ΕΛΛΗΝΙΚΗ ΔΗΜΟΚΡΑΤΙΑ
ΙΟΝΙΟ ΠΑΝΕΠΙΣΤΗΜΙΟ

ΔΙΕΥΘΥΝΣΗ ΤΕΧΝΙΚΩΝ ΥΠΗΡΕΣΙΩΝ

ΕΡΓΟ :

ΚΤΙΡΙΟ ΤΜΗΜΑΤΟΣ ΜΟΥΣΙΚΩΝ ΣΠΟΥΔΩΝ ΣΤΟ ΟΙΚΟΠΕΔΟ Ε.Α.Σ.Κ.

ΘΕΣΗ ΕΡΓΟΥ :

9η ΠΑΡΟΔΟΣ Δ. ΘΕΟΤΟΚΗ ,
ΠΕΡΙΟΧΗ ΠΑΛΛΑΔΑ - Ο.Τ. 379 , ΚΕΡΚΥΡΑ

ΣΤΑΔΙΟ ΜΕΛΕΤΗΣ :	**ΣΤΑΤΙΚΗ ΜΕΛΕΤΗ ΕΦΑΡΜΟΓΗΣ**	ΣΤΑ.
ΘΕΜΑ ΤΕΥΧΟΥΣ :	ΤΕΥΧΟΣ ΣΤΑΤΙΚΩΝ ΥΠΟΛΟΓΙΣΜΩΝ ΜΕΤΑΛΛΙΚΗΣ ΚΑΤΑΣΚΕΥΗΣ ΑΙΘΟΥΣΑΣ ΕΚΔΗΛΩΣΕΩΝ ΚΤΙΡΙΟ Δ	Τ.09

ΑΡΧΙΤΕΚΤΟΝΙΚΗ ΜΕΛΕΤΗ	ΣΤΑΤΙΚΗ ΜΕΛΕΤΗ	ΜΕΛΕΤΗ Η/Μ ΕΓΚΑΤΑΣΤΑΣΕΩΝ	ΗΜΕΡΟΜΗΝΙΑ
Δ. ΒΑΣΙΛΟΠΟΥΛΟΣ & ΣΥΝΕΡΓΑΤΕΣ Ε.Ε. ΣΥΝΕΡΓΑΤΕΣ ΑΡΧΙΤΕΚΤΟΝΕΣ : Σ.ΚΟΛΟΒΟΥ, Ε. ΝΤΟΥΡΜΑ, Χ. ΣΟΥΛΙΩΤΗ, Φ. ΓΕΡΟΝΤΑΚΗΣ.	ΑΡΤΕΜΙΣ ΣΥΜΒΟΥΛΟΙ ΜΗΧΑΝΙΚΟΙ Ε.Π.Ε.	Η-Μ ΣΧΕΔΙΑΣΜΟΣ Κ. ΓΕΩΡΓΑΚΟΠΟΥΛΟΣ- Σ. ΤΣΑΝΤΕΣ & ΣΙΑ Ε.Ε.	ΣΕΠΤΕΜΒΡΙΟΣ 2019
ΣΥΜΒΟΥΛΟΣ ΑΚΟΥΣΤΙΚΗΣ ΜΕΛΕΤΗΣ: Ι. ΜΑΡΙΝΟΣ	ΓΕΩΤΕΧΝΙΚΗ ΜΕΛΕΤΗ: Ν. ΔΕΡΕΚΑΣ		

ΣΦΡΑΓΙΔΕΣ - ΥΠΟΓΡΑΦΕΣ

ΑΡΤΕΜΙΣ ΣΥΜΒΟΥΛΟΙ ΜΗΧΑΝΙΚΟΙ ΕΠΕ
ΕΤΑΙΡΕΙΑ ΣΤΑΤΙΚΩΝ ΜΕΛΕΤΩΝ
ΛΟΥΚΑΡΕΩΣ 57-59 114 75 ΑΘΗΝΑ
ΤΗΛ.: 210 6450349, ΦΑΞ: 210 6450745
ΑΦΜ: 099841348, ΔΟΥ: ΙΘ' ΑΘΗΝΩΝ

	Ποιότητα Υλικών	
1	Σκυρόδεμα φ.ο. κτιρίων	C25/30
3	Σκυρόδεμα φ.ο. φρεατοπασσάλων	C25/30
4	Εκτοξευόμενο σκυρόδεμα επί φρεατοπασσάλων	C25/30
5	Σκυρόδεμα καθαριότητας θεμελίων	C12/15
6	Σκυρόδεμα ελαφρά ωπλισμένων δαπέδων	C20/25
7	Χάλυβας κυρίως οπλισμού	B500C
8	Χάλυβας συνδετήρων	B500C
9	Χάλυβας δομικών πλεγμάτων	B500A
10	Δομικός χάλυβας μεταλλικών κατασκευών	S235, S275
11	Ποιότητα κοχλιών	8.8
12	Φυσική ξυλεία δαπέδων	C24

	Σεισμολογικά στοιχεία		
1	Οριζόντια σεισμική επιτάχυνση	A_h=	0,24g
2	Κατακόρυφη σεισμική επιτάχυνση	A_v=	0,7*0,24g=0,168g
3	Σπουδαιότητα κτιρίου		Σ3
4	Συντελεστής Σπουδαιότητας	γ=	1,15
5	Συντελεστής θεμελίωσης	θ=	1
6	Συντελεστής συμπεριφοράς οριζόντιας σεισμικής δράσης	q_h=	3,5
7	Συντελεστής συμπεριφοράς κατακόρυφης σεισμικής δράσης	q_v=	0,5q=1,75
8	Συντελεστής Φασματικής Ενίσχυσης	β_0=	2,5
9	Κατηγορία Εδάφους		Γ
10	Χαρακτηριστικές περίοδοι εδάφους	T1=0,20sec	T2=0,80sec
11	Συντελεστής κρίσιμης απόσβεσης για ρηγματωμένο σκυρόδεμα	ζ=	5%
17	Συντελεστής συνδυασμού δράσεων ανάλογα με τα φορτία χρήσης (πιν. 4.1 ΕΑΚ2000, 1.2)	ψ_2=	0,50

	Μόνιμα Φορτία		
1	Ειδικό βάρος ωπλισμένου σκυροδέματος	25,00	kN/m^3
2	Ειδικό βάρος χάλυβα οπλισμού	78,90	kN/m^3
3	Δρομικές οπτοπλινθοδομές	2,10	kN/m^2
4	Μπατικές Οπτοπλινθοδομές	3,60	kN/m^2
5	Συμπαγείς Οπτοπλινθοδομές (πάχος 20cm)	3,80	kN/m^2
6	Συμπαγείς Οπτοπλινθοδομές (πάχος 30cm)	5,80	kN/m^2
5	Ελαφρά Χωρίσματα πάχους 10cm	0,45	kN/m^2
6	Επιστρώσεις δαπέδων εσωτερικών χώρων	2,00	kN/m^2
7	Επιστρώσεις κλιμάκων, πλατύσκαλων, εξωστών	3,50	kN/m^2
8	Επικάλυψη δωμάτων	3,50	kN/m^2
9	Επικάλυψη στεγάστρων, στεγών	0,25	kN/m^2
10	Επικάλυψη αιθρίου με γυαλί	1.00	kN/m^2
11	Ειδικό βάρος χώματος φύτευσης	20,00	kN/m^3
12	Ειδικό βάρος γεμίσματος δαπέδων εσωτερικών χώρων	10,00	kN/m^3
13	Ειδικό βάρος ύδατος (δεξαμενή πυρόσβεσης)	10,00	kN/m^3

	Μεταβλητά Φορτία		
1	Ωφέλιμο φορτίο γραφείων	3,50	kN/m^2
2	Ωφέλιμο φορτίο αιθουσών διδασκαλίας	3,50-5,00	kN/m^2
3	Ωφέλιμο φορτίο αιθουσών εκδηλώσεων/ αμφιθεάτρων	7,50	kN/m^2
4	Ωφέλιμο φορτίο δαπέδων εξωστών	5,00	kN/m^2
5	Ωφέλιμο φορτίο κλιμάκων, πλατύσκαλων, χώρων κυκλοφορίας	5,00	kN/m^2
6	Ωφέλιμο φορτίο θέσεων στάθμευσης και κυκλοφορίας οχήματων στο δάπεδο υπογείου	5,00	kN/m^2
7	Ωφέλιμο φορτίο μη βατών δωμάτων	2,00	kN/m^2
8	Ωφέλιμο φορτίο βατών δωμάτων	5,00	kN/m^2
9	Ωφέλιμο φορτίο Η/Μ εγκαταστάσεων στο δώμα	2,00	kN/m^2
10	Ωφέλιμο φορτίο Η/Μ εγκαταστάσεων στο υπόγειο	10,00	kN/m^2
11	Ωφέλιμο φορτίο αποθηκευτικών χώρων υπογείου	10,00	kN/m^2
12	Ανεμοπίεση στους υποφορείς από δομικό χάλυβα	u=	33m/sec
13	Φορτίο Χιονιού	0,60	kN/m^2

	Εδαφολογικά στοιχεία		
1	Κατηγορία Εδάφους (από Γεωτεχνική Έρευνα-Μελέτη, Αύγουστος 2007)	Γ	
2	Περίοδοι φάσματος (κατά ΕΑΚ 2000)	Τ1=0,20sec	Τ2 =0,80sec
3	Συντελεστής θεμελίωσης (κατά ΕΑΚ 2000)	θ=	1
	Επιτρεπόμενη τάση (βάσει Γεωτεχνικής, Αυγούστου 2007)	σεπ=	100 kPa
4	Επιτρεπόμενη τάση που λήφθηκε υπόψη στους υπολογισμούς (προσαύξηση λόγω εμβάθυνσης θεμελίωσης)	σεπ=	190 kPa
5	Δείκτης εδάφους (από Γεωτεχνική Έρευνα-Μελέτη, Αύγουστος 2007)	K_v=	33.000 kN/m^3
6	Φαινόμενο βάρος γαιών	γ=	20-24 KN/m^3

	Συντελεστές ασφάλειας υλικών	
1	Σκυρόδεμα	1,50
2	Χάλυβας οπλισμού	1,15
3	Δομικού χάλυβα	1,10
4	Συγκολλήσεων, κοχλιώσεων	1,25

	Επικαλύψεις κύριων οπλισμών φερόντων δομικών στοιχείων • *Παρ.5.1 ΕΚΩΣ2000, Παραθαλάσσιο Περιβάλλον* • *Κανονισμός πυροπροστασίας για πυραντίσταση 60 λεπτών στους υπέργειους ορόφους και 90 λεπτών στο υπόγειο (εκπαιδευτήρια)*	
1	Συμπαγείς πλάκες	4,5cm
3	Δοκοί υπογείου	4,5cm
4	Δοκοί λοιπών σταθμών	4,5cm
5	Υποστυλώματα	4,5cm
6	Θεμελίωση	5,0cm

Περιεχόμενα

1 ΤΕΧΝΙΚΗ ΠΕΡΙΓΡΑΦΗ 3
2 ΘΕΜΑΤΑ ΠΡΟΣΟΜΟΙΩΣΗΣ, ΑΝΑΛΥΣΗΣ & ΔΙΑΣΤΑΣΙΟΛΟΓΗΣΗΣ 5
3 ΠΑΡΑΔΟΧΕΣ ΜΕΛΕΤΗΣ 5
3.1 ΥΛΙΚΑ 5
3.2 ΦΟΡΤΙΣΕΙΣ 5
3.3 ΚΑΝΟΝΙΣΜΟΙ 5
4 ΚΥΡΙΟΣ ΦΟΡΕΑΣ – ΑΜΦΙΘΕΑΤΡΟ Ι.6.1 6
4.1 ΔΕΔΟΜΕΝΑ ΠΡΟΣΟΜΟΙΩΜΑΤΟΣ 6
4.2 ΦΟΡΤΙΣΕΙΣ 32
4.3 ΑΠΟΤΕΛΕΣΜΑΤΑ 41

1 ΤΕΧΝΙΚΗ ΠΕΡΙΓΡΑΦΗ

Η παρούσα Τεχνική Έκθεση και τα σχέδια που τη συνοδεύουν, αποτελούν στοιχεία της στατικής μελέτης, στα πλαίσια του έργου «**Κτίριο του Τμήματος Μουσικών Σπουδών στο Οικόπεδο Ε.Α.Σ.Κ.**» στο Ιόνιο Πανεπιστήμιο. Η μελέτη περιλαμβάνει την διαμόρφωση του αμφιθεάτρου της αίθουσας εκδηλώσεων & δοκιμών μεγάλων συνόλων Ι.6.1, το οποίο στηρίζεται σε μεταλλικά στοιχεία που καταλήγουν και εδράζονται σε υφιστάμενα στοιχεία ωπλισμένου σκυροδέματος.

Το αμφιθέατρο της αίθουσας Ι.6.1 έχει διαστάσεις σε κάτοψη περί τα 15.5m x 15.5m, και σχηματίζει τις στάθμες -5.00, -4.73, -4.46, -4.18, -3.90, -3.62, -3.34, -3.04, -2.74, -2.42, -2.10, -1.76, -1.42, -1.07, και -0.72

Τριδιάστατη απεικόνιση μεταλλικού φορέα – Αμφιθέατρο αίθουσας εκδηλώσεων Ι.6.1

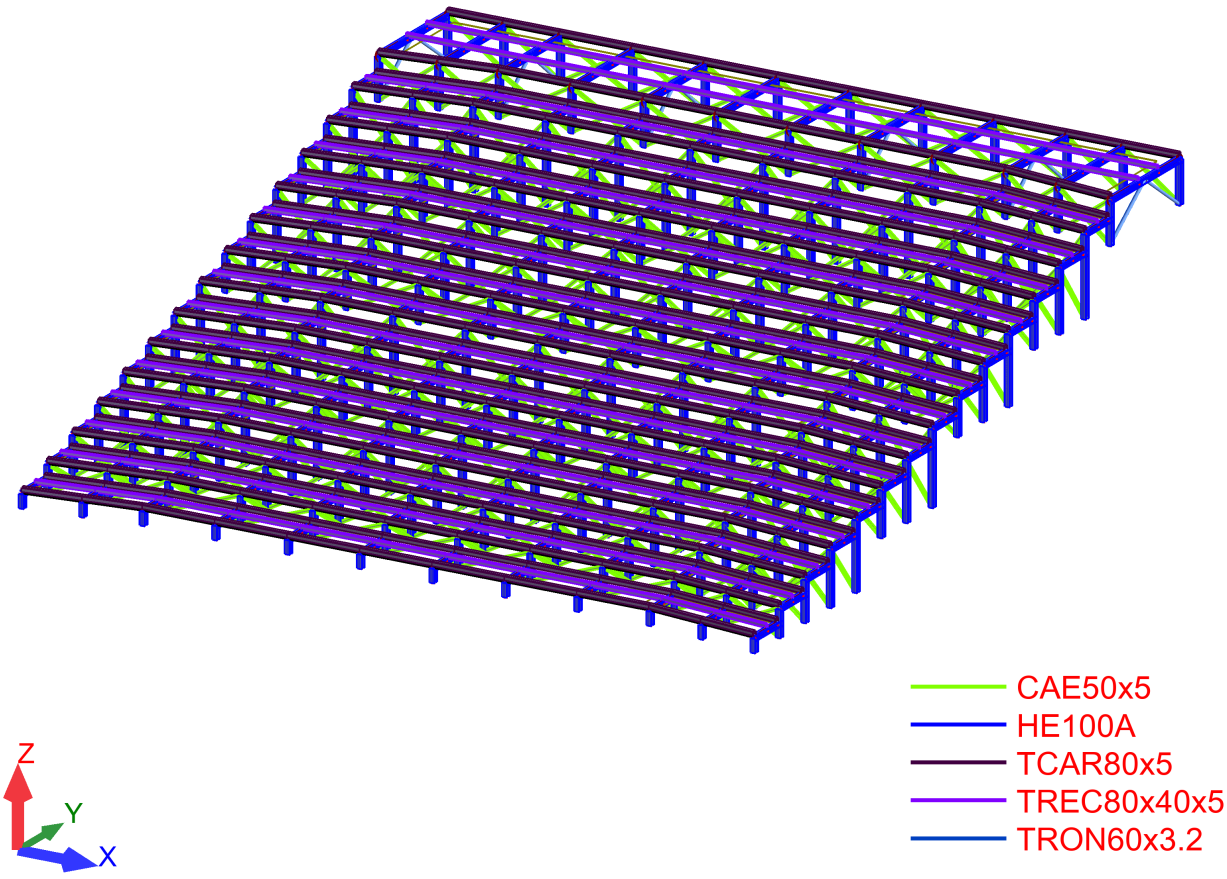

2 ΘΕΜΑΤΑ ΠΡΟΣΟΜΟΙΩΣΗΣ, ΑΝΑΛΥΣΗΣ & ΔΙΑΣΤΑΣΙΟΛΟΓΗΣΗΣ

Η μελέτη του φορέα έγινε με το Autodesk Robot Structural Analysis 2019. Το Autodesk Robot Structural Analysis Professional είναι ένα γενικό πρόγραμμα ανάλυσης και διαστασιολόγησης οποιασδήποτε κατασκευής (κτίρια, γέφυρες, ειδικές κατασκευές) από οπλισμένο σκυρόδεμα, χάλυβα, αλουμίνιο, ξύλο κλπ.

3 ΠΑΡΑΔΟΧΕΣ ΜΕΛΕΤΗΣ

3.1 ΥΛΙΚΑ

Για την μεταλλική κατασκευή θα γίνει χρήση χάλυβα ποιότητας S275 γενικά. Όλες οι κοίλες διατομές κατασκευάζονται από χάλυβα ποιότητας S235 Οι κοχλίες είναι κατηγορίας 8.8 γενικά, εκτός αν αναγράφεται διαφορετικά.

3.2 ΦΟΡΤΙΣΕΙΣ

Οι φορτίσεις που έχουν ληφθεί υπόψη για την επίλυση του φορέα έχουν ως εξής:

Μόνιμα Φορτία:

- Ίδιο Βάρος Χάλυβα: 78.50 kN/m^3
- Επίστρωση δαπέδων: 3.50 kN/m^2
- Κινητό φορτίο δαπέδων: 5.00 kN/m^2

3.3 ΚΑΝΟΝΙΣΜΟΙ

Οι κανονισμοί, βάση των οποίων μελετάται συνολικά το έργο, είναι οι ακόλουθοι.

- ΕΝ 1993: Σχεδιασμός κατασκευών από χάλυβα
- ΕΝ 1991: Δράσεις σε κτίρια
- ΕΝ 1992: Σχεδιασμός φορέων από σκυρόδεμα
- Ελληνικός αντισεισμικός κανονισμός (Ε.Α.Κ./2003)

4 ΚΥΡΙΟΣ ΦΟΡΕΑΣ – ΑΜΦΙΘΕΑΤΡΟ Ι.6.1

4.1 ΔΕΔΟΜΕΝΑ ΠΡΟΣΟΜΟΙΩΜΑΤΟΣ

Αρίθμηση μελών προσομοιώματος

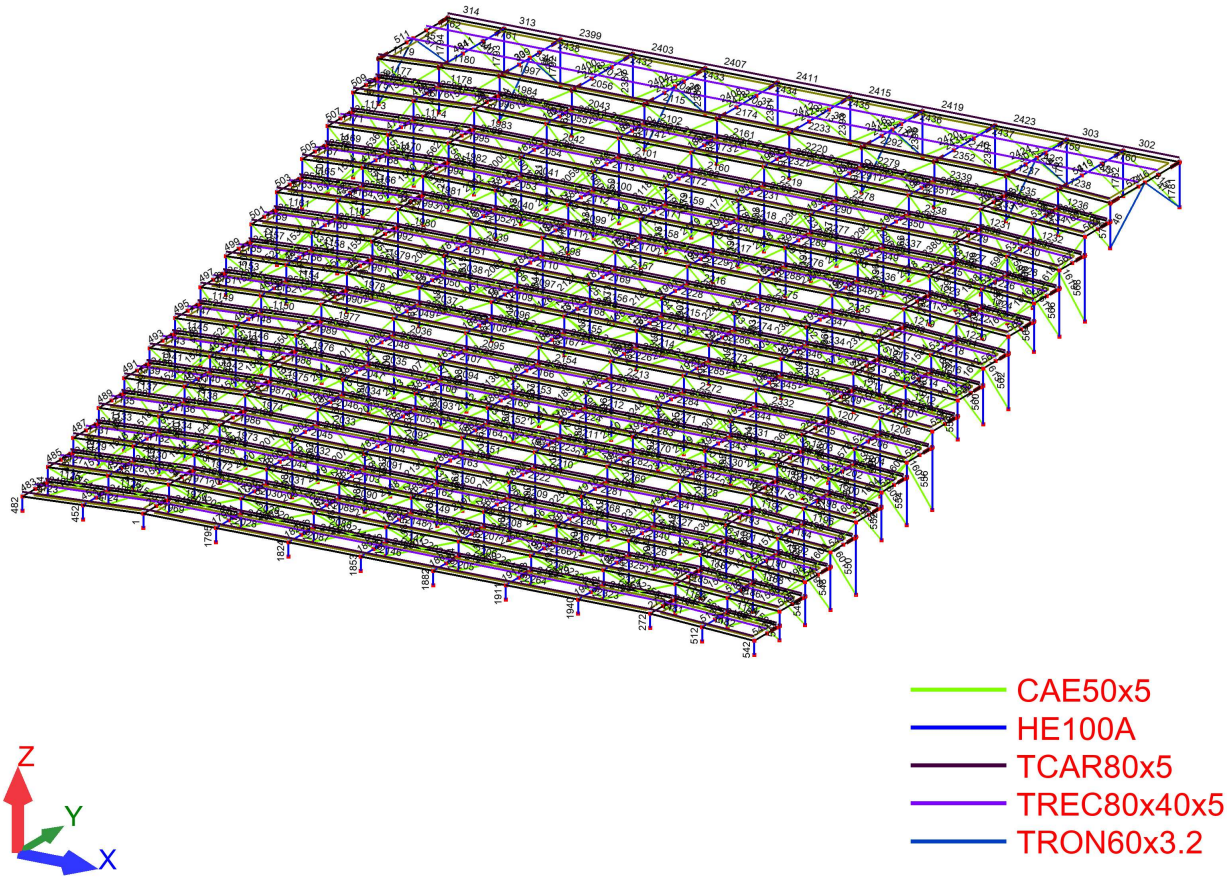

Αρίθμηση κόμβων προσομοιώματος

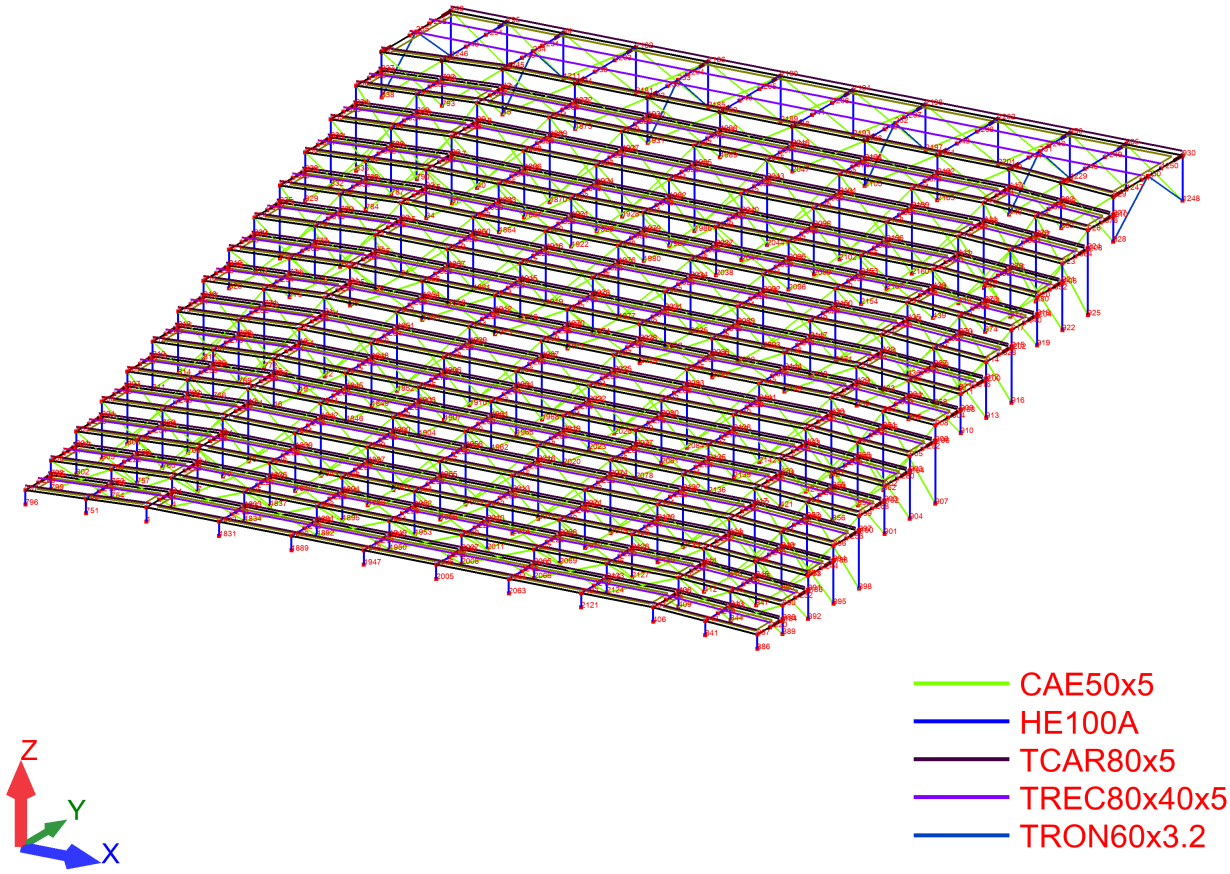

Data – Bars

Bar	Node 1	Node 2	Section	Material	Length (m)	Gamma (Deg)	Type
1	1	2	HE100A	S 275	0.27	90.0	_COLUMN
2	2	3	HE100A	S 275	0.90	0.0	_BEAM-LT
3	4	5	HE100A	S 275	0.54	90.0	_COLUMN
4	5	6	HE100A	S 275	0.90	0.0	_BEAM-LT
5	7	8	HE100A	S 275	0.81	90.0	_COLUMN
6	8	9	HE100A	S 275	0.90	0.0	_BEAM-LT
7	10	11	HE100A	S 275	1.09	90.0	_COLUMN
8	11	12	HE100A	S 275	0.90	0.0	_BEAM-LT
9	13	14	HE100A	S 275	1.37	90.0	_COLUMN
10	14	15	HE100A	S 275	0.90	0.0	_BEAM-LT
11	16	17	HE100A	S 275	0.90	90.0	_COLUMN
12	17	18	HE100A	S 275	0.90	0.0	_BEAM-LT
13	19	20	HE100A	S 275	1.18	90.0	_COLUMN
14	20	21	HE100A	S 275	0.90	0.0	_BEAM-LT
15	22	23	HE100A	S 275	1.48	90.0	_COLUMN
16	23	24	HE100A	S 275	0.90	0.0	_BEAM-LT
17	25	26	HE100A	S 275	0.73	90.0	_COLUMN
18	26	27	HE100A	S 275	0.90	0.0	_BEAM-LT
19	28	29	HE100A	S 275	1.05	90.0	_COLUMN
20	29	30	HE100A	S 275	0.90	0.0	_BEAM-LT
21	31	32	HE100A	S 275	1.37	90.0	_COLUMN
22	32	33	HE100A	S 275	0.90	0.0	_BEAM-LT
23	34	35	HE100A	S 275	0.91	90.0	_COLUMN
24	35	36	HE100A	S 275	0.90	0.0	_BEAM-LT
25	37	38	HE100A	S 275	1.25	90.0	_COLUMN
26	38	39	HE100A	S 275	0.90	0.0	_BEAM-LT
27	40	41	HE100A	S 275	1.60	90.0	_COLUMN
28	41	42	HE100A	S 275	0.90	0.0	_BEAM-LT
29	238	239	TREC80x40x5	S235	1.48	0.0	_BEAM-LT
30	43	44	HE100A	S 275	2.15	0.0	_BEAM-LT
31	45	43	HE100A	S 275	0.85	90.0	_COLUMN
36	239	240	TREC80x40x5	S235	1.48	0.0	_BEAM-LT
37	240	241	TREC80x40x5	S235	1.48	0.0	_BEAM-LT
38	241	242	TREC80x40x5	S235	1.48	0.0	_BEAM-LT
39	242	243	TREC80x40x5	S235	1.48	0.0	_BEAM-LT
40	243	244	TREC80x40x5	S235	1.47	0.0	_BEAM-LT
41	245	238	TREC80x40x5	S235	1.48	0.0	_BEAM-LT
42	244	246	TREC80x40x5	S235	1.15	0.0	_BEAM-LT
43	246	247	TREC80x40x5	S235	1.15	0.0	_BEAM-LT
44	248	245	TREC80x40x5	S235	1.15	0.0	_BEAM-LT
45	249	248	TREC80x40x5	S235	1.15	0.0	_BEAM-LT
46	928	250	TRON60x3.2	S235	1.49	0.0	_BRACING
47	250	1248	TRON60x3.2	S235	1.49	0.0	_BRACING
48	448	251	TRON60x3.2	S235	1.37	0.0	_BRACING
49	251	1229	TRON60x3.2	S235	1.37	0.0	_BRACING
50	2105	252	TRON60x3.2	S235	1.37	0.0	_BRACING
51	252	2197	TRON60x3.2	S235	1.37	0.0	_BRACING
52	1931	253	TRON60x3.2	S235	1.37	0.0	_BRACING
53	253	2185	TRON60x3.2	S235	1.37	0.0	_BRACING
54	45	254	TRON60x3.2	S235	1.37	0.0	_BRACING
55	254	1211	TRON60x3.2	S235	1.37	0.0	_BRACING
56	838	255	TRON60x3.2	S235	1.49	0.0	_BRACING
57	255	1246	TRON60x3.2	S235	1.49	0.0	_BRACING

Bar	Node 1	Node 2	Section	Material	Length (m)	Gamma (Deg)	Type
272	406	407	HE100A	S 275	0.27	90.0	_COLUMN
273	407	408	HE100A	S 275	0.90	0.0	_BEAM-LT
274	409	410	HE100A	S 275	0.54	90.0	_COLUMN
275	410	411	HE100A	S 275	0.90	0.0	_BEAM-LT
276	412	413	HE100A	S 275	0.81	90.0	_COLUMN
277	413	414	HE100A	S 275	0.90	0.0	_BEAM-LT
278	415	416	HE100A	S 275	1.09	90.0	_COLUMN
279	416	417	HE100A	S 275	0.90	0.0	_BEAM-LT
280	418	419	HE100A	S 275	1.37	90.0	_COLUMN
281	419	420	HE100A	S 275	0.90	0.0	_BEAM-LT
282	421	422	HE100A	S 275	0.90	90.0	_COLUMN
283	422	423	HE100A	S 275	0.90	0.0	_BEAM-LT
284	424	425	HE100A	S 275	1.18	90.0	_COLUMN
285	425	426	HE100A	S 275	0.90	0.0	_BEAM-LT
286	427	428	HE100A	S 275	1.48	90.0	_COLUMN
287	428	429	HE100A	S 275	0.90	0.0	_BEAM-LT
288	430	431	HE100A	S 275	0.73	90.0	_COLUMN
289	431	432	HE100A	S 275	0.90	0.0	_BEAM-LT
290	433	434	HE100A	S 275	1.05	90.0	_COLUMN
291	434	435	HE100A	S 275	0.90	0.0	_BEAM-LT
292	436	437	HE100A	S 275	1.37	90.0	_COLUMN
293	437	438	HE100A	S 275	0.90	0.0	_BEAM-LT
294	439	440	HE100A	S 275	0.91	90.0	_COLUMN
295	440	441	HE100A	S 275	0.90	0.0	_BEAM-LT
296	442	443	HE100A	S 275	1.25	90.0	_COLUMN
297	443	444	HE100A	S 275	0.90	0.0	_BEAM-LT
298	445	446	HE100A	S 275	1.60	90.0	_COLUMN
299	446	447	HE100A	S 275	0.90	0.0	_BEAM-LT
300	448	449	HE100A	S 275	0.85	90.0	_COLUMN
301	449	450	HE100A	S 275	2.15	0.0	_BEAM-LT
302	885	930	TCAR80x5	S235	1.15	0.0	_BEAM-LT
303	450	885	TCAR80x5	S235	1.15	0.0	_BEAM-LT
313	795	44	TCAR80x5	S235	1.15	0.0	_BEAM-LT
314	840	795	TCAR80x5	S235	1.15	0.0	_BEAM-LT
315	1248	885	CAE50x5	S 275	1.43	0.0	_BRACING
316	1247	930	CAE50x5	S 275	1.43	0.0	_BRACING
317	1247	450	CAE50x5	S 275	1.43	0.0	_BRACING
319	1229	885	CAE50x5	S 275	1.43	0.0	_BRACING
338	1211	795	CAE50x5	S 275	1.43	0.0	_BRACING
339	1245	44	CAE50x5	S 275	1.43	0.0	_BRACING
340	1245	840	CAE50x5	S 275	1.43	0.0	_BRACING
341	1246	795	CAE50x5	S 275	1.43	0.0	_BRACING
452	751	752	HE100A	S 275	0.27	90.0	_COLUMN
453	752	753	HE100A	S 275	0.90	0.0	_BEAM-LT
454	754	755	HE100A	S 275	0.54	90.0	_COLUMN
455	755	756	HE100A	S 275	0.90	0.0	_BEAM-LT
456	757	758	HE100A	S 275	0.81	90.0	_COLUMN
457	758	759	HE100A	S 275	0.90	0.0	_BEAM-LT
458	760	761	HE100A	S 275	1.09	90.0	_COLUMN
459	761	762	HE100A	S 275	0.90	0.0	_BEAM-LT
460	763	764	HE100A	S 275	1.37	90.0	_COLUMN
461	764	765	HE100A	S 275	0.90	0.0	_BEAM-LT
462	766	767	HE100A	S 275	0.90	90.0	_COLUMN
463	767	768	HE100A	S 275	0.90	0.0	_BEAM-LT
464	769	770	HE100A	S 275	1.18	90.0	_COLUMN
465	770	771	HE100A	S 275	0.90	0.0	_BEAM-LT

Bar	Node 1	Node 2	Section	Material	Length (m)	Gamma (Deg)	Type
466	772	773	HE100A	S 275	1.48	90.0	_COLUMN
467	773	774	HE100A	S 275	0.90	0.0	_BEAM-LT
468	775	776	HE100A	S 275	0.73	90.0	_COLUMN
469	776	777	HE100A	S 275	0.90	0.0	_BEAM-LT
470	778	779	HE100A	S 275	1.05	90.0	_COLUMN
471	779	780	HE100A	S 275	0.90	0.0	_BEAM-LT
472	781	782	HE100A	S 275	1.37	90.0	_COLUMN
473	782	783	HE100A	S 275	0.90	0.0	_BEAM-LT
474	784	785	HE100A	S 275	0.91	90.0	_COLUMN
475	785	786	HE100A	S 275	0.90	0.0	_BEAM-LT
476	787	788	HE100A	S 275	1.25	90.0	_COLUMN
477	788	789	HE100A	S 275	0.90	0.0	_BEAM-LT
478	790	791	HE100A	S 275	1.60	90.0	_COLUMN
479	791	792	HE100A	S 275	0.90	0.0	_BEAM-LT
480	793	794	HE100A	S 275	0.85	90.0	_COLUMN
481	794	795	HE100A	S 275	2.30	0.0	_BEAM-LT
482	796	797	HE100A	S 275	0.27	90.0	_COLUMN
483	797	798	HE100A	S 275	0.90	0.0	_BEAM-LT
484	799	800	HE100A	S 275	0.54	90.0	_COLUMN
485	800	801	HE100A	S 275	0.90	0.0	_BEAM-LT
486	802	803	HE100A	S 275	0.81	90.0	_COLUMN
487	803	804	HE100A	S 275	0.90	0.0	_BEAM-LT
488	805	806	HE100A	S 275	1.09	90.0	_COLUMN
489	806	807	HE100A	S 275	0.90	0.0	_BEAM-LT
490	808	809	HE100A	S 275	1.37	90.0	_COLUMN
491	809	810	HE100A	S 275	0.90	0.0	_BEAM-LT
492	811	812	HE100A	S 275	0.90	90.0	_COLUMN
493	812	813	HE100A	S 275	0.90	0.0	_BEAM-LT
494	814	815	HE100A	S 275	1.18	90.0	_COLUMN
495	815	816	HE100A	S 275	0.90	0.0	_BEAM-LT
496	817	818	HE100A	S 275	1.48	90.0	_COLUMN
497	818	819	HE100A	S 275	0.90	0.0	_BEAM-LT
498	820	821	HE100A	S 275	0.73	90.0	_COLUMN
499	821	822	HE100A	S 275	0.90	0.0	_BEAM-LT
500	823	824	HE100A	S 275	1.05	90.0	_COLUMN
501	824	825	HE100A	S 275	0.90	0.0	_BEAM-LT
502	826	827	HE100A	S 275	1.37	90.0	_COLUMN
503	827	828	HE100A	S 275	0.90	0.0	_BEAM-LT
504	829	830	HE100A	S 275	0.91	90.0	_COLUMN
505	830	831	HE100A	S 275	0.90	0.0	_BEAM-LT
506	832	833	HE100A	S 275	1.25	90.0	_COLUMN
507	833	834	HE100A	S 275	0.90	0.0	_BEAM-LT
508	835	836	HE100A	S 275	1.60	90.0	_COLUMN
509	836	837	HE100A	S 275	0.90	0.0	_BEAM-LT
510	838	839	HE100A	S 275	0.85	90.0	_COLUMN
511	839	840	HE100A	S 275	2.45	0.0	_BEAM-LT
512	841	842	HE100A	S 275	0.27	90.0	_COLUMN
513	842	843	HE100A	S 275	0.90	0.0	_BEAM-LT
514	844	845	HE100A	S 275	0.54	90.0	_COLUMN
515	845	846	HE100A	S 275	0.90	0.0	_BEAM-LT
516	847	848	HE100A	S 275	0.81	90.0	_COLUMN
517	848	849	HE100A	S 275	0.90	0.0	_BEAM-LT
518	850	851	HE100A	S 275	1.09	90.0	_COLUMN
519	851	852	HE100A	S 275	0.90	0.0	_BEAM-LT
520	853	854	HE100A	S 275	1.37	90.0	_COLUMN
521	854	855	HE100A	S 275	0.90	0.0	_BEAM-LT

Bar	Node 1	Node 2	Section	Material	Length (m)	Gamma (Deg)	Type
522	856	857	HE100A	S 275	0.90	90.0	_COLUMN
523	857	858	HE100A	S 275	0.90	0.0	_BEAM-LT
524	859	860	HE100A	S 275	1.18	90.0	_COLUMN
525	860	861	HE100A	S 275	0.90	0.0	_BEAM-LT
526	862	863	HE100A	S 275	1.48	90.0	_COLUMN
527	863	864	HE100A	S 275	0.90	0.0	_BEAM-LT
528	865	866	HE100A	S 275	0.73	90.0	_COLUMN
529	866	867	HE100A	S 275	0.90	0.0	_BEAM-LT
530	868	869	HE100A	S 275	1.05	90.0	_COLUMN
531	869	870	HE100A	S 275	0.90	0.0	_BEAM-LT
532	871	872	HE100A	S 275	1.37	90.0	_COLUMN
533	872	873	HE100A	S 275	0.90	0.0	_BEAM-LT
534	874	875	HE100A	S 275	0.91	90.0	_COLUMN
535	875	876	HE100A	S 275	0.90	0.0	_BEAM-LT
536	877	878	HE100A	S 275	1.25	90.0	_COLUMN
537	878	879	HE100A	S 275	0.90	0.0	_BEAM-LT
538	880	881	HE100A	S 275	1.60	90.0	_COLUMN
539	881	882	HE100A	S 275	0.90	0.0	_BEAM-LT
540	883	884	HE100A	S 275	0.85	90.0	_COLUMN
541	884	885	HE100A	S 275	2.30	0.0	_BEAM-LT
542	886	887	HE100A	S 275	0.27	90.0	_COLUMN
543	887	888	HE100A	S 275	0.90	0.0	_BEAM-LT
544	889	890	HE100A	S 275	0.54	90.0	_COLUMN
545	890	891	HE100A	S 275	0.90	0.0	_BEAM-LT
546	892	893	HE100A	S 275	0.81	90.0	_COLUMN
547	893	894	HE100A	S 275	0.90	0.0	_BEAM-LT
548	895	896	HE100A	S 275	1.09	90.0	_COLUMN
549	896	897	HE100A	S 275	0.90	0.0	_BEAM-LT
550	898	899	HE100A	S 275	1.37	90.0	_COLUMN
551	899	900	HE100A	S 275	0.90	0.0	_BEAM-LT
552	901	902	HE100A	S 275	0.90	90.0	_COLUMN
553	902	903	HE100A	S 275	0.90	0.0	_BEAM-LT
554	904	905	HE100A	S 275	1.18	90.0	_COLUMN
555	905	906	HE100A	S 275	0.90	0.0	_BEAM-LT
556	907	908	HE100A	S 275	1.48	90.0	_COLUMN
557	908	909	HE100A	S 275	0.90	0.0	_BEAM-LT
558	910	911	HE100A	S 275	0.73	90.0	_COLUMN
559	911	912	HE100A	S 275	0.90	0.0	_BEAM-LT
560	913	914	HE100A	S 275	1.05	90.0	_COLUMN
561	914	915	HE100A	S 275	0.90	0.0	_BEAM-LT
562	916	917	HE100A	S 275	1.37	90.0	_COLUMN
563	917	918	HE100A	S 275	0.90	0.0	_BEAM-LT
564	919	920	HE100A	S 275	0.91	90.0	_COLUMN
565	920	921	HE100A	S 275	0.90	0.0	_BEAM-LT
566	922	923	HE100A	S 275	1.25	90.0	_COLUMN
567	923	924	HE100A	S 275	0.90	0.0	_BEAM-LT
568	925	926	HE100A	S 275	1.60	90.0	_COLUMN
569	926	927	HE100A	S 275	0.90	0.0	_BEAM-LT
570	928	929	HE100A	S 275	0.85	90.0	_COLUMN
571	929	930	HE100A	S 275	2.45	0.0	_BEAM-LT
1123	797	752	TCAR80x5	S235	1.16	0.0	_BEAM-LT
1124	752	2	TCAR80x5	S235	1.16	0.0	_BEAM-LT
1125	1155	1156	TCAR80x5	S235	1.16	0.0	_BEAM-LT
1126	1156	964	TCAR80x5	S235	1.16	0.0	_BEAM-LT
1127	800	755	TCAR80x5	S235	1.16	0.0	_BEAM-LT
1128	755	5	TCAR80x5	S235	1.16	0.0	_BEAM-LT

Bar	Node 1	Node 2	Section	Material	Length (m)	Gamma (Deg)	Type
1129	1157	1158	TCAR80x5	S235	1.16	0.0	_BEAM-LT
1130	1158	974	TCAR80x5	S235	1.16	0.0	_BEAM-LT
1131	803	758	TCAR80x5	S235	1.16	0.0	_BEAM-LT
1132	758	8	TCAR80x5	S235	1.16	0.0	_BEAM-LT
1133	1159	1160	TCAR80x5	S235	1.16	0.0	_BEAM-LT
1134	1160	994	TCAR80x5	S235	1.16	0.0	_BEAM-LT
1135	806	761	TCAR80x5	S235	1.16	0.0	_BEAM-LT
1136	761	11	TCAR80x5	S235	1.16	0.0	_BEAM-LT
1137	1161	1162	TCAR80x5	S235	1.16	0.0	_BEAM-LT
1138	1162	1004	TCAR80x5	S235	1.16	0.0	_BEAM-LT
1139	809	764	TCAR80x5	S235	1.16	0.0	_BEAM-LT
1140	764	14	TCAR80x5	S235	1.16	0.0	_BEAM-LT
1141	1163	1164	TCAR80x5	S235	1.16	0.0	_BEAM-LT
1142	1164	1006	TCAR80x5	S235	1.16	0.0	_BEAM-LT
1143	812	767	TCAR80x5	S235	1.16	0.0	_BEAM-LT
1144	767	17	TCAR80x5	S235	1.16	0.0	_BEAM-LT
1145	1165	1166	TCAR80x5	S235	1.16	0.0	_BEAM-LT
1146	1166	1054	TCAR80x5	S235	1.16	0.0	_BEAM-LT
1147	815	770	TCAR80x5	S235	1.16	0.0	_BEAM-LT
1148	770	20	TCAR80x5	S235	1.16	0.0	_BEAM-LT
1149	1167	1168	TCAR80x5	S235	1.16	0.0	_BEAM-LT
1150	1168	1064	TCAR80x5	S235	1.16	0.0	_BEAM-LT
1151	818	773	TCAR80x5	S235	1.16	0.0	_BEAM-LT
1152	773	23	TCAR80x5	S235	1.16	0.0	_BEAM-LT
1153	1169	1170	TCAR80x5	S235	1.16	0.0	_BEAM-LT
1154	1170	1085	TCAR80x5	S235	1.16	0.0	_BEAM-LT
1155	821	776	TCAR80x5	S235	1.16	0.0	_BEAM-LT
1156	776	26	TCAR80x5	S235	1.16	0.0	_BEAM-LT
1157	1171	1172	TCAR80x5	S235	1.16	0.0	_BEAM-LT
1158	1172	1095	TCAR80x5	S235	1.16	0.0	_BEAM-LT
1159	824	779	TCAR80x5	S235	1.16	0.0	_BEAM-LT
1160	779	29	TCAR80x5	S235	1.16	0.0	_BEAM-LT
1161	1173	1174	TCAR80x5	S235	1.16	0.0	_BEAM-LT
1162	1174	1105	TCAR80x5	S235	1.16	0.0	_BEAM-LT
1163	827	782	TCAR80x5	S235	1.16	0.0	_BEAM-LT
1164	782	32	TCAR80x5	S235	1.16	0.0	_BEAM-LT
1165	1175	1176	TCAR80x5	S235	1.16	0.0	_BEAM-LT
1166	1176	1115	TCAR80x5	S235	1.16	0.0	_BEAM-LT
1167	830	785	TCAR80x5	S235	1.16	0.0	_BEAM-LT
1168	785	35	TCAR80x5	S235	1.16	0.0	_BEAM-LT
1169	1177	1178	TCAR80x5	S235	1.16	0.0	_BEAM-LT
1170	1178	1117	TCAR80x5	S235	1.16	0.0	_BEAM-LT
1171	833	788	TCAR80x5	S235	1.16	0.0	_BEAM-LT
1172	788	38	TCAR80x5	S235	1.16	0.0	_BEAM-LT
1173	1179	1180	TCAR80x5	S235	1.16	0.0	_BEAM-LT
1174	1180	1119	TCAR80x5	S235	1.16	0.0	_BEAM-LT
1175	836	791	TCAR80x5	S235	1.16	0.0	_BEAM-LT
1176	791	41	TCAR80x5	S235	1.16	0.0	_BEAM-LT
1177	1181	1182	TCAR80x5	S235	1.16	0.0	_BEAM-LT
1178	1182	1121	TCAR80x5	S235	1.16	0.0	_BEAM-LT
1179	839	794	TCAR80x5	S235	1.16	0.0	_BEAM-LT
1180	794	43	TCAR80x5	S235	1.16	0.0	_BEAM-LT
1181	407	842	TCAR80x5	S235	1.16	0.0	_BEAM-LT
1182	842	887	TCAR80x5	S235	1.16	0.0	_BEAM-LT
1183	973	1183	TCAR80x5	S235	1.16	0.0	_BEAM-LT
1184	1183	1184	TCAR80x5	S235	1.16	0.0	_BEAM-LT

Bar	Node 1	Node 2	Section	Material	Length (m)	Gamma (Deg)	Type
1185	410	845	TCAR80x5	S235	1.16	0.0	_BEAM-LT
1186	845	890	TCAR80x5	S235	1.16	0.0	_BEAM-LT
1187	983	1185	TCAR80x5	S235	1.16	0.0	_BEAM-LT
1188	1185	1186	TCAR80x5	S235	1.16	0.0	_BEAM-LT
1189	413	848	TCAR80x5	S235	1.16	0.0	_BEAM-LT
1190	848	893	TCAR80x5	S235	1.16	0.0	_BEAM-LT
1191	1003	1187	TCAR80x5	S235	1.16	0.0	_BEAM-LT
1192	1187	1188	TCAR80x5	S235	1.16	0.0	_BEAM-LT
1193	416	851	TCAR80x5	S235	1.16	0.0	_BEAM-LT
1194	851	896	TCAR80x5	S235	1.16	0.0	_BEAM-LT
1195	1022	1189	TCAR80x5	S235	1.16	0.0	_BEAM-LT
1196	1189	1190	TCAR80x5	S235	1.16	0.0	_BEAM-LT
1197	419	854	TCAR80x5	S235	1.16	0.0	_BEAM-LT
1198	854	899	TCAR80x5	S235	1.16	0.0	_BEAM-LT
1199	1023	1191	TCAR80x5	S235	1.16	0.0	_BEAM-LT
1200	1191	1192	TCAR80x5	S235	1.16	0.0	_BEAM-LT
1201	422	857	TCAR80x5	S235	1.16	0.0	_BEAM-LT
1202	857	902	TCAR80x5	S235	1.16	0.0	_BEAM-LT
1203	1063	1193	TCAR80x5	S235	1.16	0.0	_BEAM-LT
1204	1193	1194	TCAR80x5	S235	1.16	0.0	_BEAM-LT
1205	425	860	TCAR80x5	S235	1.16	0.0	_BEAM-LT
1206	860	905	TCAR80x5	S235	1.16	0.0	_BEAM-LT
1207	1073	1195	TCAR80x5	S235	1.16	0.0	_BEAM-LT
1208	1195	1196	TCAR80x5	S235	1.16	0.0	_BEAM-LT
1209	428	863	TCAR80x5	S235	1.16	0.0	_BEAM-LT
1210	863	908	TCAR80x5	S235	1.16	0.0	_BEAM-LT
1211	1094	1197	TCAR80x5	S235	1.16	0.0	_BEAM-LT
1212	1197	1198	TCAR80x5	S235	1.16	0.0	_BEAM-LT
1213	431	866	TCAR80x5	S235	1.16	0.0	_BEAM-LT
1214	866	911	TCAR80x5	S235	1.16	0.0	_BEAM-LT
1215	1104	1199	TCAR80x5	S235	1.16	0.0	_BEAM-LT
1216	1199	1200	TCAR80x5	S235	1.16	0.0	_BEAM-LT
1217	434	869	TCAR80x5	S235	1.16	0.0	_BEAM-LT
1218	869	914	TCAR80x5	S235	1.16	0.0	_BEAM-LT
1219	1114	1201	TCAR80x5	S235	1.16	0.0	_BEAM-LT
1220	1201	1202	TCAR80x5	S235	1.16	0.0	_BEAM-LT
1221	437	872	TCAR80x5	S235	1.16	0.0	_BEAM-LT
1222	872	917	TCAR80x5	S235	1.16	0.0	_BEAM-LT
1223	1151	1203	TCAR80x5	S235	1.16	0.0	_BEAM-LT
1224	1203	1204	TCAR80x5	S235	1.16	0.0	_BEAM-LT
1225	440	875	TCAR80x5	S235	1.16	0.0	_BEAM-LT
1226	875	920	TCAR80x5	S235	1.16	0.0	_BEAM-LT
1227	1152	1205	TCAR80x5	S235	1.16	0.0	_BEAM-LT
1228	1205	1206	TCAR80x5	S235	1.16	0.0	_BEAM-LT
1229	443	878	TCAR80x5	S235	1.16	0.0	_BEAM-LT
1230	878	923	TCAR80x5	S235	1.16	0.0	_BEAM-LT
1231	1153	1207	TCAR80x5	S235	1.16	0.0	_BEAM-LT
1232	1207	1208	TCAR80x5	S235	1.16	0.0	_BEAM-LT
1233	446	881	TCAR80x5	S235	1.16	0.0	_BEAM-LT
1234	881	926	TCAR80x5	S235	1.16	0.0	_BEAM-LT
1235	1154	1209	TCAR80x5	S235	1.16	0.0	_BEAM-LT
1236	1209	1210	TCAR80x5	S235	1.16	0.0	_BEAM-LT
1237	449	884	TCAR80x5	S235	1.16	0.0	_BEAM-LT
1238	884	929	TCAR80x5	S235	1.16	0.0	_BEAM-LT
1510	799	755	CAE50x5	S 275	1.28	0.0	_BRACING
1511	754	800	CAE50x5	S 275	1.28	0.0	_BRACING

Bar	Node 1	Node 2	Section	Material	Length (m)	Gamma (Deg)	Type
1512	754	5	CAE50x5	S 275	1.28	0.0	_BRACING
1513	4	755	CAE50x5	S 275	1.28	0.0	_BRACING
1514	802	758	CAE50x5	S 275	1.41	0.0	_BRACING
1515	757	803	CAE50x5	S 275	1.41	0.0	_BRACING
1516	805	761	CAE50x5	S 275	1.59	0.0	_BRACING
1517	760	806	CAE50x5	S 275	1.59	0.0	_BRACING
1518	808	764	CAE50x5	S 275	1.79	0.0	_BRACING
1519	763	809	CAE50x5	S 275	1.79	0.0	_BRACING
1520	811	767	CAE50x5	S 275	1.47	0.0	_BRACING
1521	766	812	CAE50x5	S 275	1.47	0.0	_BRACING
1522	814	770	CAE50x5	S 275	1.65	0.0	_BRACING
1523	769	815	CAE50x5	S 275	1.65	0.0	_BRACING
1524	817	773	CAE50x5	S 275	1.88	0.0	_BRACING
1525	772	818	CAE50x5	S 275	1.88	0.0	_BRACING
1526	820	776	CAE50x5	S 275	1.37	0.0	_BRACING
1527	775	821	CAE50x5	S 275	1.37	0.0	_BRACING
1528	823	779	CAE50x5	S 275	1.56	0.0	_BRACING
1529	778	824	CAE50x5	S 275	1.56	0.0	_BRACING
1530	826	782	CAE50x5	S 275	1.79	0.0	_BRACING
1531	781	827	CAE50x5	S 275	1.79	0.0	_BRACING
1532	829	785	CAE50x5	S 275	1.47	0.0	_BRACING
1533	784	830	CAE50x5	S 275	1.47	0.0	_BRACING
1534	832	788	CAE50x5	S 275	1.71	0.0	_BRACING
1535	787	833	CAE50x5	S 275	1.71	0.0	_BRACING
1536	835	791	CAE50x5	S 275	1.98	0.0	_BRACING
1537	790	836	CAE50x5	S 275	1.98	0.0	_BRACING
1538	838	794	CAE50x5	S 275	1.44	0.0	_BRACING
1539	793	839	CAE50x5	S 275	1.44	0.0	_BRACING
1540	757	8	CAE50x5	S 275	1.41	0.0	_BRACING
1541	7	758	CAE50x5	S 275	1.41	0.0	_BRACING
1542	760	11	CAE50x5	S 275	1.59	0.0	_BRACING
1543	10	761	CAE50x5	S 275	1.59	0.0	_BRACING
1544	763	14	CAE50x5	S 275	1.79	0.0	_BRACING
1545	13	764	CAE50x5	S 275	1.79	0.0	_BRACING
1546	766	17	CAE50x5	S 275	1.47	0.0	_BRACING
1547	16	767	CAE50x5	S 275	1.47	0.0	_BRACING
1548	769	20	CAE50x5	S 275	1.65	0.0	_BRACING
1549	19	770	CAE50x5	S 275	1.65	0.0	_BRACING
1550	772	23	CAE50x5	S 275	1.88	0.0	_BRACING
1551	22	773	CAE50x5	S 275	1.88	0.0	_BRACING
1552	775	26	CAE50x5	S 275	1.37	0.0	_BRACING
1553	25	776	CAE50x5	S 275	1.37	0.0	_BRACING
1554	778	29	CAE50x5	S 275	1.56	0.0	_BRACING
1555	28	779	CAE50x5	S 275	1.56	0.0	_BRACING
1556	781	32	CAE50x5	S 275	1.79	0.0	_BRACING
1557	31	782	CAE50x5	S 275	1.79	0.0	_BRACING
1558	784	35	CAE50x5	S 275	1.47	0.0	_BRACING
1559	34	785	CAE50x5	S 275	1.47	0.0	_BRACING
1560	787	38	CAE50x5	S 275	1.71	0.0	_BRACING
1561	37	788	CAE50x5	S 275	1.71	0.0	_BRACING
1562	790	41	CAE50x5	S 275	1.98	0.0	_BRACING
1563	40	791	CAE50x5	S 275	1.98	0.0	_BRACING
1564	793	43	CAE50x5	S 275	1.44	0.0	_BRACING
1565	45	794	CAE50x5	S 275	1.44	0.0	_BRACING
1566	409	845	CAE50x5	S 275	1.28	0.0	_BRACING
1567	844	410	CAE50x5	S 275	1.28	0.0	_BRACING

Bar	Node 1	Node 2	Section	Material	Length (m)	Gamma (Deg)	Type
1568	412	848	CAE50x5	S 275	1.41	0.0	_BRACING
1569	847	413	CAE50x5	S 275	1.41	0.0	_BRACING
1570	415	851	CAE50x5	S 275	1.59	0.0	_BRACING
1571	850	416	CAE50x5	S 275	1.59	0.0	_BRACING
1572	418	854	CAE50x5	S 275	1.79	0.0	_BRACING
1573	853	419	CAE50x5	S 275	1.79	0.0	_BRACING
1574	421	857	CAE50x5	S 275	1.47	0.0	_BRACING
1575	856	422	CAE50x5	S 275	1.47	0.0	_BRACING
1576	424	860	CAE50x5	S 275	1.65	0.0	_BRACING
1577	859	425	CAE50x5	S 275	1.65	0.0	_BRACING
1578	427	863	CAE50x5	S 275	1.88	0.0	_BRACING
1579	862	428	CAE50x5	S 275	1.88	0.0	_BRACING
1580	430	866	CAE50x5	S 275	1.37	0.0	_BRACING
1581	865	431	CAE50x5	S 275	1.37	0.0	_BRACING
1582	433	869	CAE50x5	S 275	1.56	0.0	_BRACING
1583	868	434	CAE50x5	S 275	1.56	0.0	_BRACING
1584	436	872	CAE50x5	S 275	1.79	0.0	_BRACING
1585	871	437	CAE50x5	S 275	1.79	0.0	_BRACING
1586	439	875	CAE50x5	S 275	1.47	0.0	_BRACING
1587	874	440	CAE50x5	S 275	1.47	0.0	_BRACING
1588	442	878	CAE50x5	S 275	1.71	0.0	_BRACING
1589	877	443	CAE50x5	S 275	1.71	0.0	_BRACING
1590	445	881	CAE50x5	S 275	1.98	0.0	_BRACING
1591	880	446	CAE50x5	S 275	1.98	0.0	_BRACING
1592	448	884	CAE50x5	S 275	1.44	0.0	_BRACING
1593	883	449	CAE50x5	S 275	1.44	0.0	_BRACING
1594	844	890	CAE50x5	S 275	1.28	0.0	_BRACING
1595	889	845	CAE50x5	S 275	1.28	0.0	_BRACING
1596	847	893	CAE50x5	S 275	1.41	0.0	_BRACING
1597	892	848	CAE50x5	S 275	1.41	0.0	_BRACING
1598	850	896	CAE50x5	S 275	1.59	0.0	_BRACING
1599	895	851	CAE50x5	S 275	1.59	0.0	_BRACING
1600	853	899	CAE50x5	S 275	1.79	0.0	_BRACING
1601	898	854	CAE50x5	S 275	1.79	0.0	_BRACING
1602	856	902	CAE50x5	S 275	1.47	0.0	_BRACING
1603	901	857	CAE50x5	S 275	1.47	0.0	_BRACING
1604	859	905	CAE50x5	S 275	1.65	0.0	_BRACING
1605	904	860	CAE50x5	S 275	1.65	0.0	_BRACING
1606	862	908	CAE50x5	S 275	1.88	0.0	_BRACING
1607	907	863	CAE50x5	S 275	1.88	0.0	_BRACING
1608	865	911	CAE50x5	S 275	1.37	0.0	_BRACING
1609	910	866	CAE50x5	S 275	1.37	0.0	_BRACING
1610	868	914	CAE50x5	S 275	1.56	0.0	_BRACING
1611	913	869	CAE50x5	S 275	1.56	0.0	_BRACING
1612	871	917	CAE50x5	S 275	1.79	0.0	_BRACING
1613	916	872	CAE50x5	S 275	1.79	0.0	_BRACING
1614	874	920	CAE50x5	S 275	1.47	0.0	_BRACING
1615	919	875	CAE50x5	S 275	1.47	0.0	_BRACING
1616	877	923	CAE50x5	S 275	1.71	0.0	_BRACING
1617	922	878	CAE50x5	S 275	1.71	0.0	_BRACING
1618	880	926	CAE50x5	S 275	1.98	0.0	_BRACING
1619	925	881	CAE50x5	S 275	1.98	0.0	_BRACING
1620	883	929	CAE50x5	S 275	1.44	0.0	_BRACING
1621	928	884	CAE50x5	S 275	1.44	0.0	_BRACING
1759	1240	1249	TREC80x40x5	S235	1.15	0.0	_BEAM-LT
1760	1249	1250	TREC80x40x5	S235	1.15	0.0	_BEAM-LT

Bar	Node 1	Node 2	Section	Material	Length (m)	Gamma (Deg)	Type
1761	1251	1231	TREC80x40x5	S235	1.15	0.0	_BEAM-LT
1762	1252	1251	TREC80x40x5	S235	1.15	0.0	_BEAM-LT
1781	1248	930	HE100A	S 275	0.85	90.0	_COLUMN
1782	1247	885	HE100A	S 275	0.85	90.0	_COLUMN
1783	1229	450	HE100A	S 275	0.85	90.0	_COLUMN
1792	1211	44	HE100A	S 275	0.85	90.0	_COLUMN
1793	1245	795	HE100A	S 275	0.85	90.0	_COLUMN
1794	1246	840	HE100A	S 275	0.85	90.0	_COLUMN
1795	1831	1832	HE100A	S 275	0.27	90.0	_COLUMN
1796	1832	1833	HE100A	S 275	0.90	0.0	_BEAM-LT
1797	1834	1835	HE100A	S 275	0.54	90.0	_COLUMN
1798	1835	1836	HE100A	S 275	0.90	0.0	_BEAM-LT
1799	1837	1838	HE100A	S 275	0.81	90.0	_COLUMN
1800	1838	1839	HE100A	S 275	0.90	0.0	_BEAM-LT
1801	1840	1841	HE100A	S 275	1.09	90.0	_COLUMN
1802	1841	1842	HE100A	S 275	0.90	0.0	_BEAM-LT
1803	1843	1844	HE100A	S 275	1.37	90.0	_COLUMN
1804	1844	1845	HE100A	S 275	0.90	0.0	_BEAM-LT
1805	1846	1847	HE100A	S 275	0.90	90.0	_COLUMN
1806	1847	1848	HE100A	S 275	0.90	0.0	_BEAM-LT
1807	1849	1850	HE100A	S 275	1.18	90.0	_COLUMN
1808	1850	1851	HE100A	S 275	0.90	0.0	_BEAM-LT
1809	1852	1853	HE100A	S 275	1.48	90.0	_COLUMN
1810	1853	1854	HE100A	S 275	0.90	0.0	_BEAM-LT
1811	1855	1856	HE100A	S 275	0.73	90.0	_COLUMN
1812	1856	1857	HE100A	S 275	0.90	0.0	_BEAM-LT
1813	1858	1859	HE100A	S 275	1.05	90.0	_COLUMN
1814	1859	1860	HE100A	S 275	0.90	0.0	_BEAM-LT
1815	1861	1862	HE100A	S 275	1.37	90.0	_COLUMN
1816	1862	1863	HE100A	S 275	0.90	0.0	_BEAM-LT
1817	1864	1865	HE100A	S 275	0.91	90.0	_COLUMN
1818	1865	1866	HE100A	S 275	0.90	0.0	_BEAM-LT
1819	1867	1868	HE100A	S 275	1.25	90.0	_COLUMN
1820	1868	1869	HE100A	S 275	0.90	0.0	_BEAM-LT
1821	1870	1871	HE100A	S 275	1.60	90.0	_COLUMN
1822	1871	1872	HE100A	S 275	0.90	0.0	_BEAM-LT
1823	1873	1874	HE100A	S 275	0.85	90.0	_COLUMN
1824	1889	1890	HE100A	S 275	0.27	90.0	_COLUMN
1825	1890	1891	HE100A	S 275	0.90	0.0	_BEAM-LT
1826	1892	1893	HE100A	S 275	0.54	90.0	_COLUMN
1827	1893	1894	HE100A	S 275	0.90	0.0	_BEAM-LT
1828	1895	1896	HE100A	S 275	0.81	90.0	_COLUMN
1829	1896	1897	HE100A	S 275	0.90	0.0	_BEAM-LT
1830	1898	1899	HE100A	S 275	1.09	90.0	_COLUMN
1831	1899	1900	HE100A	S 275	0.90	0.0	_BEAM-LT
1832	1901	1902	HE100A	S 275	1.37	90.0	_COLUMN
1833	1902	1903	HE100A	S 275	0.90	0.0	_BEAM-LT
1834	1904	1905	HE100A	S 275	0.90	90.0	_COLUMN
1835	1905	1906	HE100A	S 275	0.90	0.0	_BEAM-LT
1836	1907	1908	HE100A	S 275	1.18	90.0	_COLUMN
1837	1908	1909	HE100A	S 275	0.90	0.0	_BEAM-LT
1838	1910	1911	HE100A	S 275	1.48	90.0	_COLUMN
1839	1911	1912	HE100A	S 275	0.90	0.0	_BEAM-LT
1840	1913	1914	HE100A	S 275	0.73	90.0	_COLUMN
1841	1914	1915	HE100A	S 275	0.90	0.0	_BEAM-LT
1842	1916	1917	HE100A	S 275	1.05	90.0	_COLUMN

Bar	Node 1	Node 2	Section	Material	Length (m)	Gamma (Deg)	Type
1843	1917	1918	HE100A	S 275	0.90	0.0	_BEAM-LT
1844	1919	1920	HE100A	S 275	1.37	90.0	_COLUMN
1845	1920	1921	HE100A	S 275	0.90	0.0	_BEAM-LT
1846	1922	1923	HE100A	S 275	0.91	90.0	_COLUMN
1847	1923	1924	HE100A	S 275	0.90	0.0	_BEAM-LT
1848	1925	1926	HE100A	S 275	1.25	90.0	_COLUMN
1849	1926	1927	HE100A	S 275	0.90	0.0	_BEAM-LT
1850	1928	1929	HE100A	S 275	1.60	90.0	_COLUMN
1851	1929	1930	HE100A	S 275	0.90	0.0	_BEAM-LT
1852	1931	1932	HE100A	S 275	0.85	90.0	_COLUMN
1853	1947	1948	HE100A	S 275	0.27	90.0	_COLUMN
1854	1948	1949	HE100A	S 275	0.90	0.0	_BEAM-LT
1855	1950	1951	HE100A	S 275	0.54	90.0	_COLUMN
1856	1951	1952	HE100A	S 275	0.90	0.0	_BEAM-LT
1857	1953	1954	HE100A	S 275	0.81	90.0	_COLUMN
1858	1954	1955	HE100A	S 275	0.90	0.0	_BEAM-LT
1859	1956	1957	HE100A	S 275	1.09	90.0	_COLUMN
1860	1957	1958	HE100A	S 275	0.90	0.0	_BEAM-LT
1861	1959	1960	HE100A	S 275	1.37	90.0	_COLUMN
1862	1960	1961	HE100A	S 275	0.90	0.0	_BEAM-LT
1863	1962	1963	HE100A	S 275	0.90	90.0	_COLUMN
1864	1963	1964	HE100A	S 275	0.90	0.0	_BEAM-LT
1865	1965	1966	HE100A	S 275	1.18	90.0	_COLUMN
1866	1966	1967	HE100A	S 275	0.90	0.0	_BEAM-LT
1867	1968	1969	HE100A	S 275	1.48	90.0	_COLUMN
1868	1969	1970	HE100A	S 275	0.90	0.0	_BEAM-LT
1869	1971	1972	HE100A	S 275	0.73	90.0	_COLUMN
1870	1972	1973	HE100A	S 275	0.90	0.0	_BEAM-LT
1871	1974	1975	HE100A	S 275	1.05	90.0	_COLUMN
1872	1975	1976	HE100A	S 275	0.90	0.0	_BEAM-LT
1873	1977	1978	HE100A	S 275	1.37	90.0	_COLUMN
1874	1978	1979	HE100A	S 275	0.90	0.0	_BEAM-LT
1875	1980	1981	HE100A	S 275	0.91	90.0	_COLUMN
1876	1981	1982	HE100A	S 275	0.90	0.0	_BEAM-LT
1877	1983	1984	HE100A	S 275	1.25	90.0	_COLUMN
1878	1984	1985	HE100A	S 275	0.90	0.0	_BEAM-LT
1879	1986	1987	HE100A	S 275	1.60	90.0	_COLUMN
1880	1987	1988	HE100A	S 275	0.90	0.0	_BEAM-LT
1881	1989	1990	HE100A	S 275	0.85	90.0	_COLUMN
1882	2005	2006	HE100A	S 275	0.27	90.0	_COLUMN
1883	2006	2007	HE100A	S 275	0.90	0.0	_BEAM-LT
1884	2008	2009	HE100A	S 275	0.54	90.0	_COLUMN
1885	2009	2010	HE100A	S 275	0.90	0.0	_BEAM-LT
1886	2011	2012	HE100A	S 275	0.81	90.0	_COLUMN
1887	2012	2013	HE100A	S 275	0.90	0.0	_BEAM-LT
1888	2014	2015	HE100A	S 275	1.09	90.0	_COLUMN
1889	2015	2016	HE100A	S 275	0.90	0.0	_BEAM-LT
1890	2017	2018	HE100A	S 275	1.37	90.0	_COLUMN
1891	2018	2019	HE100A	S 275	0.90	0.0	_BEAM-LT
1892	2020	2021	HE100A	S 275	0.90	90.0	_COLUMN
1893	2021	2022	HE100A	S 275	0.90	0.0	_BEAM-LT
1894	2023	2024	HE100A	S 275	1.18	90.0	_COLUMN
1895	2024	2025	HE100A	S 275	0.90	0.0	_BEAM-LT
1896	2026	2027	HE100A	S 275	1.48	90.0	_COLUMN
1897	2027	2028	HE100A	S 275	0.90	0.0	_BEAM-LT
1898	2029	2030	HE100A	S 275	0.73	90.0	_COLUMN

Bar	Node 1	Node 2	Section	Material	Length (m)	Gamma (Deg)	Type
1899	2030	2031	HE100A	S 275	0.90	0.0	_BEAM-LT
1900	2032	2033	HE100A	S 275	1.05	90.0	_COLUMN
1901	2033	2034	HE100A	S 275	0.90	0.0	_BEAM-LT
1902	2035	2036	HE100A	S 275	1.37	90.0	_COLUMN
1903	2036	2037	HE100A	S 275	0.90	0.0	_BEAM-LT
1904	2038	2039	HE100A	S 275	0.91	90.0	_COLUMN
1905	2039	2040	HE100A	S 275	0.90	0.0	_BEAM-LT
1906	2041	2042	HE100A	S 275	1.25	90.0	_COLUMN
1907	2042	2043	HE100A	S 275	0.90	0.0	_BEAM-LT
1908	2044	2045	HE100A	S 275	1.60	90.0	_COLUMN
1909	2045	2046	HE100A	S 275	0.90	0.0	_BEAM-LT
1910	2047	2048	HE100A	S 275	0.85	90.0	_COLUMN
1911	2063	2064	HE100A	S 275	0.27	90.0	_COLUMN
1912	2064	2065	HE100A	S 275	0.90	0.0	_BEAM-LT
1913	2066	2067	HE100A	S 275	0.54	90.0	_COLUMN
1914	2067	2068	HE100A	S 275	0.90	0.0	_BEAM-LT
1915	2069	2070	HE100A	S 275	0.81	90.0	_COLUMN
1916	2070	2071	HE100A	S 275	0.90	0.0	_BEAM-LT
1917	2072	2073	HE100A	S 275	1.09	90.0	_COLUMN
1918	2073	2074	HE100A	S 275	0.90	0.0	_BEAM-LT
1919	2075	2076	HE100A	S 275	1.37	90.0	_COLUMN
1920	2076	2077	HE100A	S 275	0.90	0.0	_BEAM-LT
1921	2078	2079	HE100A	S 275	0.90	90.0	_COLUMN
1922	2079	2080	HE100A	S 275	0.90	0.0	_BEAM-LT
1923	2081	2082	HE100A	S 275	1.18	90.0	_COLUMN
1924	2082	2083	HE100A	S 275	0.90	0.0	_BEAM-LT
1925	2084	2085	HE100A	S 275	1.48	90.0	_COLUMN
1926	2085	2086	HE100A	S 275	0.90	0.0	_BEAM-LT
1927	2087	2088	HE100A	S 275	0.73	90.0	_COLUMN
1928	2088	2089	HE100A	S 275	0.90	0.0	_BEAM-LT
1929	2090	2091	HE100A	S 275	1.05	90.0	_COLUMN
1930	2091	2092	HE100A	S 275	0.90	0.0	_BEAM-LT
1931	2093	2094	HE100A	S 275	1.37	90.0	_COLUMN
1932	2094	2095	HE100A	S 275	0.90	0.0	_BEAM-LT
1933	2096	2097	HE100A	S 275	0.91	90.0	_COLUMN
1934	2097	2098	HE100A	S 275	0.90	0.0	_BEAM-LT
1935	2099	2100	HE100A	S 275	1.25	90.0	_COLUMN
1936	2100	2101	HE100A	S 275	0.90	0.0	_BEAM-LT
1937	2102	2103	HE100A	S 275	1.60	90.0	_COLUMN
1938	2103	2104	HE100A	S 275	0.90	0.0	_BEAM-LT
1939	2105	2106	HE100A	S 275	0.85	90.0	_COLUMN
1940	2121	2122	HE100A	S 275	0.27	90.0	_COLUMN
1941	2122	2123	HE100A	S 275	0.90	0.0	_BEAM-LT
1942	2124	2125	HE100A	S 275	0.54	90.0	_COLUMN
1943	2125	2126	HE100A	S 275	0.90	0.0	_BEAM-LT
1944	2127	2128	HE100A	S 275	0.81	90.0	_COLUMN
1945	2128	2129	HE100A	S 275	0.90	0.0	_BEAM-LT
1946	2130	2131	HE100A	S 275	1.09	90.0	_COLUMN
1947	2131	2132	HE100A	S 275	0.90	0.0	_BEAM-LT
1948	2133	2134	HE100A	S 275	1.37	90.0	_COLUMN
1949	2134	2135	HE100A	S 275	0.90	0.0	_BEAM-LT
1950	2136	2137	HE100A	S 275	0.90	90.0	_COLUMN
1951	2137	2138	HE100A	S 275	0.90	0.0	_BEAM-LT
1952	2139	2140	HE100A	S 275	1.18	90.0	_COLUMN
1953	2140	2141	HE100A	S 275	0.90	0.0	_BEAM-LT
1954	2142	2143	HE100A	S 275	1.48	90.0	_COLUMN

Bar	Node 1	Node 2	Section	Material	Length (m)	Gamma (Deg)	Type
1955	2143	2144	HE100A	S 275	0.90	0.0	_BEAM-LT
1956	2145	2146	HE100A	S 275	0.73	90.0	_COLUMN
1957	2146	2147	HE100A	S 275	0.90	0.0	_BEAM-LT
1958	2148	2149	HE100A	S 275	1.05	90.0	_COLUMN
1959	2149	2150	HE100A	S 275	0.90	0.0	_BEAM-LT
1960	2151	2152	HE100A	S 275	1.37	90.0	_COLUMN
1961	2152	2153	HE100A	S 275	0.90	0.0	_BEAM-LT
1962	2154	2155	HE100A	S 275	0.91	90.0	_COLUMN
1963	2155	2156	HE100A	S 275	0.90	0.0	_BEAM-LT
1964	2157	2158	HE100A	S 275	1.25	90.0	_COLUMN
1965	2158	2159	HE100A	S 275	0.90	0.0	_BEAM-LT
1966	2160	2161	HE100A	S 275	1.60	90.0	_COLUMN
1967	2161	2162	HE100A	S 275	0.90	0.0	_BEAM-LT
1968	2163	2164	HE100A	S 275	0.85	90.0	_COLUMN
1969	2	1832	TCAR80x5	S235	1.48	0.0	_BEAM-LT
1970	964	1875	TCAR80x5	S235	1.48	0.0	_BEAM-LT
1971	5	1835	TCAR80x5	S235	1.48	0.0	_BEAM-LT
1972	974	1876	TCAR80x5	S235	1.48	0.0	_BEAM-LT
1973	994	1877	TCAR80x5	S235	1.48	0.0	_BEAM-LT
1974	1004	1878	TCAR80x5	S235	1.48	0.0	_BEAM-LT
1975	1006	1879	TCAR80x5	S235	1.48	0.0	_BEAM-LT
1976	1054	1880	TCAR80x5	S235	1.48	0.0	_BEAM-LT
1977	1064	1881	TCAR80x5	S235	1.48	0.0	_BEAM-LT
1978	1085	1882	TCAR80x5	S235	1.48	0.0	_BEAM-LT
1979	1095	1883	TCAR80x5	S235	1.48	0.0	_BEAM-LT
1980	1105	1884	TCAR80x5	S235	1.48	0.0	_BEAM-LT
1981	1115	1885	TCAR80x5	S235	1.48	0.0	_BEAM-LT
1982	1117	1886	TCAR80x5	S235	1.48	0.0	_BEAM-LT
1983	1119	1887	TCAR80x5	S235	1.48	0.0	_BEAM-LT
1984	1121	1888	TCAR80x5	S235	1.48	0.0	_BEAM-LT
1985	8	1838	TCAR80x5	S235	1.48	0.0	_BEAM-LT
1986	11	1841	TCAR80x5	S235	1.48	0.0	_BEAM-LT
1987	14	1844	TCAR80x5	S235	1.48	0.0	_BEAM-LT
1988	17	1847	TCAR80x5	S235	1.48	0.0	_BEAM-LT
1989	20	1850	TCAR80x5	S235	1.48	0.0	_BEAM-LT
1990	23	1853	TCAR80x5	S235	1.48	0.0	_BEAM-LT
1991	26	1856	TCAR80x5	S235	1.48	0.0	_BEAM-LT
1992	29	1859	TCAR80x5	S235	1.48	0.0	_BEAM-LT
1993	32	1862	TCAR80x5	S235	1.48	0.0	_BEAM-LT
1994	35	1865	TCAR80x5	S235	1.48	0.0	_BEAM-LT
1995	38	1868	TCAR80x5	S235	1.48	0.0	_BEAM-LT
1996	41	1871	TCAR80x5	S235	1.48	0.0	_BEAM-LT
1997	43	1874	TCAR80x5	S235	1.48	0.0	_BEAM-LT
1998	45	1874	CAE50x5	S 275	1.71	0.0	_BRACING
1999	1873	43	CAE50x5	S 275	1.71	0.0	_BRACING
2000	40	1871	CAE50x5	S 275	2.18	0.0	_BRACING
2001	1870	41	CAE50x5	S 275	2.18	0.0	_BRACING
2002	37	1868	CAE50x5	S 275	1.94	0.0	_BRACING
2003	1867	38	CAE50x5	S 275	1.94	0.0	_BRACING
2004	34	1865	CAE50x5	S 275	1.74	0.0	_BRACING
2005	1864	35	CAE50x5	S 275	1.74	0.0	_BRACING
2006	31	1862	CAE50x5	S 275	2.02	0.0	_BRACING
2007	1861	32	CAE50x5	S 275	2.02	0.0	_BRACING
2008	28	1859	CAE50x5	S 275	1.81	0.0	_BRACING
2009	1858	29	CAE50x5	S 275	1.81	0.0	_BRACING
2010	25	1856	CAE50x5	S 275	1.65	0.0	_BRACING

Bar	Node 1	Node 2	Section	Material	Length (m)	Gamma (Deg)	Type
2011	1855	26	CAE50x5	S 275	1.65	0.0	_BRACING
2012	22	1853	CAE50x5	S 275	2.09	0.0	_BRACING
2013	1852	23	CAE50x5	S 275	2.09	0.0	_BRACING
2014	19	1850	CAE50x5	S 275	1.89	0.0	_BRACING
2015	1849	20	CAE50x5	S 275	1.89	0.0	_BRACING
2016	16	1847	CAE50x5	S 275	1.73	0.0	_BRACING
2017	1846	17	CAE50x5	S 275	1.73	0.0	_BRACING
2018	13	1844	CAE50x5	S 275	2.02	0.0	_BRACING
2019	1843	14	CAE50x5	S 275	2.02	0.0	_BRACING
2020	10	1841	CAE50x5	S 275	1.84	0.0	_BRACING
2021	1840	11	CAE50x5	S 275	1.84	0.0	_BRACING
2022	7	1838	CAE50x5	S 275	1.69	0.0	_BRACING
2023	1837	8	CAE50x5	S 275	1.69	0.0	_BRACING
2024	4	1835	CAE50x5	S 275	1.58	0.0	_BRACING
2025	1834	5	CAE50x5	S 275	1.58	0.0	_BRACING
2028	1832	1890	TCAR80x5	S235	1.48	0.0	_BEAM-LT
2029	1875	1933	TCAR80x5	S235	1.48	0.0	_BEAM-LT
2030	1835	1893	TCAR80x5	S235	1.48	0.0	_BEAM-LT
2031	1876	1934	TCAR80x5	S235	1.48	0.0	_BEAM-LT
2032	1877	1935	TCAR80x5	S235	1.48	0.0	_BEAM-LT
2033	1878	1936	TCAR80x5	S235	1.48	0.0	_BEAM-LT
2034	1879	1937	TCAR80x5	S235	1.48	0.0	_BEAM-LT
2035	1880	1938	TCAR80x5	S235	1.48	0.0	_BEAM-LT
2036	1881	1939	TCAR80x5	S235	1.48	0.0	_BEAM-LT
2037	1882	1940	TCAR80x5	S235	1.48	0.0	_BEAM-LT
2038	1883	1941	TCAR80x5	S235	1.48	0.0	_BEAM-LT
2039	1884	1942	TCAR80x5	S235	1.48	0.0	_BEAM-LT
2040	1885	1943	TCAR80x5	S235	1.48	0.0	_BEAM-LT
2041	1886	1944	TCAR80x5	S235	1.48	0.0	_BEAM-LT
2042	1887	1945	TCAR80x5	S235	1.48	0.0	_BEAM-LT
2043	1888	1946	TCAR80x5	S235	1.48	0.0	_BEAM-LT
2044	1838	1896	TCAR80x5	S235	1.48	0.0	_BEAM-LT
2045	1841	1899	TCAR80x5	S235	1.48	0.0	_BEAM-LT
2046	1844	1902	TCAR80x5	S235	1.48	0.0	_BEAM-LT
2047	1847	1905	TCAR80x5	S235	1.48	0.0	_BEAM-LT
2048	1850	1908	TCAR80x5	S235	1.48	0.0	_BEAM-LT
2049	1853	1911	TCAR80x5	S235	1.48	0.0	_BEAM-LT
2050	1856	1914	TCAR80x5	S235	1.48	0.0	_BEAM-LT
2051	1859	1917	TCAR80x5	S235	1.48	0.0	_BEAM-LT
2052	1862	1920	TCAR80x5	S235	1.48	0.0	_BEAM-LT
2053	1865	1923	TCAR80x5	S235	1.48	0.0	_BEAM-LT
2054	1868	1926	TCAR80x5	S235	1.48	0.0	_BEAM-LT
2055	1871	1929	TCAR80x5	S235	1.48	0.0	_BEAM-LT
2056	1874	1932	TCAR80x5	S235	1.48	0.0	_BEAM-LT
2057	1873	1932	CAE50x5	S 275	1.71	0.0	_BRACING
2058	1931	1874	CAE50x5	S 275	1.71	0.0	_BRACING
2059	1870	1929	CAE50x5	S 275	2.18	0.0	_BRACING
2060	1928	1871	CAE50x5	S 275	2.18	0.0	_BRACING
2061	1867	1926	CAE50x5	S 275	1.94	0.0	_BRACING
2062	1925	1868	CAE50x5	S 275	1.94	0.0	_BRACING
2063	1864	1923	CAE50x5	S 275	1.74	0.0	_BRACING
2064	1922	1865	CAE50x5	S 275	1.74	0.0	_BRACING
2065	1861	1920	CAE50x5	S 275	2.02	0.0	_BRACING
2066	1919	1862	CAE50x5	S 275	2.02	0.0	_BRACING
2067	1858	1917	CAE50x5	S 275	1.81	0.0	_BRACING
2068	1916	1859	CAE50x5	S 275	1.81	0.0	_BRACING

Bar	Node 1	Node 2	Section	Material	Length (m)	Gamma (Deg)	Type
2069	1855	1914	CAE50x5	S 275	1.65	0.0	_BRACING
2070	1913	1856	CAE50x5	S 275	1.65	0.0	_BRACING
2071	1852	1911	CAE50x5	S 275	2.09	0.0	_BRACING
2072	1910	1853	CAE50x5	S 275	2.09	0.0	_BRACING
2073	1849	1908	CAE50x5	S 275	1.89	0.0	_BRACING
2074	1907	1850	CAE50x5	S 275	1.89	0.0	_BRACING
2075	1846	1905	CAE50x5	S 275	1.73	0.0	_BRACING
2076	1904	1847	CAE50x5	S 275	1.73	0.0	_BRACING
2077	1843	1902	CAE50x5	S 275	2.02	0.0	_BRACING
2078	1901	1844	CAE50x5	S 275	2.02	0.0	_BRACING
2079	1840	1899	CAE50x5	S 275	1.84	0.0	_BRACING
2080	1898	1841	CAE50x5	S 275	1.84	0.0	_BRACING
2081	1837	1896	CAE50x5	S 275	1.69	0.0	_BRACING
2082	1895	1838	CAE50x5	S 275	1.69	0.0	_BRACING
2083	1834	1893	CAE50x5	S 275	1.58	0.0	_BRACING
2084	1892	1835	CAE50x5	S 275	1.58	0.0	_BRACING
2087	1890	1948	TCAR80x5	S235	1.48	0.0	_BEAM-LT
2088	1933	1991	TCAR80x5	S235	1.48	0.0	_BEAM-LT
2089	1893	1951	TCAR80x5	S235	1.48	0.0	_BEAM-LT
2090	1934	1992	TCAR80x5	S235	1.48	0.0	_BEAM-LT
2091	1935	1993	TCAR80x5	S235	1.48	0.0	_BEAM-LT
2092	1936	1994	TCAR80x5	S235	1.48	0.0	_BEAM-LT
2093	1937	1995	TCAR80x5	S235	1.48	0.0	_BEAM-LT
2094	1938	1996	TCAR80x5	S235	1.48	0.0	_BEAM-LT
2095	1939	1997	TCAR80x5	S235	1.48	0.0	_BEAM-LT
2096	1940	1998	TCAR80x5	S235	1.48	0.0	_BEAM-LT
2097	1941	1999	TCAR80x5	S235	1.48	0.0	_BEAM-LT
2098	1942	2000	TCAR80x5	S235	1.48	0.0	_BEAM-LT
2099	1943	2001	TCAR80x5	S235	1.48	0.0	_BEAM-LT
2100	1944	2002	TCAR80x5	S235	1.48	0.0	_BEAM-LT
2101	1945	2003	TCAR80x5	S235	1.48	0.0	_BEAM-LT
2102	1946	2004	TCAR80x5	S235	1.48	0.0	_BEAM-LT
2103	1896	1954	TCAR80x5	S235	1.48	0.0	_BEAM-LT
2104	1899	1957	TCAR80x5	S235	1.48	0.0	_BEAM-LT
2105	1902	1960	TCAR80x5	S235	1.48	0.0	_BEAM-LT
2106	1905	1963	TCAR80x5	S235	1.48	0.0	_BEAM-LT
2107	1908	1966	TCAR80x5	S235	1.48	0.0	_BEAM-LT
2108	1911	1969	TCAR80x5	S235	1.48	0.0	_BEAM-LT
2109	1914	1972	TCAR80x5	S235	1.48	0.0	_BEAM-LT
2110	1917	1975	TCAR80x5	S235	1.48	0.0	_BEAM-LT
2111	1920	1978	TCAR80x5	S235	1.48	0.0	_BEAM-LT
2112	1923	1981	TCAR80x5	S235	1.48	0.0	_BEAM-LT
2113	1926	1984	TCAR80x5	S235	1.48	0.0	_BEAM-LT
2114	1929	1987	TCAR80x5	S235	1.48	0.0	_BEAM-LT
2115	1932	1990	TCAR80x5	S235	1.48	0.0	_BEAM-LT
2116	1931	1990	CAE50x5	S 275	1.71	0.0	_BRACING
2117	1989	1932	CAE50x5	S 275	1.71	0.0	_BRACING
2118	1928	1987	CAE50x5	S 275	2.18	0.0	_BRACING
2119	1986	1929	CAE50x5	S 275	2.18	0.0	_BRACING
2120	1925	1984	CAE50x5	S 275	1.94	0.0	_BRACING
2121	1983	1926	CAE50x5	S 275	1.94	0.0	_BRACING
2122	1922	1981	CAE50x5	S 275	1.74	0.0	_BRACING
2123	1980	1923	CAE50x5	S 275	1.74	0.0	_BRACING
2124	1919	1978	CAE50x5	S 275	2.02	0.0	_BRACING
2125	1977	1920	CAE50x5	S 275	2.02	0.0	_BRACING
2126	1916	1975	CAE50x5	S 275	1.81	0.0	_BRACING

Bar	Node 1	Node 2	Section	Material	Length (m)	Gamma (Deg)	Type
2127	1974	1917	CAE50x5	S 275	1.81	0.0	_BRACING
2128	1913	1972	CAE50x5	S 275	1.65	0.0	_BRACING
2129	1971	1914	CAE50x5	S 275	1.65	0.0	_BRACING
2130	1910	1969	CAE50x5	S 275	2.09	0.0	_BRACING
2131	1968	1911	CAE50x5	S 275	2.09	0.0	_BRACING
2132	1907	1966	CAE50x5	S 275	1.89	0.0	_BRACING
2133	1965	1908	CAE50x5	S 275	1.89	0.0	_BRACING
2134	1904	1963	CAE50x5	S 275	1.73	0.0	_BRACING
2135	1962	1905	CAE50x5	S 275	1.73	0.0	_BRACING
2136	1901	1960	CAE50x5	S 275	2.02	0.0	_BRACING
2137	1959	1902	CAE50x5	S 275	2.02	0.0	_BRACING
2138	1898	1957	CAE50x5	S 275	1.84	0.0	_BRACING
2139	1956	1899	CAE50x5	S 275	1.84	0.0	_BRACING
2140	1895	1954	CAE50x5	S 275	1.69	0.0	_BRACING
2141	1953	1896	CAE50x5	S 275	1.69	0.0	_BRACING
2142	1892	1951	CAE50x5	S 275	1.58	0.0	_BRACING
2143	1950	1893	CAE50x5	S 275	1.58	0.0	_BRACING
2146	1948	2006	TCAR80x5	S235	1.48	0.0	_BEAM-LT
2147	1991	2049	TCAR80x5	S235	1.48	0.0	_BEAM-LT
2148	1951	2009	TCAR80x5	S235	1.48	0.0	_BEAM-LT
2149	1992	2050	TCAR80x5	S235	1.48	0.0	_BEAM-LT
2150	1993	2051	TCAR80x5	S235	1.48	0.0	_BEAM-LT
2151	1994	2052	TCAR80x5	S235	1.48	0.0	_BEAM-LT
2152	1995	2053	TCAR80x5	S235	1.48	0.0	_BEAM-LT
2153	1996	2054	TCAR80x5	S235	1.48	0.0	_BEAM-LT
2154	1997	2055	TCAR80x5	S235	1.48	0.0	_BEAM-LT
2155	1998	2056	TCAR80x5	S235	1.48	0.0	_BEAM-LT
2156	1999	2057	TCAR80x5	S235	1.48	0.0	_BEAM-LT
2157	2000	2058	TCAR80x5	S235	1.48	0.0	_BEAM-LT
2158	2001	2059	TCAR80x5	S235	1.48	0.0	_BEAM-LT
2159	2002	2060	TCAR80x5	S235	1.48	0.0	_BEAM-LT
2160	2003	2061	TCAR80x5	S235	1.48	0.0	_BEAM-LT
2161	2004	2062	TCAR80x5	S235	1.48	0.0	_BEAM-LT
2162	1954	2012	TCAR80x5	S235	1.48	0.0	_BEAM-LT
2163	1957	2015	TCAR80x5	S235	1.48	0.0	_BEAM-LT
2164	1960	2018	TCAR80x5	S235	1.48	0.0	_BEAM-LT
2165	1963	2021	TCAR80x5	S235	1.48	0.0	_BEAM-LT
2166	1966	2024	TCAR80x5	S235	1.48	0.0	_BEAM-LT
2167	1969	2027	TCAR80x5	S235	1.48	0.0	_BEAM-LT
2168	1972	2030	TCAR80x5	S235	1.48	0.0	_BEAM-LT
2169	1975	2033	TCAR80x5	S235	1.48	0.0	_BEAM-LT
2170	1978	2036	TCAR80x5	S235	1.48	0.0	_BEAM-LT
2171	1981	2039	TCAR80x5	S235	1.48	0.0	_BEAM-LT
2172	1984	2042	TCAR80x5	S235	1.48	0.0	_BEAM-LT
2173	1987	2045	TCAR80x5	S235	1.48	0.0	_BEAM-LT
2174	1990	2048	TCAR80x5	S235	1.48	0.0	_BEAM-LT
2175	1989	2048	CAE50x5	S 275	1.71	0.0	_BRACING
2176	2047	1990	CAE50x5	S 275	1.71	0.0	_BRACING
2177	1986	2045	CAE50x5	S 275	2.18	0.0	_BRACING
2178	2044	1987	CAE50x5	S 275	2.18	0.0	_BRACING
2179	1983	2042	CAE50x5	S 275	1.94	0.0	_BRACING
2180	2041	1984	CAE50x5	S 275	1.94	0.0	_BRACING
2181	1980	2039	CAE50x5	S 275	1.74	0.0	_BRACING
2182	2038	1981	CAE50x5	S 275	1.74	0.0	_BRACING
2183	1977	2036	CAE50x5	S 275	2.02	0.0	_BRACING
2184	2035	1978	CAE50x5	S 275	2.02	0.0	_BRACING

Bar	Node 1	Node 2	Section	Material	Length (m)	Gamma (Deg)	Type
2185	1974	2033	CAE50x5	S 275	1.81	0.0	_BRACING
2186	2032	1975	CAE50x5	S 275	1.81	0.0	_BRACING
2187	1971	2030	CAE50x5	S 275	1.65	0.0	_BRACING
2188	2029	1972	CAE50x5	S 275	1.65	0.0	_BRACING
2189	1968	2027	CAE50x5	S 275	2.09	0.0	_BRACING
2190	2026	1969	CAE50x5	S 275	2.09	0.0	_BRACING
2191	1965	2024	CAE50x5	S 275	1.89	0.0	_BRACING
2192	2023	1966	CAE50x5	S 275	1.89	0.0	_BRACING
2193	1962	2021	CAE50x5	S 275	1.73	0.0	_BRACING
2194	2020	1963	CAE50x5	S 275	1.73	0.0	_BRACING
2195	1959	2018	CAE50x5	S 275	2.02	0.0	_BRACING
2196	2017	1960	CAE50x5	S 275	2.02	0.0	_BRACING
2197	1956	2015	CAE50x5	S 275	1.84	0.0	_BRACING
2198	2014	1957	CAE50x5	S 275	1.84	0.0	_BRACING
2199	1953	2012	CAE50x5	S 275	1.69	0.0	_BRACING
2200	2011	1954	CAE50x5	S 275	1.69	0.0	_BRACING
2201	1950	2009	CAE50x5	S 275	1.58	0.0	_BRACING
2202	2008	1951	CAE50x5	S 275	1.58	0.0	_BRACING
2205	2006	2064	TCAR80x5	S235	1.48	0.0	_BEAM-LT
2206	2049	2107	TCAR80x5	S235	1.48	0.0	_BEAM-LT
2207	2009	2067	TCAR80x5	S235	1.48	0.0	_BEAM-LT
2208	2050	2108	TCAR80x5	S235	1.48	0.0	_BEAM-LT
2209	2051	2109	TCAR80x5	S235	1.48	0.0	_BEAM-LT
2210	2052	2110	TCAR80x5	S235	1.48	0.0	_BEAM-LT
2211	2053	2111	TCAR80x5	S235	1.48	0.0	_BEAM-LT
2212	2054	2112	TCAR80x5	S235	1.48	0.0	_BEAM-LT
2213	2055	2113	TCAR80x5	S235	1.48	0.0	_BEAM-LT
2214	2056	2114	TCAR80x5	S235	1.48	0.0	_BEAM-LT
2215	2057	2115	TCAR80x5	S235	1.48	0.0	_BEAM-LT
2216	2058	2116	TCAR80x5	S235	1.48	0.0	_BEAM-LT
2217	2059	2117	TCAR80x5	S235	1.48	0.0	_BEAM-LT
2218	2060	2118	TCAR80x5	S235	1.48	0.0	_BEAM-LT
2219	2061	2119	TCAR80x5	S235	1.48	0.0	_BEAM-LT
2220	2062	2120	TCAR80x5	S235	1.48	0.0	_BEAM-LT
2221	2012	2070	TCAR80x5	S235	1.48	0.0	_BEAM-LT
2222	2015	2073	TCAR80x5	S235	1.48	0.0	_BEAM-LT
2223	2018	2076	TCAR80x5	S235	1.48	0.0	_BEAM-LT
2224	2021	2079	TCAR80x5	S235	1.48	0.0	_BEAM-LT
2225	2024	2082	TCAR80x5	S235	1.48	0.0	_BEAM-LT
2226	2027	2085	TCAR80x5	S235	1.48	0.0	_BEAM-LT
2227	2030	2088	TCAR80x5	S235	1.48	0.0	_BEAM-LT
2228	2033	2091	TCAR80x5	S235	1.48	0.0	_BEAM-LT
2229	2036	2094	TCAR80x5	S235	1.48	0.0	_BEAM-LT
2230	2039	2097	TCAR80x5	S235	1.48	0.0	_BEAM-LT
2231	2042	2100	TCAR80x5	S235	1.48	0.0	_BEAM-LT
2232	2045	2103	TCAR80x5	S235	1.48	0.0	_BEAM-LT
2233	2048	2106	TCAR80x5	S235	1.48	0.0	_BEAM-LT
2234	2047	2106	CAE50x5	S 275	1.71	0.0	_BRACING
2235	2105	2048	CAE50x5	S 275	1.71	0.0	_BRACING
2236	2044	2103	CAE50x5	S 275	2.18	0.0	_BRACING
2237	2102	2045	CAE50x5	S 275	2.18	0.0	_BRACING
2238	2041	2100	CAE50x5	S 275	1.94	0.0	_BRACING
2239	2099	2042	CAE50x5	S 275	1.94	0.0	_BRACING
2240	2038	2097	CAE50x5	S 275	1.74	0.0	_BRACING
2241	2096	2039	CAE50x5	S 275	1.74	0.0	_BRACING
2242	2035	2094	CAE50x5	S 275	2.02	0.0	_BRACING

Bar	Node 1	Node 2	Section	Material	Length (m)	Gamma (Deg)	Type
2243	2093	2036	CAE50x5	S 275	2.02	0.0	_BRACING
2244	2032	2091	CAE50x5	S 275	1.81	0.0	_BRACING
2245	2090	2033	CAE50x5	S 275	1.81	0.0	_BRACING
2246	2029	2088	CAE50x5	S 275	1.65	0.0	_BRACING
2247	2087	2030	CAE50x5	S 275	1.65	0.0	_BRACING
2248	2026	2085	CAE50x5	S 275	2.09	0.0	_BRACING
2249	2084	2027	CAE50x5	S 275	2.09	0.0	_BRACING
2250	2023	2082	CAE50x5	S 275	1.89	0.0	_BRACING
2251	2081	2024	CAE50x5	S 275	1.89	0.0	_BRACING
2252	2020	2079	CAE50x5	S 275	1.73	0.0	_BRACING
2253	2078	2021	CAE50x5	S 275	1.73	0.0	_BRACING
2254	2017	2076	CAE50x5	S 275	2.02	0.0	_BRACING
2255	2075	2018	CAE50x5	S 275	2.02	0.0	_BRACING
2256	2014	2073	CAE50x5	S 275	1.84	0.0	_BRACING
2257	2072	2015	CAE50x5	S 275	1.84	0.0	_BRACING
2258	2011	2070	CAE50x5	S 275	1.69	0.0	_BRACING
2259	2069	2012	CAE50x5	S 275	1.69	0.0	_BRACING
2260	2008	2067	CAE50x5	S 275	1.58	0.0	_BRACING
2261	2066	2009	CAE50x5	S 275	1.58	0.0	_BRACING
2264	2064	2122	TCAR80x5	S235	1.48	0.0	_BEAM-LT
2265	2107	2165	TCAR80x5	S235	1.48	0.0	_BEAM-LT
2266	2067	2125	TCAR80x5	S235	1.48	0.0	_BEAM-LT
2267	2108	2166	TCAR80x5	S235	1.48	0.0	_BEAM-LT
2268	2109	2167	TCAR80x5	S235	1.48	0.0	_BEAM-LT
2269	2110	2168	TCAR80x5	S235	1.48	0.0	_BEAM-LT
2270	2111	2169	TCAR80x5	S235	1.48	0.0	_BEAM-LT
2271	2112	2170	TCAR80x5	S235	1.48	0.0	_BEAM-LT
2272	2113	2171	TCAR80x5	S235	1.48	0.0	_BEAM-LT
2273	2114	2172	TCAR80x5	S235	1.48	0.0	_BEAM-LT
2274	2115	2173	TCAR80x5	S235	1.48	0.0	_BEAM-LT
2275	2116	2174	TCAR80x5	S235	1.48	0.0	_BEAM-LT
2276	2117	2175	TCAR80x5	S235	1.48	0.0	_BEAM-LT
2277	2118	2176	TCAR80x5	S235	1.48	0.0	_BEAM-LT
2278	2119	2177	TCAR80x5	S235	1.48	0.0	_BEAM-LT
2279	2120	2178	TCAR80x5	S235	1.48	0.0	_BEAM-LT
2280	2070	2128	TCAR80x5	S235	1.48	0.0	_BEAM-LT
2281	2073	2131	TCAR80x5	S235	1.48	0.0	_BEAM-LT
2282	2076	2134	TCAR80x5	S235	1.48	0.0	_BEAM-LT
2283	2079	2137	TCAR80x5	S235	1.48	0.0	_BEAM-LT
2284	2082	2140	TCAR80x5	S235	1.48	0.0	_BEAM-LT
2285	2085	2143	TCAR80x5	S235	1.48	0.0	_BEAM-LT
2286	2088	2146	TCAR80x5	S235	1.48	0.0	_BEAM-LT
2287	2091	2149	TCAR80x5	S235	1.48	0.0	_BEAM-LT
2288	2094	2152	TCAR80x5	S235	1.48	0.0	_BEAM-LT
2289	2097	2155	TCAR80x5	S235	1.48	0.0	_BEAM-LT
2290	2100	2158	TCAR80x5	S235	1.48	0.0	_BEAM-LT
2291	2103	2161	TCAR80x5	S235	1.48	0.0	_BEAM-LT
2292	2106	2164	TCAR80x5	S235	1.48	0.0	_BEAM-LT
2293	2105	2164	CAE50x5	S 275	1.71	0.0	_BRACING
2294	2163	2106	CAE50x5	S 275	1.71	0.0	_BRACING
2295	2102	2161	CAE50x5	S 275	2.18	0.0	_BRACING
2296	2160	2103	CAE50x5	S 275	2.18	0.0	_BRACING
2297	2099	2158	CAE50x5	S 275	1.94	0.0	_BRACING
2298	2157	2100	CAE50x5	S 275	1.94	0.0	_BRACING
2299	2096	2155	CAE50x5	S 275	1.74	0.0	_BRACING
2300	2154	2097	CAE50x5	S 275	1.74	0.0	_BRACING

Bar	Node 1	Node 2	Section	Material	Length (m)	Gamma (Deg)	Type
2301	2093	2152	CAE50x5	S 275	2.02	0.0	_BRACING
2302	2151	2094	CAE50x5	S 275	2.02	0.0	_BRACING
2303	2090	2149	CAE50x5	S 275	1.81	0.0	_BRACING
2304	2148	2091	CAE50x5	S 275	1.81	0.0	_BRACING
2305	2087	2146	CAE50x5	S 275	1.65	0.0	_BRACING
2306	2145	2088	CAE50x5	S 275	1.65	0.0	_BRACING
2307	2084	2143	CAE50x5	S 275	2.09	0.0	_BRACING
2308	2142	2085	CAE50x5	S 275	2.09	0.0	_BRACING
2309	2081	2140	CAE50x5	S 275	1.89	0.0	_BRACING
2310	2139	2082	CAE50x5	S 275	1.89	0.0	_BRACING
2311	2078	2137	CAE50x5	S 275	1.73	0.0	_BRACING
2312	2136	2079	CAE50x5	S 275	1.73	0.0	_BRACING
2313	2075	2134	CAE50x5	S 275	2.02	0.0	_BRACING
2314	2133	2076	CAE50x5	S 275	2.02	0.0	_BRACING
2315	2072	2131	CAE50x5	S 275	1.84	0.0	_BRACING
2316	2130	2073	CAE50x5	S 275	1.84	0.0	_BRACING
2317	2069	2128	CAE50x5	S 275	1.69	0.0	_BRACING
2318	2127	2070	CAE50x5	S 275	1.69	0.0	_BRACING
2319	2066	2125	CAE50x5	S 275	1.58	0.0	_BRACING
2320	2124	2067	CAE50x5	S 275	1.58	0.0	_BRACING
2323	2122	407	TCAR80x5	S235	1.47	0.0	_BEAM-LT
2324	2165	973	TCAR80x5	S235	1.47	0.0	_BEAM-LT
2325	2125	410	TCAR80x5	S235	1.47	0.0	_BEAM-LT
2326	2166	983	TCAR80x5	S235	1.47	0.0	_BEAM-LT
2327	2167	1003	TCAR80x5	S235	1.47	0.0	_BEAM-LT
2328	2168	1022	TCAR80x5	S235	1.47	0.0	_BEAM-LT
2330	2169	1023	TCAR80x5	S235	1.47	0.0	_BEAM-LT
2331	2170	1063	TCAR80x5	S235	1.47	0.0	_BEAM-LT
2332	2171	1073	TCAR80x5	S235	1.47	0.0	_BEAM-LT
2333	2172	1094	TCAR80x5	S235	1.47	0.0	_BEAM-LT
2334	2173	1104	TCAR80x5	S235	1.47	0.0	_BEAM-LT
2335	2174	1114	TCAR80x5	S235	1.47	0.0	_BEAM-LT
2336	2175	1151	TCAR80x5	S235	1.47	0.0	_BEAM-LT
2337	2176	1152	TCAR80x5	S235	1.47	0.0	_BEAM-LT
2338	2177	1153	TCAR80x5	S235	1.47	0.0	_BEAM-LT
2339	2178	1154	TCAR80x5	S235	1.47	0.0	_BEAM-LT
2340	2128	413	TCAR80x5	S235	1.47	0.0	_BEAM-LT
2341	2131	416	TCAR80x5	S235	1.47	0.0	_BEAM-LT
2342	2134	419	TCAR80x5	S235	1.47	0.0	_BEAM-LT
2343	2137	422	TCAR80x5	S235	1.47	0.0	_BEAM-LT
2344	2140	425	TCAR80x5	S235	1.47	0.0	_BEAM-LT
2345	2143	428	TCAR80x5	S235	1.47	0.0	_BEAM-LT
2346	2146	431	TCAR80x5	S235	1.47	0.0	_BEAM-LT
2347	2149	434	TCAR80x5	S235	1.47	0.0	_BEAM-LT
2348	2152	437	TCAR80x5	S235	1.47	0.0	_BEAM-LT
2349	2155	440	TCAR80x5	S235	1.47	0.0	_BEAM-LT
2350	2158	443	TCAR80x5	S235	1.47	0.0	_BEAM-LT
2351	2161	446	TCAR80x5	S235	1.47	0.0	_BEAM-LT
2352	2164	449	TCAR80x5	S235	1.47	0.0	_BEAM-LT
2354	2124	410	CAE50x5	S 275	1.57	0.0	_BRACING
2355	409	2125	CAE50x5	S 275	1.57	0.0	_BRACING
2356	2127	413	CAE50x5	S 275	1.68	0.0	_BRACING
2357	412	2128	CAE50x5	S 275	1.68	0.0	_BRACING
2358	2130	416	CAE50x5	S 275	1.83	0.0	_BRACING
2359	415	2131	CAE50x5	S 275	1.83	0.0	_BRACING
2360	2133	419	CAE50x5	S 275	2.01	0.0	_BRACING

Bar	Node 1	Node 2	Section	Material	Length (m)	Gamma (Deg)	Type
2362	418	2134	CAE50x5	S 275	2.01	0.0	_BRACING
2363	2136	422	CAE50x5	S 275	1.72	0.0	_BRACING
2364	421	2137	CAE50x5	S 275	1.72	0.0	_BRACING
2365	2139	425	CAE50x5	S 275	1.89	0.0	_BRACING
2366	424	2140	CAE50x5	S 275	1.89	0.0	_BRACING
2368	2142	428	CAE50x5	S 275	2.09	0.0	_BRACING
2369	427	2143	CAE50x5	S 275	2.09	0.0	_BRACING
2370	2145	431	CAE50x5	S 275	1.64	0.0	_BRACING
2371	430	2146	CAE50x5	S 275	1.64	0.0	_BRACING
2372	2148	434	CAE50x5	S 275	1.81	0.0	_BRACING
2373	433	2149	CAE50x5	S 275	1.81	0.0	_BRACING
2374	2151	437	CAE50x5	S 275	2.01	0.0	_BRACING
2375	436	2152	CAE50x5	S 275	2.01	0.0	_BRACING
2376	2154	440	CAE50x5	S 275	1.73	0.0	_BRACING
2377	439	2155	CAE50x5	S 275	1.73	0.0	_BRACING
2378	2157	443	CAE50x5	S 275	1.93	0.0	_BRACING
2379	442	2158	CAE50x5	S 275	1.93	0.0	_BRACING
2380	2160	446	CAE50x5	S 275	2.17	0.0	_BRACING
2381	445	2161	CAE50x5	S 275	2.17	0.0	_BRACING
2382	2163	449	CAE50x5	S 275	1.70	0.0	_BRACING
2383	448	2164	CAE50x5	S 275	1.70	0.0	_BRACING
2387	2181	2182	HE100A	S 275	0.85	90.0	_COLUMN
2389	2185	2186	HE100A	S 275	0.85	90.0	_COLUMN
2391	2189	2190	HE100A	S 275	0.85	90.0	_COLUMN
2393	2193	2194	HE100A	S 275	0.85	90.0	_COLUMN
2395	2197	2198	HE100A	S 275	0.85	90.0	_COLUMN
2397	2201	2202	HE100A	S 275	0.85	90.0	_COLUMN
2399	44	2182	TCAR80x5	S235	1.48	0.0	_BEAM-LT
2400	1211	2182	CAE50x5	S 275	1.71	0.0	_BRACING
2401	2181	44	CAE50x5	S 275	1.71	0.0	_BRACING
2403	2182	2186	TCAR80x5	S235	1.48	0.0	_BEAM-LT
2404	2181	2186	CAE50x5	S 275	1.71	0.0	_BRACING
2405	2185	2182	CAE50x5	S 275	1.71	0.0	_BRACING
2407	2186	2190	TCAR80x5	S235	1.48	0.0	_BEAM-LT
2408	2185	2190	CAE50x5	S 275	1.71	0.0	_BRACING
2409	2189	2186	CAE50x5	S 275	1.71	0.0	_BRACING
2411	2190	2194	TCAR80x5	S235	1.48	0.0	_BEAM-LT
2412	2189	2194	CAE50x5	S 275	1.71	0.0	_BRACING
2413	2193	2190	CAE50x5	S 275	1.71	0.0	_BRACING
2415	2194	2198	TCAR80x5	S235	1.48	0.0	_BEAM-LT
2416	2193	2198	CAE50x5	S 275	1.71	0.0	_BRACING
2417	2197	2194	CAE50x5	S 275	1.71	0.0	_BRACING
2419	2198	2202	TCAR80x5	S235	1.48	0.0	_BEAM-LT
2420	2197	2202	CAE50x5	S 275	1.71	0.0	_BRACING
2421	2201	2198	CAE50x5	S 275	1.71	0.0	_BRACING
2423	2202	450	TCAR80x5	S235	1.47	0.0	_BEAM-LT
2424	2201	450	CAE50x5	S 275	1.70	0.0	_BRACING
2425	1229	2202	CAE50x5	S 275	1.70	0.0	_BRACING
2426	1874	2182	HE100A	S 275	2.15	0.0	_BEAM-LT
2427	1932	2186	HE100A	S 275	2.15	0.0	_BEAM-LT
2428	1990	2190	HE100A	S 275	2.15	0.0	_BEAM-LT
2429	2048	2194	HE100A	S 275	2.15	0.0	_BEAM-LT
2430	2106	2198	HE100A	S 275	2.15	0.0	_BEAM-LT
2431	2164	2202	HE100A	S 275	2.15	0.0	_BEAM-LT
2432	2203	2204	TREC80x40x5	S235	1.48	0.0	_BEAM-LT
2433	2204	2205	TREC80x40x5	S235	1.48	0.0	_BEAM-LT

Bar	Node 1	Node 2	Section	Material	Length (m)	Gamma (Deg)	Type
2434	2205	2206	TREC80x40x5	S235	1.48	0.0	_BEAM-LT
2435	2206	2207	TREC80x40x5	S235	1.48	0.0	_BEAM-LT
2436	2207	2208	TREC80x40x5	S235	1.48	0.0	_BEAM-LT
2437	2208	1240	TREC80x40x5	S235	1.47	0.0	_BEAM-LT
2438	1231	2203	TREC80x40x5	S235	1.48	0.0	_BEAM-LT
2455	2209	2210	TREC80x40x5	S235	1.16	0.0	_BEAM-LT
2456	2210	2211	TREC80x40x5	S235	1.16	0.0	_BEAM-LT
2457	2211	2212	TREC80x40x5	S235	1.48	0.0	_BEAM-LT
2458	2212	2213	TREC80x40x5	S235	1.48	0.0	_BEAM-LT
2459	2213	2214	TREC80x40x5	S235	1.48	0.0	_BEAM-LT
2460	2214	2215	TREC80x40x5	S235	1.48	0.0	_BEAM-LT
2461	2215	2216	TREC80x40x5	S235	1.48	0.0	_BEAM-LT
2462	2216	2217	TREC80x40x5	S235	1.48	0.0	_BEAM-LT
2463	2217	2218	TREC80x40x5	S235	1.47	0.0	_BEAM-LT
2464	2218	2219	TREC80x40x5	S235	1.16	0.0	_BEAM-LT
2465	2219	2220	TREC80x40x5	S235	1.16	0.0	_BEAM-LT
2466	2221	2222	TREC80x40x5	S235	1.16	0.0	_BEAM-LT
2467	2222	2223	TREC80x40x5	S235	1.16	0.0	_BEAM-LT
2468	2223	2224	TREC80x40x5	S235	1.48	0.0	_BEAM-LT
2469	2224	2225	TREC80x40x5	S235	1.48	0.0	_BEAM-LT
2470	2225	2226	TREC80x40x5	S235	1.48	0.0	_BEAM-LT
2471	2226	2227	TREC80x40x5	S235	1.48	0.0	_BEAM-LT
2472	2227	2228	TREC80x40x5	S235	1.48	0.0	_BEAM-LT
2473	2228	2229	TREC80x40x5	S235	1.48	0.0	_BEAM-LT
2474	2229	2230	TREC80x40x5	S235	1.47	0.0	_BEAM-LT
2475	2230	2231	TREC80x40x5	S235	1.16	0.0	_BEAM-LT
2476	2231	2232	TREC80x40x5	S235	1.16	0.0	_BEAM-LT
2477	2233	2234	TREC80x40x5	S235	1.16	0.0	_BEAM-LT
2478	2234	2235	TREC80x40x5	S235	1.16	0.0	_BEAM-LT
2479	2235	2236	TREC80x40x5	S235	1.48	0.0	_BEAM-LT
2480	2236	2237	TREC80x40x5	S235	1.48	0.0	_BEAM-LT
2481	2237	2238	TREC80x40x5	S235	1.48	0.0	_BEAM-LT
2482	2238	2239	TREC80x40x5	S235	1.48	0.0	_BEAM-LT
2483	2239	2240	TREC80x40x5	S235	1.48	0.0	_BEAM-LT
2484	2240	2241	TREC80x40x5	S235	1.48	0.0	_BEAM-LT
2485	2241	2242	TREC80x40x5	S235	1.47	0.0	_BEAM-LT
2486	2242	2243	TREC80x40x5	S235	1.16	0.0	_BEAM-LT
2487	2243	2244	TREC80x40x5	S235	1.16	0.0	_BEAM-LT
2488	2245	2246	TREC80x40x5	S235	1.16	0.0	_BEAM-LT
2489	2246	2247	TREC80x40x5	S235	1.16	0.0	_BEAM-LT
2490	2247	2248	TREC80x40x5	S235	1.48	0.0	_BEAM-LT
2491	2248	2249	TREC80x40x5	S235	1.48	0.0	_BEAM-LT
2492	2249	2250	TREC80x40x5	S235	1.48	0.0	_BEAM-LT
2493	2250	2251	TREC80x40x5	S235	1.48	0.0	_BEAM-LT
2494	2251	2252	TREC80x40x5	S235	1.48	0.0	_BEAM-LT
2495	2252	2253	TREC80x40x5	S235	1.48	0.0	_BEAM-LT
2496	2253	2254	TREC80x40x5	S235	1.47	0.0	_BEAM-LT
2497	2254	2255	TREC80x40x5	S235	1.16	0.0	_BEAM-LT
2498	2255	2256	TREC80x40x5	S235	1.16	0.0	_BEAM-LT
2499	2257	2258	TREC80x40x5	S235	1.16	0.0	_BEAM-LT
2500	2258	2259	TREC80x40x5	S235	1.16	0.0	_BEAM-LT
2501	2259	2260	TREC80x40x5	S235	1.48	0.0	_BEAM-LT
2502	2260	2261	TREC80x40x5	S235	1.48	0.0	_BEAM-LT
2503	2261	2262	TREC80x40x5	S235	1.48	0.0	_BEAM-LT
2504	2262	2263	TREC80x40x5	S235	1.48	0.0	_BEAM-LT
2505	2263	2264	TREC80x40x5	S235	1.48	0.0	_BEAM-LT

Bar	Node 1	Node 2	Section	Material	Length (m)	Gamma (Deg)	Type
2506	2264	2265	TREC80x40x5	S235	1.48	0.0	_BEAM-LT
2507	2265	2266	TREC80x40x5	S235	1.47	0.0	_BEAM-LT
2508	2266	2267	TREC80x40x5	S235	1.16	0.0	_BEAM-LT
2509	2267	2268	TREC80x40x5	S235	1.16	0.0	_BEAM-LT
2510	2269	2270	TREC80x40x5	S235	1.16	0.0	_BEAM-LT
2511	2270	2271	TREC80x40x5	S235	1.16	0.0	_BEAM-LT
2512	2271	2272	TREC80x40x5	S235	1.48	0.0	_BEAM-LT
2513	2272	2273	TREC80x40x5	S235	1.48	0.0	_BEAM-LT
2514	2273	2274	TREC80x40x5	S235	1.48	0.0	_BEAM-LT
2515	2274	2275	TREC80x40x5	S235	1.48	0.0	_BEAM-LT
2516	2275	2276	TREC80x40x5	S235	1.48	0.0	_BEAM-LT
2517	2276	2277	TREC80x40x5	S235	1.48	0.0	_BEAM-LT
2518	2277	2278	TREC80x40x5	S235	1.47	0.0	_BEAM-LT
2519	2278	2279	TREC80x40x5	S235	1.16	0.0	_BEAM-LT
2520	2279	2280	TREC80x40x5	S235	1.16	0.0	_BEAM-LT
2521	2281	2282	TREC80x40x5	S235	1.16	0.0	_BEAM-LT
2522	2282	2283	TREC80x40x5	S235	1.16	0.0	_BEAM-LT
2523	2283	2284	TREC80x40x5	S235	1.48	0.0	_BEAM-LT
2524	2284	2285	TREC80x40x5	S235	1.48	0.0	_BEAM-LT
2525	2285	2286	TREC80x40x5	S235	1.48	0.0	_BEAM-LT
2526	2286	2287	TREC80x40x5	S235	1.48	0.0	_BEAM-LT
2527	2287	2288	TREC80x40x5	S235	1.48	0.0	_BEAM-LT
2528	2288	2289	TREC80x40x5	S235	1.48	0.0	_BEAM-LT
2529	2289	2290	TREC80x40x5	S235	1.47	0.0	_BEAM-LT
2530	2290	2291	TREC80x40x5	S235	1.16	0.0	_BEAM-LT
2531	2291	2292	TREC80x40x5	S235	1.16	0.0	_BEAM-LT
2532	2293	2294	TREC80x40x5	S235	1.16	0.0	_BEAM-LT
2533	2294	2295	TREC80x40x5	S235	1.16	0.0	_BEAM-LT
2534	2295	2296	TREC80x40x5	S235	1.48	0.0	_BEAM-LT
2535	2296	2297	TREC80x40x5	S235	1.48	0.0	_BEAM-LT
2536	2297	2298	TREC80x40x5	S235	1.48	0.0	_BEAM-LT
2537	2298	2299	TREC80x40x5	S235	1.48	0.0	_BEAM-LT
2538	2299	2300	TREC80x40x5	S235	1.48	0.0	_BEAM-LT
2539	2300	2301	TREC80x40x5	S235	1.48	0.0	_BEAM-LT
2540	2301	2302	TREC80x40x5	S235	1.47	0.0	_BEAM-LT
2541	2302	2303	TREC80x40x5	S235	1.16	0.0	_BEAM-LT
2542	2303	2304	TREC80x40x5	S235	1.16	0.0	_BEAM-LT
2543	2305	2306	TREC80x40x5	S235	1.16	0.0	_BEAM-LT
2544	2306	2307	TREC80x40x5	S235	1.16	0.0	_BEAM-LT
2545	2307	2308	TREC80x40x5	S235	1.48	0.0	_BEAM-LT
2546	2308	2309	TREC80x40x5	S235	1.48	0.0	_BEAM-LT
2547	2309	2310	TREC80x40x5	S235	1.48	0.0	_BEAM-LT
2548	2310	2311	TREC80x40x5	S235	1.48	0.0	_BEAM-LT
2549	2311	2312	TREC80x40x5	S235	1.48	0.0	_BEAM-LT
2550	2312	2313	TREC80x40x5	S235	1.48	0.0	_BEAM-LT
2551	2313	2314	TREC80x40x5	S235	1.47	0.0	_BEAM-LT
2552	2314	2315	TREC80x40x5	S235	1.16	0.0	_BEAM-LT
2553	2315	2316	TREC80x40x5	S235	1.16	0.0	_BEAM-LT
2554	2317	2318	TREC80x40x5	S235	1.16	0.0	_BEAM-LT
2555	2318	2319	TREC80x40x5	S235	1.16	0.0	_BEAM-LT
2556	2319	2320	TREC80x40x5	S235	1.48	0.0	_BEAM-LT
2557	2320	2321	TREC80x40x5	S235	1.48	0.0	_BEAM-LT
2558	2321	2322	TREC80x40x5	S235	1.48	0.0	_BEAM-LT
2559	2322	2323	TREC80x40x5	S235	1.48	0.0	_BEAM-LT
2560	2323	2324	TREC80x40x5	S235	1.48	0.0	_BEAM-LT
2561	2324	2325	TREC80x40x5	S235	1.48	0.0	_BEAM-LT

Bar	Node 1	Node 2	Section	Material	Length (m)	Gamma (Deg)	Type
2562	2325	2326	TREC80x40x5	S235	1.47	0.0	_BEAM-LT
2563	2326	2327	TREC80x40x5	S235	1.16	0.0	_BEAM-LT
2564	2327	2328	TREC80x40x5	S235	1.16	0.0	_BEAM-LT
2565	2329	2330	TREC80x40x5	S235	1.16	0.0	_BEAM-LT
2566	2330	2331	TREC80x40x5	S235	1.16	0.0	_BEAM-LT
2567	2331	2332	TREC80x40x5	S235	1.48	0.0	_BEAM-LT
2568	2332	2333	TREC80x40x5	S235	1.48	0.0	_BEAM-LT
2569	2333	2334	TREC80x40x5	S235	1.48	0.0	_BEAM-LT
2570	2334	2335	TREC80x40x5	S235	1.48	0.0	_BEAM-LT
2571	2335	2336	TREC80x40x5	S235	1.48	0.0	_BEAM-LT
2572	2336	2337	TREC80x40x5	S235	1.48	0.0	_BEAM-LT
2573	2337	2338	TREC80x40x5	S235	1.47	0.0	_BEAM-LT
2574	2338	2339	TREC80x40x5	S235	1.16	0.0	_BEAM-LT
2575	2339	2340	TREC80x40x5	S235	1.16	0.0	_BEAM-LT
2576	2341	2342	TREC80x40x5	S235	1.16	0.0	_BEAM-LT
2577	2342	2343	TREC80x40x5	S235	1.16	0.0	_BEAM-LT
2578	2343	2344	TREC80x40x5	S235	1.48	0.0	_BEAM-LT
2579	2344	2345	TREC80x40x5	S235	1.48	0.0	_BEAM-LT
2580	2345	2346	TREC80x40x5	S235	1.48	0.0	_BEAM-LT
2581	2346	2347	TREC80x40x5	S235	1.48	0.0	_BEAM-LT
2582	2347	2348	TREC80x40x5	S235	1.48	0.0	_BEAM-LT
2583	2348	2349	TREC80x40x5	S235	1.48	0.0	_BEAM-LT
2584	2349	2350	TREC80x40x5	S235	1.47	0.0	_BEAM-LT
2585	2350	2351	TREC80x40x5	S235	1.16	0.0	_BEAM-LT
2586	2351	2352	TREC80x40x5	S235	1.16	0.0	_BEAM-LT
2587	2353	2354	TREC80x40x5	S235	1.16	0.0	_BEAM-LT
2588	2354	2355	TREC80x40x5	S235	1.16	0.0	_BEAM-LT
2589	2355	2356	TREC80x40x5	S235	1.48	0.0	_BEAM-LT
2590	2356	2357	TREC80x40x5	S235	1.48	0.0	_BEAM-LT
2591	2357	2358	TREC80x40x5	S235	1.48	0.0	_BEAM-LT
2592	2358	2359	TREC80x40x5	S235	1.48	0.0	_BEAM-LT
2593	2359	2360	TREC80x40x5	S235	1.48	0.0	_BEAM-LT
2594	2360	2361	TREC80x40x5	S235	1.48	0.0	_BEAM-LT
2595	2361	2362	TREC80x40x5	S235	1.47	0.0	_BEAM-LT
2596	2362	2363	TREC80x40x5	S235	1.16	0.0	_BEAM-LT
2597	2363	2364	TREC80x40x5	S235	1.16	0.0	_BEAM-LT
2598	2365	2366	TREC80x40x5	S235	1.16	0.0	_BEAM-LT
2599	2366	2367	TREC80x40x5	S235	1.16	0.0	_BEAM-LT
2600	2367	2368	TREC80x40x5	S235	1.48	0.0	_BEAM-LT
2601	2368	2369	TREC80x40x5	S235	1.48	0.0	_BEAM-LT
2602	2369	2370	TREC80x40x5	S235	1.48	0.0	_BEAM-LT
2603	2370	2371	TREC80x40x5	S235	1.48	0.0	_BEAM-LT
2604	2371	2372	TREC80x40x5	S235	1.48	0.0	_BEAM-LT
2605	2372	2373	TREC80x40x5	S235	1.48	0.0	_BEAM-LT
2606	2373	2374	TREC80x40x5	S235	1.47	0.0	_BEAM-LT
2607	2374	2375	TREC80x40x5	S235	1.16	0.0	_BEAM-LT
2608	2375	2376	TREC80x40x5	S235	1.16	0.0	_BEAM-LT

Data – Sections

Section name	Bar list	AX (cm2)	AY (cm2)	AZ (cm2)	IX (cm4)	IY (cm4)	IZ (cm4)
CAE50x5	315to317 338to341 1510to1621 1998to2025 319 2057to2084 2116to2143 2175to2202 223-4to2261 2293to2320 2354to2360 2362to2366 2368to2383 2400to2424By4 2401to2425By4	4.80	2.50	2.50	0.40	10.96	10.96
TCAR80x5	302 303 313 314 1123to1238 1969to1997 20-28to2056 2087to2115 2146to2174 2205to223-3 2264to2292 2323to2328 2330to2352 2399t-o2423By4	14.88	6.61	6.61	217.10	138.70	138.70
HE100A	1to28 272to301 452to571 30 31 1781to1783 1792to1968 2387to2397By2 2426to2431	21.24	15.98	5.25	4.69	349.22	133.81
TREC80x40x5	29 36to45 1759to1762 2432to2438 2455to26-08	10.88	4.84	4.84	65.05	82.38	26.17
TRON60x3.2	46to57	5.74	2.87	2.87	46.94	23.47	23.47

Data – Supports

Support name	List of nodes	List of edges	List of objects	Support conditions
PINNED--RZ	1to40By3 406to448By3 751to928By3 1245to1248 1831to1873By3 1889to1931By3 1947to1989By3 2005to2047By3 45 1211 1229 2063to2105By3 2121to2163By3 2181to2201By4			UX UY UZ RX RY RZ

4.2 ΦΟΡΤΙΣΕΙΣ

Μόνιμο φορτίο (1:DL1)

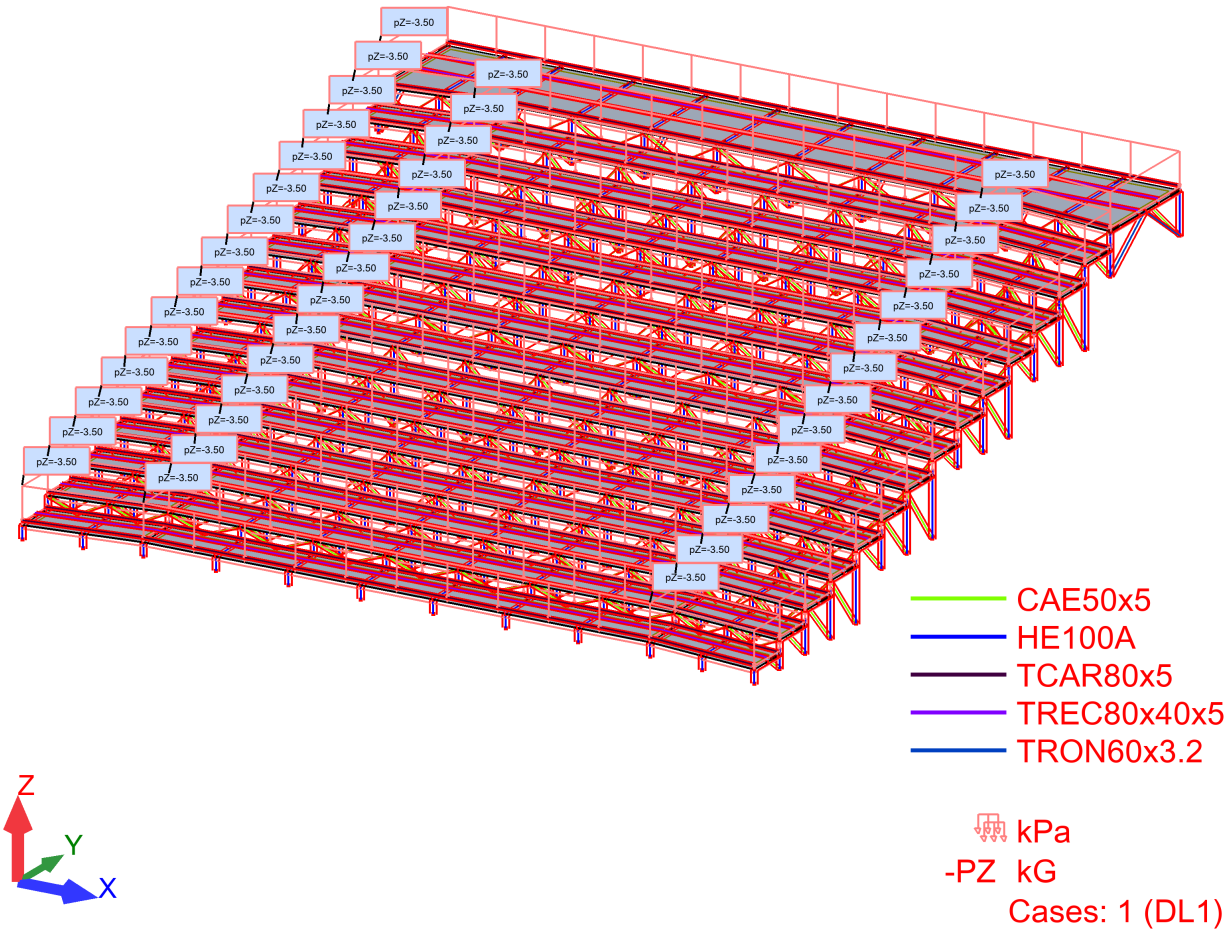

Κινητό φορτίο (2:LL1)

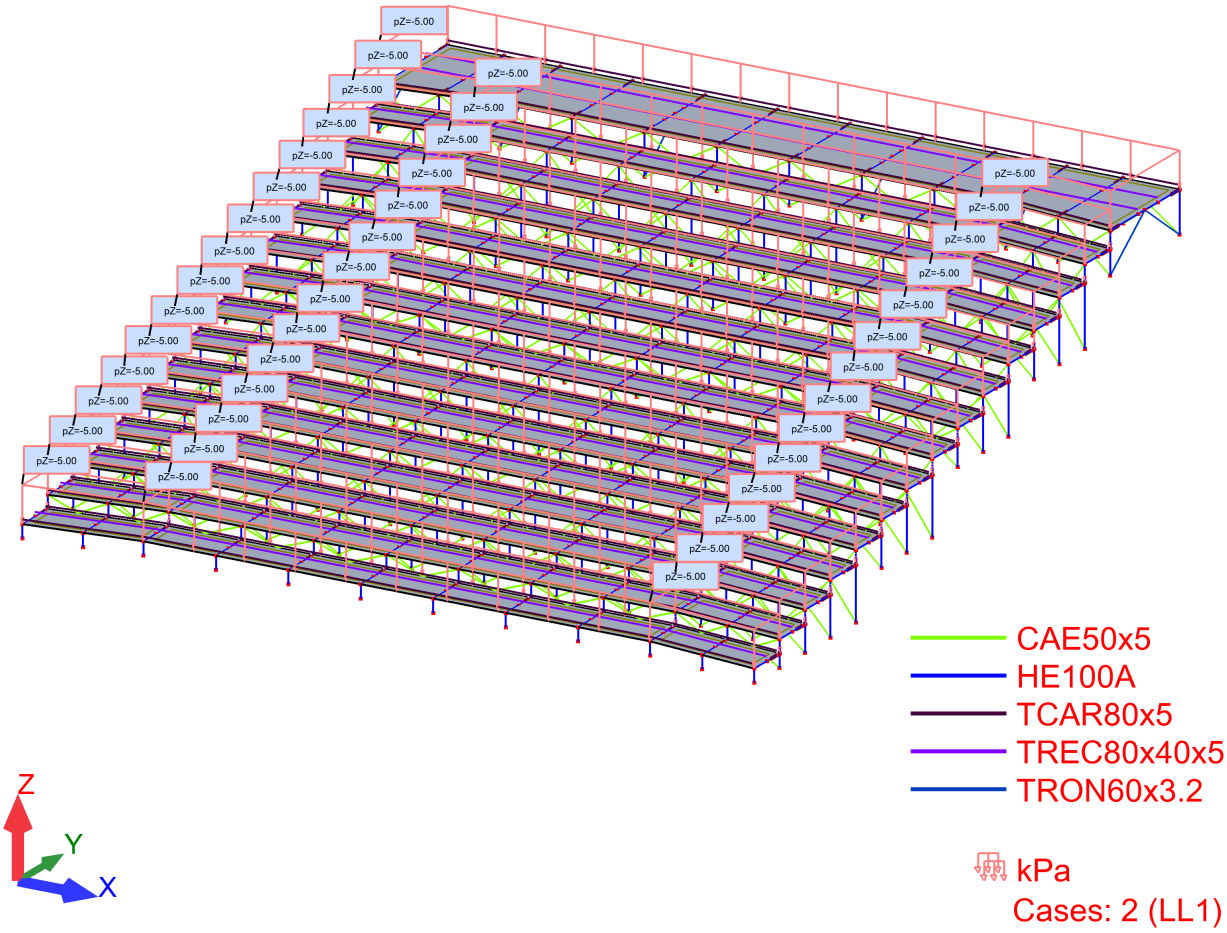

Σεισμικό φορτίο (3:EX+0.3EY)

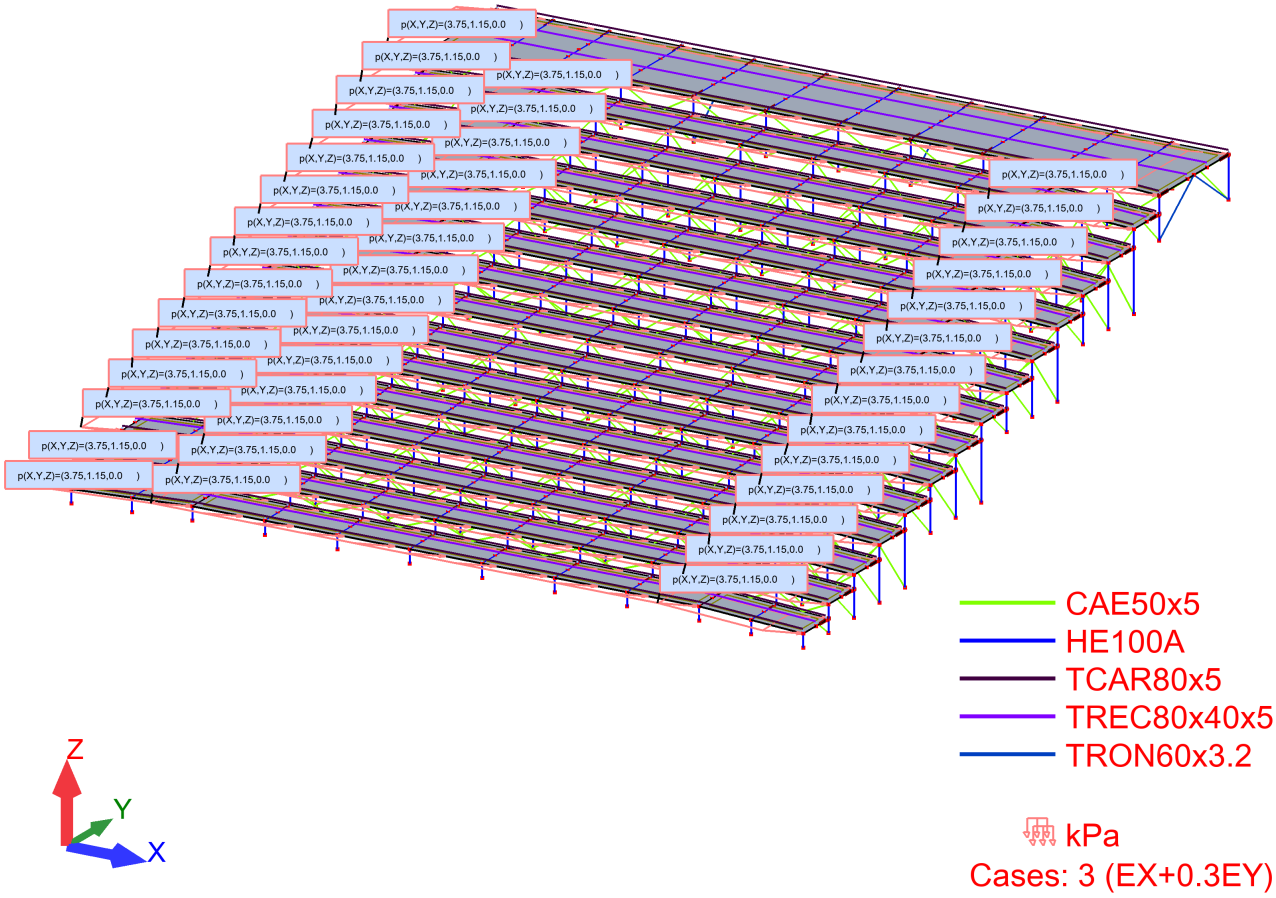

Σεισμικό φορτίο (4:EX-0.3EY)

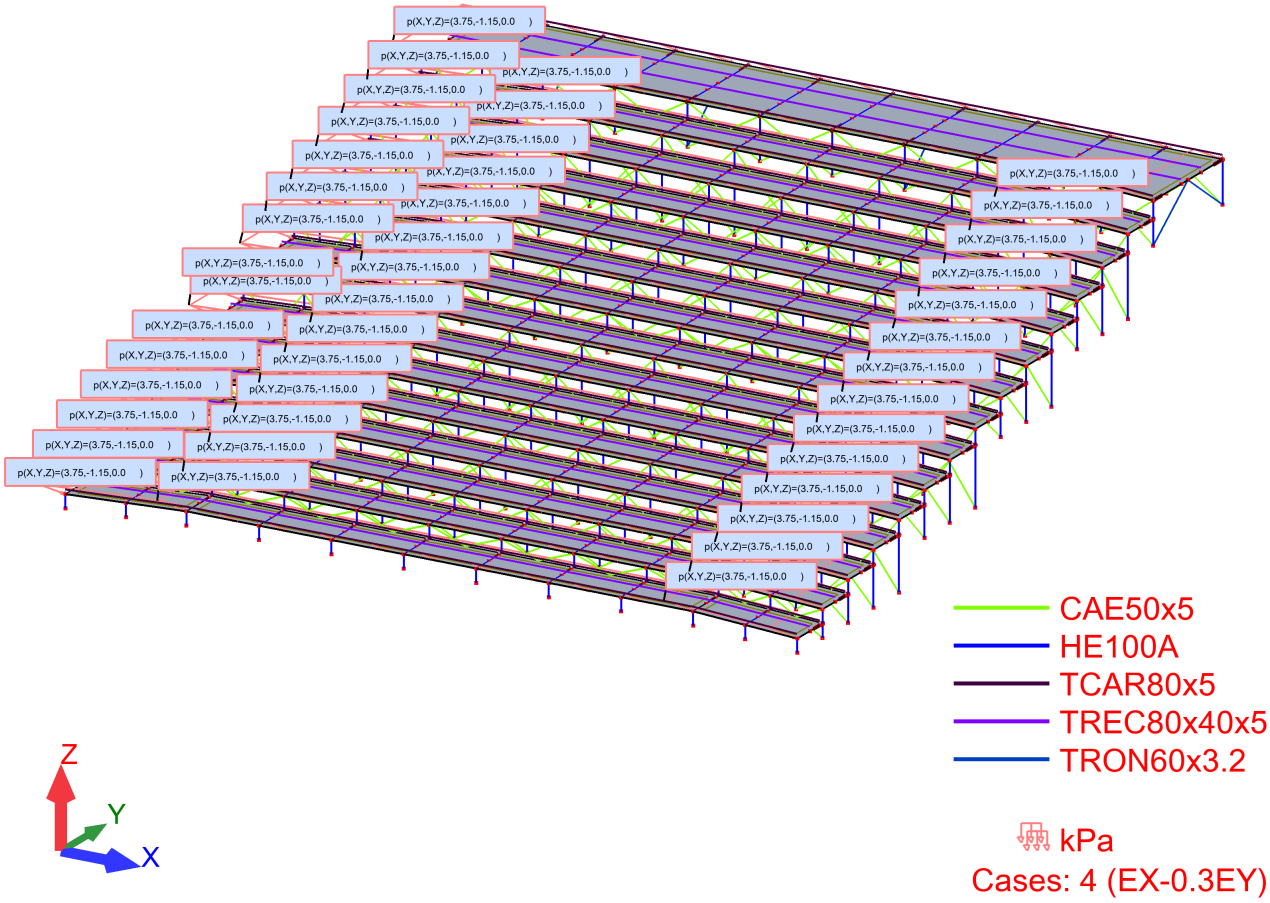

Σεισμικό φορτίο (5:0.3EX+EY)

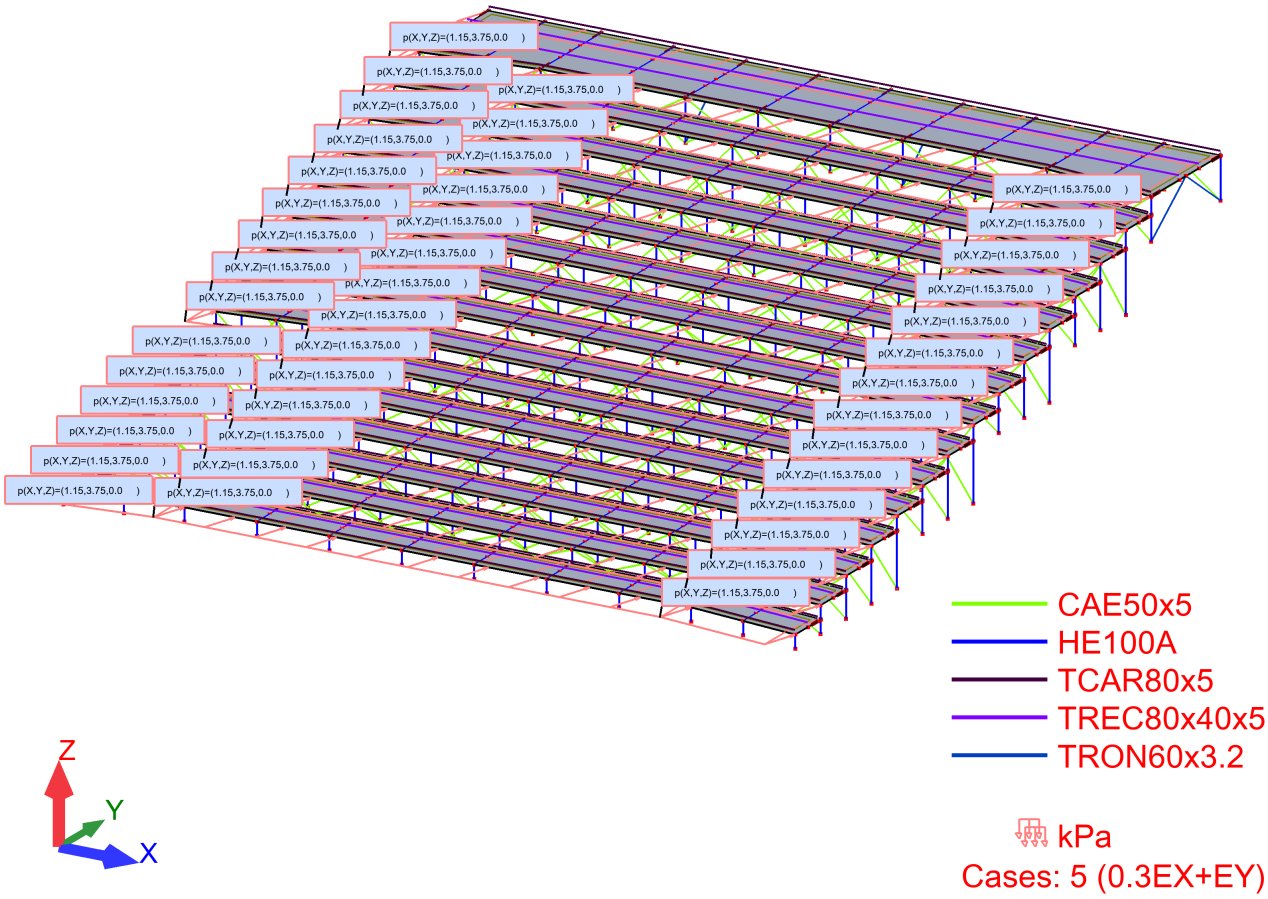

Σεισμικό φορτίο (6:0.3EX-EY)

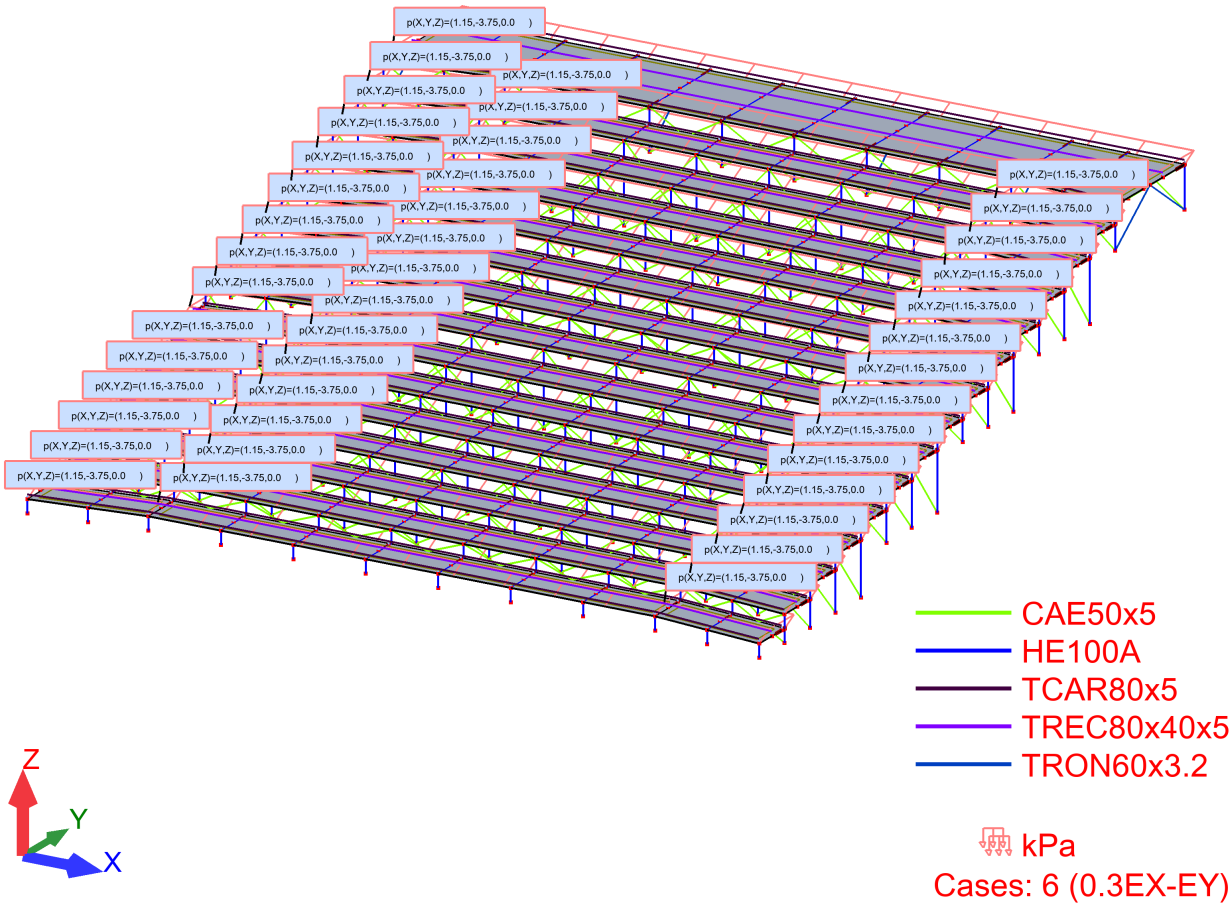

Loads – Cases

Case	Label	Case name	Nature	Analysis type
1	DL1	DL1	Structural	Static - Linear
2	LL1	LL1	Category C	Static - Linear
3	EX+0.3EY	EX+0.3EY	seismic	Static - Linear
4	EX-0.3EY	EX-0.3EY	seismic	Static - Linear
5	0.3EX+EY	0.3EX+EY	seismic	Static - Linear
6	0.3EX-EY	0.3EX-EY	seismic	Static - Linear
7	MOD7	Modal		Modal
8		ULS		Modal
9		ULS+		Modal
10		ULS-		Modal
11		SLS		Modal
12		SLS+		Modal
13		SLS-		Modal
14		SLS:CHR		Modal
15		SLS:CHR+		Modal
16		SLS:CHR-		Modal
17		SLS:FRE		Modal
18		SLS:FRE+		Modal
19		SLS:FRE-		Modal
20		SLS:QPR		Modal
21		SLS:QPR+		Modal
22		SLS:QPR-		Modal
23		ACC		Modal
24		ACC+		Modal
25		ACC-		Modal

Loads – Values

Case	Load type	List	Load values
1	self-weight	1to31 36to57 272to303 313to317 338to341 452-to571 319 1123to1238 1510to1621 1672to1699 1759to1762 1781to1783 1792to2025 2028to20-84 2087to2143 2146to2202 2205to2261 2264to-2320 2323to2328 2330to2352 2354to2360 236-2to2366 2368to2383 2399to2401 2403to2405 2-407to2409 2411to2413 2415to2417 2419to2421 2423to2439 2387to2397By2 2441to2608	PZ Negative Factor=1.00
1	(FE) uniform	1672to1699	PZ=-3.50(kN/m2)
1	(FE) uniform	2439 2441to2454	PZ=-3.50(kN/m2)
2	(FE) uniform	1672to1699	PZ=-5.00(kN/m2)
2	(FE) uniform	2439 2441to2454	PZ=-5.00(kN/m2)
3	(FE) uniform	1672to1699	PX=3.75(kN/m2) PY=1.15(kN/m2)
3	(FE) uniform	2439 2441to2454	PX=3.75(kN/m2) PY=1.15(kN/m2)
4	(FE) uniform	1672to1699	PX=3.75(kN/m2) PY=-1.15(kN/m2)
4	(FE) uniform	2439 2441to2454	PX=3.75(kN/m2) PY=-1.15(kN/m2)
5	(FE) uniform	1672to1699	PX=1.15(kN/m2) PY=3.75(kN/m2)
5	(FE) uniform	2439 2441to2454	PX=1.15(kN/m2) PY=3.75(kN/m2)
6	(FE) uniform	1672to1699	PX=1.15(kN/m2) PY=-3.75(kN/m2)
6	(FE) uniform	2439 2441to2454	PX=1.15(kN/m2) PY=-3.75(kN/m2)

Combinations

Combinations/Comp.	Definition
ULS/\t1	1*1.35 + 2*1.50
ULS/\t2	1*1.35
ULS/\t3	1*1.00 + 2*1.50
ULS/\t4	1*1.00
SLS:CHR/\t1	1*1.00 + 2*1.00
SLS:CHR/\t2	1*1.00
SLS:FRE/\t3	1*1.00 + 2*0.70
SLS:FRE/\t4	1*1.00
SLS:QPR/\t5	1*1.00 + 2*0.60
SLS:QPR/\t6	1*1.00
SLS:CHR/\t1	1*1.00 + 2*1.00
SLS:CHR/\t2	1*1.00
SLS:FRE/\t1	1*1.00 + 2*0.70
SLS:FRE/\t2	1*1.00
SLS:QPR/\t1	1*1.00 + 2*0.60
SLS:QPR/\t2	1*1.00
ACC:SEI/\t1	1*1.00 + 2*0.60 + 3*1.00
ACC:SEI/\t2	1*1.00 + 3*1.00
ACC:SEI/\t3	1*1.00
ACC:SEI/\t4	1*1.00 + 2*0.60 + 4*1.00
ACC:SEI/\t5	1*1.00 + 4*1.00
ACC:SEI/\t6	1*1.00 + 2*0.60 + 5*1.00
ACC:SEI/\t7	1*1.00 + 5*1.00
ACC:SEI/\t8	1*1.00 + 2*0.60 + 6*1.00
ACC:SEI/\t9	1*1.00 + 6*1.00
ACC:SEI/\t10	1*1.00 + 2*0.60 + 3*-1.00
ACC:SEI/\t11	1*1.00 + 3*-1.00
ACC:SEI/\t12	1*1.00 + 2*0.60 + 4*-1.00
ACC:SEI/\t13	1*1.00 + 4*-1.00
ACC:SEI/\t14	1*1.00 + 2*0.60 + 5*-1.00
ACC:SEI/\t15	1*1.00 + 5*-1.00
ACC:SEI/\t16	1*1.00 + 2*0.60 + 6*-1.00
ACC:SEI/\t17	1*1.00 + 6*-1.00

4.3 ΑΠΟΤΕΛΕΣΜΑΤΑ

Forces

Bar/Node/Case	FX (kN)	FY (kN)	FZ (kN)	MX (kNm)	MY (kNm)	MZ (kNm)	Definition
1/1/ULS/1	9.15>>	-0.5	-4.55	0	0.23	-0.03	1*1.35 + 2*1.50
1/2/ACC/17	1.95<<	-0.63	4.87	0	0.08	0.06	1*1.00 + 6*-1.00
1/1/ACC/2	2.79	1.98>>	0.06	0	-0.22	0.38	1*1.00 + 3*1.00
1/1/ACC/10	5.04	-2.40<<	-3.9	0	0.42	-0.41	1*1.00 + 2*0.60 + 3*-1.00
1/1/ACC/17	1.99	-0.63	4.87>>	0	-1.23	-0.11	1*1.00 + 6*-1.00
1/1/ACC/8	5.84	0.21	-8.71<<	0	1.42	0.08	1*1.00 + 2*0.60 + 6*1.00
1/1/ACC/5	3.28	1.88	-3.7	0.00>>	0.56	0.37	1*1.00 + 4*1.00
1/1/ACC/12	4.54	-2.3	-0.15	-0.00<<	-0.36	-0.4	1*1.00 + 2*0.60 + 4*-1.00
1/1/ACC/8	5.84	0.21	-8.71	0	1.42>>	0.08	1*1.00 + 2*0.60 + 6*1.00
1/1/ACC/17	1.99	-0.63	4.87	0	-1.23<<	-0.11	1*1.00 + 6*-1.00
1/1/ACC/2	2.79	1.98	0.06	0	-0.22	0.38>>	1*1.00 + 3*1.00
1/1/ACC/10	5.04	-2.4	-3.9	0	0.42	-0.41<<	1*1.00 + 2*0.60 + 3*-1.00
2/2/ACC/8	7.56>>	-0.08	3.71	0	-1.06	-0.02	1*1.00 + 2*0.60 + 6*1.00
2/2/ACC/17	-3.74<<	-0.16	0.72	0	0.17	-0.02	1*1.00 + 6*-1.00
2/3/ACC/12	1.73	2.54>>	-3.6	0.01	0	0	1*1.00 + 2*0.60 + 4*-1.00
2/3/ACC/5	2.23	-2.20<<	-1.59	0	0	0	1*1.00 + 4*1.00
2/2/ULS/1	4.52	-0.28	5.21>>	0	-1.05	-0.04	1*1.35 + 2*1.50
2/3/ULS/1	4.67	0.4	-6.10<<	0.01	0	0	1*1.35 + 2*1.50
2/3/ULS/1	4.67	0.4	-6.1	0.01>>	0	0	1*1.35 + 2*1.50
2/2/ULS/1	4.52	-0.28	5.21	-0.00<<	-1.05	-0.04	1*1.35 + 2*1.50
2/2/ACC/17	-3.74	-0.16	0.72	0	0.17>>	-0.02	1*1.00 + 6*-1.00
2/2/ACC/8	7.56	-0.08	3.71	0	-1.06<<	-0.02	1*1.00 + 2*0.60 + 6*1.00
2/2/ACC/2	0.17	1	1.45	0	-0.22	0.19>>	1*1.00 + 3*1.00
2/2/ACC/10	3.65	-1.24	2.98	0	-0.67	-0.22<<	1*1.00 + 2*0.60 + 3*-1.00
3/4/ULS/1	15.04>>	-0.57	0.62	0	-0.05	-0.1	1*1.35 + 2*1.50
3/5/ACC/17	2.06<<	0.22	2.87	0	0.33	0.01	1*1.00 + 6*-1.00
3/4/ACC/5	4.94	1.43>>	-0.63	0	0.4	0.26	1*1.00 + 4*1.00
3/4/ACC/12	7.98	-1.91<<	1.15	0	-0.44	-0.34	1*1.00 + 2*0.60 + 4*-1.00
3/5/ACC/17	2.06	0.22	2.87>>	0	0.33	0.01	1*1.00 + 6*-1.00
3/5/ACC/8	5.5	-0.36	-6.30<<	0	-1.16	0.07	1*1.00 + 2*0.60 + 6*1.00
3/5/ACC/5	3.27	-0.77	-2.86	0.00>>	-0.55	0.08	1*1.00 + 4*1.00
3/5/ACC/12	4.29	0.63	-0.57	-0.00<<	-0.28	0	1*1.00 + 2*0.60 + 4*-1.00
3/4/ACC/9	4.56	0.47	-2.15	0	1.09>>	0.09	1*1.00 + 6*1.00
3/5/ACC/8	5.5	-0.36	-6.3	0	-1.16<<	0.07	1*1.00 + 2*0.60 + 6*1.00
3/4/ACC/5	4.94	1.43	-0.63	0	0.4	0.26>>	1*1.00 + 4*1.00
3/4/ACC/12	7.98	-1.91	1.15	0	-0.44	-0.34<<	1*1.00 + 2*0.60 + 4*-1.00
4/5/ACC/8	5.28>>	-0.09	3.95	0	-1.28	-0.02	1*1.00 + 2*0.60 + 6*1.00
4/5/ACC/17	-1.85<<	-0.12	0.46	0	0.41	-0.01	1*1.00 + 6*-1.00
4/6/ACC/12	2.27	2.30>>	-3.7	0	0	0	1*1.00 + 2*0.60 + 4*-1.00

4/6/ACC/5	1.25	-2.13<<	-1.48	0	0	0	1*1.00 + 4*1.00
4/5/ULS/1	4.05	-0.26	5.19>>	0	-1.04	-0.04	1*1.35 + 2*1.50
4/6/ULS/1	4.16	0.2	-6.09<<	0.01	0	0	1*1.35 + 2*1.50
4/6/ULS/1	4.16	0.2	-6.09	0.01>>	0	0	1*1.35 + 2*1.50
4/5/ULS/1	4.05	-0.26	5.19	-0.00<<	-1.04	-0.04	1*1.35 + 2*1.50
4/5/ACC/17	-1.85	-0.12	0.46	0	0.41>>	-0.01	1*1.00 + 6*-1.00
4/5/ACC/8	5.28	-0.09	3.95	0	-1.28<<	-0.02	1*1.00 + 2*0.60 + 6*1.00
4/5/ACC/2	0.42	1.16	1.39	0	-0.17	0.24>>	1*1.00 + 3*1.00
4/5/ACC/10	3.01	-1.38	3.02	0	-0.71	-0.27<<	1*1.00 + 2*0.60 + 3*-1.00
5/7/ULS/1	14.56>>	-0.26	0.25	0	-0.05	-0.07	1*1.35 + 2*1.50
5/8/ACC/13	2.21<<	1.31	-0.44	0	-0.07	-0.12	1*1.00 + 4*-1.00
5/8/ACC/13	2.21	1.31>>	-0.44	0	-0.07	-0.12	1*1.00 + 4*-1.00
5/8/ACC/4	4.89	-1.36<<	-2.86	0	-0.75	0.18	1*1.00 + 2*0.60 + 4*1.00
5/7/ACC/16	8.79	-0.49	2.19>>	0	-1.07	-0.14	1*1.00 + 2*0.60 + 6*-1.00
5/8/ACC/8	4.77	-0.52	-3.95<<	0	-1.1	0.09	1*1.00 + 2*0.60 + 6*1.00
5/7/ACC/5	4.59	0.79	-0.69	0.00>>	0.38	0.23	1*1.00 + 4*1.00
5/7/ACC/12	7.96	-1.01	0.9	-0.00<<	-0.42	-0.29	1*1.00 + 2*0.60 + 4*-1.00
5/7/ACC/9	3.75	0.27	-1.99	0	1.02>>	0.08	1*1.00 + 6*1.00
5/8/ACC/8	4.77	-0.52	-3.95	0	-1.10<<	0.09	1*1.00 + 2*0.60 + 6*1.00
5/7/ACC/5	4.59	0.79	-0.69	0	0.38	0.23>>	1*1.00 + 4*1.00
5/7/ACC/12	7.96	-1.01	0.9	0	-0.42	-0.29<<	1*1.00 + 2*0.60 + 4*-1.00
6/9/ACC/16	4.59>>	0.86	-4.34	0	0	0	1*1.00 + 2*0.60 + 6*-1.00
6/9/ACC/9	-1.20<<	-0.78	-0.83	0	0	0	1*1.00 + 6*1.00
6/9/ACC/12	3.05	2.17>>	-3.66	0	0	0	1*1.00 + 2*0.60 + 4*-1.00
6/9/ACC/5	0.34	-2.10<<	-1.51	0	0	0	1*1.00 + 4*1.00
6/8/ULS/1	3.94	-0.25	5.18>>	0	-1.03	-0.04	1*1.35 + 2*1.50
6/9/ULS/1	4.01	0.09	-6.08<<	0.01	0	0	1*1.35 + 2*1.50
6/9/ULS/1	4.01	0.09	-6.08	0.01>>	0	0	1*1.35 + 2*1.50
6/8/ULS/1	3.94	-0.25	5.18	-0.00<<	-1.03	-0.04	1*1.35 + 2*1.50
6/8/ACC/17	0.34	-0.09	0.54	0	0.34>>	0	1*1.00 + 6*-1.00
6/8/ACC/8	3	-0.11	3.87	0	-1.21<<	-0.03	1*1.00 + 2*0.60 + 6*1.00
6/8/ACC/2	0.85	1.26	1.4	0	-0.18	0.27>>	1*1.00 + 3*1.00
6/8/ACC/10	2.49	-1.47	3.01	0	-0.69	-0.30<<	1*1.00 + 2*0.60 + 3*-1.00
7/10/ULS/1	14.00>>	-0.14	0.19	0	-0.06	-0.05	1*1.35 + 2*1.50
7/11/ACC/11	2.09<<	1.48	-0.98	0	-0.35	-0.18	1*1.00 + 3*-1.00
7/11/ACC/13	2.22	1.55>>	-1.38	0	-0.18	-0.18	1*1.00 + 4*-1.00
7/11/ACC/4	4.35	-1.60<<	-1.86	0	-0.65	0.24	1*1.00 + 2*0.60 + 4*1.00
7/10/ACC/16	8.84	-0.3	1.88>>	0	-0.99	-0.12	1*1.00 + 2*0.60 + 6*-1.00
7/11/ULS/1	7.68	-0.05	-3.83<<	0	-0.98	0.07	1*1.35 + 2*1.50
7/10/ACC/5	4.27	0.52	-0.62	0.00>>	0.35	0.2	1*1.00 + 4*1.00
7/10/ACC/12	7.84	-0.64	0.77	-0.00<<	-0.4	-0.25	1*1.00 + 2*0.60 + 4*-1.00
7/10/ACC/9	3.27	0.18	-1.72	0	0.95>>	0.07	1*1.00 + 6*1.00
7/10/ACC/16	8.84	-0.3	1.88	0	-0.99<<	-0.12	1*1.00 + 2*0.60 + 6*-1.00
7/11/ACC/4	4.35	-1.6	-1.86	0	-0.65	0.24>>	1*1.00 + 2*0.60 + 4*1.00

7/10/ACC/12	7.84	-0.64	0.77	0	-0.4	-0.25<<	1*1.00 + 2*0.60 + 4*-1.00
8/12/ACC/16	7.04>>	0.8	-4.02	0	0	0	1*1.00 + 2*0.60 + 6*-1.00
8/12/ACC/9	-3.72<<	-0.8	-1.13	0	0	0	1*1.00 + 6*1.00
8/12/ACC/12	3.95	2.09>>	-3.53	0	0	0	1*1.00 + 2*0.60 + 4*-1.00
8/12/ACC/5	-0.63	-2.09<<	-1.63	0.01	0	0	1*1.00 + 4*1.00
8/11/ULS/1	3.88	-0.24	5.19>>	0	-1.03	-0.04	1*1.35 + 2*1.50
8/12/ULS/1	3.93	0.01	-6.07<<	0.01	0	0	1*1.35 + 2*1.50
8/12/ACC/1	3.25	-1.98	-3.49	0.01>>	0	0	1*1.00 + 2*0.60 + 3*1.00
8/11/ULS/1	3.88	-0.24	5.19	-0.00<<	-1.03	-0.04	1*1.35 + 2*1.50
8/11/ACC/17	2.82	-0.08	0.85	0	0.06>>	0	1*1.00 + 6*-1.00
8/11/ULS/1	3.88	-0.24	5.19	0	-1.03<<	-0.04	1*1.35 + 2*1.50
8/11/ACC/2	1.38	1.32	1.46	0	-0.23	0.29>>	1*1.00 + 3*1.00
8/11/ACC/10	1.9	-1.52	2.95	0	-0.64	-0.32<<	1*1.00 + 2*0.60 + 3*-1.00
9/13/ULS/1	13.44>>	-0.09	0.14	0	-0.06	-0.04	1*1.35 + 2*1.50
9/14/ACC/15	1.73<<	0.35	2.07	0	-0.15	-0.04	1*1.00 + 5*-1.00
9/14/ACC/13	2.24	1.69>>	-2.39	0	-0.34	-0.23	1*1.00 + 4*-1.00
9/14/ACC/4	3.81	-1.75<<	-0.81	0	-0.48	0.29	1*1.00 + 2*0.60 + 4*1.00
9/14/ACC/9	1.79	-0.67	2.21>>	0	-0.15	0.11	1*1.00 + 6*1.00
9/14/ACC/16	4.26	0.6	-5.42<<	0	-0.66	-0.05	1*1.00 + 2*0.60 + 6*-1.00
9/14/ACC/5	2.18	-1.73	0.08	0.00>>	-0.25	0.27	1*1.00 + 4*1.00
9/14/ACC/12	3.88	1.67	-3.28	-0.00<<	-0.56	-0.21	1*1.00 + 2*0.60 + 4*-1.00
9/13/ACC/9	3.15	0.13	-1.5	0	0.87>>	0.07	1*1.00 + 6*1.00
9/14/ULS/1	7.07	-0.08	-3.79	0	-0.96<<	0.07	1*1.35 + 2*1.50
9/14/ACC/4	3.81	-1.75	-0.81	0	-0.48	0.29>>	1*1.00 + 2*0.60 + 4*1.00
9/14/ACC/13	2.24	1.69	-2.39	0	-0.34	-0.23<<	1*1.00 + 4*-1.00
10/15/ACC/16	9.81>>	0.98	-3.57	0.01	0	0	1*1.00 + 2*0.60 + 6*-1.00
10/15/ACC/9	-6.48<<	-0.84	-1.62	0	0	0	1*1.00 + 6*1.00
10/15/ACC/12	4.89	2.43>>	-3.36	0	0	0	1*1.00 + 2*0.60 + 4*-1.00
10/15/ACC/5	-1.57	-2.30<<	-1.82	0	0	0	1*1.00 + 4*1.00
10/14/ULS/1	3.85	-0.24	5.17>>	0	-1.02	-0.03	1*1.35 + 2*1.50
10/15/ULS/1	3.93	0.16	-6.10<<	0.01	0	0	1*1.35 + 2*1.50
10/15/ULS/1	3.93	0.16	-6.1	0.01>>	0	0	1*1.35 + 2*1.50
10/14/ACC/4	0.33	0.76	2.91	-0.00<<	-0.52	0.14	1*1.00 + 2*0.60 + 4*1.00
10/15/ULS/3	3.51	0.15	-5.44	0.01	0.00>>	0	1*1.00 + 2*1.50
10/14/ULS/1	3.85	-0.24	5.17	0	-1.02<<	-0.03	1*1.35 + 2*1.50
10/14/ACC/2	2.05	1.04	1.55	0	-0.32	0.20>>	1*1.00 + 3*1.00
10/14/ACC/10	1.2	-1.24	2.84	0	-0.54	-0.22<<	1*1.00 + 2*0.60 + 3*-1.00
11/16/ULS/1	14.38>>	-0.21	0.2	0	-0.04	-0.06	1*1.35 + 2*1.50
11/17/ACC/15	1.96<<	0.36	1.63	0	-0.54	-0.03	1*1.00 + 5*-1.00
11/17/ACC/13	2.4	1.50>>	-2.12	0	-0.18	-0.15	1*1.00 + 4*-1.00
11/17/ACC/4	4.53	-1.54<<	-1.04	0	-0.64	0.21	1*1.00 + 2*0.60 + 4*1.00
11/16/ACC/16	8.51	-0.46	4.95>>	0	-1.96	-0.15	1*1.00 + 2*0.60 + 6*-1.00
11/17/ACC/16	4.79	0.52	-4.85<<	0	-0.25	-0.02	1*1.00 + 2*0.60 + 6*-1.00
11/16/ACC/5	4.63	0.76	-1.73	0.00>>	0.71	0.24	1*1.00 + 4*1.00

11/16/ACC/12	7.78	-0.94	1.9	-0.00<<	-0.75	-0.3	1*1.00 + 2*0.60 + 4*-1.00
11/16/ACC/9	3.9	0.28	-4.78	0	1.93>>	0.1	1*1.00 + 6*1.00
11/16/ACC/16	8.51	-0.46	4.95	0	-1.96<<	-0.15	1*1.00 + 2*0.60 + 6*-1.00
11/16/ACC/5	4.63	0.76	-1.73	0	0.71	0.24>>	1*1.00 + 4*1.00
11/16/ACC/12	7.78	-0.94	1.9	0	-0.75	-0.30<<	1*1.00 + 2*0.60 + 4*-1.00
12/18/ACC/16	9.09>>	0.84	-4.01	0	0	0	1*1.00 + 2*0.60 + 6*-1.00
12/18/ACC/9	-5.85<<	-0.8	-1.16	0	0	0	1*1.00 + 6*1.00
12/18/ACC/12	4.65	2.14>>	-3.54	0	0	0	1*1.00 + 2*0.60 + 4*-1.00
12/18/ACC/5	-1.41	-2.09<<	-1.63	0.01	0	0	1*1.00 + 4*1.00
12/17/ULS/1	3.77	-0.25	5.18>>	0	-1.02	-0.04	1*1.35 + 2*1.50
12/18/ULS/1	3.83	0.06	-6.09<<	0.01	0	0	1*1.35 + 2*1.50
12/18/ULS/1	3.83	0.06	-6.09	0.01>>	0	0	1*1.35 + 2*1.50
12/17/ULS/1	3.77	-0.25	5.18	-0.00<<	-1.02	-0.04	1*1.35 + 2*1.50
12/17/ACC/17	4.91	-0.05	0.88	0	0.04>>	0.01	1*1.00 + 6*-1.00
12/17/ULS/1	3.77	-0.25	5.18	0	-1.02<<	-0.04	1*1.35 + 2*1.50
12/17/ACC/2	1.86	1.31	1.47	0	-0.24	0.29>>	1*1.00 + 3*1.00
12/17/ACC/10	1.33	-1.51	2.93	0	-0.62	-0.32<<	1*1.00 + 2*0.60 + 3*-1.00
13/19/ULS/1	13.82>>	-0.12	0.13	0	-0.04	-0.05	1*1.35 + 2*1.50
13/20/ACC/15	1.62<<	0.34	2.99	0	-0.19	-0.04	1*1.00 + 5*-1.00
13/20/ACC/13	2.35	1.59>>	-2.69	0	-0.32	-0.2	1*1.00 + 4*-1.00
13/20/ACC/4	4.05	-1.65<<	-0.44	0	-0.5	0.25	1*1.00 + 2*0.60 + 4*1.00
13/20/ACC/9	1.74	-0.62	3.16>>	0	-0.2	0.09	1*1.00 + 6*1.00
13/20/ACC/16	4.67	0.57	-6.29<<	0	-0.62	-0.04	1*1.00 + 2*0.60 + 6*-1.00
13/19/ACC/5	4.15	0.46	-0.98	0.00>>	0.5	0.2	1*1.00 + 4*1.00
13/19/ACC/12	7.82	-0.56	1.09	-0.00<<	-0.53	-0.24	1*1.00 + 2*0.60 + 4*-1.00
13/19/ACC/9	3.09	0.17	-2.69	0	1.34>>	0.08	1*1.00 + 6*1.00
13/19/ACC/16	8.87	-0.27	2.8	0	-1.38<<	-0.12	1*1.00 + 2*0.60 + 6*-1.00
13/20/ACC/4	4.05	-1.65	-0.44	0	-0.5	0.25>>	1*1.00 + 2*0.60 + 4*1.00
13/19/ACC/12	7.82	-0.56	1.09	0	-0.53	-0.24<<	1*1.00 + 2*0.60 + 4*-1.00
14/21/ACC/16	10.62>>	0.78	-3.61	0	0	0	1*1.00 + 2*0.60 + 6*-1.00
14/21/ACC/9	-7.41<<	-0.8	-1.56	0	0	0	1*1.00 + 6*1.00
14/21/ACC/13	4.34	2.05>>	-1.96	0	0	0	1*1.00 + 4*-1.00
14/21/ACC/4	-1.13	-2.07<<	-3.21	0.01	0	0	1*1.00 + 2*0.60 + 4*1.00
14/20/ULS/1	3.76	-0.24	5.18>>	0	-1.02	-0.04	1*1.35 + 2*1.50
14/21/ULS/1	3.8	-0.02	-6.08<<	0.01	0	0	1*1.35 + 2*1.50
14/21/ACC/4	-1.13	-2.07	-3.21	0.01>>	0	0	1*1.00 + 2*0.60 + 4*1.00
14/20/ACC/4	-0.08	1.06	2.95	-0.00<<	-0.55	0.24	1*1.00 + 2*0.60 + 4*1.00
14/21/ULS/3	3.39	-0.02	-5.42	0.01	0.00>>	0	1*1.00 + 2*1.50
14/20/ULS/1	3.76	-0.24	5.18	0	-1.02<<	-0.04	1*1.35 + 2*1.50
14/20/ACC/2	2.19	1.36	1.56	0	-0.32	0.30>>	1*1.00 + 3*1.00
14/20/ACC/10	0.99	-1.56	2.85	0	-0.55	-0.34<<	1*1.00 + 2*0.60 + 3*-1.00
15/22/ULS/1	13.28>>	-0.07	0.17	0	-0.07	-0.04	1*1.35 + 2*1.50
15/23/ACC/15	1.39<<	0.35	5.16	0	0.36	-0.05	1*1.00 + 5*-1.00
15/23/ACC/13	2.35	1.67>>	-3.52	0	-0.53	-0.25	1*1.00 + 4*-1.00

15/23/ACC/4	3.54	-1.75<<	0.46	0	-0.28	0.31	1*1.00 + 2*0.60 + 4*1.00
15/23/ACC/9	1.41	-0.67	5.44>>	0	0.38	0.11	1*1.00 + 6*1.00
15/23/ACC/16	4.48	0.59	-8.50<<	0	-1.19	-0.06	1*1.00 + 2*0.60 + 6*-1.00
15/22/ACC/5	3.98	0.34	-0.71	0.00>>	0.39	0.18	1*1.00 + 4*1.00
15/22/ACC/12	7.56	-0.4	0.85	-0.00<<	-0.45	-0.21	1*1.00 + 2*0.60 + 4*-1.00
15/22/ACC/9	3.21	0.13	-1.97	0	1.08>>	0.07	1*1.00 + 6*1.00
15/23/ACC/16	4.48	0.59	-8.5	0	-1.19<<	-0.06	1*1.00 + 2*0.60 + 6*-1.00
15/23/ACC/4	3.54	-1.75	0.46	0	-0.28	0.31>>	1*1.00 + 2*0.60 + 4*1.00
15/23/ACC/13	2.35	1.67	-3.52	0	-0.53	-0.25<<	1*1.00 + 4*-1.00
16/24/ACC/16	12.98>>	1.09	-3	0.01	0	0	1*1.00 + 2*0.60 + 6*-1.00
16/24/ACC/9	-9.78<<	-0.86	-2.2	0	0	0	1*1.00 + 6*1.00
16/24/ACC/12	5.99	2.60>>	-3.15	0.01	0	0	1*1.00 + 2*0.60 + 4*-1.00
16/24/ACC/5	-2.78	-2.38<<	-2.05	0	0	0	1*1.00 + 4*1.00
16/23/ULS/1	3.69	-0.24	5.17>>	0	-1.01	-0.03	1*1.35 + 2*1.50
16/24/ULS/1	3.79	0.26	-6.11<<	0.01	0	0	1*1.35 + 2*1.50
16/24/ULS/1	3.79	0.26	-6.11	0.01>>	0	0	1*1.35 + 2*1.50
16/23/ACC/4	-0.93	0.65	2.69	-0.00<<	-0.32	0.1	1*1.00 + 2*0.60 + 4*1.00
16/23/ACC/9	-6.52	-0.13	1.27	0	0.27>>	-0.04	1*1.00 + 6*1.00
16/23/ACC/16	9.65	-0.06	3.12	0	-1.13<<	0.02	1*1.00 + 2*0.60 + 6*-1.00
16/23/ACC/2	2.78	0.91	1.68	0	-0.43	0.15>>	1*1.00 + 3*1.00
16/23/ACC/10	0.35	-1.11	2.71	0	-0.42	-0.18<<	1*1.00 + 2*0.60 + 3*-1.00
17/25/ULS/1	14.73>>	-0.34	0.31	0	-0.04	-0.08	1*1.35 + 2*1.50
17/26/ACC/11	2.27<<	1.14	-0.49	0	-0.38	-0.1	1*1.00 + 3*-1.00
17/25/ACC/5	5.04	1.17>>	-3.17	0	1.01	0.29	1*1.00 + 4*1.00
17/25/ACC/12	7.64	-1.45<<	3.44	0	-1.05	-0.35	1*1.00 + 2*0.60 + 4*-1.00
17/25/ACC/16	7.86	-0.72	9.07>>	0	-2.79	-0.18	1*1.00 + 2*0.60 + 6*-1.00
17/25/ACC/9	4.82	0.43	-8.81<<	0	2.75	0.12	1*1.00 + 6*1.00
17/25/ACC/5	5.04	1.17	-3.17	0.00>>	1.01	0.29	1*1.00 + 4*1.00
17/25/ACC/12	7.64	-1.45	3.44	-0.00<<	-1.05	-0.35	1*1.00 + 2*0.60 + 4*-1.00
17/25/ACC/9	4.82	0.43	-8.81	0	2.75>>	0.12	1*1.00 + 6*1.00
17/25/ACC/16	7.86	-0.72	9.07	0	-2.79<<	-0.18	1*1.00 + 2*0.60 + 6*-1.00
17/25/ACC/5	5.04	1.17	-3.17	0	1.01	0.29>>	1*1.00 + 4*1.00
17/25/ACC/12	7.64	-1.45	3.44	0	-1.05	-0.35<<	1*1.00 + 2*0.60 + 4*-1.00
18/27/ACC/16	8.18>>	0.87	-4.23	0.01	0	0	1*1.00 + 2*0.60 + 6*-1.00
18/27/ACC/9	-5.16<<	-0.79	-0.96	0	0	0	1*1.00 + 6*1.00
18/27/ACC/12	4.22	2.16>>	-3.63	0	0	0	1*1.00 + 2*0.60 + 4*-1.00
18/27/ACC/5	-1.2	-2.08<<	-1.56	0	0	0	1*1.00 + 4*1.00
18/26/ULS/1	3.5	-0.25	5.16>>	0	-1.01	-0.04	1*1.35 + 2*1.50
18/27/ULS/1	3.57	0.1	-6.11<<	0.01	0	0	1*1.35 + 2*1.50
18/27/ULS/1	3.57	0.1	-6.11	0.01>>	0	0	1*1.35 + 2*1.50
18/26/ULS/1	3.5	-0.25	5.16	-0.00<<	-1.01	-0.04	1*1.35 + 2*1.50
18/26/ACC/17	4.02	-0.05	0.67	0	0.23>>	0.01	1*1.00 + 6*-1.00
18/26/ACC/8	-1.05	-0.16	3.72	0	-1.08<<	-0.04	1*1.00 + 2*0.60 + 6*1.00
18/26/ACC/2	1.61	1.3	1.43	0	-0.2	0.28>>	1*1.00 + 3*1.00

18/26/ACC/10	1.35	-1.5	2.96	0	-0.65	-0.31<<	1*1.00 + 2*0.60 + 3*-1.00
19/28/ULS/1	14.11>>	-0.16	0.25	0	-0.07	-0.06	1*1.35 + 2*1.50
19/29/ACC/15	1.78<<	0.3	1.53	0	-0.43	-0.03	1*1.00 + 5*-1.00
19/29/ACC/13	2.38	1.40>>	-1.95	0	-0.22	-0.18	1*1.00 + 4*-1.00
19/29/ACC/4	4.28	-1.45<<	-0.85	0	-0.58	0.23	1*1.00 + 2*0.60 + 4*1.00
19/28/ACC/16	9.14	-0.37	3.76>>	0	-1.68	-0.14	1*1.00 + 2*0.60 + 6*-1.00
19/29/ACC/16	4.74	0.5	-4.43<<	0	-0.36	-0.03	1*1.00 + 2*0.60 + 6*-1.00
19/29/ACC/5	2.48	-1.43	-0.07	0.00>>	-0.36	0.22	1*1.00 + 4*1.00
19/29/ACC/12	4.17	1.38	-2.73	-0.00<<	-0.44	-0.16	1*1.00 + 2*0.60 + 4*-1.00
19/28/ACC/9	3.05	0.24	-3.54	0	1.62>>	0.09	1*1.00 + 6*1.00
19/28/ACC/16	9.14	-0.37	3.76	0	-1.68<<	-0.14	1*1.00 + 2*0.60 + 6*-1.00
19/28/ACC/5	4.21	0.65	-1.27	0	0.59	0.24>>	1*1.00 + 4*1.00
19/28/ACC/12	7.98	-0.78	1.49	0	-0.65	-0.28<<	1*1.00 + 2*0.60 + 4*-1.00
20/30/ACC/16	8.81>>	0.8	-3.91	0	0	0	1*1.00 + 2*0.60 + 6*-1.00
20/30/ACC/9	-5.92<<	-0.79	-1.28	0	0	0	1*1.00 + 6*1.00
20/30/ACC/12	4.44	2.05>>	-3.5	0	0	0	1*1.00 + 2*0.60 + 4*-1.00
20/30/ACC/5	-1.54	-2.05<<	-1.68	0.01	0	0	1*1.00 + 4*1.00
20/29/ULS/1	3.37	-0.24	5.16>>	0	-1	-0.04	1*1.35 + 2*1.50
20/30/ULS/1	3.42	0	-6.10<<	0.01	0	0	1*1.35 + 2*1.50
20/30/ACC/1	3.44	-1.93	-3.48	0.01>>	0	0	1*1.00 + 2*0.60 + 3*1.00
20/29/ULS/1	3.37	-0.24	5.16	-0.00<<	-1	-0.04	1*1.35 + 2*1.50
20/30/ACC/9	-5.92	-0.79	-1.28	0	0.00>>	0	1*1.00 + 6*1.00
20/29/ULS/1	3.37	-0.24	5.16	0	-1.00<<	-0.04	1*1.35 + 2*1.50
20/29/ACC/2	1.69	1.39	1.49	0	-0.25	0.31>>	1*1.00 + 3*1.00
20/29/ACC/10	1.17	-1.59	2.9	0	-0.6	-0.34<<	1*1.00 + 2*0.60 + 3*-1.00
21/31/ULS/1	13.48>>	-0.09	0.17	0	-0.07	-0.04	1*1.35 + 2*1.50
21/32/ACC/15	1.47<<	0.32	3.51	0	0.06	-0.05	1*1.00 + 5*-1.00
21/32/ACC/13	2.35	1.58>>	-2.73	0	-0.4	-0.24	1*1.00 + 4*-1.00
21/32/ACC/4	3.71	-1.65<<	-0.02	0	-0.38	0.3	1*1.00 + 2*0.60 + 4*1.00
21/32/ACC/9	1.52	-0.64	3.71>>	0	0.06	0.11	1*1.00 + 6*1.00
21/32/ACC/16	4.54	0.57	-6.46<<	0	-0.85	-0.05	1*1.00 + 2*0.60 + 6*-1.00
21/31/ACC/5	3.98	0.41	-0.8	0.00>>	0.44	0.2	1*1.00 + 4*1.00
21/31/ACC/12	7.72	-0.49	0.95	-0.00<<	-0.5	-0.24	1*1.00 + 2*0.60 + 4*-1.00
21/31/ACC/9	3.02	0.16	-2.21	0	1.20>>	0.08	1*1.00 + 6*1.00
21/31/ACC/16	8.68	-0.23	2.36	0	-1.26<<	-0.11	1*1.00 + 2*0.60 + 6*-1.00
21/32/ACC/4	3.71	-1.65	-0.02	0	-0.38	0.30>>	1*1.00 + 2*0.60 + 4*1.00
21/32/ACC/13	2.35	1.58	-2.73	0	-0.4	-0.24<<	1*1.00 + 4*-1.00
22/33/ACC/16	11.08>>	0.98	-3.41	0.01	0	0	1*1.00 + 2*0.60 + 6*-1.00
22/33/ACC/9	-8.20<<	-0.84	-1.82	0	0	0	1*1.00 + 6*1.00
22/33/ACC/12	5.18	2.41>>	-3.32	0	0	0	1*1.00 + 2*0.60 + 4*-1.00
22/33/ACC/5	-2.31	-2.27<<	-1.91	0	0	0	1*1.00 + 4*1.00
22/32/ULS/1	3.31	-0.23	5.13>>	0	-0.98	-0.03	1*1.35 + 2*1.50
22/33/ULS/1	3.4	0.16	-6.14<<	0.01	0	0	1*1.35 + 2*1.50
22/33/ULS/1	3.4	0.16	-6.14	0.01>>	0	0	1*1.35 + 2*1.50

22/32/ACC/4	-0.49	0.78	2.81	-0.00<<	-0.43	0.14	1*1.00 + 2*0.60 + 4*1.00
22/33/ACC/7	9.93	-0.44	-2	0	-0.00>>	0	1*1.00 + 5*1.00
22/32/ULS/1	3.31	-0.23	5.13	0	-0.98<<	-0.03	1*1.35 + 2*1.50
22/32/ACC/2	2.22	1.07	1.58	0	-0.35	0.21>>	1*1.00 + 3*1.00
22/32/ACC/10	0.58	-1.27	2.78	0	-0.48	-0.23<<	1*1.00 + 2*0.60 + 3*-1.00
23/34/ULS/1	14.43>>	-0.22	0.39	0	-0.11	-0.07	1*1.35 + 2*1.50
23/35/ACC/15	1.78<<	0.3	1.77	0	-0.54	-0.03	1*1.00 + 5*-1.00
23/35/ACC/13	2.48	1.29>>	-1.88	0	-0.16	-0.15	1*1.00 + 4*-1.00
23/35/ACC/4	4.45	-1.34<<	-0.66	0	-0.61	0.21	1*1.00 + 2*0.60 + 4*1.00
23/34/ACC/16	8.54	-0.55	6.68>>	0	-2.53	-0.17	1*1.00 + 2*0.60 + 6*-1.00
23/34/ACC/9	3.9	0.36	-6.35<<	0	2.44	0.12	1*1.00 + 6*1.00
23/34/ACC/5	4.63	0.94	-2.26	0.00>>	0.88	0.28	1*1.00 + 4*1.00
23/34/ACC/12	7.81	-1.13	2.59	-0.00<<	-0.97	-0.34	1*1.00 + 2*0.60 + 4*-1.00
23/34/ACC/9	3.9	0.36	-6.35	0	2.44>>	0.12	1*1.00 + 6*1.00
23/34/ACC/16	8.54	-0.55	6.68	0	-2.53<<	-0.17	1*1.00 + 2*0.60 + 6*-1.00
23/34/ACC/5	4.63	0.94	-2.26	0	0.88	0.28>>	1*1.00 + 4*1.00
23/34/ACC/12	7.81	-1.13	2.59	0	-0.97	-0.34<<	1*1.00 + 2*0.60 + 4*-1.00
24/36/ACC/16	9.10>>	0.82	-4.14	0	0	0	1*1.00 + 2*0.60 + 6*-1.00
24/36/ACC/9	-6.45<<	-0.8	-1.1	0	0	0	1*1.00 + 6*1.00
24/36/ACC/12	4.42	2.05>>	-3.61	0	0	0	1*1.00 + 2*0.60 + 4*-1.00
24/36/ACC/5	-1.78	-2.03<<	-1.62	0.01	0	0	1*1.00 + 4*1.00
24/35/ULS/1	3.06	-0.24	5.11>>	0	-0.96	-0.04	1*1.35 + 2*1.50
24/36/ULS/1	3.12	0.03	-6.15<<	0.01	0	0	1*1.35 + 2*1.50
24/36/ULS/1	3.12	0.03	-6.15	0.01>>	0	0	1*1.35 + 2*1.50
24/35/ULS/1	3.06	-0.24	5.11	-0.00<<	-0.96	-0.04	1*1.35 + 2*1.50
24/35/ACC/17	4.81	-0.02	0.8	0	0.11>>	0.02	1*1.00 + 6*-1.00
24/35/ULS/1	3.06	-0.24	5.11	0	-0.96<<	-0.04	1*1.35 + 2*1.50
24/35/ACC/2	1.67	1.41	1.44	0	-0.21	0.32>>	1*1.00 + 3*1.00
24/35/ACC/10	0.92	-1.61	2.91	0	-0.61	-0.35<<	1*1.00 + 2*0.60 + 3*-1.00
25/37/ULS/1	13.80>>	-0.1	0.21	0	-0.09	-0.05	1*1.35 + 2*1.50
25/38/ACC/15	1.43<<	0.29	3.23	0	-0.08	-0.04	1*1.00 + 5*-1.00
25/38/ACC/13	2.41	1.46>>	-2.46	0	-0.34	-0.22	1*1.00 + 4*-1.00
25/38/ACC/4	3.9	-1.52<<	-0.01	0	-0.42	0.27	1*1.00 + 2*0.60 + 4*1.00
25/38/ACC/9	1.52	-0.59	3.40>>	0	-0.08	0.1	1*1.00 + 6*1.00
25/38/ACC/16	4.79	0.53	-5.87<<	0	-0.68	-0.05	1*1.00 + 2*0.60 + 6*-1.00
25/37/ACC/5	4.02	0.52	-1.1	0.00>>	0.56	0.23	1*1.00 + 4*1.00
25/37/ACC/12	7.93	-0.61	1.27	-0.00<<	-0.64	-0.27	1*1.00 + 2*0.60 + 4*-1.00
25/37/ACC/9	2.82	0.21	-3.06	0	1.55>>	0.09	1*1.00 + 6*1.00
25/37/ACC/16	9.13	-0.29	3.23	0	-1.63<<	-0.13	1*1.00 + 2*0.60 + 6*-1.00
25/38/ACC/4	3.9	-1.52	-0.01	0	-0.42	0.27>>	1*1.00 + 2*0.60 + 4*1.00
25/37/ACC/12	7.93	-0.61	1.27	0	-0.64	-0.27<<	1*1.00 + 2*0.60 + 4*-1.00
26/39/ACC/16	11.21>>	0.77	-3.69	0	0	0	1*1.00 + 2*0.60 + 6*-1.00
26/39/ACC/9	-8.62<<	-0.81	-1.55	0	0	0	1*1.00 + 6*1.00
26/39/ACC/13	4.47	1.96>>	-1.99	0	0	0	1*1.00 + 4*-1.00

26/39/ACC/4	-1.89	-2.00<<	-3.25	0.01	0	0	1*1.00 + 2*0.60 + 4*1.00
26/38/ULS/1	3	-0.23	5.10>>	0	-0.95	-0.03	1*1.35 + 2*1.50
26/39/ULS/1	3.06	-0.05	-6.16<<	0.01	0	0	1*1.35 + 2*1.50
26/39/ACC/4	-1.89	-2	-3.25	0.01>>	0	0	1*1.00 + 2*0.60 + 4*1.00
26/39/ACC/13	4.47	1.96	-1.99	-0.00<<	0	0	1*1.00 + 4*-1.00
26/39/ACC/17	10.49	0.78	-2.25	0	0.00>>	0	1*1.00 + 6*-1.00
26/38/ULS/1	3	-0.23	5.1	0	-0.95<<	-0.03	1*1.35 + 2*1.50
26/38/ACC/2	2.07	1.49	1.53	0	-0.29	0.35>>	1*1.00 + 3*1.00
26/38/ACC/10	0.47	-1.68	2.8	0	-0.51	-0.38<<	1*1.00 + 2*0.60 + 3*-1.00
27/40/ULS/1	13.22>>	-0.06	0.18	0	-0.1	-0.03	1*1.35 + 2*1.50
27/41/ACC/9	1.23<<	-0.66	6.44	0	0.76	0.13	1*1.00 + 6*1.00
27/41/ACC/13	2.38	1.56>>	-3.58	0	-0.64	-0.28	1*1.00 + 4*-1.00
27/41/ACC/4	3.36	-1.66<<	1.15	0	-0.11	0.33	1*1.00 + 2*0.60 + 4*1.00
27/41/ACC/9	1.23	-0.66	6.44>>	0	0.76	0.13	1*1.00 + 6*1.00
27/41/ACC/16	4.51	0.57	-8.87<<	0	-1.5	-0.07	1*1.00 + 2*0.60 + 6*-1.00
27/41/ACC/5	1.81	-1.63	1.82	0.00>>	0.1	0.32	1*1.00 + 4*1.00
27/41/ACC/12	3.93	1.54	-4.26	-0.00<<	-0.85	-0.26	1*1.00 + 2*0.60 + 4*-1.00
27/40/ACC/9	3.05	0.14	-2.18	0	1.23>>	0.08	1*1.00 + 6*1.00
27/41/ACC/16	4.51	0.57	-8.87	0	-1.50<<	-0.07	1*1.00 + 2*0.60 + 6*-1.00
27/41/ACC/4	3.36	-1.66	1.15	0	-0.11	0.33>>	1*1.00 + 2*0.60 + 4*1.00
27/41/ACC/13	2.38	1.56	-3.58	0	-0.64	-0.28<<	1*1.00 + 4*-1.00
28/42/ACC/16	15.41>>	1.04	-2.96	0.01	0	0	1*1.00 + 2*0.60 + 6*-1.00
28/42/ACC/9	-12.76<<	-0.84	-2.32	0	0	0	1*1.00 + 6*1.00
28/42/ACC/12	6.63	2.42>>	-3.16	0.01	0	0	1*1.00 + 2*0.60 + 4*-1.00
28/42/ACC/5	-3.98	-2.22<<	-2.12	0	0	0	1*1.00 + 4*1.00
28/41/ULS/1	3	-0.22	5.07>>	0	-0.92	-0.03	1*1.35 + 2*1.50
28/42/ULS/1	3.12	0.24	-6.21<<	0.01	0	0	1*1.35 + 2*1.50
28/42/ULS/1	3.12	0.24	-6.21	0.01>>	0	0	1*1.35 + 2*1.50
28/41/ACC/4	-1.92	0.78	2.56	-0.00<<	-0.2	0.14	1*1.00 + 2*0.60 + 4*1.00
28/41/ACC/9	-8.48	-0.06	1.04	0	0.50>>	-0.02	1*1.00 + 6*1.00
28/41/ACC/16	11.02	-0.13	3.27	0	-1.28<<	-0.01	1*1.00 + 2*0.60 + 6*-1.00
28/41/ACC/2	3.01	1.01	1.69	0	-0.45	0.19>>	1*1.00 + 3*1.00
28/41/ACC/10	-0.47	-1.2	2.62	0	-0.34	-0.21<<	1*1.00 + 2*0.60 + 3*-1.00
29/239/ACC/1	2.81>>	0.01	-4.74	-0.06	-1.81	0.28	1*1.00 + 2*0.60 + 3*1.00
29/239/ACC/11	-2.70<<	0.05	-2.21	-0.03	-0.71	-0.33	1*1.00 + 3*-1.00
29/239/ACC/16	-0.47	2.38>>	-4.42	-0.06	-1.57	-0.81	1*1.00 + 2*0.60 + 6*-1.00
29/239/ACC/9	0.58	-2.32<<	-2.53	-0.03	-0.95	0.76	1*1.00 + 6*1.00
29/238/ULS/1	0.14	0.07	4.40>>	-0.12	-0.08	0.05	1*1.35 + 2*1.50
29/239/ULS/1	0.14	0.07	-8.39<<	-0.12	-3.03	-0.05	1*1.35 + 2*1.50
29/238/ACC/7	-0.06	-1.93	1.19	-0.03>>	0.05	-0.47	1*1.00 + 5*1.00
29/238/ULS/1	0.14	0.07	4.4	-0.12<<	-0.08	0.05	1*1.35 + 2*1.50
29/238/ACC/2	-1.1	-1.19	1.02	-0.03	0.17>>	-0.59	1*1.00 + 3*1.00
29/239/ULS/1	0.14	0.07	-8.39	-0.12	-3.03<<	-0.05	1*1.35 + 2*1.50
29/239/ACC/9	0.58	-2.32	-2.53	-0.03	-0.95	0.76>>	1*1.00 + 6*1.00

29/239/ACC/16	-0.47	2.38	-4.42	-0.06	-1.57	-0.81<<	1*1.00 + 2*0.60 + 6*-1.00
30/43/ACC/16	11.03>>	-1.14	1.56	0	0	0	1*1.00 + 2*0.60 + 6*-1.00
30/43/ACC/9	-9.80<<	1.18	1.43	0	0	0	1*1.00 + 6*1.00
30/43/ACC/1	2.92	4.34>>	1.82	0	0	0	1*1.00 + 2*0.60 + 3*1.00
30/43/ACC/11	-1.69	-4.30<<	1.16	0	0	0	1*1.00 + 3*-1.00
30/43/ULS/1	1.46	0.04	3.53>>	0	0	0	1*1.35 + 2*1.50
30/44/ULS/1	-0.19	0.05	-2.56<<	0	0	0	1*1.35 + 2*1.50
30/43/ACC/12	4.76	-4.2	1.78	0.00>>	0	0	1*1.00 + 2*0.60 + 4*-1.00
30/43/ACC/5	-3.53	4.24	1.21	-0.00<<	0	0	1*1.00 + 4*1.00
30/43/ACC/17	10.69	-1.15	0.74	0	0.00>>	0	1*1.00 + 6*-1.00
30/44/ULS/1	-0.19	0.05	-2.56	0	-0.00<<	0	1*1.35 + 2*1.50
30/43/ACC/4	-3.19	4.25	2.03	0	0	0.00>>	1*1.00 + 2*0.60 + 4*1.00
30/43/ACC/13	4.42	-4.21	0.96	0	0	-0.00<<	1*1.00 + 4*-1.00
31/45/ULS/1	15.14>>	-0.33	1.94	0	-0.53	-0.09	1*1.35 + 2*1.50
31/43/ACC/15	1.92<<	0.18	5.54	0	0.7	0.01	1*1.00 + 5*-1.00
31/45/ACC/5	5.29	1.16>>	-2.16	0	0.69	0.35	1*1.00 + 4*1.00
31/45/ACC/12	7.68	-1.44<<	3.8	0	-1.14	-0.42	1*1.00 + 2*0.60 + 4*-1.00
31/45/ACC/16	8.27	-0.69	8.65>>	0	-2.66	-0.2	1*1.00 + 2*0.60 + 6*-1.00
31/45/ACC/9	4.71	0.41	-7.01<<	0	2.21	0.13	1*1.00 + 6*1.00
31/45/ACC/15	4.32	-0.34	-6.72	0.00>>	2.12	-0.09	1*1.00 + 5*-1.00
31/45/ACC/6	8.65	0.06	8.37	-0.00<<	-2.57	0.02	1*1.00 + 2*0.60 + 5*1.00
31/45/ACC/9	4.71	0.41	-7.01	0	2.21>>	0.13	1*1.00 + 6*1.00
31/45/ACC/16	8.27	-0.69	8.65	0	-2.66<<	-0.2	1*1.00 + 2*0.60 + 6*-1.00
31/45/ACC/5	5.29	1.16	-2.16	0	0.69	0.35>>	1*1.00 + 4*1.00
31/45/ACC/12	7.68	-1.44	3.8	0	-1.14	-0.42<<	1*1.00 + 2*0.60 + 4*-1.00
36/240/ACC/1	2.44>>	-0.21	-2.87	0.08	-0.63	0.44	1*1.00 + 2*0.60 + 3*1.00
36/240/ACC/11	-2.33<<	0.16	-1.19	0.05	-0.07	-0.41	1*1.00 + 3*-1.00
36/239/ACC/15	0.23	2.41>>	2.37	0.05	-0.94	0.83	1*1.00 + 5*-1.00
36/239/ACC/6	-0.12	-2.46<<	4.14	0.08	-1.57	-0.88	1*1.00 + 2*0.60 + 5*1.00
36/239/ULS/1	0.13	-0.06	7.86>>	0.15	-3.03	-0.06	1*1.35 + 2*1.50
36/240/ULS/1	0.13	-0.06	-4.92<<	0.15	-0.85	0.04	1*1.35 + 2*1.50
36/239/ULS/1	0.13	-0.06	7.86	0.15>>	-3.03	-0.06	1*1.35 + 2*1.50
36/239/ACC/7	-0.15	-2.45	2.24	0.05<<	-0.84	-0.86	1*1.00 + 5*1.00
36/240/ACC/13	-2.15	1.17	-1.18	0.05	-0.06>>	-0.58	1*1.00 + 4*-1.00
36/239/ULS/1	0.13	-0.06	7.86	0.15	-3.03<<	-0.06	1*1.35 + 2*1.50
36/239/ACC/15	0.23	2.41	2.37	0.05	-0.94	0.83>>	1*1.00 + 5*-1.00
36/239/ACC/6	-0.12	-2.46	4.14	0.08	-1.57	-0.88<<	1*1.00 + 2*0.60 + 5*1.00
37/241/ACC/1	2.31>>	-0.09	-3.66	0	-0.66	0.37	1*1.00 + 2*0.60 + 3*1.00
37/241/ACC/11	-2.00<<	0.09	-1.62	0	-0.07	-0.36	1*1.00 + 3*-1.00
37/240/ACC/14	0.26	2.15>>	3.49	0	-0.52	0.64	1*1.00 + 2*0.60 + 5*-1.00
37/240/ACC/7	0.05	-2.15<<	1.79	0	-0.21	-0.62	1*1.00 + 5*1.00
37/240/ULS/1	0.37	0	6.39>>	0	-0.89	0.02	1*1.35 + 2*1.50
37/241/ULS/1	0.37	0	-6.39<<	0	-0.89	0.02	1*1.35 + 2*1.50
37/240/ACC/1	-1.56	-1.28	3.17	0.00>>	-0.29	-0.64	1*1.00 + 2*0.60 + 3*1.00

37/240/ACC/11	1.87	1.28	2.12	-0.00<<	-0.44	0.66	1*1.00 + 3*-1.00
37/240/ACC/5	-1.97	-0.09	1.62	0	-0.07>>	-0.36	1*1.00 + 4*1.00
37/241/ULS/1	0.37	0	-6.39	0	-0.89<<	0.02	1*1.35 + 2*1.50
37/240/ACC/10	1.96	1.28	3.66	0	-0.66	0.66>>	1*1.00 + 2*0.60 + 3*-1.00
37/240/ACC/2	-1.65	-1.28	1.62	0	-0.07	-0.65<<	1*1.00 + 3*1.00
38/241/ACC/12	2.41>>	0.21	2.87	-0.08	-0.63	0.44	1*1.00 + 2*0.60 + 4*-1.00
38/241/ACC/5	-2.30<<	-0.16	1.19	-0.05	-0.07	-0.41	1*1.00 + 4*1.00
38/242/ACC/16	-0.12	2.46>>	-4.14	-0.08	-1.57	-0.88	1*1.00 + 2*0.60 + 6*-1.00
38/242/ACC/9	0.24	-2.41<<	-2.37	-0.05	-0.94	0.83	1*1.00 + 6*1.00
38/241/ULS/1	0.14	0.06	4.92>>	-0.15	-0.85	0.04	1*1.35 + 2*1.50
38/242/ULS/1	0.14	0.06	-7.86<<	-0.15	-3.03	-0.06	1*1.35 + 2*1.50
38/241/ACC/17	1.03	-1.42	1.49	-0.05>>	-0.29	-0.1	1*1.00 + 6*-1.00
38/241/ULS/1	0.14	0.06	4.92	-0.15<<	-0.85	0.04	1*1.35 + 2*1.50
38/241/ACC/2	-2.12	-1.17	1.18	-0.05	-0.06>>	-0.58	1*1.00 + 3*1.00
38/242/ULS/1	0.14	0.06	-7.86	-0.15	-3.03<<	-0.06	1*1.35 + 2*1.50
38/242/ACC/9	0.24	-2.41	-2.37	-0.05	-0.94	0.83>>	1*1.00 + 6*1.00
38/242/ACC/16	-0.12	2.46	-4.14	-0.08	-1.57	-0.88<<	1*1.00 + 2*0.60 + 6*-1.00
39/242/ACC/12	2.78>>	-0.01	4.75	0.06	-1.81	0.28	1*1.00 + 2*0.60 + 4*-1.00
39/242/ACC/5	-2.67<<	-0.05	2.21	0.03	-0.71	-0.33	1*1.00 + 4*1.00
39/242/ACC/15	0.57	2.32>>	2.53	0.03	-0.95	0.76	1*1.00 + 5*-1.00
39/242/ACC/6	-0.46	-2.38<<	4.42	0.06	-1.57	-0.8	1*1.00 + 2*0.60 + 5*1.00
39/242/ULS/1	0.14	-0.07	8.40>>	0.12	-3.03	-0.05	1*1.35 + 2*1.50
39/243/ULS/1	0.14	-0.07	-4.39<<	0.12	-0.07	0.05	1*1.35 + 2*1.50
39/242/ULS/1	0.14	-0.07	8.4	0.12>>	-3.03	-0.05	1*1.35 + 2*1.50
39/242/ACC/17	1.12	-1.94	2.55	0.03<<	-0.96	-0.48	1*1.00 + 6*-1.00
39/243/ACC/13	-1.12	1.19	-1.02	0.03	0.18>>	-0.59	1*1.00 + 4*-1.00
39/242/ULS/1	0.14	-0.07	8.4	0.12	-3.03<<	-0.05	1*1.35 + 2*1.50
39/242/ACC/15	0.57	2.32	2.53	0.03	-0.95	0.76>>	1*1.00 + 5*-1.00
39/242/ACC/6	-0.46	-2.38	4.42	0.06	-1.57	-0.80<<	1*1.00 + 2*0.60 + 5*1.00
40/243/ACC/12	3.27>>	0.2	2.56	-0.06	-0.22	0.43	1*1.00 + 2*0.60 + 4*-1.00
40/243/ACC/5	-3.20<<	-0.14	0.97	-0.03	0.19	-0.39	1*1.00 + 4*1.00
40/244/ACC/16	0.18	2.36>>	-4.41	-0.06	-1.59	-0.79	1*1.00 + 2*0.60 + 6*-1.00
40/244/ACC/9	-0.11	-2.30<<	-2.55	-0.03	-0.97	0.75	1*1.00 + 6*1.00
40/243/ULS/1	0.08	0.07	4.29>>	-0.12	-0.06	0.05	1*1.35 + 2*1.50
40/244/ULS/1	0.08	0.07	-8.39<<	-0.12	-3.07	-0.05	1*1.35 + 2*1.50
40/243/ACC/2	-2.98	-1.2	0.97	-0.03>>	0.19	-0.59	1*1.00 + 3*1.00
40/243/ULS/1	0.08	0.07	4.29	-0.12<<	-0.06	0.05	1*1.35 + 2*1.50
40/243/ACC/2	-2.98	-1.2	0.97	-0.03	0.19>>	-0.59	1*1.00 + 3*1.00
40/244/ULS/1	0.08	0.07	-8.39	-0.12	-3.07<<	-0.05	1*1.35 + 2*1.50
40/244/ACC/9	-0.11	-2.3	-2.55	-0.03	-0.97	0.75>>	1*1.00 + 6*1.00
40/244/ACC/16	0.18	2.36	-4.41	-0.06	-1.59	-0.79<<	1*1.00 + 2*0.60 + 6*-1.00
41/238/ACC/1	3.30>>	-0.19	-2.59	0.06	-0.23	0.43	1*1.00 + 2*0.60 + 3*1.00
41/238/ACC/11	-3.23<<	0.13	-0.99	0.03	0.18	-0.38	1*1.00 + 3*-1.00
41/245/ACC/15	-0.11	2.31>>	2.55	0.03	-0.97	0.75	1*1.00 + 5*-1.00

41/245/ACC/6	0.19	-2.37<<	4.42	0.06	-1.6	-0.8	1*1.00 + 2*0.60 + 5*1.00
41/245/ULS/1	0.09	-0.07	8.42>>	0.12	-3.08	-0.05	1*1.35 + 2*1.50
41/238/ULS/1	0.09	-0.07	-4.35<<	0.12	-0.07	0.05	1*1.35 + 2*1.50
41/245/ULS/1	0.09	-0.07	8.42	0.12>>	-3.08	-0.05	1*1.35 + 2*1.50
41/245/ACC/11	0.64	1.3	2.74	0.03<<	-1.12	0.67	1*1.00 + 3*-1.00
41/238/ACC/13	-3	1.19	-0.98	0.03	0.18>>	-0.59	1*1.00 + 4*-1.00
41/245/ULS/1	0.09	-0.07	8.42	0.12	-3.08<<	-0.05	1*1.35 + 2*1.50
41/245/ACC/15	-0.11	2.31	2.55	0.03	-0.97	0.75>>	1*1.00 + 5*-1.00
41/245/ACC/6	0.19	-2.37	4.42	0.06	-1.6	-0.80<<	1*1.00 + 2*0.60 + 5*1.00
42/244/ACC/12	4.23>>	0.37	4.81	0.06	-1.86	0.42	1*1.00 + 2*0.60 + 4*-1.00
42/244/ACC/5	-4.06<<	-0.44	2.17	0.03	-0.7	-0.47	1*1.00 + 4*1.00
42/244/ACC/15	0.98	2.12>>	2.55	0.03	-0.97	0.63	1*1.00 + 5*-1.00
42/244/ACC/6	-0.8	-2.19<<	4.43	0.06	-1.59	-0.67	1*1.00 + 2*0.60 + 5*1.00
42/244/ULS/1	0.21	-0.09	8.40>>	0.11	-3.08	-0.06	1*1.35 + 2*1.50
42/246/ULS/1	0.21	-0.09	-2.02<<	0.11	0.58	0.05	1*1.35 + 2*1.50
42/244/ULS/1	0.21	-0.09	8.4	0.11>>	-3.08	-0.06	1*1.35 + 2*1.50
42/244/ACC/2	-3.86	-1.57	2.18	0.03<<	-0.7	-0.75	1*1.00 + 3*1.00
42/246/ULS/1	0.21	-0.09	-2.02	0.11	0.58>>	0.05	1*1.35 + 2*1.50
42/244/ULS/1	0.21	-0.09	8.4	0.11	-3.08<<	-0.06	1*1.35 + 2*1.50
42/244/ACC/11	3.99	1.52	2.77	0.03	-1.12	0.72>>	1*1.00 + 3*-1.00
42/244/ACC/1	-3.81	-1.59	4.21	0.06	-1.45	-0.76<<	1*1.00 + 2*0.60 + 3*1.00
43/246/ACC/12	3.33>>	0.35	2.84	-0.06	0.26	0.43	1*1.00 + 2*0.60 + 4*-1.00
43/246/ACC/5	-3.08<<	-0.3	1.43	-0.03	0.23	-0.38	1*1.00 + 4*1.00
43/247/ACC/16	0.6	2.29>>	-3.38	-0.06	-0.07	-0.63	1*1.00 + 2*0.60 + 6*-1.00
43/247/ACC/9	-0.35	-2.24<<	-1.83	-0.03	0.02	0.61	1*1.00 + 6*1.00
43/246/ULS/1	0.3	0.06	5.20>>	-0.11	0.57	0.05	1*1.35 + 2*1.50
43/247/ULS/1	0.3	0.06	-6.28<<	-0.11	-0.06	-0.02	1*1.35 + 2*1.50
43/246/ACC/5	-3.08	-0.3	1.43	-0.03>>	0.23	-0.38	1*1.00 + 4*1.00
43/246/ULS/1	0.3	0.06	5.2	-0.11<<	0.57	0.05	1*1.35 + 2*1.50
43/246/ULS/1	0.3	0.06	5.2	-0.11	0.57>>	0.05	1*1.35 + 2*1.50
43/247/ACC/6	0.9	1.82	-3.43	-0.06	-0.09<<	-0.36	1*1.00 + 2*0.60 + 5*1.00
43/247/ACC/9	-0.35	-2.24	-1.83	-0.03	0.02	0.61>>	1*1.00 + 6*1.00
43/247/ACC/16	0.6	2.29	-3.38	-0.06	-0.07	-0.63<<	1*1.00 + 2*0.60 + 6*-1.00
44/245/ACC/1	4.23>>	-0.37	-4.81	-0.06	-1.87	0.42	1*1.00 + 2*0.60 + 3*1.00
44/245/ACC/11	-4.06<<	0.44	-2.17	-0.03	-0.71	-0.47	1*1.00 + 3*-1.00
44/245/ACC/16	-0.8	2.19>>	-4.43	-0.06	-1.6	-0.67	1*1.00 + 2*0.60 + 6*-1.00
44/245/ACC/9	0.98	-2.12<<	-2.55	-0.03	-0.98	0.63	1*1.00 + 6*1.00
44/248/ULS/1	0.21	0.09	2.01>>	-0.11	0.58	0.05	1*1.35 + 2*1.50
44/245/ULS/1	0.21	0.09	-8.41<<	-0.11	-3.09	-0.06	1*1.35 + 2*1.50
44/248/ACC/13	-0.7	0.61	0.86	-0.03>>	0.05	0.5	1*1.00 + 4*-1.00
44/248/ULS/1	0.21	0.09	2.01	-0.11<<	0.58	0.05	1*1.35 + 2*1.50
44/248/ULS/1	0.21	0.09	2.01	-0.11	0.58>>	0.05	1*1.35 + 2*1.50
44/245/ULS/1	0.21	0.09	-8.41	-0.11	-3.09<<	-0.06	1*1.35 + 2*1.50
44/245/ACC/5	3.99	-1.52	-2.77	-0.03	-1.12	0.72>>	1*1.00 + 4*1.00

44/245/ACC/12	-3.81	1.6	-4.21	-0.06	-1.45	-0.76<<	1*1.00 + 2*0.60 + 4*-1.00
45/248/ACC/1	3.33>>	-0.35	-2.84	0.06	0.26	0.43	1*1.00 + 2*0.60 + 3*1.00
45/248/ACC/11	-3.08<<	0.3	-1.43	0.03	0.23	-0.38	1*1.00 + 3*-1.00
45/249/ACC/15	-0.35	2.24>>	1.83	0.03	0.02	0.61	1*1.00 + 5*-1.00
45/249/ACC/6	0.6	-2.29<<	3.38	0.06	-0.07	-0.63	1*1.00 + 2*0.60 + 5*1.00
45/249/ULS/1	0.3	-0.06	6.28>>	0.11	-0.06	-0.02	1*1.35 + 2*1.50
45/248/ULS/1	0.3	-0.06	-5.20<<	0.11	0.57	0.05	1*1.35 + 2*1.50
45/249/ULS/1	0.3	-0.06	6.28	0.11>>	-0.06	-0.02	1*1.35 + 2*1.50
45/249/ACC/11	0.4	1.37	1.91	0.03<<	-0.05	0.58	1*1.00 + 3*-1.00
45/248/ULS/1	0.3	-0.06	-5.2	0.11	0.57>>	0.05	1*1.35 + 2*1.50
45/249/ACC/16	0.9	-1.82	3.43	0.06	-0.09<<	-0.36	1*1.00 + 2*0.60 + 6*-1.00
45/249/ACC/15	-0.35	2.24	1.83	0.03	0.02	0.61>>	1*1.00 + 5*-1.00
45/249/ACC/6	0.6	-2.29	3.38	0.06	-0.07	-0.63<<	1*1.00 + 2*0.60 + 5*1.00
46/928/ACC/14	10.99>>	N/A	N/A	N/A	N/A	N/A	1*1.00 + 2*0.60 + 5*-1.00
46/250/ACC/7	-3.29<<	N/A	N/A	N/A	N/A	N/A	1*1.00 + 5*1.00
46/928/ULS/0	***	***>>	***	***	***	***	
46/928/ULS/0	***	***<<	***	***	***	***	
46/928/ULS/0	***	***	***>>	***	***	***	
46/928/ULS/0	***	***	***<<	***	***	***	
46/928/ULS/0	***	***	***	***>>	***	***	
46/928/ULS/0	***	***	***	***<<	***	***	
46/928/ULS/0	***	***	***	***	***>>	***	
46/928/ULS/0	***	***	***	***	***<<	***	
46/928/ULS/0	***	***	***	***	***	***>>	
46/928/ULS/0	***	***	***	***	***	***<<	
47/1248/ACC/6	11.55>>	N/A	N/A	N/A	N/A	N/A	1*1.00 + 2*0.60 + 5*1.00
47/250/ACC/15	-3.18<<	N/A	N/A	N/A	N/A	N/A	1*1.00 + 5*-1.00
47/250/ULS/0	***	***>>	***	***	***	***	
47/250/ULS/0	***	***<<	***	***	***	***	
47/250/ULS/0	***	***	***>>	***	***	***	
47/250/ULS/0	***	***	***<<	***	***	***	
47/250/ULS/0	***	***	***	***>>	***	***	
47/250/ULS/0	***	***	***	***<<	***	***	
47/250/ULS/0	***	***	***	***	***>>	***	
47/250/ULS/0	***	***	***	***	***<<	***	
47/250/ULS/0	***	***	***	***	***	***>>	
47/250/ULS/0	***	***	***	***	***	***<<	
48/448/ACC/14	26.38>>	N/A	N/A	N/A	N/A	N/A	1*1.00 + 2*0.60 + 5*-1.00
48/251/ACC/7	-8.09<<	N/A	N/A	N/A	N/A	N/A	1*1.00 + 5*1.00
48/448/ULS/0	***	***>>	***	***	***	***	
48/448/ULS/0	***	***<<	***	***	***	***	
48/448/ULS/0	***	***	***>>	***	***	***	
48/448/ULS/0	***	***	***<<	***	***	***	
48/448/ULS/0	***	***	***	***>>	***	***	

48/448/ULS/0	***	***	***	***<<	***	***	
48/448/ULS/0	***	***	***	***	***>>	***	
48/448/ULS/0	***	***	***	***	***<<	***	
48/448/ULS/0	***	***	***	***	***	***>>	
48/448/ULS/0	***	***	***	***	***	***<<	
49/1229/ACC/6	27.59>>	N/A	N/A	N/A	N/A	N/A	1*1.00 + 2*0.60 + 5*1.00
49/251/ACC/15	-7.46<<	N/A	N/A	N/A	N/A	N/A	1*1.00 + 5*-1.00
49/251/ULS/0	***	***>>	***	***	***	***	
49/251/ULS/0	***	***<<	***	***	***	***	
49/251/ULS/0	***	***	***>>	***	***	***	
49/251/ULS/0	***	***	***<<	***	***	***	
49/251/ULS/0	***	***	***	***>>	***	***	
49/251/ULS/0	***	***	***	***<<	***	***	
49/251/ULS/0	***	***	***	***	***>>	***	
49/251/ULS/0	***	***	***	***	***<<	***	
49/251/ULS/0	***	***	***	***	***	***>>	
49/251/ULS/0	***	***	***	***	***	***<<	
50/2105/ACC/8	27.17>>	N/A	N/A	N/A	N/A	N/A	1*1.00 + 2*0.60 + 6*1.00
50/252/ACC/17	-9.29<<	N/A	N/A	N/A	N/A	N/A	1*1.00 + 6*-1.00
50/2105/ULS/0	***	***>>	***	***	***	***	
50/2105/ULS/0	***	***<<	***	***	***	***	
50/2105/ULS/0	***	***	***>>	***	***	***	
50/2105/ULS/0	***	***	***<<	***	***	***	
50/2105/ULS/0	***	***	***	***>>	***	***	
50/2105/ULS/0	***	***	***	***<<	***	***	
50/2105/ULS/0	***	***	***	***	***>>	***	
50/2105/ULS/0	***	***	***	***	***<<	***	
50/2105/ULS/0	***	***	***	***	***	***>>	
50/2105/ULS/0	***	***	***	***	***	***<<	
51/2197/ACC/16	28.45>>	N/A	N/A	N/A	N/A	N/A	1*1.00 + 2*0.60 + 6*-1.00
51/252/ACC/9	-8.65<<	N/A	N/A	N/A	N/A	N/A	1*1.00 + 6*1.00
51/252/ULS/0	***	***>>	***	***	***	***	
51/252/ULS/0	***	***<<	***	***	***	***	
51/252/ULS/0	***	***	***>>	***	***	***	
51/252/ULS/0	***	***	***<<	***	***	***	
51/252/ULS/0	***	***	***	***>>	***	***	
51/252/ULS/0	***	***	***	***<<	***	***	
51/252/ULS/0	***	***	***	***	***>>	***	
51/252/ULS/0	***	***	***	***	***<<	***	
51/252/ULS/0	***	***	***	***	***	***>>	
51/252/ULS/0	***	***	***	***	***	***<<	
52/1931/ACC/14	27.18>>	N/A	N/A	N/A	N/A	N/A	1*1.00 + 2*0.60 + 5*-1.00
52/253/ACC/7	-9.30<<	N/A	N/A	N/A	N/A	N/A	1*1.00 + 5*1.00
52/1931/ULS/0	***	***>>	***	***	***	***	

52/1931/ULS/0	***	***<<	***	***	***	***	
52/1931/ULS/0	***	***	***>>	***	***	***	
52/1931/ULS/0	***	***	***<<	***	***	***	
52/1931/ULS/0	***	***	***	***>>	***	***	
52/1931/ULS/0	***	***	***	***<<	***	***	
52/1931/ULS/0	***	***	***	***	***>>	***	
52/1931/ULS/0	***	***	***	***	***<<	***	
52/1931/ULS/0	***	***	***	***	***	***>>	
52/1931/ULS/0	***	***	***	***	***	***<<	
53/2185/ACC/6	28.45>>	N/A	N/A	N/A	N/A	N/A	1*1.00 + 2*0.60 + 5*1.00
53/253/ACC/15	-8.66<<	N/A	N/A	N/A	N/A	N/A	1*1.00 + 5*-1.00
53/253/ULS/0	***	***>>	***	***	***	***	
53/253/ULS/0	***	***<<	***	***	***	***	
53/253/ULS/0	***	***	***>>	***	***	***	
53/253/ULS/0	***	***	***<<	***	***	***	
53/253/ULS/0	***	***	***	***>>	***	***	
53/253/ULS/0	***	***	***	***<<	***	***	
53/253/ULS/0	***	***	***	***	***>>	***	
53/253/ULS/0	***	***	***	***	***<<	***	
53/253/ULS/0	***	***	***	***	***	***>>	
53/253/ULS/0	***	***	***	***	***	***<<	
54/45/ACC/8	26.43>>	N/A	N/A	N/A	N/A	N/A	1*1.00 + 2*0.60 + 6*1.00
54/254/ACC/17	-8.10<<	N/A	N/A	N/A	N/A	N/A	1*1.00 + 6*-1.00
54/45/ULS/0	***	***>>	***	***	***	***	
54/45/ULS/0	***	***<<	***	***	***	***	
54/45/ULS/0	***	***	***>>	***	***	***	
54/45/ULS/0	***	***	***<<	***	***	***	
54/45/ULS/0	***	***	***	***>>	***	***	
54/45/ULS/0	***	***	***	***<<	***	***	
54/45/ULS/0	***	***	***	***	***>>	***	
54/45/ULS/0	***	***	***	***	***<<	***	
54/45/ULS/0	***	***	***	***	***	***>>	
54/45/ULS/0	***	***	***	***	***	***<<	
55/1211/ACC/16	27.64>>	N/A	N/A	N/A	N/A	N/A	1*1.00 + 2*0.60 + 6*-1.00
55/254/ACC/9	-7.47<<	N/A	N/A	N/A	N/A	N/A	1*1.00 + 6*1.00
55/254/ULS/0	***	***>>	***	***	***	***	
55/254/ULS/0	***	***<<	***	***	***	***	
55/254/ULS/0	***	***	***>>	***	***	***	
55/254/ULS/0	***	***	***<<	***	***	***	
55/254/ULS/0	***	***	***	***>>	***	***	
55/254/ULS/0	***	***	***	***<<	***	***	
55/254/ULS/0	***	***	***	***	***>>	***	
55/254/ULS/0	***	***	***	***	***<<	***	
55/254/ULS/0	***	***	***	***	***	***>>	

55/254/ULS/0	***	***	***	***	***	***<<	
56/838/ACC/8	10.99>>	N/A	N/A	N/A	N/A	N/A	1*1.00 + 2*0.60 + 6*1.00
56/255/ACC/17	-3.29<<	N/A	N/A	N/A	N/A	N/A	1*1.00 + 6*-1.00
56/838/ULS/0	***	***>>	***	***	***	***	
56/838/ULS/0	***	***<<	***	***	***	***	
56/838/ULS/0	***	***	***>>	***	***	***	
56/838/ULS/0	***	***	***<<	***	***	***	
56/838/ULS/0	***	***	***	***>>	***	***	
56/838/ULS/0	***	***	***	***<<	***	***	
56/838/ULS/0	***	***	***	***	***>>	***	
56/838/ULS/0	***	***	***	***	***<<	***	
56/838/ULS/0	***	***	***	***	***	***>>	
56/838/ULS/0	***	***	***	***	***	***<<	
57/1246/ACC/16	11.55>>	N/A	N/A	N/A	N/A	N/A	1*1.00 + 2*0.60 + 6*-1.00
57/255/ACC/9	-3.18<<	N/A	N/A	N/A	N/A	N/A	1*1.00 + 6*1.00
57/255/ULS/0	***	***>>	***	***	***	***	
57/255/ULS/0	***	***<<	***	***	***	***	
57/255/ULS/0	***	***	***>>	***	***	***	
57/255/ULS/0	***	***	***<<	***	***	***	
57/255/ULS/0	***	***	***	***>>	***	***	
57/255/ULS/0	***	***	***	***<<	***	***	
57/255/ULS/0	***	***	***	***	***>>	***	
57/255/ULS/0	***	***	***	***	***<<	***	
57/255/ULS/0	***	***	***	***	***	***>>	
57/255/ULS/0	***	***	***	***	***	***<<	
272/406/ULS/1	9.11>>	0.47	-4.52	0	0.23	0.03	1*1.35 + 2*1.50
272/407/ACC/7	1.94<<	0.62	4.85	0	0.08	-0.06	1*1.00 + 5*1.00
272/406/ACC/4	5.02	2.38>>	-3.88	0	0.41	0.41	1*1.00 + 2*0.60 + 4*1.00
272/406/ACC/13	2.77	-1.98<<	0.06	0	-0.22	-0.38	1*1.00 + 4*-1.00
272/406/ACC/7	1.98	0.62	4.85>>	0	-1.23	0.11	1*1.00 + 5*1.00
272/406/ACC/14	5.81	-0.23	-8.68<<	0	1.42	-0.09	1*1.00 + 2*0.60 + 5*-1.00
272/406/ACC/1	4.53	2.28	-0.14	0.00>>	-0.36	0.4	1*1.00 + 2*0.60 + 3*1.00
272/406/ACC/11	3.27	-1.89	-3.68	-0.00<<	0.55	-0.37	1*1.00 + 3*-1.00
272/406/ACC/14	5.81	-0.23	-8.68	0	1.42>>	-0.09	1*1.00 + 2*0.60 + 5*-1.00
272/406/ACC/7	1.98	0.62	4.85	0	-1.23<<	0.11	1*1.00 + 5*1.00
272/406/ACC/4	5.02	2.38	-3.88	0	0.41	0.41>>	1*1.00 + 2*0.60 + 4*1.00
272/406/ACC/13	2.77	-1.98	0.06	0	-0.22	-0.38<<	1*1.00 + 4*-1.00
273/407/ACC/14	7.53>>	0.06	3.69	0	-1.05	0.01	1*1.00 + 2*0.60 + 5*-1.00
273/407/ACC/7	-3.73<<	0.16	0.71	0	0.17	0.02	1*1.00 + 5*1.00
273/408/ACC/11	2.22	2.21>>	-1.58	0	0	0	1*1.00 + 3*-1.00
273/408/ACC/1	1.72	-2.52<<	-3.59	-0.01	0	0	1*1.00 + 2*0.60 + 3*1.00
273/407/ULS/1	4.49	0.27	5.18>>	0	-1.05	0.04	1*1.35 + 2*1.50
273/408/ULS/1	4.65	-0.37	-6.07<<	-0.01	0	0	1*1.35 + 2*1.50
273/407/ULS/1	4.49	0.27	5.18	0.00>>	-1.05	0.04	1*1.35 + 2*1.50

273/408/ULS/1	4.65	-0.37	-6.07	-0.01<<	0	0	1*1.35 + 2*1.50
273/407/ACC/7	-3.73	0.16	0.71	0	0.17>>	0.02	1*1.00 + 5*1.00
273/407/ACC/14	7.53	0.06	3.69	0	-1.05<<	0.01	1*1.00 + 2*0.60 + 5*-1.00
273/407/ACC/4	3.63	1.22	2.96	0	-0.66	0.22>>	1*1.00 + 2*0.60 + 4*1.00
273/407/ACC/13	0.17	-1	1.44	0	-0.22	-0.19<<	1*1.00 + 4*-1.00
274/409/ULS/1	14.97>>	0.54	0.61	0	-0.05	0.09	1*1.35 + 2*1.50
274/410/ACC/7	2.05<<	-0.21	2.87	0	0.33	-0.01	1*1.00 + 5*1.00
274/409/ACC/1	7.95	1.89>>	1.15	0	-0.44	0.34	1*1.00 + 2*0.60 + 3*1.00
274/409/ACC/11	4.91	-1.44<<	-0.63	0	0.39	-0.26	1*1.00 + 3*-1.00
274/410/ACC/7	2.05	-0.21	2.87>>	0	0.33	-0.01	1*1.00 + 5*1.00
274/410/ACC/14	5.47	0.35	-6.28<<	0	-1.16	-0.07	1*1.00 + 2*0.60 + 5*-1.00
274/410/ACC/1	4.27	-0.63	-0.57	0.00>>	-0.28	0	1*1.00 + 2*0.60 + 3*1.00
274/410/ACC/11	3.24	0.77	-2.85	-0.00<<	-0.54	-0.08	1*1.00 + 3*-1.00
274/409/ACC/15	4.54	-0.47	-2.14	0	1.09>>	-0.09	1*1.00 + 5*-1.00
274/410/ACC/14	5.47	0.35	-6.28	0	-1.16<<	-0.07	1*1.00 + 2*0.60 + 5*-1.00
274/409/ACC/1	7.95	1.89	1.15	0	-0.44	0.34>>	1*1.00 + 2*0.60 + 3*1.00
274/409/ACC/11	4.91	-1.44	-0.63	0	0.39	-0.26<<	1*1.00 + 3*-1.00
275/410/ACC/14	5.26>>	0.07	3.93	0	-1.28	0.02	1*1.00 + 2*0.60 + 5*-1.00
275/410/ACC/7	-1.85<<	0.13	0.46	0	0.4	0.01	1*1.00 + 5*1.00
275/411/ACC/11	1.24	2.13>>	-1.47	0	0	0	1*1.00 + 3*-1.00
275/411/ACC/1	2.25	-2.30<<	-3.68	0	0	0	1*1.00 + 2*0.60 + 3*1.00
275/410/ULS/1	4.03	0.24	5.16>>	0	-1.03	0.03	1*1.35 + 2*1.50
275/411/ULS/1	4.13	-0.19	-6.05<<	-0.01	0	0	1*1.35 + 2*1.50
275/410/ULS/1	4.03	0.24	5.16	0.00>>	-1.03	0.03	1*1.35 + 2*1.50
275/411/ULS/1	4.13	-0.19	-6.05	-0.01<<	0	0	1*1.35 + 2*1.50
275/410/ACC/7	-1.85	0.13	0.46	0	0.40>>	0.01	1*1.00 + 5*1.00
275/410/ACC/14	5.26	0.07	3.93	0	-1.28<<	0.02	1*1.00 + 2*0.60 + 5*-1.00
275/410/ACC/4	2.99	1.37	3.01	0	-0.71	0.27>>	1*1.00 + 2*0.60 + 4*1.00
275/410/ACC/13	0.42	-1.17	1.38	0	-0.17	-0.24<<	1*1.00 + 4*-1.00
276/412/ULS/1	14.48>>	0.25	0.24	0	-0.05	0.07	1*1.35 + 2*1.50
276/413/ACC/2	2.21<<	-1.31	-0.44	0	-0.07	0.12	1*1.00 + 3*1.00
276/413/ACC/10	4.86	1.35>>	-2.85	0	-0.75	-0.18	1*1.00 + 2*0.60 + 3*-1.00
276/413/ACC/2	2.21	-1.31<<	-0.44	0	-0.07	0.12	1*1.00 + 3*1.00
276/412/ACC/6	8.75	0.48	2.19>>	0	-1.06	0.14	1*1.00 + 2*0.60 + 5*1.00
276/413/ACC/14	4.75	0.52	-3.94<<	0	-1.09	-0.09	1*1.00 + 2*0.60 + 5*-1.00
276/412/ACC/1	7.93	1	0.9	0.00>>	-0.42	0.29	1*1.00 + 2*0.60 + 3*1.00
276/412/ACC/11	4.55	-0.79	-0.69	-0.00<<	0.38	-0.23	1*1.00 + 3*-1.00
276/412/ACC/15	3.73	-0.27	-1.98	0	1.02>>	-0.08	1*1.00 + 5*-1.00
276/413/ACC/14	4.75	0.52	-3.94	0	-1.09<<	-0.09	1*1.00 + 2*0.60 + 5*-1.00
276/412/ACC/1	7.93	1	0.9	0	-0.42	0.29>>	1*1.00 + 2*0.60 + 3*1.00
276/412/ACC/11	4.55	-0.79	-0.69	0	0.38	-0.23<<	1*1.00 + 3*-1.00
277/414/ACC/6	4.57>>	-0.85	-4.32	0	0	0	1*1.00 + 2*0.60 + 5*1.00
277/414/ACC/15	-1.20<<	0.78	-0.83	0	0	0	1*1.00 + 5*-1.00
277/414/ACC/11	0.34	2.10>>	-1.5	0	0	0	1*1.00 + 3*-1.00

277/414/ACC/1	3.03	-2.17<<	-3.64	0	0	0	1*1.00 + 2*0.60 + 3*1.00
277/413/ULS/1	3.92	0.23	5.15>>	0	-1.02	0.04	1*1.35 + 2*1.50
277/414/ULS/1	3.99	-0.09	-6.05<<	-0.01	0	0	1*1.35 + 2*1.50
277/413/ULS/1	3.92	0.23	5.15	0.00>>	-1.02	0.04	1*1.35 + 2*1.50
277/414/ULS/1	3.99	-0.09	-6.05	-0.01<<	0	0	1*1.35 + 2*1.50
277/413/ACC/7	0.33	0.1	0.53	0	0.34>>	0.01	1*1.00 + 5*1.00
277/413/ACC/14	2.98	0.1	3.85	0	-1.21<<	0.02	1*1.00 + 2*0.60 + 5*-1.00
277/413/ACC/4	2.47	1.46	2.99	0	-0.69	0.30>>	1*1.00 + 2*0.60 + 4*1.00
277/413/ACC/13	0.84	-1.27	1.39	0	-0.17	-0.27<<	1*1.00 + 4*-1.00
278/415/ULS/1	13.92>>	0.13	0.18	0	-0.06	0.05	1*1.35 + 2*1.50
278/416/ACC/5	2.08<<	-1.48	-0.98	0	-0.35	0.18	1*1.00 + 4*1.00
278/416/ACC/10	4.32	1.59>>	-1.85	0	-0.65	-0.24	1*1.00 + 2*0.60 + 3*-1.00
278/416/ACC/2	2.22	-1.55<<	-1.37	0	-0.18	0.18	1*1.00 + 3*1.00
278/415/ACC/6	8.79	0.3	1.87>>	0	-0.99	0.12	1*1.00 + 2*0.60 + 5*1.00
278/416/ULS/1	7.63	0.05	-3.81<<	0	-0.97	-0.06	1*1.35 + 2*1.50
278/415/ACC/1	7.81	0.63	0.77	0.00>>	-0.39	0.25	1*1.00 + 2*0.60 + 3*1.00
278/415/ACC/11	4.23	-0.52	-0.61	-0.00<<	0.35	-0.2	1*1.00 + 3*-1.00
278/415/ACC/15	3.25	-0.18	-1.71	0	0.94>>	-0.07	1*1.00 + 5*-1.00
278/415/ACC/6	8.79	0.3	1.87	0	-0.99<<	0.12	1*1.00 + 2*0.60 + 5*1.00
278/415/ACC/1	7.81	0.63	0.77	0	-0.39	0.25>>	1*1.00 + 2*0.60 + 3*1.00
278/416/ACC/10	4.32	1.59	-1.85	0	-0.65	-0.24<<	1*1.00 + 2*0.60 + 3*-1.00
279/417/ACC/6	7.01>>	-0.8	-4	0	0	0	1*1.00 + 2*0.60 + 5*1.00
279/417/ACC/15	-3.71<<	0.79	-1.13	0	0	0	1*1.00 + 5*-1.00
279/417/ACC/11	-0.63	2.08>>	-1.62	-0.01	0	0	1*1.00 + 3*-1.00
279/417/ACC/1	3.93	-2.09<<	-3.51	0	0	0	1*1.00 + 2*0.60 + 3*1.00
279/416/ULS/1	3.86	0.23	5.16>>	0	-1.03	0.04	1*1.35 + 2*1.50
279/417/ULS/1	3.91	-0.01	-6.03<<	-0.01	0	0	1*1.35 + 2*1.50
279/416/ACC/12	2.28	-1.27	2.66	0.00>>	-0.47	-0.28	1*1.00 + 2*0.60 + 4*-1.00
279/417/ACC/12	3.23	1.98	-3.47	-0.01<<	0	0	1*1.00 + 2*0.60 + 4*-1.00
279/416/ACC/7	2.81	0.09	0.84	0	0.06>>	0	1*1.00 + 5*1.00
279/416/ULS/1	3.86	0.23	5.16	0	-1.03<<	0.04	1*1.35 + 2*1.50
279/416/ACC/4	1.89	1.51	2.94	0	-0.64	0.32>>	1*1.00 + 2*0.60 + 4*1.00
279/416/ACC/13	1.37	-1.32	1.45	0	-0.23	-0.29<<	1*1.00 + 4*-1.00
280/418/ULS/1	13.36>>	0.08	0.14	0	-0.06	0.04	1*1.35 + 2*1.50
280/419/ACC/9	1.72<<	-0.36	2.07	0	-0.15	0.04	1*1.00 + 6*1.00
280/419/ACC/10	3.78	1.75>>	-0.8	0	-0.47	-0.28	1*1.00 + 2*0.60 + 3*-1.00
280/419/ACC/2	2.24	-1.68<<	-2.38	0	-0.33	0.23	1*1.00 + 3*1.00
280/419/ACC/15	1.78	0.66	2.21>>	0	-0.15	-0.11	1*1.00 + 5*-1.00
280/419/ACC/6	4.24	-0.6	-5.39<<	0	-0.66	0.05	1*1.00 + 2*0.60 + 5*1.00
280/419/ACC/1	3.86	-1.67	-3.27	0.00>>	-0.56	0.22	1*1.00 + 2*0.60 + 3*1.00
280/419/ACC/11	2.16	1.73	0.08	-0.00<<	-0.25	-0.27	1*1.00 + 3*-1.00
280/418/ACC/15	3.13	-0.13	-1.5	0	0.87>>	-0.07	1*1.00 + 5*-1.00
280/419/ULS/1	7.03	0.07	-3.77	0	-0.96<<	-0.06	1*1.35 + 2*1.50
280/419/ACC/2	2.24	-1.68	-2.38	0	-0.33	0.23>>	1*1.00 + 3*1.00

280/419/ACC/10	3.78	1.75	-0.8	0	-0.47	-0.28<<	1*1.00 + 2*0.60 + 3*-1.00
281/420/ACC/6	9.77>>	-0.97	-3.55	0	0	0	1*1.00 + 2*0.60 + 5*1.00
281/420/ACC/15	-6.47<<	0.83	-1.61	0	0	0	1*1.00 + 5*-1.00
281/420/ACC/11	-1.57	2.30>>	-1.81	0	0	0	1*1.00 + 3*-1.00
281/420/ACC/1	4.87	-2.43<<	-3.35	0	0	0	1*1.00 + 2*0.60 + 3*1.00
281/419/ULS/1	3.83	0.22	5.14>>	0	-1.01	0.03	1*1.35 + 2*1.50
281/420/ULS/1	3.91	-0.16	-6.06<<	-0.01	0	0	1*1.35 + 2*1.50
281/419/ACC/10	0.33	-0.77	2.9	0.00>>	-0.52	-0.14	1*1.00 + 2*0.60 + 3*-1.00
281/420/ULS/1	3.91	-0.16	-6.06	-0.01<<	0	0	1*1.35 + 2*1.50
281/420/ACC/17	8.57	0.47	-2.15	0	-0.00>>	0	1*1.00 + 6*-1.00
281/419/ULS/1	3.83	0.22	5.14	0	-1.01<<	0.03	1*1.35 + 2*1.50
281/419/ACC/4	1.19	1.23	2.83	0	-0.54	0.22>>	1*1.00 + 2*0.60 + 4*1.00
281/419/ACC/13	2.05	-1.04	1.54	0	-0.32	-0.20<<	1*1.00 + 4*-1.00
282/421/ULS/1	14.31>>	0.2	0.2	0	-0.04	0.06	1*1.35 + 2*1.50
282/422/ACC/9	1.95<<	-0.36	1.62	0	-0.54	0.03	1*1.00 + 6*1.00
282/422/ACC/10	4.5	1.54>>	-1.03	0	-0.64	-0.21	1*1.00 + 2*0.60 + 3*-1.00
282/422/ACC/2	2.4	-1.50<<	-2.11	0	-0.18	0.15	1*1.00 + 3*1.00
282/421/ACC/6	8.47	0.45	4.93>>	0	-1.96	0.15	1*1.00 + 2*0.60 + 5*1.00
282/422/ACC/6	4.77	-0.51	-4.83<<	0	-0.25	0.02	1*1.00 + 2*0.60 + 5*1.00
282/421/ACC/1	7.75	0.94	1.89	0.00>>	-0.74	0.3	1*1.00 + 2*0.60 + 3*1.00
282/421/ACC/11	4.6	-0.77	-1.73	-0.00<<	0.71	-0.24	1*1.00 + 3*-1.00
282/421/ACC/15	3.87	-0.28	-4.77	0	1.92>>	-0.1	1*1.00 + 5*-1.00
282/421/ACC/6	8.47	0.45	4.93	0	-1.96<<	0.15	1*1.00 + 2*0.60 + 5*1.00
282/421/ACC/1	7.75	0.94	1.89	0	-0.74	0.30>>	1*1.00 + 2*0.60 + 3*1.00
282/421/ACC/11	4.6	-0.77	-1.73	0	0.71	-0.24<<	1*1.00 + 3*-1.00
283/423/ACC/6	9.06>>	-0.84	-3.99	0	0	0	1*1.00 + 2*0.60 + 5*1.00
283/423/ACC/15	-5.84<<	0.79	-1.16	0	0	0	1*1.00 + 5*-1.00
283/423/ACC/11	-1.41	2.09>>	-1.62	-0.01	0	0	1*1.00 + 3*-1.00
283/423/ACC/1	4.63	-2.14<<	-3.52	0	0	0	1*1.00 + 2*0.60 + 3*1.00
283/422/ULS/1	3.75	0.23	5.15>>	0	-1.01	0.04	1*1.35 + 2*1.50
283/423/ULS/1	3.81	-0.06	-6.05<<	-0.01	0	0	1*1.35 + 2*1.50
283/422/ULS/1	3.75	0.23	5.15	0.00>>	-1.01	0.04	1*1.35 + 2*1.50
283/423/ULS/1	3.81	-0.06	-6.05	-0.01<<	0	0	1*1.35 + 2*1.50
283/422/ACC/7	4.89	0.05	0.87	0	0.04>>	-0.01	1*1.00 + 5*1.00
283/422/ULS/1	3.75	0.23	5.15	0	-1.01<<	0.04	1*1.35 + 2*1.50
283/422/ACC/4	1.32	1.5	2.91	0	-0.62	0.32>>	1*1.00 + 2*0.60 + 4*1.00
283/422/ACC/13	1.85	-1.31	1.46	0	-0.24	-0.29<<	1*1.00 + 4*-1.00
284/424/ULS/1	13.75>>	0.11	0.13	0	-0.04	0.05	1*1.35 + 2*1.50
284/425/ACC/9	1.61<<	-0.35	2.99	0	-0.19	0.04	1*1.00 + 6*1.00
284/425/ACC/10	4.02	1.64>>	-0.44	0	-0.5	-0.25	1*1.00 + 2*0.60 + 3*-1.00
284/425/ACC/2	2.35	-1.59<<	-2.68	0	-0.32	0.2	1*1.00 + 3*1.00
284/425/ACC/15	1.72	0.62	3.15>>	0	-0.2	-0.09	1*1.00 + 5*-1.00
284/425/ACC/6	4.65	-0.57	-6.26<<	0	-0.62	0.04	1*1.00 + 2*0.60 + 5*1.00
284/424/ACC/1	7.78	0.56	1.09	0.00>>	-0.53	0.24	1*1.00 + 2*0.60 + 3*1.00

284/424/ACC/11	4.12	-0.46	-0.98	-0.00<<	0.49	-0.2	1*1.00 + 3*-1.00
284/424/ACC/15	3.07	-0.17	-2.69	0	1.34>>	-0.08	1*1.00 + 5*-1.00
284/424/ACC/6	8.83	0.27	2.79	0	-1.38<<	0.12	1*1.00 + 2*0.60 + 5*1.00
284/424/ACC/1	7.78	0.56	1.09	0	-0.53	0.24>>	1*1.00 + 2*0.60 + 3*1.00
284/425/ACC/10	4.02	1.64	-0.44	0	-0.5	-0.25<<	1*1.00 + 2*0.60 + 3*-1.00
285/426/ACC/6	10.58>>	-0.78	-3.59	0	0	0	1*1.00 + 2*0.60 + 5*1.00
285/426/ACC/15	-7.39<<	0.8	-1.55	0	0	0	1*1.00 + 5*-1.00
285/426/ACC/10	-1.13	2.07>>	-3.19	-0.01	0	0	1*1.00 + 2*0.60 + 3*-1.00
285/426/ACC/2	4.32	-2.05<<	-1.95	0	0	0	1*1.00 + 3*1.00
285/425/ULS/1	3.73	0.23	5.15>>	0	-1.01	0.04	1*1.35 + 2*1.50
285/426/ULS/1	3.77	0.02	-6.05<<	-0.01	0	0	1*1.35 + 2*1.50
285/425/ACC/10	-0.08	-1.07	2.93	0.00>>	-0.55	-0.24	1*1.00 + 2*0.60 + 3*-1.00
285/426/ACC/10	-1.13	2.07	-3.19	-0.01<<	0	0	1*1.00 + 2*0.60 + 3*-1.00
285/426/ULS/1	3.77	0.02	-6.05	-0.01	0.00>>	0	1*1.35 + 2*1.50
285/425/ULS/1	3.73	0.23	5.15	0	-1.01<<	0.04	1*1.35 + 2*1.50
285/425/ACC/4	0.98	1.55	2.83	0	-0.54	0.33>>	1*1.00 + 2*0.60 + 4*1.00
285/425/ACC/13	2.18	-1.37	1.55	0	-0.31	-0.31<<	1*1.00 + 4*-1.00
286/427/ULS/1	13.20>>	0.07	0.17	0	-0.07	0.04	1*1.35 + 2*1.50
286/428/ACC/9	1.38<<	-0.35	5.15	0	0.36	0.05	1*1.00 + 6*1.00
286/428/ACC/10	3.51	1.74>>	0.46	0	-0.28	-0.31	1*1.00 + 2*0.60 + 3*-1.00
286/428/ACC/2	2.34	-1.67<<	-3.51	0	-0.53	0.25	1*1.00 + 3*1.00
286/428/ACC/15	1.39	0.67	5.42>>	0	0.38	-0.11	1*1.00 + 5*-1.00
286/428/ACC/6	4.46	-0.59	-8.47<<	0	-1.19	0.06	1*1.00 + 2*0.60 + 5*1.00
286/427/ACC/1	7.52	0.4	0.85	0.00>>	-0.45	0.21	1*1.00 + 2*0.60 + 3*1.00
286/427/ACC/11	3.95	-0.34	-0.71	-0.00<<	0.39	-0.18	1*1.00 + 3*-1.00
286/427/ACC/15	3.19	-0.13	-1.96	0	1.07>>	-0.07	1*1.00 + 5*-1.00
286/428/ACC/6	4.46	-0.59	-8.47	0	-1.19<<	0.06	1*1.00 + 2*0.60 + 5*1.00
286/428/ACC/2	2.34	-1.67	-3.51	0	-0.53	0.25>>	1*1.00 + 3*1.00
286/428/ACC/10	3.51	1.74	0.46	0	-0.28	-0.31<<	1*1.00 + 2*0.60 + 3*-1.00
287/429/ACC/6	12.94>>	-1.07	-2.99	-0.01	0	0	1*1.00 + 2*0.60 + 5*1.00
287/429/ACC/15	-9.75<<	0.86	-2.18	0	0	0	1*1.00 + 5*-1.00
287/429/ACC/11	-2.77	2.38>>	-2.04	0	0	0	1*1.00 + 3*-1.00
287/429/ACC/1	5.96	-2.59<<	-3.14	-0.01	0	0	1*1.00 + 2*0.60 + 3*1.00
287/428/ULS/1	3.67	0.22	5.14>>	0	-1.01	0.03	1*1.35 + 2*1.50
287/429/ULS/1	3.77	-0.25	-6.08<<	-0.01	0	0	1*1.35 + 2*1.50
287/428/ACC/10	-0.93	-0.66	2.67	0.00>>	-0.32	-0.1	1*1.00 + 2*0.60 + 3*-1.00
287/429/ULS/1	3.77	-0.25	-6.08	-0.01<<	0	0	1*1.35 + 2*1.50
287/428/ACC/15	-6.51	0.12	1.26	0	0.27>>	0.04	1*1.00 + 5*-1.00
287/428/ACC/6	9.61	0.06	3.1	0	-1.13<<	-0.02	1*1.00 + 2*0.60 + 5*1.00
287/428/ACC/4	0.34	1.1	2.7	0	-0.42	0.18>>	1*1.00 + 2*0.60 + 4*1.00
287/428/ACC/13	2.76	-0.91	1.67	0	-0.43	-0.15<<	1*1.00 + 4*-1.00
288/430/ULS/1	14.65>>	0.32	0.31	0	-0.04	0.08	1*1.35 + 2*1.50
288/431/ACC/5	2.26<<	-1.14	-0.49	0	-0.37	0.1	1*1.00 + 4*1.00
288/430/ACC/1	7.61	1.44>>	3.43	0	-1.04	0.35	1*1.00 + 2*0.60 + 3*1.00

288/430/ACC/11	5	-1.17<<	-3.17	0	1.01	-0.29	1*1.00 + 3*-1.00
288/430/ACC/6	7.83	0.71	9.04>>	0	-2.78	0.18	1*1.00 + 2*0.60 + 5*1.00
288/430/ACC/15	4.79	-0.44	-8.78<<	0	2.75	-0.12	1*1.00 + 5*-1.00
288/430/ACC/1	7.61	1.44	3.43	0.00>>	-1.04	0.35	1*1.00 + 2*0.60 + 3*1.00
288/430/ACC/11	5	-1.17	-3.17	-0.00<<	1.01	-0.29	1*1.00 + 3*-1.00
288/430/ACC/15	4.79	-0.44	-8.78	0	2.75>>	-0.12	1*1.00 + 5*-1.00
288/430/ACC/6	7.83	0.71	9.04	0	-2.78<<	0.18	1*1.00 + 2*0.60 + 5*1.00
288/430/ACC/1	7.61	1.44	3.43	0	-1.04	0.35>>	1*1.00 + 2*0.60 + 3*1.00
288/430/ACC/11	5	-1.17	-3.17	0	1.01	-0.29<<	1*1.00 + 3*-1.00
289/432/ACC/6	8.15>>	-0.86	-4.21	-0.01	0	0	1*1.00 + 2*0.60 + 5*1.00
289/432/ACC/15	-5.14<<	0.78	-0.95	0	0	0	1*1.00 + 5*-1.00
289/432/ACC/11	-1.2	2.08>>	-1.55	0	0	0	1*1.00 + 3*-1.00
289/432/ACC/1	4.2	-2.16<<	-3.62	0	0	0	1*1.00 + 2*0.60 + 3*1.00
289/431/ULS/1	3.48	0.24	5.13>>	0	-1	0.04	1*1.35 + 2*1.50
289/432/ULS/1	3.55	-0.1	-6.07<<	-0.01	0	0	1*1.35 + 2*1.50
289/431/ULS/1	3.48	0.24	5.13	0.00>>	-1	0.04	1*1.35 + 2*1.50
289/432/ULS/1	3.55	-0.1	-6.07	-0.01<<	0	0	1*1.35 + 2*1.50
289/431/ACC/7	4	0.05	0.66	0	0.23>>	-0.01	1*1.00 + 5*1.00
289/431/ACC/14	-1.06	0.14	3.7	0	-1.08<<	0.04	1*1.00 + 2*0.60 + 5*-1.00
289/431/ACC/4	1.34	1.49	2.95	0	-0.65	0.31>>	1*1.00 + 2*0.60 + 4*1.00
289/431/ACC/13	1.6	-1.3	1.42	0	-0.2	-0.28<<	1*1.00 + 4*-1.00
290/433/ULS/1	14.03>>	0.15	0.25	0	-0.07	0.05	1*1.35 + 2*1.50
290/434/ACC/9	1.77<<	-0.31	1.53	0	-0.43	0.03	1*1.00 + 6*1.00
290/434/ACC/10	4.24	1.44>>	-0.85	0	-0.58	-0.23	1*1.00 + 2*0.60 + 3*-1.00
290/434/ACC/2	2.38	-1.40<<	-1.94	0	-0.22	0.18	1*1.00 + 3*1.00
290/433/ACC/6	9.1	0.37	3.74>>	0	-1.68	0.14	1*1.00 + 2*0.60 + 5*1.00
290/434/ACC/6	4.71	-0.49	-4.41<<	0	-0.36	0.03	1*1.00 + 2*0.60 + 5*1.00
290/433/ACC/1	7.95	0.77	1.48	0.00>>	-0.65	0.28	1*1.00 + 2*0.60 + 3*1.00
290/433/ACC/11	4.18	-0.65	-1.27	-0.00<<	0.59	-0.24	1*1.00 + 3*-1.00
290/433/ACC/15	3.03	-0.24	-3.53	0	1.62>>	-0.09	1*1.00 + 5*-1.00
290/433/ACC/6	9.1	0.37	3.74	0	-1.68<<	0.14	1*1.00 + 2*0.60 + 5*1.00
290/433/ACC/1	7.95	0.77	1.48	0	-0.65	0.28>>	1*1.00 + 2*0.60 + 3*1.00
290/433/ACC/11	4.18	-0.65	-1.27	0	0.59	-0.24<<	1*1.00 + 3*-1.00
291/435/ACC/6	8.78>>	-0.79	-3.89	0	0	0	1*1.00 + 2*0.60 + 5*1.00
291/435/ACC/15	-5.90<<	0.79	-1.27	0	0	0	1*1.00 + 5*-1.00
291/435/ACC/11	-1.54	2.04>>	-1.67	-0.01	0	0	1*1.00 + 3*-1.00
291/435/ACC/1	4.42	-2.05<<	-3.49	0	0	0	1*1.00 + 2*0.60 + 3*1.00
291/434/ULS/1	3.35	0.23	5.13>>	0	-1	0.04	1*1.35 + 2*1.50
291/435/ULS/1	3.4	-0.01	-6.07<<	-0.01	0	0	1*1.35 + 2*1.50
291/434/ACC/12	2.47	-1.33	2.68	0.00>>	-0.49	-0.3	1*1.00 + 2*0.60 + 4*-1.00
291/435/ACC/12	3.42	1.93	-3.46	-0.01<<	0	0	1*1.00 + 2*0.60 + 4*-1.00
291/435/ACC/9	-5.6	-0.43	-1.28	0	-0.00>>	0	1*1.00 + 6*1.00
291/434/ULS/1	3.35	0.23	5.13	0	-1.00<<	0.04	1*1.35 + 2*1.50
291/434/ACC/4	1.16	1.58	2.88	0	-0.59	0.34>>	1*1.00 + 2*0.60 + 4*1.00

291/434/ACC/13	1.68	-1.39	1.48	0	-0.25	-0.31<<	1*1.00 + 4*-1.00
292/436/ULS/1	13.40>>	0.08	0.17	0	-0.07	0.04	1*1.35 + 2*1.50
292/437/ACC/9	1.46<<	-0.33	3.5	0	0.06	0.05	1*1.00 + 6*1.00
292/437/ACC/10	3.68	1.65>>	-0.01	0	-0.38	-0.29	1*1.00 + 2*0.60 + 3*-1.00
292/437/ACC/2	2.35	-1.58<<	-2.72	0	-0.4	0.24	1*1.00 + 3*1.00
292/437/ACC/15	1.5	0.63	3.70>>	0	0.06	-0.11	1*1.00 + 5*-1.00
292/437/ACC/6	4.52	-0.56	-6.43<<	0	-0.84	0.06	1*1.00 + 2*0.60 + 5*1.00
292/436/ACC/1	7.68	0.48	0.94	0.00>>	-0.49	0.23	1*1.00 + 2*0.60 + 3*1.00
292/436/ACC/11	3.95	-0.41	-0.8	-0.00<<	0.43	-0.2	1*1.00 + 3*-1.00
292/436/ACC/15	3	-0.16	-2.2	0	1.19>>	-0.08	1*1.00 + 5*-1.00
292/436/ACC/6	8.63	0.23	2.35	0	-1.25<<	0.11	1*1.00 + 2*0.60 + 5*1.00
292/437/ACC/2	2.35	-1.58	-2.72	0	-0.4	0.24>>	1*1.00 + 3*1.00
292/437/ACC/10	3.68	1.65	-0.01	0	-0.38	-0.29<<	1*1.00 + 2*0.60 + 3*-1.00
293/438/ACC/6	11.04>>	-0.97	-3.39	-0.01	0	0	1*1.00 + 2*0.60 + 5*1.00
293/438/ACC/15	-8.18<<	0.84	-1.81	0	0	0	1*1.00 + 5*-1.00
293/438/ACC/11	-2.31	2.27>>	-1.89	0	0	0	1*1.00 + 3*-1.00
293/438/ACC/1	5.16	-2.40<<	-3.3	0	0	0	1*1.00 + 2*0.60 + 3*1.00
293/437/ULS/1	3.29	0.22	5.10>>	0	-0.97	0.03	1*1.35 + 2*1.50
293/438/ULS/1	3.38	-0.16	-6.11<<	-0.01	0	0	1*1.35 + 2*1.50
293/437/ACC/10	-0.49	-0.79	2.8	0.00>>	-0.43	-0.14	1*1.00 + 2*0.60 + 3*-1.00
293/438/ULS/1	3.38	-0.16	-6.11	-0.01<<	0	0	1*1.35 + 2*1.50
293/438/ACC/17	9.89	0.45	-1.99	0	0.00>>	0	1*1.00 + 6*-1.00
293/437/ULS/1	3.29	0.22	5.1	0	-0.97<<	0.03	1*1.35 + 2*1.50
293/437/ACC/4	0.57	1.26	2.76	0	-0.48	0.23>>	1*1.00 + 2*0.60 + 4*1.00
293/437/ACC/13	2.21	-1.07	1.57	0	-0.34	-0.21<<	1*1.00 + 4*-1.00
294/439/ULS/1	14.35>>	0.21	0.39	0	-0.1	0.06	1*1.35 + 2*1.50
294/440/ACC/9	1.77<<	-0.31	1.76	0	-0.54	0.03	1*1.00 + 6*1.00
294/440/ACC/10	4.42	1.34>>	-0.66	0	-0.61	-0.21	1*1.00 + 2*0.60 + 3*-1.00
294/440/ACC/2	2.47	-1.29<<	-1.88	0	-0.16	0.15	1*1.00 + 3*1.00
294/439/ACC/6	8.5	0.54	6.66>>	0	-2.52	0.17	1*1.00 + 2*0.60 + 5*1.00
294/439/ACC/15	3.88	-0.36	-6.34<<	0	2.43	-0.12	1*1.00 + 5*-1.00
294/439/ACC/1	7.78	1.13	2.59	0.00>>	-0.97	0.34	1*1.00 + 2*0.60 + 3*1.00
294/439/ACC/11	4.6	-0.95	-2.26	-0.00<<	0.88	-0.29	1*1.00 + 3*-1.00
294/439/ACC/15	3.88	-0.36	-6.34	0	2.43>>	-0.12	1*1.00 + 5*-1.00
294/439/ACC/6	8.5	0.54	6.66	0	-2.52<<	0.17	1*1.00 + 2*0.60 + 5*1.00
294/439/ACC/1	7.78	1.13	2.59	0	-0.97	0.34>>	1*1.00 + 2*0.60 + 3*1.00
294/439/ACC/11	4.6	-0.95	-2.26	0	0.88	-0.29<<	1*1.00 + 3*-1.00
295/441/ACC/6	9.06>>	-0.82	-4.12	0	0	0	1*1.00 + 2*0.60 + 5*1.00
295/441/ACC/15	-6.44<<	0.79	-1.09	0	0	0	1*1.00 + 5*-1.00
295/441/ACC/11	-1.78	2.02>>	-1.61	-0.01	0	0	1*1.00 + 3*-1.00
295/441/ACC/1	4.4	-2.05<<	-3.59	0	0	0	1*1.00 + 2*0.60 + 3*1.00
295/440/ULS/1	3.04	0.22	5.08>>	0	-0.96	0.03	1*1.35 + 2*1.50
295/441/ULS/1	3.1	-0.03	-6.12<<	-0.01	0	0	1*1.35 + 2*1.50
295/440/ULS/1	3.04	0.22	5.08	0.00>>	-0.96	0.03	1*1.35 + 2*1.50

295/441/ULS/1	3.1	-0.03	-6.12	-0.01<<	0	0	1*1.35 + 2*1.50
295/440/ACC/7	4.8	0.02	0.79	0	0.11>>	-0.02	1*1.00 + 5*1.00
295/440/ULS/1	3.04	0.22	5.08	0	-0.96<<	0.03	1*1.35 + 2*1.50
295/440/ACC/4	0.91	1.6	2.89	0	-0.6	0.35>>	1*1.00 + 2*0.60 + 4*1.00
295/440/ACC/13	1.66	-1.41	1.43	0	-0.21	-0.32<<	1*1.00 + 4*-1.00
296/442/ULS/1	13.72>>	0.1	0.2	0	-0.09	0.04	1*1.35 + 2*1.50
296/443/ACC/9	1.42<<	-0.3	3.22	0	-0.08	0.04	1*1.00 + 6*1.00
296/443/ACC/10	3.87	1.52>>	0	0	-0.42	-0.27	1*1.00 + 2*0.60 + 3*-1.00
296/443/ACC/2	2.41	-1.46<<	-2.45	0	-0.34	0.22	1*1.00 + 3*1.00
296/443/ACC/15	1.51	0.59	3.39>>	0	-0.07	-0.1	1*1.00 + 5*-1.00
296/443/ACC/6	4.77	-0.53	-5.84<<	0	-0.68	0.05	1*1.00 + 2*0.60 + 5*1.00
296/442/ACC/1	7.89	0.61	1.27	0.00>>	-0.64	0.27	1*1.00 + 2*0.60 + 3*1.00
296/442/ACC/11	3.99	-0.52	-1.1	-0.00<<	0.56	-0.23	1*1.00 + 3*-1.00
296/442/ACC/15	2.8	-0.21	-3.05	0	1.55>>	-0.09	1*1.00 + 5*-1.00
296/442/ACC/6	9.09	0.29	3.22	0	-1.62<<	0.13	1*1.00 + 2*0.60 + 5*1.00
296/442/ACC/1	7.89	0.61	1.27	0	-0.64	0.27>>	1*1.00 + 2*0.60 + 3*1.00
296/443/ACC/10	3.87	1.52	0	0	-0.42	-0.27<<	1*1.00 + 2*0.60 + 3*-1.00
297/444/ACC/6	11.18>>	-0.77	-3.67	0	0	0	1*1.00 + 2*0.60 + 5*1.00
297/444/ACC/15	-8.60<<	0.8	-1.54	0	0	0	1*1.00 + 5*-1.00
297/444/ACC/10	-1.88	1.99>>	-3.23	-0.01	0	0	1*1.00 + 2*0.60 + 3*-1.00
297/444/ACC/2	4.46	-1.96<<	-1.98	0	0	0	1*1.00 + 3*1.00
297/443/ULS/1	2.98	0.21	5.07>>	0	-0.94	0.03	1*1.35 + 2*1.50
297/444/ULS/1	3.04	0.04	-6.13<<	-0.01	0	0	1*1.35 + 2*1.50
297/444/ACC/2	4.46	-1.96	-1.98	0.00>>	0	0	1*1.00 + 3*1.00
297/444/ACC/10	-1.88	1.99	-3.23	-0.01<<	0	0	1*1.00 + 2*0.60 + 3*-1.00
297/444/ULS/3	2.72	0.04	-5.47	-0.01	0.00>>	0	1*1.00 + 2*1.50
297/443/ULS/1	2.98	0.21	5.07	0	-0.94<<	0.03	1*1.35 + 2*1.50
297/443/ACC/4	0.46	1.67	2.79	0	-0.51	0.38>>	1*1.00 + 2*0.60 + 4*1.00
297/443/ACC/13	2.06	-1.49	1.52	0	-0.29	-0.35<<	1*1.00 + 4*-1.00
298/445/ULS/1	13.15>>	0.06	0.18	0	-0.1	0.03	1*1.35 + 2*1.50
298/446/ACC/15	1.22<<	0.66	6.43	0	0.75	-0.12	1*1.00 + 5*-1.00
298/446/ACC/10	3.34	1.65>>	1.15	0	-0.11	-0.33	1*1.00 + 2*0.60 + 3*-1.00
298/446/ACC/2	2.37	-1.56<<	-3.57	0	-0.64	0.28	1*1.00 + 3*1.00
298/446/ACC/15	1.22	0.66	6.43>>	0	0.75	-0.12	1*1.00 + 5*-1.00
298/446/ACC/6	4.49	-0.57	-8.85<<	0	-1.5	0.07	1*1.00 + 2*0.60 + 5*1.00
298/446/ACC/1	3.91	-1.54	-4.24	0.00>>	-0.84	0.26	1*1.00 + 2*0.60 + 3*1.00
298/446/ACC/11	1.8	1.63	1.82	-0.00<<	0.1	-0.32	1*1.00 + 3*-1.00
298/445/ACC/15	3.03	-0.14	-2.18	0	1.23>>	-0.08	1*1.00 + 5*-1.00
298/446/ACC/6	4.49	-0.57	-8.85	0	-1.50<<	0.07	1*1.00 + 2*0.60 + 5*1.00
298/446/ACC/2	2.37	-1.56	-3.57	0	-0.64	0.28>>	1*1.00 + 3*1.00
298/446/ACC/10	3.34	1.65	1.15	0	-0.11	-0.33<<	1*1.00 + 2*0.60 + 3*-1.00
299/447/ACC/6	15.37>>	-1.04	-2.94	-0.01	0	0	1*1.00 + 2*0.60 + 5*1.00
299/447/ACC/15	-12.74<<	0.84	-2.31	0	0	0	1*1.00 + 5*-1.00
299/447/ACC/11	-3.98	2.22>>	-2.11	0	0	0	1*1.00 + 3*-1.00

299/447/ACC/1	6.61	-2.41<<	-3.14	-0.01	0	0	1*1.00 + 2*0.60 + 3*1.00
299/446/ULS/1	2.98	0.21	5.04>>	0	-0.92	0.03	1*1.35 + 2*1.50
299/447/ULS/1	3.11	-0.23	-6.17<<	-0.01	0	0	1*1.35 + 2*1.50
299/446/ACC/10	-1.92	-0.79	2.55	0.00>>	-0.2	-0.14	1*1.00 + 2*0.60 + 3*-1.00
299/447/ULS/1	3.11	-0.23	-6.17	-0.01<<	0	0	1*1.35 + 2*1.50
299/446/ACC/15	-8.47	0.05	1.04	0	0.50>>	0.02	1*1.00 + 5*-1.00
299/446/ACC/6	10.99	0.13	3.25	0	-1.27<<	0.01	1*1.00 + 2*0.60 + 5*1.00
299/446/ACC/4	-0.47	1.19	2.6	0	-0.33	0.21>>	1*1.00 + 2*0.60 + 4*1.00
299/446/ACC/13	3	-1.01	1.68	0	-0.44	-0.19<<	1*1.00 + 4*-1.00
300/448/ULS/1	15.08>>	0.32	1.93	0	-0.53	0.09	1*1.35 + 2*1.50
300/449/ACC/9	1.91<<	-0.18	5.53	0	0.7	-0.01	1*1.00 + 6*1.00
300/448/ACC/1	7.67	1.44>>	3.79	0	-1.14	0.42	1*1.00 + 2*0.60 + 3*1.00
300/448/ACC/11	5.25	-1.16<<	-2.16	0	0.69	-0.35	1*1.00 + 3*-1.00
300/448/ACC/6	8.24	0.68	8.63>>	0	-2.65	0.2	1*1.00 + 2*0.60 + 5*1.00
300/448/ACC/15	4.68	-0.41	-7.00<<	0	2.21	-0.13	1*1.00 + 5*-1.00
300/448/ACC/16	8.61	-0.06	8.35	0.00>>	-2.57	-0.02	1*1.00 + 2*0.60 + 6*-1.00
300/448/ACC/9	4.31	0.34	-6.71	-0.00<<	2.12	0.09	1*1.00 + 6*1.00
300/448/ACC/15	4.68	-0.41	-7	0	2.21>>	-0.13	1*1.00 + 5*-1.00
300/448/ACC/6	8.24	0.68	8.63	0	-2.65<<	0.2	1*1.00 + 2*0.60 + 5*1.00
300/448/ACC/1	7.67	1.44	3.79	0	-1.14	0.42>>	1*1.00 + 2*0.60 + 3*1.00
300/448/ACC/11	5.25	-1.16	-2.16	0	0.69	-0.35<<	1*1.00 + 3*-1.00
301/449/ACC/6	11.02>>	1.15	1.56	0	0	0	1*1.00 + 2*0.60 + 5*1.00
301/449/ACC/15	-9.79<<	-1.18	1.42	0	0	0	1*1.00 + 5*-1.00
301/449/ACC/5	-1.69	4.30>>	1.16	0	0	0	1*1.00 + 4*1.00
301/449/ACC/12	2.92	-4.34<<	1.82	0	0	0	1*1.00 + 2*0.60 + 4*-1.00
301/449/ULS/1	1.45	-0.04	3.52>>	0	0	0	1*1.35 + 2*1.50
301/450/ULS/1	-0.19	-0.04	-2.55<<	0	0	0	1*1.35 + 2*1.50
301/449/ACC/11	-3.53	-4.24	1.2	0.00>>	0	0	1*1.00 + 3*-1.00
301/449/ACC/1	4.76	4.2	1.78	-0.00<<	0	0	1*1.00 + 2*0.60 + 3*1.00
301/449/ACC/2	4.42	4.21	0.96	0	0.00>>	0	1*1.00 + 3*1.00
301/450/ULS/1	-0.19	-0.04	-2.55	0	-0.00<<	0	1*1.35 + 2*1.50
301/450/ACC/12	-1.47	3.26	-1.51	0	0	0.00>>	1*1.00 + 2*0.60 + 4*-1.00
301/450/ACC/5	1.31	-3.29	-0.67	0	0	-0.00<<	1*1.00 + 4*1.00
302/885/ACC/10	1.94>>	0.1	1.77	0.06	-0.42	-0.18	1*1.00 + 2*0.60 + 3*-1.00
302/885/ACC/2	-1.53<<	-0.06	0.73	-0.07	-0.08	0.22	1*1.00 + 3*1.00
302/930/ACC/6	0.12	1.31>>	-1.41	-0.18	-0.21	-0.01	1*1.00 + 2*0.60 + 5*1.00
302/930/ACC/15	0.29	-1.28<<	-0.71	0.17	-0.08	0.01	1*1.00 + 5*-1.00
302/885/ULS/1	0.49	0.05	2.99>>	-0.01	-0.6	0.05	1*1.35 + 2*1.50
302/930/ULS/1	0.49	0.05	-2.53<<	-0.01	-0.34	0	1*1.35 + 2*1.50
302/885/ACC/15	0.79	0.36	0.95	0.17>>	-0.21	-0.52	1*1.00 + 5*-1.00
302/885/ACC/6	-0.38	-0.33	1.56	-0.18<<	-0.29	0.56	1*1.00 + 2*0.60 + 5*1.00
302/930/ACC/13	0.1	0.37	-0.6	-0.04	-0.01>>	0	1*1.00 + 4*-1.00
302/885/ULS/1	0.49	0.05	2.99	-0.01	-0.60<<	0.05	1*1.35 + 2*1.50
302/885/ACC/6	-0.38	-0.33	1.56	-0.18	-0.29	0.56>>	1*1.00 + 2*0.60 + 5*1.00

302/885/ACC/15	0.79	0.36	0.95	0.17	-0.21	-0.52<<	1*1.00 + 5*-1.00
303/450/ACC/11	1.07>>	0.69	1.08	-0.05	-0.31	0.32	1*1.00 + 3*-1.00
303/450/ACC/1	-1.17<<	-0.78	1.33	0.05	-0.21	-0.37	1*1.00 + 2*0.60 + 3*1.00
303/450/ACC/15	0.38	2.16>>	0.93	-0.12	-0.23	1.02	1*1.00 + 5*-1.00
303/450/ACC/6	-0.47	-2.24<<	1.47	0.13	-0.29	-1.07	1*1.00 + 2*0.60 + 5*1.00
303/450/ULS/1	-0.11	-0.1	2.86>>	0.01	-0.62	-0.06	1*1.35 + 2*1.50
303/885/ULS/1	-0.11	-0.1	-2.66<<	0.01	-0.5	0.05	1*1.35 + 2*1.50
303/450/ACC/6	-0.47	-2.24	1.47	0.13>>	-0.29	-1.07	1*1.00 + 2*0.60 + 5*1.00
303/450/ACC/15	0.38	2.16	0.93	-0.12<<	-0.23	1.02	1*1.00 + 5*-1.00
303/885/ACC/11	-0.56	0.19	-0.58	-0.05	-0.03>>	-0.19	1*1.00 + 3*-1.00
303/450/ULS/1	-0.11	-0.1	2.86	0.01	-0.62<<	-0.06	1*1.35 + 2*1.50
303/450/ACC/15	0.38	2.16	0.93	-0.12	-0.23	1.02>>	1*1.00 + 5*-1.00
303/450/ACC/6	-0.47	-2.24	1.47	0.13	-0.29	-1.07<<	1*1.00 + 2*0.60 + 5*1.00
313/44/ACC/5	1.07>>	-0.7	-1.08	0.05	-0.31	0.32	1*1.00 + 4*1.00
313/44/ACC/12	-1.17<<	0.78	-1.33	-0.05	-0.21	-0.37	1*1.00 + 2*0.60 + 4*-1.00
313/44/ACC/16	-0.48	2.24>>	-1.47	-0.13	-0.29	-1.08	1*1.00 + 2*0.60 + 6*-1.00
313/44/ACC/9	0.38	-2.16<<	-0.93	0.12	-0.23	1.02	1*1.00 + 6*1.00
313/795/ULS/1	-0.12	0.1	2.65>>	-0.01	-0.5	0.05	1*1.35 + 2*1.50
313/44/ULS/1	-0.12	0.1	-2.87<<	-0.01	-0.62	-0.06	1*1.35 + 2*1.50
313/795/ACC/9	-0.13	-0.52	0.73	0.12>>	-0.11	-0.52	1*1.00 + 6*1.00
313/795/ACC/16	0.03	0.61	1.5	-0.13<<	-0.31	0.56	1*1.00 + 2*0.60 + 6*-1.00
313/795/ACC/5	-0.57	-0.19	0.58	0.05	-0.03>>	-0.19	1*1.00 + 4*1.00
313/44/ULS/1	-0.12	0.1	-2.87	-0.01	-0.62<<	-0.06	1*1.35 + 2*1.50
313/44/ACC/9	0.38	-2.16	-0.93	0.12	-0.23	1.02>>	1*1.00 + 6*1.00
313/44/ACC/16	-0.48	2.24	-1.47	-0.13	-0.29	-1.08<<	1*1.00 + 2*0.60 + 6*-1.00
314/795/ACC/4	1.94>>	-0.1	-1.77	-0.06	-0.42	-0.18	1*1.00 + 2*0.60 + 4*1.00
314/795/ACC/13	-1.53<<	0.06	-0.73	0.07	-0.08	0.22	1*1.00 + 4*-1.00
314/840/ACC/9	0.29	1.28>>	0.71	-0.17	-0.08	0.01	1*1.00 + 6*1.00
314/840/ACC/16	0.12	-1.31<<	1.41	0.18	-0.21	-0.01	1*1.00 + 2*0.60 + 6*-1.00
314/840/ULS/1	0.49	-0.05	2.53>>	0.01	-0.34	0	1*1.35 + 2*1.50
314/795/ULS/1	0.49	-0.05	-2.99<<	0.01	-0.6	0.05	1*1.35 + 2*1.50
314/840/ACC/16	0.12	-1.31	1.41	0.18>>	-0.21	-0.01	1*1.00 + 2*0.60 + 6*-1.00
314/840/ACC/9	0.29	1.28	0.71	-0.17<<	-0.08	0.01	1*1.00 + 6*1.00
314/840/ACC/2	0.09	-0.37	0.6	0.04	-0.01>>	0	1*1.00 + 3*1.00
314/795/ULS/1	0.49	-0.05	-2.99	0.01	-0.60<<	0.05	1*1.35 + 2*1.50
314/795/ACC/16	-0.38	0.32	-1.56	0.18	-0.29	0.56>>	1*1.00 + 2*0.60 + 6*-1.00
314/795/ACC/9	0.79	-0.36	-0.95	-0.17	-0.21	-0.52<<	1*1.00 + 6*1.00
315/1248/ACC/1	3.80>>	N/A	N/A	N/A	N/A	N/A	1*1.00 + 2*0.60 + 3*1.00
315/885/ACC/11	-3.30<<	N/A	N/A	N/A	N/A	N/A	1*1.00 + 3*-1.00
315/1248/ULS/0	***	***>>	***	***	***	***	
315/1248/ULS/0	***	***<<	***	***	***	***	
315/1248/ULS/0	***	***	***>>	***	***	***	
315/1248/ULS/0	***	***	***<<	***	***	***	
315/1248/ULS/0	***	***	***	***>>	***	***	

315/1248/ULS/0	***	***	***	***<<	***	***	
315/1248/ULS/0	***	***	***	***	***>>	***	
315/1248/ULS/0	***	***	***	***	***<<	***	
315/1248/ULS/0	***	***	***	***	***	***>>	
315/1248/ULS/0	***	***	***	***	***	***<<	
316/1247/ACC/11	3.50>>	N/A	N/A	N/A	N/A	N/A	1*1.00 + 3*-1.00
316/930/ACC/1	-3.83<<	N/A	N/A	N/A	N/A	N/A	1*1.00 + 2*0.60 + 3*1.00
316/1247/ULS/0	***	***>>	***	***	***	***	
316/1247/ULS/0	***	***<<	***	***	***	***	
316/1247/ULS/0	***	***	***>>	***	***	***	
316/1247/ULS/0	***	***	***<<	***	***	***	
316/1247/ULS/0	***	***	***	***>>	***	***	
316/1247/ULS/0	***	***	***	***<<	***	***	
316/1247/ULS/0	***	***	***	***	***>>	***	
316/1247/ULS/0	***	***	***	***	***<<	***	
316/1247/ULS/0	***	***	***	***	***	***>>	
316/1247/ULS/0	***	***	***	***	***	***<<	
317/1247/ACC/1	3.85>>	N/A	N/A	N/A	N/A	N/A	1*1.00 + 2*0.60 + 3*1.00
317/450/ACC/11	-3.12<<	N/A	N/A	N/A	N/A	N/A	1*1.00 + 3*-1.00
317/1247/ULS/0	***	***>>	***	***	***	***	
317/1247/ULS/0	***	***<<	***	***	***	***	
317/1247/ULS/0	***	***	***>>	***	***	***	
317/1247/ULS/0	***	***	***<<	***	***	***	
317/1247/ULS/0	***	***	***	***>>	***	***	
317/1247/ULS/0	***	***	***	***<<	***	***	
317/1247/ULS/0	***	***	***	***	***>>	***	
317/1247/ULS/0	***	***	***	***	***<<	***	
317/1247/ULS/0	***	***	***	***	***	***>>	
317/1247/ULS/0	***	***	***	***	***	***<<	
319/1229/ACC/10	4.21>>	N/A	N/A	N/A	N/A	N/A	1*1.00 + 2*0.60 + 3*-1.00
319/885/ACC/2	-3.07<<	N/A	N/A	N/A	N/A	N/A	1*1.00 + 3*1.00
319/1229/ULS/0	***	***>>	***	***	***	***	
319/1229/ULS/0	***	***<<	***	***	***	***	
319/1229/ULS/0	***	***	***>>	***	***	***	
319/1229/ULS/0	***	***	***<<	***	***	***	
319/1229/ULS/0	***	***	***	***>>	***	***	
319/1229/ULS/0	***	***	***	***<<	***	***	
319/1229/ULS/0	***	***	***	***	***>>	***	
319/1229/ULS/0	***	***	***	***	***<<	***	
319/1229/ULS/0	***	***	***	***	***	***>>	
319/1229/ULS/0	***	***	***	***	***	***<<	
338/1211/ACC/4	4.21>>	N/A	N/A	N/A	N/A	N/A	1*1.00 + 2*0.60 + 4*1.00
338/795/ACC/13	-3.07<<	N/A	N/A	N/A	N/A	N/A	1*1.00 + 4*-1.00
338/1211/ULS/0	***	***>>	***	***	***	***	

338/1211/ULS/0	***	***<<	***	***	***	***	
338/1211/ULS/0	***	***	***>>	***	***	***	
338/1211/ULS/0	***	***	***<<	***	***	***	
338/1211/ULS/0	***	***	***	***>>	***	***	
338/1211/ULS/0	***	***	***	***<<	***	***	
338/1211/ULS/0	***	***	***	***	***>>	***	
338/1211/ULS/0	***	***	***	***	***<<	***	
338/1211/ULS/0	***	***	***	***	***	***>>	
338/1211/ULS/0	***	***	***	***	***	***<<	
339/1245/ACC/12	3.86>>	N/A	N/A	N/A	N/A	N/A	1*1.00 + 2*0.60 + 4*-1.00
339/44/ACC/5	-3.12<<	N/A	N/A	N/A	N/A	N/A	1*1.00 + 4*1.00
339/1245/ULS/0	***	***>>	***	***	***	***	
339/1245/ULS/0	***	***<<	***	***	***	***	
339/1245/ULS/0	***	***	***>>	***	***	***	
339/1245/ULS/0	***	***	***<<	***	***	***	
339/1245/ULS/0	***	***	***	***>>	***	***	
339/1245/ULS/0	***	***	***	***<<	***	***	
339/1245/ULS/0	***	***	***	***	***>>	***	
339/1245/ULS/0	***	***	***	***	***<<	***	
339/1245/ULS/0	***	***	***	***	***	***>>	
339/1245/ULS/0	***	***	***	***	***	***<<	
340/1245/ACC/5	3.50>>	N/A	N/A	N/A	N/A	N/A	1*1.00 + 4*1.00
340/840/ACC/12	-3.83<<	N/A	N/A	N/A	N/A	N/A	1*1.00 + 2*0.60 + 4*-1.00
340/1245/ULS/0	***	***>>	***	***	***	***	
340/1245/ULS/0	***	***<<	***	***	***	***	
340/1245/ULS/0	***	***	***>>	***	***	***	
340/1245/ULS/0	***	***	***<<	***	***	***	
340/1245/ULS/0	***	***	***	***>>	***	***	
340/1245/ULS/0	***	***	***	***<<	***	***	
340/1245/ULS/0	***	***	***	***	***>>	***	
340/1245/ULS/0	***	***	***	***	***<<	***	
340/1245/ULS/0	***	***	***	***	***	***>>	
340/1245/ULS/0	***	***	***	***	***	***<<	
341/1246/ACC/12	3.80>>	N/A	N/A	N/A	N/A	N/A	1*1.00 + 2*0.60 + 4*-1.00
341/795/ACC/5	-3.31<<	N/A	N/A	N/A	N/A	N/A	1*1.00 + 4*1.00
341/1246/ULS/0	***	***>>	***	***	***	***	
341/1246/ULS/0	***	***<<	***	***	***	***	
341/1246/ULS/0	***	***	***>>	***	***	***	
341/1246/ULS/0	***	***	***<<	***	***	***	
341/1246/ULS/0	***	***	***	***>>	***	***	
341/1246/ULS/0	***	***	***	***<<	***	***	
341/1246/ULS/0	***	***	***	***	***>>	***	
341/1246/ULS/0	***	***	***	***	***<<	***	
341/1246/ULS/0	***	***	***	***	***	***>>	

341/1246/ULS/0	***	***	***	***	***	***<<	
452/751/ULS/1	8.11>>	0.68	-4.24	0	0.21	0.1	1*1.35 + 2*1.50
452/752/ACC/17	1.71<<	-0.23	4.24	0	0.06	0	1*1.00 + 6*-1.00
452/751/ACC/1	4.3	2.53>>	-1.02	0	-0.14	0.44	1*1.00 + 2*0.60 + 3*1.00
452/751/ACC/11	2.65	-1.95<<	-2.57	0	0.32	-0.36	1*1.00 + 3*-1.00
452/751/ACC/17	1.75	-0.23	4.24>>	0	-1.08	-0.06	1*1.00 + 6*-1.00
452/751/ACC/8	5.2	0.81	-7.83<<	0	1.26	0.15	1*1.00 + 2*0.60 + 6*1.00
452/751/ACC/4	4.76	2.4	-4.35	0.00>>	0.55	0.43	1*1.00 + 2*0.60 + 4*1.00
452/751/ACC/13	2.19	-1.83	0.75	-0.00<<	-0.37	-0.34	1*1.00 + 4*-1.00
452/751/ACC/8	5.2	0.81	-7.83	0	1.26>>	0.15	1*1.00 + 2*0.60 + 6*1.00
452/751/ACC/17	1.75	-0.23	4.24	0	-1.08<<	-0.06	1*1.00 + 6*-1.00
452/751/ACC/1	4.3	2.53	-1.02	0	-0.14	0.44>>	1*1.00 + 2*0.60 + 3*1.00
452/751/ACC/11	2.65	-1.95	-2.57	0	0.32	-0.36<<	1*1.00 + 3*-1.00
453/752/ACC/8	6.92>>	0.53	3.33	0	-0.95	0.08	1*1.00 + 2*0.60 + 6*1.00
453/752/ACC/17	-3.22<<	-0.15	0.66	0	0.14	-0.03	1*1.00 + 6*-1.00
453/753/ACC/11	1.38	2.19>>	-1.66	0	0	0	1*1.00 + 3*-1.00
453/753/ACC/1	2.37	-2.74<<	-3.38	0	0	0	1*1.00 + 2*0.60 + 3*1.00
453/752/ULS/1	4.37	0.47	4.69>>	0	-0.95	0.06	1*1.35 + 2*1.50
453/753/ULS/1	4.43	-0.64	-5.93<<	0	0	0	1*1.35 + 2*1.50
453/752/ULS/1	4.37	0.47	4.69	0.00>>	-0.95	0.06	1*1.35 + 2*1.50
453/753/ULS/1	4.43	-0.64	-5.93	-0.00<<	0	0	1*1.35 + 2*1.50
453/752/ACC/17	-3.22	-0.15	0.66	0	0.14>>	-0.03	1*1.00 + 6*-1.00
453/752/ULS/1	4.37	0.47	4.69	0	-0.95<<	0.06	1*1.35 + 2*1.50
453/752/ACC/1	1.4	1.25	2.42	0	-0.43	0.22>>	1*1.00 + 2*0.60 + 3*1.00
453/752/ACC/11	2.3	-0.86	1.57	0	-0.37	-0.17<<	1*1.00 + 3*-1.00
454/754/ULS/1	13.84>>	0.6	0.57	0	-0.04	0.1	1*1.35 + 2*1.50
454/755/ACC/17	1.45<<	0.12	2.51	0	0.28	-0.02	1*1.00 + 6*-1.00
454/754/ACC/4	7.67	1.96>>	-0.36	0	0.35	0.35	1*1.00 + 2*0.60 + 4*1.00
454/754/ACC/13	4.23	-1.46<<	0.84	0	-0.38	-0.26	1*1.00 + 4*-1.00
454/755/ACC/17	1.45	0.12	2.51>>	0	0.28	-0.02	1*1.00 + 6*-1.00
454/755/ACC/8	5.23	-0.16	-5.78<<	0	-1.07	-0.02	1*1.00 + 2*0.60 + 6*1.00
454/755/ACC/4	4.66	-0.75	-3.67	0.00>>	-0.74	0.02	1*1.00 + 2*0.60 + 4*1.00
454/755/ACC/13	2.02	0.71	0.41	-0.00<<	-0.05	-0.06	1*1.00 + 4*-1.00
454/754/ACC/9	4.58	0.74	-1.85	0	0.96>>	0.14	1*1.00 + 6*1.00
454/755/ACC/8	5.23	-0.16	-5.78	0	-1.07<<	-0.02	1*1.00 + 2*0.60 + 6*1.00
454/754/ACC/4	7.67	1.96	-0.36	0	0.35	0.35>>	1*1.00 + 2*0.60 + 4*1.00
454/754/ACC/13	4.23	-1.46	0.84	0	-0.38	-0.26<<	1*1.00 + 4*-1.00
455/755/ACC/8	4.80>>	0.42	3.55	0	-1.15	0.06	1*1.00 + 2*0.60 + 6*1.00
455/755/ACC/17	-1.51<<	-0.06	0.44	0	0.35	0	1*1.00 + 6*-1.00
455/756/ACC/11	0.94	2.18>>	-1.64	0	0	0	1*1.00 + 3*-1.00
455/756/ACC/1	2.36	-2.33<<	-3.47	0	0	0	1*1.00 + 2*0.60 + 3*1.00
455/755/ULS/1	3.87	0.44	4.69>>	0	-0.94	0.06	1*1.35 + 2*1.50
455/756/ULS/1	3.91	-0.18	-6.00<<	0	0	0	1*1.35 + 2*1.50
455/755/ULS/1	3.87	0.44	4.69	0.00>>	-0.94	0.06	1*1.35 + 2*1.50

455/756/ULS/1	3.91	-0.18	-6	-0.00<<	0	0	1*1.35 + 2*1.50
455/755/ACC/17	-1.51	-0.06	0.44	0	0.35>>	0	1*1.00 + 6*-1.00
455/755/ACC/8	4.8	0.42	3.55	0	-1.15<<	0.06	1*1.00 + 2*0.60 + 6*1.00
455/755/ACC/1	1.4	1.4	2.38	0	-0.39	0.27>>	1*1.00 + 2*0.60 + 3*1.00
455/755/ACC/11	1.88	-1.03	1.61	0	-0.4	-0.22<<	1*1.00 + 3*-1.00
456/757/ULS/1	13.42>>	0.19	0.21	0	-0.04	0.05	1*1.35 + 2*1.50
456/758/ACC/17	1.36<<	0.33	0.53	0	0.23	-0.04	1*1.00 + 6*-1.00
456/758/ACC/10	4.09	1.39>>	-2.15	0	-0.57	-0.18	1*1.00 + 2*0.60 + 3*-1.00
456/758/ACC/2	2.11	-1.38<<	-0.98	0	-0.21	0.14	1*1.00 + 3*1.00
456/757/ACC/16	7.43	-0.2	1.93>>	0	-0.94	-0.07	1*1.00 + 2*0.60 + 6*-1.00
456/758/ULS/1	7.24	0.02	-3.69<<	0	-0.92	-0.05	1*1.35 + 2*1.50
456/757/ACC/4	7.31	0.98	-0.57	0.00>>	0.34	0.28	1*1.00 + 2*0.60 + 4*1.00
456/757/ACC/13	4.27	-0.82	0.75	-0.00<<	-0.37	-0.24	1*1.00 + 4*-1.00
456/757/ACC/9	4.14	0.37	-1.75	0	0.91>>	0.11	1*1.00 + 6*1.00
456/758/ACC/8	4.84	-0.32	-3.65	0	-1.01<<	-0.01	1*1.00 + 2*0.60 + 6*1.00
456/757/ACC/4	7.31	0.98	-0.57	0	0.34	0.28>>	1*1.00 + 2*0.60 + 4*1.00
456/757/ACC/13	4.27	-0.82	0.75	0	-0.37	-0.24<<	1*1.00 + 4*-1.00
457/759/ACC/16	4.16>>	0.64	-4.22	0	0	0	1*1.00 + 2*0.60 + 6*-1.00
457/759/ACC/9	-0.99<<	-0.6	-0.91	0	0	0	1*1.00 + 6*1.00
457/759/ACC/10	1.44	2.17>>	-3.07	-0.01	0	0	1*1.00 + 2*0.60 + 3*-1.00
457/759/ACC/2	1.73	-2.13<<	-2.06	0	0	0	1*1.00 + 3*1.00
457/758/ULS/1	3.71	0.43	4.69>>	0	-0.94	0.06	1*1.35 + 2*1.50
457/759/ULS/1	3.74	0.04	-6.04<<	-0.01	0	0	1*1.35 + 2*1.50
457/758/ACC/10	2.36	-1.02	2.69	0.00>>	-0.61	-0.24	1*1.00 + 2*0.60 + 3*-1.00
457/759/ULS/1	3.74	0.04	-6.04	-0.01<<	0	0	1*1.35 + 2*1.50
457/758/ACC/17	0.45	0.02	0.52	0	0.29>>	0.02	1*1.00 + 6*-1.00
457/758/ACC/8	2.7	0.33	3.48	0	-1.09<<	0.03	1*1.00 + 2*0.60 + 6*1.00
457/758/ACC/1	1.65	1.48	2.4	0	-0.4	0.30>>	1*1.00 + 2*0.60 + 3*1.00
457/758/ACC/11	1.49	-1.12	1.6	0	-0.39	-0.25<<	1*1.00 + 3*-1.00
458/760/ULS/1	12.88>>	0.08	0.15	0	-0.04	0.03	1*1.35 + 2*1.50
458/761/ACC/17	1.43<<	0.45	-1.67	0	-0.02	-0.06	1*1.00 + 6*-1.00
458/761/ACC/10	3.72	1.66>>	-1.68	0	-0.52	-0.25	1*1.00 + 2*0.60 + 3*-1.00
458/761/ACC/2	1.94	-1.56<<	-1.36	0	-0.26	0.2	1*1.00 + 3*1.00
458/760/ACC/16	7.36	-0.16	1.65>>	0	-0.88	-0.07	1*1.00 + 2*0.60 + 6*-1.00
458/761/ULS/1	6.6	0.12	-3.58<<	0	-0.92	-0.06	1*1.35 + 2*1.50
458/760/ACC/4	6.93	0.6	-0.53	0.00>>	0.31	0.24	1*1.00 + 2*0.60 + 4*1.00
458/760/ACC/13	4.23	-0.54	0.66	-0.00<<	-0.35	-0.21	1*1.00 + 4*-1.00
458/760/ACC/9	3.8	0.22	-1.52	0	0.84>>	0.09	1*1.00 + 6*1.00
458/761/ULS/1	6.6	0.12	-3.58	0	-0.92<<	-0.06	1*1.35 + 2*1.50
458/760/ACC/4	6.93	0.6	-0.53	0	0.31	0.24>>	1*1.00 + 2*0.60 + 4*1.00
458/761/ACC/10	3.72	1.66	-1.68	0	-0.52	-0.25<<	1*1.00 + 2*0.60 + 3*-1.00
459/762/ACC/16	6.30>>	0.7	-3.96	0	0	0	1*1.00 + 2*0.60 + 6*-1.00
459/762/ACC/9	-3.22<<	-0.57	-1.19	0	0	0	1*1.00 + 6*1.00
459/762/ACC/10	1.01	2.16>>	-3.14	-0.01	0	0	1*1.00 + 2*0.60 + 3*-1.00

459/762/ACC/2	2.07	-2.04<<	-2.01	0	0	0	1*1.00 + 3*1.00
459/761/ULS/1	3.61	0.42	4.70>>	0	-0.94	0.06	1*1.35 + 2*1.50
459/762/ULS/1	3.63	0.15	-6.06<<	-0.01	0	0	1*1.35 + 2*1.50
459/762/ACC/2	2.07	-2.04	-2.01	0.00>>	0	0	1*1.00 + 3*1.00
459/762/ACC/10	1.01	2.16	-3.14	-0.01<<	0	0	1*1.00 + 2*0.60 + 3*-1.00
459/761/ACC/17	2.63	0.05	0.8	0	0.04>>	0.03	1*1.00 + 6*-1.00
459/761/ULS/1	3.61	0.42	4.7	0	-0.94<<	0.06	1*1.35 + 2*1.50
459/761/ACC/1	1.98	1.53	2.45	0	-0.45	0.32>>	1*1.00 + 2*0.60 + 3*1.00
459/761/ACC/11	1.08	-1.18	1.55	0	-0.35	-0.27<<	1*1.00 + 3*-1.00
460/763/ULS/1	12.37>>	0.04	0.12	0	-0.04	0.02	1*1.35 + 2*1.50
460/764/ACC/17	1.64<<	0.53	-4.05	0	-0.4	-0.07	1*1.00 + 6*-1.00
460/764/ACC/10	3.34	1.82>>	-1.21	0	-0.43	-0.3	1*1.00 + 2*0.60 + 3*-1.00
460/764/ACC/2	1.81	-1.66<<	-1.77	0	-0.33	0.24	1*1.00 + 3*1.00
460/764/ACC/9	2.13	-0.42	1.89>>	0	-0.15	0.03	1*1.00 + 6*1.00
460/764/ACC/16	3.02	0.58	-4.87<<	0	-0.61	-0.09	1*1.00 + 2*0.60 + 6*-1.00
460/764/ACC/4	3.35	-1.59	-0.81	0.00>>	-0.46	0.21	1*1.00 + 2*0.60 + 4*1.00
460/764/ACC/13	1.8	1.74	-2.17	-0.00<<	-0.3	-0.27	1*1.00 + 4*-1.00
460/763/ACC/9	3.55	0.15	-1.33	0	0.77>>	0.08	1*1.00 + 6*1.00
460/764/ULS/1	6.01	0.18	-3.52	0	-0.90<<	-0.07	1*1.35 + 2*1.50
460/764/ACC/2	1.81	-1.66	-1.77	0	-0.33	0.24>>	1*1.00 + 3*1.00
460/764/ACC/10	3.34	1.82	-1.21	0	-0.43	-0.30<<	1*1.00 + 2*0.60 + 3*-1.00
461/765/ACC/16	8.70>>	0.56	-3.51	0	0	0	1*1.00 + 2*0.60 + 6*-1.00
461/765/ACC/9	-5.66<<	-0.62	-1.63	0	0	0	1*1.00 + 6*1.00
461/765/ACC/11	-0.36	2.41>>	-1.78	0	0	0	1*1.00 + 3*-1.00
461/765/ACC/1	3.4	-2.47<<	-3.36	0	0	0	1*1.00 + 2*0.60 + 3*1.00
461/764/ULS/1	3.56	0.44	4.67>>	0	-0.92	0.06	1*1.35 + 2*1.50
461/765/ULS/1	3.58	-0.07	-6.04<<	0	0	0	1*1.35 + 2*1.50
461/764/ACC/12	3.71	-0.59	2.43	0.00>>	-0.52	-0.1	1*1.00 + 2*0.60 + 4*-1.00
461/765/ULS/1	3.58	-0.07	-6.04	-0.00<<	0	0	1*1.35 + 2*1.50
461/765/ACC/9	-5.66	-0.62	-1.63	0	0.00>>	0	1*1.00 + 6*1.00
461/764/ULS/1	3.56	0.44	4.67	0	-0.92<<	0.06	1*1.35 + 2*1.50
461/764/ACC/1	2.43	1.22	2.5	0	-0.5	0.22>>	1*1.00 + 2*0.60 + 3*1.00
461/764/ACC/11	0.59	-0.85	1.47	0	-0.27	-0.16<<	1*1.00 + 3*-1.00
462/766/ULS/1	13.26>>	0.14	0.13	0	-0.02	0.04	1*1.35 + 2*1.50
462/767/ACC/17	1.63<<	0.32	-3.54	0	-0.04	-0.02	1*1.00 + 6*-1.00
462/767/ACC/10	3.92	1.65>>	-1.25	0	-0.51	-0.23	1*1.00 + 2*0.60 + 3*-1.00
462/767/ACC/2	2.1	-1.60<<	-1.67	0	-0.26	0.18	1*1.00 + 3*1.00
462/766/ACC/16	6.91	-0.23	4.34>>	0	-1.72	-0.08	1*1.00 + 2*0.60 + 6*-1.00
462/767/ACC/16	3.25	0.33	-4.35<<	0	-0.25	-0.03	1*1.00 + 2*0.60 + 6*-1.00
462/767/ACC/4	4.06	-1.47	-0.99	0.00>>	-0.61	0.14	1*1.00 + 2*0.60 + 4*1.00
462/767/ACC/13	1.97	1.52	-1.94	-0.00<<	-0.16	-0.18	1*1.00 + 4*-1.00
462/766/ACC/9	4.54	0.34	-4.24	0	1.71>>	0.12	1*1.00 + 6*1.00
462/766/ACC/16	6.91	-0.23	4.34	0	-1.72<<	-0.08	1*1.00 + 2*0.60 + 6*-1.00
462/766/ACC/4	7.41	0.92	-1.63	0	0.67	0.29>>	1*1.00 + 2*0.60 + 4*1.00

462/766/ACC/13	4.05	-0.8	1.74	0	-0.69	-0.26<<	1*1.00 + 4*-1.00
463/768/ACC/16	8.10>>	0.62	-3.94	0	0	0	1*1.00 + 2*0.60 + 6*-1.00
463/768/ACC/9	-5.13<<	-0.55	-1.21	0	0	0	1*1.00 + 6*1.00
463/768/ACC/10	0.58	2.17>>	-3.14	-0.01	0	0	1*1.00 + 2*0.60 + 3*-1.00
463/768/ACC/2	2.39	-2.10<<	-2.02	0	0	0	1*1.00 + 3*1.00
463/767/ULS/1	3.48	0.43	4.68>>	0	-0.93	0.06	1*1.35 + 2*1.50
463/768/ULS/1	3.5	0.08	-6.06<<	-0.01	0	0	1*1.35 + 2*1.50
463/767/ACC/10	1.51	-1.06	2.63	0.00>>	-0.56	-0.25	1*1.00 + 2*0.60 + 3*-1.00
463/768/ACC/10	0.58	2.17	-3.14	-0.01<<	0	0	1*1.00 + 2*0.60 + 3*-1.00
463/767/ACC/17	4.46	0.11	0.82	0	0.03>>	0.05	1*1.00 + 6*-1.00
463/767/ULS/1	3.48	0.43	4.68	0	-0.93<<	0.06	1*1.35 + 2*1.50
463/767/ACC/1	2.26	1.52	2.44	0	-0.44	0.32>>	1*1.00 + 2*0.60 + 3*1.00
463/767/ACC/11	0.69	-1.17	1.54	0	-0.34	-0.27<<	1*1.00 + 3*-1.00
464/769/ULS/1	12.71>>	0.06	0.09	0	-0.03	0.02	1*1.35 + 2*1.50
464/770/ACC/17	1.73<<	0.43	-4.83	0	-0.36	-0.04	1*1.00 + 6*-1.00
464/770/ACC/10	3.54	1.73>>	-1	0	-0.44	-0.27	1*1.00 + 2*0.60 + 3*-1.00
464/770/ACC/2	1.94	-1.61<<	-1.89	0	-0.32	0.21	1*1.00 + 3*1.00
464/770/ACC/9	2.28	-0.34	2.74>>	0	-0.19	0.01	1*1.00 + 6*1.00
464/770/ACC/16	3.2	0.46	-5.63<<	0	-0.57	-0.06	1*1.00 + 2*0.60 + 6*-1.00
464/769/ACC/4	6.8	0.53	-0.92	0.00>>	0.47	0.23	1*1.00 + 2*0.60 + 4*1.00
464/769/ACC/13	4.22	-0.48	0.99	-0.00<<	-0.49	-0.21	1*1.00 + 4*-1.00
464/769/ACC/9	3.68	0.2	-2.39	0	1.19>>	0.09	1*1.00 + 6*1.00
464/769/ACC/16	7.34	-0.15	2.47	0	-1.22<<	-0.07	1*1.00 + 2*0.60 + 6*-1.00
464/769/ACC/4	6.8	0.53	-0.92	0	0.47	0.23>>	1*1.00 + 2*0.60 + 4*1.00
464/770/ACC/10	3.54	1.73	-1	0	-0.44	-0.27<<	1*1.00 + 2*0.60 + 3*-1.00
465/771/ACC/16	9.40>>	0.68	-3.59	0	0	0	1*1.00 + 2*0.60 + 6*-1.00
465/771/ACC/9	-6.47<<	-0.53	-1.58	0	0	0	1*1.00 + 6*1.00
465/771/ACC/10	0.34	2.15>>	-3.22	-0.01	0	0	1*1.00 + 2*0.60 + 3*-1.00
465/771/ACC/2	2.59	-2.00<<	-1.95	0	0	0	1*1.00 + 3*1.00
465/770/ULS/1	3.45	0.42	4.68>>	0	-0.92	0.06	1*1.35 + 2*1.50
465/771/ULS/1	3.47	0.17	-6.08<<	-0.01	0	0	1*1.35 + 2*1.50
465/771/ACC/5	-1.89	-1.98	-1.78	0.00>>	0	0	1*1.00 + 4*1.00
465/771/ACC/12	4.83	2.12	-3.4	-0.01<<	0	0	1*1.00 + 2*0.60 + 4*-1.00
465/771/ACC/13	4.01	2.08	-1.98	-0.01	-0.00>>	0	1*1.00 + 4*-1.00
465/770/ULS/1	3.45	0.42	4.68	0	-0.92<<	0.06	1*1.35 + 2*1.50
465/770/ACC/1	2.46	1.56	2.51	0	-0.5	0.33>>	1*1.00 + 2*0.60 + 3*1.00
465/770/ACC/11	0.46	-1.21	1.48	0	-0.28	-0.28<<	1*1.00 + 3*-1.00
466/772/ULS/1	12.22>>	0.03	0.14	0	-0.06	0.01	1*1.35 + 2*1.50
466/773/ACC/9	1.60<<	-0.39	4.73	0	0.32	0.03	1*1.00 + 6*1.00
466/773/ACC/10	3.16	1.82>>	-0.61	0	-0.34	-0.32	1*1.00 + 2*0.60 + 3*-1.00
466/773/ACC/2	1.83	-1.65<<	-2.21	0	-0.41	0.27	1*1.00 + 3*1.00
466/773/ACC/9	1.6	-0.39	4.73>>	0	0.32	0.03	1*1.00 + 6*1.00
466/773/ACC/16	3.39	0.56	-7.54<<	0	-1.07	-0.09	1*1.00 + 2*0.60 + 6*-1.00
466/772/ACC/4	6.48	0.37	-0.64	0.00>>	0.36	0.2	1*1.00 + 2*0.60 + 4*1.00

466/772/ACC/13	4.16	-0.35	0.76	-0.00<<	-0.41	-0.19	1*1.00 + 4*-1.00
466/772/ACC/9	3.42	0.14	-1.74	0	0.95>>	0.08	1*1.00 + 6*1.00
466/773/ACC/16	3.39	0.56	-7.54	0	-1.07<<	-0.09	1*1.00 + 2*0.60 + 6*-1.00
466/773/ACC/2	1.83	-1.65	-2.21	0	-0.41	0.27>>	1*1.00 + 3*1.00
466/773/ACC/10	3.16	1.82	-0.61	0	-0.34	-0.32<<	1*1.00 + 2*0.60 + 3*-1.00
467/774/ACC/16	11.40>>	0.47	-2.99	0	0	0	1*1.00 + 2*0.60 + 6*-1.00
467/774/ACC/9	-8.52<<	-0.69	-2.14	0	0	0	1*1.00 + 6*1.00
467/774/ACC/11	-0.95	2.50>>	-1.87	0	0	0	1*1.00 + 3*-1.00
467/774/ACC/1	3.83	-2.72<<	-3.26	0	0	0	1*1.00 + 2*0.60 + 3*1.00
467/773/ULS/1	3.37	0.45	4.65>>	0	-0.91	0.07	1*1.35 + 2*1.50
467/774/ULS/1	3.4	-0.26	-6.03<<	0	0	0	1*1.35 + 2*1.50
467/773/ACC/12	4.74	-0.47	2.64	0.00>>	-0.7	-0.06	1*1.00 + 2*0.60 + 4*-1.00
467/774/ULS/1	3.4	-0.26	-6.03	-0.00<<	0	0	1*1.35 + 2*1.50
467/773/ACC/9	-5.69	0.17	1.15	0	0.23>>	0	1*1.00 + 6*1.00
467/773/ACC/16	8.55	0.2	2.81	0	-1.00<<	0.06	1*1.00 + 2*0.60 + 6*-1.00
467/773/ACC/1	2.85	1.08	2.58	0	-0.58	0.17>>	1*1.00 + 2*0.60 + 3*1.00
467/773/ACC/11	0	-0.71	1.38	0	-0.19	-0.11<<	1*1.00 + 3*-1.00
468/775/ULS/1	13.59>>	0.27	0.18	0	-0.01	0.07	1*1.35 + 2*1.50
468/776/ACC/17	1.56<<	0.16	-2.64	0	0.16	0	1*1.00 + 6*-1.00
468/775/ACC/4	7.88	1.45>>	-3.03	0	0.98	0.36	1*1.00 + 2*0.60 + 4*1.00
468/776/ACC/2	2.19	-1.31<<	-1.4	0	-0.21	0.13	1*1.00 + 3*1.00
468/775/ACC/16	6.37	-0.31	8.01>>	0	-2.48	-0.09	1*1.00 + 2*0.60 + 6*-1.00
468/775/ACC/9	5.34	0.54	-7.85<<	0	2.47	0.15	1*1.00 + 6*1.00
468/775/ACC/4	7.88	1.45	-3.03	0.00>>	0.98	0.36	1*1.00 + 2*0.60 + 4*1.00
468/775/ACC/13	3.83	-1.22	3.19	-0.00<<	-0.99	-0.3	1*1.00 + 4*-1.00
468/775/ACC/9	5.34	0.54	-7.85	0	2.47>>	0.15	1*1.00 + 6*1.00
468/775/ACC/16	6.37	-0.31	8.01	0	-2.48<<	-0.09	1*1.00 + 2*0.60 + 6*-1.00
468/775/ACC/4	7.88	1.45	-3.03	0	0.98	0.36>>	1*1.00 + 2*0.60 + 4*1.00
468/775/ACC/13	3.83	-1.22	3.19	0	-0.99	-0.30<<	1*1.00 + 4*-1.00
469/777/ACC/16	7.08>>	0.58	-4.14	0	0	0	1*1.00 + 2*0.60 + 6*-1.00
469/777/ACC/9	-4.32<<	-0.56	-1.01	0	0	0	1*1.00 + 6*1.00
469/777/ACC/10	0.62	2.15>>	-3.09	0	0	0	1*1.00 + 2*0.60 + 3*-1.00
469/777/ACC/2	2.14	-2.14<<	-2.06	0	0	0	1*1.00 + 3*1.00
469/776/ULS/1	3.24	0.43	4.66>>	0	-0.91	0.06	1*1.35 + 2*1.50
469/777/ULS/1	3.26	0.02	-6.06<<	-0.01	0	0	1*1.35 + 2*1.50
469/776/ACC/10	1.54	-1.05	2.66	0.00>>	-0.59	-0.25	1*1.00 + 2*0.60 + 3*-1.00
469/777/ULS/1	3.26	0.02	-6.06	-0.01<<	0	0	1*1.35 + 2*1.50
469/776/ACC/17	3.52	0.1	0.6	0	0.22>>	0.04	1*1.00 + 6*-1.00
469/776/ACC/8	-0.78	0.26	3.37	0	-0.99<<	0.01	1*1.00 + 2*0.60 + 6*1.00
469/776/ACC/1	1.96	1.52	2.39	0	-0.4	0.31>>	1*1.00 + 2*0.60 + 3*1.00
469/776/ACC/11	0.78	-1.16	1.58	0	-0.37	-0.26<<	1*1.00 + 3*-1.00
470/778/ULS/1	12.98>>	0.09	0.2	0	-0.05	0.03	1*1.35 + 2*1.50
470/779/ACC/17	1.56<<	0.35	-3.06	0	-0.09	-0.03	1*1.00 + 6*-1.00
470/779/ACC/10	3.75	1.53>>	-1.15	0	-0.49	-0.25	1*1.00 + 2*0.60 + 3*-1.00

470/779/ACC/2	1.98	-1.44<<	-1.45	0	-0.26	0.2	1*1.00 + 3*1.00
470/778/ACC/16	7.42	-0.21	3.30>>	0	-1.5	-0.08	1*1.00 + 2*0.60 + 6*-1.00
470/779/ACC/16	3.1	0.37	-3.78<<	0	-0.3	-0.05	1*1.00 + 2*0.60 + 6*-1.00
470/778/ACC/4	6.98	0.75	-1.16	0.00>>	0.56	0.27	1*1.00 + 2*0.60 + 4*1.00
470/778/ACC/13	4.25	-0.67	1.33	-0.00<<	-0.6	-0.25	1*1.00 + 4*-1.00
470/778/ACC/9	3.82	0.28	-3.14	0	1.46>>	0.11	1*1.00 + 6*1.00
470/778/ACC/16	7.42	-0.21	3.3	0	-1.50<<	-0.08	1*1.00 + 2*0.60 + 6*-1.00
470/778/ACC/4	6.98	0.75	-1.16	0	0.56	0.27>>	1*1.00 + 2*0.60 + 4*1.00
470/779/ACC/10	3.75	1.53	-1.15	0	-0.49	-0.25<<	1*1.00 + 2*0.60 + 3*-1.00
471/780/ACC/16	7.39>>	0.66	-3.88	0	0	0	1*1.00 + 2*0.60 + 6*-1.00
471/780/ACC/9	-4.76<<	-0.53	-1.3	0	0	0	1*1.00 + 6*1.00
471/780/ACC/10	0.49	2.13>>	-3.17	-0.01	0	0	1*1.00 + 2*0.60 + 3*-1.00
471/780/ACC/2	2.14	-2.01<<	-2.02	0	0	0	1*1.00 + 3*1.00
471/779/ULS/1	3.09	0.42	4.66>>	0	-0.91	0.06	1*1.35 + 2*1.50
471/780/ULS/1	3.1	0.15	-6.09<<	-0.01	0	0	1*1.35 + 2*1.50
471/780/ACC/2	2.14	-2.01	-2.02	0.00>>	0	0	1*1.00 + 3*1.00
471/780/ACC/10	0.49	2.13	-3.17	-0.01<<	0	0	1*1.00 + 2*0.60 + 3*-1.00
471/780/ACC/9	-4.76	-0.53	-1.3	0	0.00>>	0	1*1.00 + 6*1.00
471/779/ULS/1	3.09	0.42	4.66	0	-0.91<<	0.06	1*1.35 + 2*1.50
471/779/ACC/1	1.94	1.59	2.44	0	-0.44	0.34>>	1*1.00 + 2*0.60 + 3*1.00
471/779/ACC/11	0.68	-1.24	1.53	0	-0.33	-0.29<<	1*1.00 + 3*-1.00
472/781/ULS/1	12.39>>	0.03	0.14	0	-0.05	0.02	1*1.35 + 2*1.50
472/782/ACC/7	1.74<<	-0.51	-4.46	0	-0.48	0.1	1*1.00 + 5*1.00
472/782/ACC/10	3.32	1.72>>	-0.8	0	-0.4	-0.31	1*1.00 + 2*0.60 + 3*-1.00
472/782/ACC/2	1.82	-1.57<<	-1.71	0	-0.33	0.26	1*1.00 + 3*1.00
472/782/ACC/9	2	-0.36	2.84>>	0	-0.04	0.02	1*1.00 + 6*1.00
472/782/ACC/16	3.14	0.51	-5.35<<	0	-0.68	-0.08	1*1.00 + 2*0.60 + 6*-1.00
472/781/ACC/4	6.6	0.46	-0.71	0.00>>	0.4	0.22	1*1.00 + 2*0.60 + 4*1.00
472/781/ACC/13	4.17	-0.43	0.83	-0.00<<	-0.45	-0.21	1*1.00 + 4*-1.00
472/781/ACC/9	3.53	0.17	-1.92	0	1.07>>	0.09	1*1.00 + 6*1.00
472/781/ACC/16	7.24	-0.15	2.04	0	-1.11<<	-0.07	1*1.00 + 2*0.60 + 6*-1.00
472/782/ACC/2	1.82	-1.57	-1.71	0	-0.33	0.26>>	1*1.00 + 3*1.00
472/782/ACC/10	3.32	1.72	-0.8	0	-0.4	-0.31<<	1*1.00 + 2*0.60 + 3*-1.00
473/783/ACC/16	8.90>>	0.53	-3.4	0	0	0	1*1.00 + 2*0.60 + 6*-1.00
473/783/ACC/9	-6.35<<	-0.59	-1.77	0	0	0	1*1.00 + 6*1.00
473/783/ACC/11	-0.61	2.39>>	-1.81	0	0	0	1*1.00 + 3*-1.00
473/783/ACC/1	3.16	-2.45<<	-3.37	0	0	0	1*1.00 + 2*0.60 + 3*1.00
473/782/ULS/1	3	0.45	4.63>>	0	-0.88	0.07	1*1.35 + 2*1.50
473/783/ULS/1	3.01	-0.08	-6.09<<	0	0	0	1*1.35 + 2*1.50
473/782/ACC/12	3.69	-0.59	2.46	0.00>>	-0.55	-0.1	1*1.00 + 2*0.60 + 4*-1.00
473/783/ULS/1	3.01	-0.08	-6.09	-0.00<<	0	0	1*1.35 + 2*1.50
473/783/ACC/7	7.8	-0.9	-2	0	-0.00>>	0	1*1.00 + 5*1.00
473/782/ULS/1	3	0.45	4.63	0	-0.88<<	0.07	1*1.35 + 2*1.50
473/782/ACC/1	2.22	1.24	2.5	0	-0.5	0.22>>	1*1.00 + 2*0.60 + 3*1.00

473/782/ACC/11	0.32	-0.87	1.44	0	-0.25	-0.17<<	1*1.00 + 3*-1.00
474/784/ULS/1	13.26>>	0.14	0.29	0	-0.08	0.04	1*1.35 + 2*1.50
474/785/ACC/17	1.45<<	0.22	-2.33	0	0.21	0	1*1.00 + 6*-1.00
474/785/ACC/10	3.94	1.45>>	-1.11	0	-0.53	-0.23	1*1.00 + 2*0.60 + 3*-1.00
474/785/ACC/2	2.04	-1.40<<	-1.2	0	-0.18	0.19	1*1.00 + 3*1.00
474/784/ACC/16	6.61	-0.29	5.92>>	0	-2.35	-0.11	1*1.00 + 2*0.60 + 6*-1.00
474/784/ACC/9	4.84	0.41	-5.68<<	0	2.28	0.14	1*1.00 + 6*1.00
474/784/ACC/4	7.52	1.11	-2.11	0.00>>	0.87	0.34	1*1.00 + 2*0.60 + 4*1.00
474/784/ACC/13	3.93	-0.99	2.36	-0.00<<	-0.93	-0.3	1*1.00 + 4*-1.00
474/784/ACC/9	4.84	0.41	-5.68	0	2.28>>	0.14	1*1.00 + 6*1.00
474/784/ACC/16	6.61	-0.29	5.92	0	-2.35<<	-0.11	1*1.00 + 2*0.60 + 6*-1.00
474/784/ACC/4	7.52	1.11	-2.11	0	0.87	0.34>>	1*1.00 + 2*0.60 + 4*1.00
474/784/ACC/13	3.93	-0.99	2.36	0	-0.93	-0.30<<	1*1.00 + 4*-1.00
475/786/ACC/16	6.10>>	0.59	-4.16	0	0	0	1*1.00 + 2*0.60 + 6*-1.00
475/786/ACC/9	-3.80<<	-0.5	-1.06	0	0	0	1*1.00 + 6*1.00
475/786/ACC/10	0.52	2.11>>	-3.13	-0.01	0	0	1*1.00 + 2*0.60 + 3*-1.00
475/786/ACC/2	1.78	-2.02<<	-2.09	0	0	0	1*1.00 + 3*1.00
475/785/ULS/1	2.72	0.44	4.61>>	0	-0.86	0.07	1*1.35 + 2*1.50
475/786/ULS/1	2.72	0.1	-6.13<<	-0.01	0	0	1*1.35 + 2*1.50
475/785/ACC/10	1.4	-1.14	2.65	0.00>>	-0.57	-0.28	1*1.00 + 2*0.60 + 3*-1.00
475/786/ACC/10	0.52	2.11	-3.13	-0.01<<	0	0	1*1.00 + 2*0.60 + 3*-1.00
475/785/ACC/17	2.96	0.15	0.6	0	0.24>>	0.05	1*1.00 + 6*-1.00
475/785/ACC/8	-0.65	0.21	3.33	0	-0.97<<	0	1*1.00 + 2*0.60 + 6*1.00
475/785/ACC/1	1.55	1.62	2.36	0	-0.36	0.35>>	1*1.00 + 2*0.60 + 3*1.00
475/785/ACC/11	0.76	-1.25	1.57	0	-0.37	-0.29<<	1*1.00 + 3*-1.00
476/787/ULS/1	12.61>>	0.04	0.15	0	-0.07	0.02	1*1.35 + 2*1.50
476/788/ACC/17	1.46<<	0.37	-2.82	0	-0.02	-0.04	1*1.00 + 6*-1.00
476/788/ACC/10	3.51	1.60>>	-0.95	0	-0.47	-0.29	1*1.00 + 2*0.60 + 3*-1.00
476/788/ACC/2	1.81	-1.48<<	-1.22	0	-0.22	0.24	1*1.00 + 3*1.00
476/787/ACC/16	7.25	-0.18	2.68>>	0	-1.49	-0.09	1*1.00 + 2*0.60 + 6*-1.00
476/788/ACC/16	2.89	0.4	-3.42<<	0	-0.21	-0.06	1*1.00 + 2*0.60 + 6*-1.00
476/787/ACC/4	6.76	0.58	-0.95	0.00>>	0.53	0.26	1*1.00 + 2*0.60 + 4*1.00
476/787/ACC/13	4.19	-0.54	1.08	-0.00<<	-0.6	-0.24	1*1.00 + 4*-1.00
476/787/ACC/9	3.69	0.22	-2.56	0	1.43>>	0.11	1*1.00 + 6*1.00
476/787/ACC/16	7.25	-0.18	2.68	0	-1.49<<	-0.09	1*1.00 + 2*0.60 + 6*-1.00
476/787/ACC/4	6.76	0.58	-0.95	0	0.53	0.26>>	1*1.00 + 2*0.60 + 4*1.00
476/788/ACC/10	3.51	1.6	-0.95	0	-0.47	-0.29<<	1*1.00 + 2*0.60 + 3*-1.00
477/789/ACC/16	6.03>>	0.61	-3.85	0	0	0	1*1.00 + 2*0.60 + 6*-1.00
477/789/ACC/9	-3.89<<	-0.46	-1.4	0	0	0	1*1.00 + 6*1.00
477/789/ACC/10	0.49	2.07>>	-3.21	-0.01	0	0	1*1.00 + 2*0.60 + 3*-1.00
477/789/ACC/2	1.64	-1.92<<	-2.04	0	0	0	1*1.00 + 3*1.00
477/788/ULS/1	2.55	0.45	4.59>>	0	-0.84	0.07	1*1.35 + 2*1.50
477/789/ULS/1	2.52	0.18	-6.17<<	-0.01	0	0	1*1.35 + 2*1.50
477/789/ACC/2	1.64	-1.92	-2.04	0.00>>	0	0	1*1.00 + 3*1.00

477/789/ACC/10	0.49	2.07	-3.21	-0.01<<	0	0	1*1.00 + 2*0.60 + 3*-1.00
477/789/ACC/9	-3.89	-0.46	-1.4	0	-0.00>>	0	1*1.00 + 6*1.00
477/788/ULS/1	2.55	0.45	4.59	0	-0.84<<	0.07	1*1.35 + 2*1.50
477/788/ACC/1	1.45	1.68	2.39	0	-0.4	0.37>>	1*1.00 + 2*0.60 + 3*1.00
477/788/ACC/11	0.71	-1.31	1.52	0	-0.32	-0.32<<	1*1.00 + 3*-1.00
478/790/ULS/1	12.09>>	0.01	0.12	0	-0.08	0.01	1*1.35 + 2*1.50
478/791/ACC/7	1.65<<	-0.54	-3.57	0	-0.34	0.12	1*1.00 + 5*1.00
478/791/ACC/10	3.11	1.72>>	-0.74	0	-0.39	-0.35	1*1.00 + 2*0.60 + 3*-1.00
478/791/ACC/2	1.67	-1.56<<	-1.29	0	-0.26	0.29	1*1.00 + 3*1.00
478/791/ACC/9	1.81	-0.32	2.30>>	0	-0.12	0.02	1*1.00 + 6*1.00
478/791/ACC/16	2.96	0.48	-4.34<<	0	-0.52	-0.08	1*1.00 + 2*0.60 + 6*-1.00
478/791/ACC/4	3	-1.44	-0.06	0.00>>	-0.37	0.25	1*1.00 + 2*0.60 + 4*1.00
478/791/ACC/13	1.77	1.61	-1.97	-0.00<<	-0.28	-0.31	1*1.00 + 4*-1.00
478/790/ACC/9	3.47	0.14	-1.59	0	1.05>>	0.09	1*1.00 + 6*1.00
478/790/ACC/16	7.07	-0.13	1.69	0	-1.12<<	-0.08	1*1.00 + 2*0.60 + 6*-1.00
478/791/ACC/2	1.67	-1.56	-1.29	0	-0.26	0.29>>	1*1.00 + 3*1.00
478/791/ACC/10	3.11	1.72	-0.74	0	-0.39	-0.35<<	1*1.00 + 2*0.60 + 3*-1.00
479/792/ACC/16	5.97>>	0.51	-3.32	0	0	0	1*1.00 + 2*0.60 + 6*-1.00
479/792/ACC/9	-4.04<<	-0.49	-1.94	-0.01	0	0	1*1.00 + 6*1.00
479/792/ACC/10	0.35	2.63>>	-3.28	0	0	0	1*1.00 + 2*0.60 + 3*-1.00
479/792/ACC/2	1.58	-2.61<<	-1.98	0	0	0	1*1.00 + 3*1.00
479/791/ULS/1	2.35	0.46	4.55>>	0	-0.8	0.07	1*1.35 + 2*1.50
479/792/ULS/1	2.28	0.04	-6.19<<	-0.01	0	0	1*1.35 + 2*1.50
479/792/ACC/17	5.44	0.5	-1.88	0.00>>	0	0	1*1.00 + 6*-1.00
479/792/ACC/8	-3.51	-0.47	-3.38	-0.01<<	0	0	1*1.00 + 2*0.60 + 6*1.00
479/792/ACC/13	2.63	2.45	-1.83	0	0.00>>	0	1*1.00 + 4*-1.00
479/791/ULS/1	2.35	0.46	4.55	0	-0.80<<	0.07	1*1.35 + 2*1.50
479/791/ACC/1	1.43	1.17	2.44	0	-0.44	0.19>>	1*1.00 + 2*0.60 + 3*1.00
479/791/ACC/11	0.55	-0.78	1.43	0	-0.24	-0.13<<	1*1.00 + 3*-1.00
480/793/ULS/1	18.25>>	0.13	1.64	0	-0.54	0.04	1*1.35 + 2*1.50
480/794/ACC/7	3.42<<	-0.7	1.45	0	0.34	0.09	1*1.00 + 5*1.00
480/794/ACC/10	6.52	1.44>>	-0.8	0	-0.04	-0.23	1*1.00 + 2*0.60 + 3*-1.00
480/794/ACC/2	3.49	-1.31<<	0.26	0	0.09	0.16	1*1.00 + 3*1.00
480/793/ACC/16	9.72	-0.41	7.30>>	0	-3.75	-0.2	1*1.00 + 2*0.60 + 6*-1.00
480/793/ACC/9	5.83	0.52	-5.92<<	0	3.29	0.23	1*1.00 + 6*1.00
480/793/ACC/16	9.72	-0.41	7.3	0.00>>	-3.75	-0.2	1*1.00 + 2*0.60 + 6*-1.00
480/793/ACC/9	5.83	0.52	-5.92	-0.00<<	3.29	0.23	1*1.00 + 6*1.00
480/793/ACC/9	5.83	0.52	-5.92	0	3.29>>	0.23	1*1.00 + 6*1.00
480/793/ACC/16	9.72	-0.41	7.3	0	-3.75<<	-0.2	1*1.00 + 2*0.60 + 6*-1.00
480/793/ACC/4	9.97	1.38	-1.61	0	1.02	0.43>>	1*1.00 + 2*0.60 + 4*1.00
480/793/ACC/13	5.59	-1.28	3	0	-1.48	-0.40<<	1*1.00 + 4*-1.00
481/795/ACC/16	4.02>>	1.05	-4.13	0	0	0	1*1.00 + 2*0.60 + 6*-1.00
481/795/ACC/9	-3.66<<	-1.15	-2.03	0	0	0	1*1.00 + 6*1.00
481/795/ACC/13	1.62	3.48>>	-2.18	0	0	0	1*1.00 + 4*-1.00

481/795/ACC/4	-1.27	-3.57<<	-3.99	0	0	0	1*1.00 + 2*0.60 + 4*1.00
481/794/ULS/1	0.51	0.1	6.99>>	0.01	0	0	1*1.35 + 2*1.50
481/795/ULS/1	0.42	-0.11	-7.31<<	-0.01	0	0	1*1.35 + 2*1.50
481/794/ULS/1	0.51	0.1	6.99	0.01>>	0	0	1*1.35 + 2*1.50
481/795/ULS/1	0.42	-0.11	-7.31	-0.01<<	0	0	1*1.35 + 2*1.50
481/794/ULS/1	0.51	0.1	6.99	0.01	0.00>>	0	1*1.35 + 2*1.50
481/795/ULS/3	0.37	-0.1	-6.54	-0.01	-0.00<<	0	1*1.00 + 2*1.50
481/794/ACC/10	1.42	-2.6	3.9	0	0	0.00>>	1*1.00 + 2*0.60 + 3*-1.00
481/794/ACC/2	-0.99	2.69	2	0	0	-0.00<<	1*1.00 + 3*1.00
482/796/ULS/1	3.56>>	-1.08	-2.18	0	0.16	-0.08	1*1.35 + 2*1.50
482/797/ACC/7	0.58<<	0.4	2.27	0	0.05	0.01	1*1.00 + 5*1.00
482/796/ACC/2	0.71	1.16>>	0.13	0	-0.11	0.29	1*1.00 + 3*1.00
482/796/ACC/10	2.4	-2.08<<	-2.01	0	0.24	-0.35	1*1.00 + 2*0.60 + 3*-1.00
482/796/ACC/17	0.82	-0.46	2.32>>	0	-0.58	-0.07	1*1.00 + 6*-1.00
482/796/ACC/8	2.3	-0.46	-4.20<<	0	0.72	0	1*1.00 + 2*0.60 + 6*1.00
482/796/ACC/5	0.98	0.97	-1.7	0.00>>	0.27	0.26	1*1.00 + 4*1.00
482/796/ACC/12	2.14	-1.89	-0.18	-0.00<<	-0.14	-0.33	1*1.00 + 2*0.60 + 4*-1.00
482/796/ACC/8	2.3	-0.46	-4.2	0	0.72>>	0	1*1.00 + 2*0.60 + 6*1.00
482/796/ACC/17	0.82	-0.46	2.32	0	-0.58<<	-0.07	1*1.00 + 6*-1.00
482/796/ACC/2	0.71	1.16	0.13	0	-0.11	0.29>>	1*1.00 + 3*1.00
482/796/ACC/10	2.4	-2.08	-2.01	0	0.24	-0.35<<	1*1.00 + 2*0.60 + 3*-1.00
483/797/ACC/8	3.73>>	-0.6	1.44	0	-0.45	-0.11	1*1.00 + 2*0.60 + 6*1.00
483/797/ACC/17	-1.95<<	-0.01	0.26	0	0.1	0.03	1*1.00 + 6*-1.00
483/798/ACC/12	0.59	2.30>>	-1.65	0.01	0	0	1*1.00 + 2*0.60 + 4*-1.00
483/798/ACC/5	1.02	-1.32<<	-0.39	0.01	0	0	1*1.00 + 4*1.00
483/797/ULS/1	2.07	-0.73	1.95>>	-0.01	-0.4	-0.09	1*1.35 + 2*1.50
483/798/ULS/1	1.86	1.16	-2.36<<	0.02	0	0	1*1.35 + 2*1.50
483/798/ULS/1	1.86	1.16	-2.36	0.02>>	0	0	1*1.35 + 2*1.50
483/797/ULS/1	2.07	-0.73	1.95	-0.01<<	-0.4	-0.09	1*1.35 + 2*1.50
483/797/ACC/7	-1.76	0.37	0.22	0	0.11>>	0.09	1*1.00 + 5*1.00
483/797/ACC/14	3.54	-0.98	1.48	0	-0.45<<	-0.17	1*1.00 + 2*0.60 + 5*-1.00
483/797/ACC/2	0.19	0.52	0.45	0	-0.05	0.09>>	1*1.00 + 3*1.00
483/797/ACC/10	1.6	-1.13	1.25	0	-0.29	-0.17<<	1*1.00 + 2*0.60 + 3*-1.00
484/799/ULS/1	6.12>>	-1.48	0.08	0	0.03	-0.25	1*1.35 + 2*1.50
484/800/ACC/2	0.13<<	-0.43	-0.09	0	-0.06	0.07	1*1.00 + 3*1.00
484/799/ACC/5	1.1	0.78>>	-0.34	0	0.21	0.16	1*1.00 + 4*1.00
484/799/ACC/12	4.28	-2.04<<	0.41	0	-0.18	-0.37	1*1.00 + 2*0.60 + 4*-1.00
484/800/ACC/17	0.62	0.18	1.55>>	0	0.17	0.04	1*1.00 + 6*-1.00
484/800/ACC/8	2.54	-0.46	-3.09<<	0	-0.54	0.14	1*1.00 + 2*0.60 + 6*1.00
484/800/ACC/5	0.62	-0.53	-1.36	0.00>>	-0.25	0.08	1*1.00 + 4*1.00
484/800/ACC/12	2.54	0.26	-0.18	-0.00<<	-0.12	0.1	1*1.00 + 2*0.60 + 4*-1.00
484/799/ACC/8	3.45	-0.23	-0.99	0	0.56>>	-0.03	1*1.00 + 2*0.60 + 6*1.00
484/800/ACC/8	2.54	-0.46	-3.09	0	-0.54<<	0.14	1*1.00 + 2*0.60 + 6*1.00
484/800/ULS/1	3.64	-0.32	-1.79	0	-0.43	0.22>>	1*1.35 + 2*1.50

484/799/ACC/12	4.28	-2.04	0.41	0	-0.18	-0.37<<	1*1.00 + 2*0.60 + 4*-1.00
485/800/ACC/8	2.58>>	-0.65	1.59	0	-0.58	-0.13	1*1.00 + 2*0.60 + 6*1.00
485/800/ACC/17	-1.05<<	0.12	0.09	0	0.24	0.07	1*1.00 + 6*-1.00
485/801/ACC/12	0.86	1.90>>	-1.68	0.01	0	0	1*1.00 + 2*0.60 + 4*-1.00
485/801/ACC/5	0.55	-1.45<<	-0.33	0.01	0	0	1*1.00 + 4*1.00
485/800/ULS/1	1.77	-0.64	1.93>>	-0.01	-0.39	-0.08	1*1.35 + 2*1.50
485/801/ULS/1	1.64	0.53	-2.33<<	0.02	0	0	1*1.35 + 2*1.50
485/801/ULS/1	1.64	0.53	-2.33	0.02>>	0	0	1*1.35 + 2*1.50
485/800/ULS/1	1.77	-0.64	1.93	-0.01<<	-0.39	-0.08	1*1.35 + 2*1.50
485/800/ACC/17	-1.05	0.12	0.09	0	0.24>>	0.07	1*1.00 + 6*-1.00
485/800/ACC/8	2.58	-0.65	1.59	0	-0.58<<	-0.13	1*1.00 + 2*0.60 + 6*1.00
485/800/ACC/7	-0.95	0.53	0.06	0	0.24	0.14>>	1*1.00 + 5*1.00
485/800/ACC/14	2.48	-1.06	1.63	0	-0.57	-0.20<<	1*1.00 + 2*0.60 + 5*-1.00
486/802/ULS/1	6.16>>	-0.67	0.01	0	0.02	-0.18	1*1.35 + 2*1.50
486/803/ACC/2	-0.40<<	-0.81	-0.32	0	-0.07	0.11	1*1.00 + 3*1.00
486/803/ACC/13	2.14	0.84>>	-0.11	0	-0.02	0	1*1.00 + 4*-1.00
486/802/ACC/12	4.78	-1.09<<	0.37	0	-0.19	-0.32	1*1.00 + 2*0.60 + 4*-1.00
486/802/ACC/16	3.42	-0.69	0.99>>	0	-0.51	-0.19	1*1.00 + 2*0.60 + 6*-1.00
486/803/ACC/8	2.58	-0.53	-1.91<<	0	-0.52	0.14	1*1.00 + 2*0.60 + 6*1.00
486/802/ACC/5	0.66	0.52	-0.37	0.00>>	0.2	0.16	1*1.00 + 4*1.00
486/802/ACC/12	4.78	-1.09	0.37	-0.00<<	-0.19	-0.32	1*1.00 + 2*0.60 + 4*-1.00
486/802/ACC/8	3.39	-0.04	-0.99	0	0.53>>	-0.01	1*1.00 + 2*0.60 + 6*1.00
486/803/ACC/8	2.58	-0.53	-1.91	0	-0.52<<	0.14	1*1.00 + 2*0.60 + 6*1.00
486/803/ULS/1	3.64	-0.14	-1.64	0	-0.42	0.20>>	1*1.35 + 2*1.50
486/802/ACC/12	4.78	-1.09	0.37	0	-0.19	-0.32<<	1*1.00 + 2*0.60 + 4*-1.00
487/804/ACC/16	2.02>>	0.79	-1.84	0.01	0	0	1*1.00 + 2*0.60 + 6*-1.00
487/804/ACC/9	-0.68<<	-0.66	-0.17	0.01	0	0	1*1.00 + 6*1.00
487/804/ACC/12	1.26	1.62>>	-1.66	0.01	0	0	1*1.00 + 2*0.60 + 4*-1.00
487/804/ACC/5	0.09	-1.49<<	-0.35	0.01	0	0	1*1.00 + 4*1.00
487/803/ULS/1	1.65	-0.58	1.91>>	-0.01	-0.38	-0.07	1*1.35 + 2*1.50
487/804/ULS/1	1.55	0.15	-2.32<<	0.02	0	0	1*1.35 + 2*1.50
487/804/ULS/1	1.55	0.15	-2.32	0.02>>	0	0	1*1.35 + 2*1.50
487/803/ULS/1	1.65	-0.58	1.91	-0.01<<	-0.38	-0.07	1*1.35 + 2*1.50
487/803/ACC/17	0.06	0.22	0.1	0	0.23>>	0.09	1*1.00 + 6*-1.00
487/803/ACC/8	1.36	-0.71	1.57	0	-0.55<<	-0.16	1*1.00 + 2*0.60 + 6*1.00
487/803/ACC/7	0.09	0.65	0.06	0	0.22	0.17>>	1*1.00 + 5*1.00
487/803/ACC/14	1.32	-1.13	1.61	0	-0.55	-0.23<<	1*1.00 + 2*0.60 + 5*-1.00
488/805/ULS/1	6.09>>	-0.35	0.01	0	0.01	-0.13	1*1.35 + 2*1.50
488/806/ACC/2	-0.86<<	-0.99	-0.59	0	-0.1	0.14	1*1.00 + 3*1.00
488/806/ACC/13	2.53	0.98>>	-0.56	0	-0.06	-0.04	1*1.00 + 4*-1.00
488/806/ACC/4	0.53	-1.16<<	-0.77	0	-0.29	0.2	1*1.00 + 2*0.60 + 4*1.00
488/805/ACC/16	3.5	-0.4	0.90>>	0	-0.49	-0.15	1*1.00 + 2*0.60 + 6*-1.00
488/806/ULS/1	3.52	-0.2	-1.54<<	0	-0.41	0.19	1*1.35 + 2*1.50
488/805/ACC/5	0.26	0.38	-0.33	0.00>>	0.19	0.16	1*1.00 + 4*1.00

488/805/ACC/12	5.17	-0.68	0.35	-0.00<<	-0.18	-0.27	1*1.00 + 2*0.60 + 4*-1.00
488/805/ACC/8	3.25	0.02	-0.89	0	0.50>>	0.01	1*1.00 + 2*0.60 + 6*1.00
488/805/ACC/17	2.17	-0.32	0.9	0	-0.49<<	-0.12	1*1.00 + 6*-1.00
488/806/ACC/4	0.53	-1.16	-0.77	0	-0.29	0.20>>	1*1.00 + 2*0.60 + 4*1.00
488/805/ACC/12	5.17	-0.68	0.35	0	-0.18	-0.27<<	1*1.00 + 2*0.60 + 4*-1.00
489/807/ACC/16	3.33>>	0.62	-1.67	0.01	0	0	1*1.00 + 2*0.60 + 6*-1.00
489/807/ACC/9	-2.06<<	-0.68	-0.33	0.01	0	0	1*1.00 + 6*1.00
489/807/ACC/13	1.36	1.44>>	-1.06	0	0	0	1*1.00 + 4*-1.00
489/807/ACC/4	-0.09	-1.50<<	-0.94	0.01	0	0	1*1.00 + 2*0.60 + 4*1.00
489/806/ULS/1	1.54	-0.55	1.90>>	-0.01	-0.37	-0.07	1*1.35 + 2*1.50
489/807/ULS/1	1.47	-0.07	-2.31<<	0.02	0	0	1*1.35 + 2*1.50
489/807/ULS/1	1.47	-0.07	-2.31	0.02>>	0	0	1*1.35 + 2*1.50
489/806/ULS/1	1.54	-0.55	1.9	-0.01<<	-0.37	-0.07	1*1.35 + 2*1.50
489/806/ACC/7	1.32	0.7	0.21	0	0.09>>	0.18	1*1.00 + 5*1.00
489/806/ACC/14	0.01	-1.16	1.46	0	-0.41<<	-0.24	1*1.00 + 2*0.60 + 5*-1.00
489/806/ACC/7	1.32	0.7	0.21	0	0.09	0.18>>	1*1.00 + 5*1.00
489/806/ACC/14	0.01	-1.16	1.46	0	-0.41	-0.24<<	1*1.00 + 2*0.60 + 5*-1.00
490/808/ULS/1	5.98>>	-0.21	0.01	0	0	-0.1	1*1.35 + 2*1.50
490/809/ACC/2	-1.01<<	-1.1	-0.91	0	-0.16	0.16	1*1.00 + 3*1.00
490/809/ACC/13	2.76	1.04>>	-1.05	0	-0.13	-0.06	1*1.00 + 4*-1.00
490/809/ACC/4	0.16	-1.28<<	-0.21	0	-0.2	0.22	1*1.00 + 2*0.60 + 4*1.00
490/809/ACC/9	1.18	-0.6	1.26>>	0	-0.06	0.12	1*1.00 + 6*1.00
490/809/ACC/16	1.74	0.36	-2.52<<	0	-0.28	0.04	1*1.00 + 2*0.60 + 6*-1.00
490/809/ACC/5	-0.6	-1.22	0.13	0.00>>	-0.11	0.18	1*1.00 + 4*1.00
490/809/ACC/12	3.52	0.98	-1.39	-0.00<<	-0.22	-0.02	1*1.00 + 2*0.60 + 4*-1.00
490/808/ACC/8	3.02	0.03	-0.8	0	0.47>>	0.01	1*1.00 + 2*0.60 + 6*1.00
490/808/ACC/17	2.35	-0.21	0.81	0	-0.46<<	-0.1	1*1.00 + 6*-1.00
490/809/ACC/4	0.16	-1.28	-0.21	0	-0.2	0.22>>	1*1.00 + 2*0.60 + 4*1.00
490/808/ACC/12	5.33	-0.45	0.31	0	-0.18	-0.23<<	1*1.00 + 2*0.60 + 4*-1.00
491/810/ACC/16	4.74>>	0.92	-1.45	0.01	0	0	1*1.00 + 2*0.60 + 6*-1.00
491/810/ACC/9	-3.58<<	-0.61	-0.59	0.01	0	0	1*1.00 + 6*1.00
491/810/ACC/12	2.39	1.89>>	-1.55	0.01	0	0	1*1.00 + 2*0.60 + 4*-1.00
491/810/ACC/5	-1.22	-1.57<<	-0.49	0.01	0	0	1*1.00 + 4*1.00
491/809/ULS/1	1.45	-0.58	1.89>>	-0.01	-0.36	-0.07	1*1.35 + 2*1.50
491/810/ULS/1	1.35	0.38	-2.36<<	0.02	0	0	1*1.35 + 2*1.50
491/810/ULS/1	1.35	0.38	-2.36	0.02>>	0	0	1*1.35 + 2*1.50
491/809/ULS/1	1.45	-0.58	1.89	-0.01<<	-0.36	-0.07	1*1.35 + 2*1.50
491/810/ACC/2	1.15	-1.43	-0.54	0.01	0.00>>	0	1*1.00 + 3*1.00
491/809/ULS/1	1.45	-0.58	1.89	-0.01	-0.36<<	-0.07	1*1.35 + 2*1.50
491/809/ACC/7	2.64	0.61	0.46	0	-0.14	0.15>>	1*1.00 + 5*1.00
491/809/ACC/14	-1.38	-1.09	1.19	0	-0.17	-0.21<<	1*1.00 + 2*0.60 + 5*-1.00
492/811/ULS/1	6.16>>	-0.54	-0.08	0	0.04	-0.16	1*1.35 + 2*1.50
492/812/ACC/2	-0.60<<	-0.96	-0.69	0	-0.1	0.13	1*1.00 + 3*1.00
492/812/ACC/13	2.3	0.94>>	-1.08	0	-0.08	-0.02	1*1.00 + 4*-1.00

492/812/ACC/4	0.82	-1.08<<	-0.15	0	-0.27	0.18	1*1.00 + 2*0.60 + 4*1.00
492/811/ACC/17	1.67	-0.45	2.51>>	0	-1.01	-0.14	1*1.00 + 6*-1.00
492/811/ACC/8	3.8	0	-2.58<<	0	1.04	0	1*1.00 + 2*0.60 + 6*1.00
492/812/ACC/5	0.01	-1.05	0.17	0.00>>	-0.18	0.13	1*1.00 + 4*1.00
492/812/ACC/12	3.12	0.91	-1.41	-0.00<<	-0.17	0.03	1*1.00 + 2*0.60 + 4*-1.00
492/811/ACC/8	3.8	0	-2.58	0	1.04>>	0	1*1.00 + 2*0.60 + 6*1.00
492/811/ACC/17	1.67	-0.45	2.51	0	-1.01<<	-0.14	1*1.00 + 6*-1.00
492/812/ULS/1	3.6	-0.16	-1.43	0	-0.41	0.19>>	1*1.35 + 2*1.50
492/811/ACC/12	4.82	-0.98	0.98	0	-0.39	-0.32<<	1*1.00 + 2*0.60 + 4*-1.00
493/813/ACC/16	4.50>>	0.7	-1.67	0.01	0	0	1*1.00 + 2*0.60 + 6*-1.00
493/813/ACC/9	-3.32<<	-0.64	-0.35	0.01	0	0	1*1.00 + 6*1.00
493/813/ACC/12	2.22	1.54>>	-1.59	0.01	0	0	1*1.00 + 2*0.60 + 4*-1.00
493/813/ACC/5	-1.05	-1.48<<	-0.43	0.01	0	0	1*1.00 + 4*1.00
493/812/ULS/1	1.44	-0.57	1.90>>	-0.01	-0.37	-0.07	1*1.35 + 2*1.50
493/813/ULS/1	1.36	0.07	-2.33<<	0.02	0	0	1*1.35 + 2*1.50
493/813/ULS/1	1.36	0.07	-2.33	0.02>>	0	0	1*1.35 + 2*1.50
493/812/ULS/1	1.44	-0.57	1.9	-0.01<<	-0.37	-0.07	1*1.35 + 2*1.50
493/812/ACC/7	2.36	0.74	0.21	0	0.09>>	0.19	1*1.00 + 5*1.00
493/812/ACC/14	-1.12	-1.21	1.45	0	-0.40<<	-0.25	1*1.00 + 2*0.60 + 5*-1.00
493/812/ACC/7	2.36	0.74	0.21	0	0.09	0.19>>	1*1.00 + 5*1.00
493/812/ACC/14	-1.12	-1.21	1.45	0	-0.4	-0.25<<	1*1.00 + 2*0.60 + 5*-1.00
494/814/ULS/1	6.04>>	-0.29	-0.03	0	0.02	-0.12	1*1.35 + 2*1.50
494/815/ACC/2	-0.99<<	-1.04	-0.91	0	-0.14	0.15	1*1.00 + 3*1.00
494/815/ACC/13	2.72	1.00>>	-1.34	0	-0.14	-0.04	1*1.00 + 4*-1.00
494/815/ACC/4	0.28	-1.19<<	0.15	0	-0.2	0.2	1*1.00 + 2*0.60 + 4*1.00
494/815/ACC/9	1.34	-0.55	1.86>>	0	-0.07	0.1	1*1.00 + 6*1.00
494/815/ACC/16	1.66	0.36	-3.06<<	0	-0.27	0.06	1*1.00 + 2*0.60 + 6*-1.00
494/814/ACC/5	0.12	0.34	-0.59	0.00>>	0.29	0.15	1*1.00 + 4*1.00
494/814/ACC/12	5.28	-0.59	0.56	-0.00<<	-0.27	-0.25	1*1.00 + 2*0.60 + 4*-1.00
494/814/ACC/8	3.19	0.02	-1.47	0	0.74>>	0.01	1*1.00 + 2*0.60 + 6*1.00
494/814/ACC/17	2.21	-0.27	1.45	0	-0.72<<	-0.11	1*1.00 + 6*-1.00
494/815/ACC/4	0.28	-1.19	0.15	0	-0.2	0.20>>	1*1.00 + 2*0.60 + 4*1.00
494/814/ACC/12	5.28	-0.59	0.56	0	-0.27	-0.25<<	1*1.00 + 2*0.60 + 4*-1.00
495/816/ACC/16	5.29>>	0.53	-1.44	0.01	0	0	1*1.00 + 2*0.60 + 6*-1.00
495/816/ACC/9	-4.14<<	-0.65	-0.57	0.01	0	0	1*1.00 + 6*1.00
495/816/ACC/13	2.14	1.39>>	-0.96	0	0	0	1*1.00 + 4*-1.00
495/816/ACC/4	-1	-1.51<<	-1.05	0.02	0	0	1*1.00 + 2*0.60 + 4*1.00
495/815/ULS/1	1.39	-0.54	1.88>>	-0.01	-0.36	-0.07	1*1.35 + 2*1.50
495/816/ULS/1	1.32	-0.14	-2.33<<	0.02	0	0	1*1.35 + 2*1.50
495/816/ULS/1	1.32	-0.14	-2.33	0.02>>	0	0	1*1.35 + 2*1.50
495/815/ULS/1	1.39	-0.54	1.88	-0.01<<	-0.36	-0.07	1*1.35 + 2*1.50
495/816/ACC/2	1.43	-1.37	-0.59	0.01	0.00>>	0	1*1.00 + 3*1.00
495/815/ULS/1	1.39	-0.54	1.88	-0.01	-0.36<<	-0.07	1*1.35 + 2*1.50
495/815/ACC/7	3.15	0.74	0.41	0	-0.11	0.19>>	1*1.00 + 5*1.00

495/815/ACC/14	-1.95	-1.18	1.23	0	-0.2	-0.25<<	1*1.00 + 2*0.60 + 5*-1.00
496/817/ULS/1	5.95>>	-0.17	0.01	0	0	-0.09	1*1.35 + 2*1.50
496/818/ACC/2	-0.96<<	-1.13	-1.2	0	-0.21	0.18	1*1.00 + 3*1.00
496/818/ACC/13	2.92	1.02>>	-1.71	0	-0.24	-0.07	1*1.00 + 4*-1.00
496/818/ACC/4	-0.06	-1.29<<	0.58	0	-0.08	0.23	1*1.00 + 2*0.60 + 4*1.00
496/818/ACC/9	0.71	-0.57	3.06>>	0	0.23	0.11	1*1.00 + 6*1.00
496/818/ACC/16	2.15	0.3	-4.19<<	0	-0.56	0.05	1*1.00 + 2*0.60 + 6*-1.00
496/818/ACC/5	-0.8	-1.22	0.88	0.00>>	0	0.19	1*1.00 + 4*1.00
496/817/ULS/1	5.95	-0.17	0.01	-0.00<<	0	-0.09	1*1.35 + 2*1.50
496/817/ACC/8	2.81	0.04	-1.08	0	0.59>>	0.02	1*1.00 + 2*0.60 + 6*1.00
496/817/ACC/17	2.55	-0.18	1.09	0	-0.59<<	-0.1	1*1.00 + 6*-1.00
496/818/ACC/4	-0.06	-1.29	0.58	0	-0.08	0.23>>	1*1.00 + 2*0.60 + 4*1.00
496/817/ACC/12	5.4	-0.41	0.43	0	-0.23	-0.22<<	1*1.00 + 2*0.60 + 4*-1.00
497/819/ACC/16	6.37>>	1.13	-1.15	0.01	0	0	1*1.00 + 2*0.60 + 6*-1.00
497/819/ACC/9	-5.36<<	-0.55	-0.92	0.01	0	0	1*1.00 + 6*1.00
497/819/ACC/12	3.08	2.14>>	-1.46	0.01	0	0	1*1.00 + 2*0.60 + 4*-1.00
497/819/ACC/5	-2.06	-1.55<<	-0.61	0.01	0	0	1*1.00 + 4*1.00
497/818/ULS/1	1.3	-0.6	1.87>>	-0.01	-0.34	-0.07	1*1.35 + 2*1.50
497/819/ULS/1	1.17	0.7	-2.40<<	0.02	0	0	1*1.35 + 2*1.50
497/819/ULS/1	1.17	0.7	-2.4	0.02>>	0	0	1*1.35 + 2*1.50
497/818/ULS/1	1.3	-0.6	1.87	-0.01<<	-0.34	-0.07	1*1.35 + 2*1.50
497/818/ACC/9	-3.64	-0.61	0.41	0	0.21>>	-0.15	1*1.00 + 6*1.00
497/818/ACC/16	4.76	0.11	1.23	0	-0.51<<	0.09	1*1.00 + 2*0.60 + 6*-1.00
497/818/ACC/7	4.2	0.53	0.77	0	-0.41	0.13>>	1*1.00 + 5*1.00
497/818/ACC/14	-3.08	-1.03	0.87	0	0.12	-0.19<<	1*1.00 + 2*0.60 + 5*-1.00
498/820/ULS/1	6.19>>	-0.87	-0.17	0	0.07	-0.21	1*1.35 + 2*1.50
498/821/ACC/2	-0.29<<	-0.75	-0.52	0	-0.07	0.11	1*1.00 + 3*1.00
498/820/ACC/5	1.07	0.74>>	-1.97	0	0.61	0.19	1*1.00 + 4*1.00
498/820/ACC/12	4.4	-1.48<<	1.83	0	-0.55	-0.37	1*1.00 + 2*0.60 + 4*-1.00
498/820/ACC/17	1.22	-0.69	4.62>>	0	-1.44	-0.17	1*1.00 + 6*-1.00
498/820/ACC/8	4.25	-0.05	-4.77<<	0	1.5	-0.01	1*1.00 + 2*0.60 + 6*1.00
498/820/ACC/5	1.07	0.74	-1.97	0.00>>	0.61	0.19	1*1.00 + 4*1.00
498/820/ACC/12	4.4	-1.48	1.83	-0.00<<	-0.55	-0.37	1*1.00 + 2*0.60 + 4*-1.00
498/820/ACC/8	4.25	-0.05	-4.77	0	1.50>>	-0.01	1*1.00 + 2*0.60 + 6*1.00
498/820/ACC/17	1.22	-0.69	4.62	0	-1.44<<	-0.17	1*1.00 + 6*-1.00
498/821/ULS/1	3.63	-0.17	-1.35	0	-0.41	0.20>>	1*1.35 + 2*1.50
498/820/ACC/12	4.4	-1.48	1.83	0	-0.55	-0.37<<	1*1.00 + 2*0.60 + 4*-1.00
499/822/ACC/16	4.02>>	0.8	-1.79	0.01	0	0	1*1.00 + 2*0.60 + 6*-1.00
499/822/ACC/9	-2.94<<	-0.64	-0.24	0.01	0	0	1*1.00 + 6*1.00
499/822/ACC/12	2.03	1.66>>	-1.64	0.01	0	0	1*1.00 + 2*0.60 + 4*-1.00
499/822/ACC/5	-0.94	-1.50<<	-0.39	0.01	0	0	1*1.00 + 4*1.00
499/821/ULS/1	1.35	-0.59	1.90>>	-0.01	-0.37	-0.07	1*1.35 + 2*1.50
499/822/ULS/1	1.26	0.19	-2.34<<	0.02	0	0	1*1.35 + 2*1.50
499/822/ULS/1	1.26	0.19	-2.34	0.02>>	0	0	1*1.35 + 2*1.50

499/821/ULS/1	1.35	-0.59	1.9	-0.01<<	-0.37	-0.07	1*1.35 + 2*1.50
499/821/ACC/7	1.92	0.73	0.1	0	0.18>>	0.19	1*1.00 + 5*1.00
499/821/ACC/14	-0.75	-1.22	1.56	0	-0.50<<	-0.26	1*1.00 + 2*0.60 + 5*-1.00
499/821/ACC/7	1.92	0.73	0.1	0	0.18	0.19>>	1*1.00 + 5*1.00
499/821/ACC/14	-0.75	-1.22	1.56	0	-0.5	-0.26<<	1*1.00 + 2*0.60 + 5*-1.00
500/823/ULS/1	6.09>>	-0.39	-0.01	0	0.02	-0.14	1*1.35 + 2*1.50
500/824/ACC/2	-0.81<<	-0.93	-0.66	0	-0.11	0.14	1*1.00 + 3*1.00
500/824/ACC/13	2.44	0.90>>	-0.98	0	-0.1	-0.04	1*1.00 + 4*-1.00
500/824/ACC/4	0.61	-1.07<<	-0.12	0	-0.24	0.2	1*1.00 + 2*0.60 + 4*1.00
500/823/ACC/17	2.03	-0.38	1.92>>	0	-0.87	-0.13	1*1.00 + 6*-1.00
500/824/ACC/16	1.41	0.33	-2.10<<	0	-0.14	0.06	1*1.00 + 2*0.60 + 6*-1.00
500/823/ACC/5	0.37	0.48	-0.77	0.00>>	0.35	0.18	1*1.00 + 4*1.00
500/823/ACC/12	5.05	-0.81	0.76	-0.00<<	-0.33	-0.3	1*1.00 + 2*0.60 + 4*-1.00
500/823/ACC/8	3.39	0.05	-1.93	0	0.89>>	0.02	1*1.00 + 2*0.60 + 6*1.00
500/823/ACC/17	2.03	-0.38	1.92	0	-0.87<<	-0.13	1*1.00 + 6*-1.00
500/824/ACC/4	0.61	-1.07	-0.12	0	-0.24	0.20>>	1*1.00 + 2*0.60 + 4*1.00
500/823/ACC/12	5.05	-0.81	0.76	0	-0.33	-0.30<<	1*1.00 + 2*0.60 + 4*-1.00
501/825/ACC/16	4.41>>	0.61	-1.6	0.01	0	0	1*1.00 + 2*0.60 + 6*-1.00
501/825/ACC/9	-3.37<<	-0.68	-0.41	0.01	0	0	1*1.00 + 6*1.00
501/825/ACC/13	1.78	1.45>>	-1.02	0	0	0	1*1.00 + 4*-1.00
501/825/ACC/4	-0.74	-1.52<<	-1	0.02	0	0	1*1.00 + 2*0.60 + 4*1.00
501/824/ULS/1	1.27	-0.55	1.88>>	-0.01	-0.36	-0.07	1*1.35 + 2*1.50
501/825/ULS/1	1.2	-0.08	-2.33<<	0.02	0	0	1*1.35 + 2*1.50
501/825/ULS/1	1.2	-0.08	-2.33	0.02>>	0	0	1*1.35 + 2*1.50
501/824/ULS/1	1.27	-0.55	1.88	-0.01<<	-0.36	-0.07	1*1.35 + 2*1.50
501/824/ACC/7	2.3	0.8	0.26	0	0.03>>	0.21	1*1.00 + 5*1.00
501/824/ULS/1	1.27	-0.55	1.88	-0.01	-0.36<<	-0.07	1*1.35 + 2*1.50
501/824/ACC/7	2.3	0.8	0.26	0	0.03	0.21>>	1*1.00 + 5*1.00
501/824/ACC/14	-1.21	-1.25	1.39	0	-0.34	-0.27<<	1*1.00 + 2*0.60 + 5*-1.00
502/826/ULS/1	5.96>>	-0.21	0.01	0	0.01	-0.1	1*1.35 + 2*1.50
502/827/ACC/2	-0.98<<	-1.07	-0.97	0	-0.17	0.17	1*1.00 + 3*1.00
502/827/ACC/13	2.73	1.00>>	-1.31	0	-0.18	-0.07	1*1.00 + 4*-1.00
502/827/ACC/4	0.16	-1.24<<	0.28	0	-0.14	0.23	1*1.00 + 2*0.60 + 4*1.00
502/827/ACC/9	1.14	-0.58	2.15>>	0	0.07	0.12	1*1.00 + 6*1.00
502/827/ACC/16	1.75	0.34	-3.19<<	0	-0.39	0.04	1*1.00 + 2*0.60 + 6*-1.00
502/826/ACC/5	0.1	0.32	-0.46	0.00>>	0.25	0.16	1*1.00 + 4*1.00
502/826/ACC/12	5.26	-0.5	0.47	-0.00<<	-0.25	-0.24	1*1.00 + 2*0.60 + 4*-1.00
502/826/ACC/8	3.06	0.05	-1.21	0	0.66>>	0.02	1*1.00 + 2*0.60 + 6*1.00
502/826/ACC/17	2.29	-0.23	1.22	0	-0.65<<	-0.11	1*1.00 + 6*-1.00
502/827/ACC/4	0.16	-1.24	0.28	0	-0.14	0.23>>	1*1.00 + 2*0.60 + 4*1.00
502/826/ACC/12	5.26	-0.5	0.47	0	-0.25	-0.24<<	1*1.00 + 2*0.60 + 4*-1.00
503/828/ACC/16	5.55>>	0.98	-1.35	0.01	0	0	1*1.00 + 2*0.60 + 6*-1.00
503/828/ACC/9	-4.59<<	-0.66	-0.72	0.01	0	0	1*1.00 + 6*1.00
503/828/ACC/12	2.63	1.94>>	-1.52	0.01	0	0	1*1.00 + 2*0.60 + 4*-1.00

503/828/ACC/5	-1.67	-1.62<<	-0.54	0.01	0	0	1*1.00 + 4*1.00
503/827/ULS/1	1.2	-0.57	1.86>>	-0.01	-0.33	-0.07	1*1.35 + 2*1.50
503/828/ULS/1	1.1	0.39	-2.39<<	0.02	0	0	1*1.35 + 2*1.50
503/828/ULS/1	1.1	0.39	-2.39	0.02>>	0	0	1*1.35 + 2*1.50
503/827/ULS/1	1.2	-0.57	1.86	-0.01<<	-0.33	-0.07	1*1.35 + 2*1.50
503/827/ACC/9	-2.79	-0.71	0.61	0	0.03>>	-0.19	1*1.00 + 6*1.00
503/827/ULS/1	1.2	-0.57	1.86	-0.01	-0.33<<	-0.07	1*1.35 + 2*1.50
503/827/ACC/7	3.36	0.7	0.56	0	-0.23	0.19>>	1*1.00 + 5*1.00
503/827/ACC/14	-2.33	-1.17	1.07	0	-0.06	-0.24<<	1*1.00 + 2*0.60 + 5*-1.00
504/829/ULS/1	6.12>>	-0.56	-0.03	0	0.03	-0.17	1*1.35 + 2*1.50
504/830/ACC/2	-0.65<<	-0.85	-0.59	0	-0.08	0.13	1*1.00 + 3*1.00
504/830/ACC/13	2.2	0.84>>	-1.01	0	-0.07	-0.02	1*1.00 + 4*-1.00
504/829/ACC/12	4.67	-1.15<<	1.36	0	-0.5	-0.35	1*1.00 + 2*0.60 + 4*-1.00
504/829/ACC/17	1.35	-0.54	3.43>>	0	-1.3	-0.16	1*1.00 + 6*-1.00
504/829/ACC/8	4.08	0.06	-3.46<<	0	1.32	0.02	1*1.00 + 2*0.60 + 6*1.00
504/829/ACC/5	0.77	0.67	-1.38	0.00>>	0.52	0.21	1*1.00 + 4*1.00
504/829/ACC/12	4.67	-1.15	1.36	-0.00<<	-0.5	-0.35	1*1.00 + 2*0.60 + 4*-1.00
504/829/ACC/8	4.08	0.06	-3.46	0	1.32>>	0.02	1*1.00 + 2*0.60 + 6*1.00
504/829/ACC/17	1.35	-0.54	3.43	0	-1.30<<	-0.16	1*1.00 + 6*-1.00
504/829/ACC/5	0.77	0.67	-1.38	0	0.52	0.21>>	1*1.00 + 4*1.00
504/829/ACC/12	4.67	-1.15	1.36	0	-0.5	-0.35<<	1*1.00 + 2*0.60 + 4*-1.00
505/831/ACC/16	4.66>>	0.78	-1.71	0.01	0	0	1*1.00 + 2*0.60 + 6*-1.00
505/831/ACC/9	-3.72<<	-0.77	-0.32	0.01	0	0	1*1.00 + 6*1.00
505/831/ACC/12	2.14	1.55>>	-1.6	0.01	0	0	1*1.00 + 2*0.60 + 4*-1.00
505/831/ACC/5	-1.2	-1.53<<	-0.44	0.01	0	0	1*1.00 + 4*1.00
505/830/ULS/1	1.15	-0.54	1.86>>	-0.01	-0.34	-0.06	1*1.35 + 2*1.50
505/831/ULS/1	1.09	0.02	-2.36<<	0.02	0	0	1*1.35 + 2*1.50
505/831/ULS/1	1.09	0.02	-2.36	0.02>>	0	0	1*1.35 + 2*1.50
505/830/ULS/1	1.15	-0.54	1.86	-0.01<<	-0.34	-0.06	1*1.35 + 2*1.50
505/830/ACC/7	2.41	0.95	0.16	0	0.12>>	0.27	1*1.00 + 5*1.00
505/830/ACC/14	-1.42	-1.4	1.47	0	-0.41<<	-0.32	1*1.00 + 2*0.60 + 5*-1.00
505/830/ACC/7	2.41	0.95	0.16	0	0.12	0.27>>	1*1.00 + 5*1.00
505/830/ACC/14	-1.42	-1.4	1.47	0	-0.41	-0.32<<	1*1.00 + 2*0.60 + 5*-1.00
506/832/ULS/1	5.96>>	-0.26	0.01	0	0	-0.11	1*1.35 + 2*1.50
506/833/ACC/2	-1.13<<	-0.97	-0.87	0	-0.15	0.16	1*1.00 + 3*1.00
506/833/ACC/13	2.68	0.97>>	-1.24	0	-0.16	-0.07	1*1.00 + 4*-1.00
506/833/ACC/4	0.2	-1.17<<	0.31	0	-0.16	0.22	1*1.00 + 2*0.60 + 4*1.00
506/833/ACC/9	1.44	-0.62	2.03>>	0	0	0.13	1*1.00 + 6*1.00
506/833/ACC/16	1.45	0.41	-2.97<<	0	-0.32	0.03	1*1.00 + 2*0.60 + 6*-1.00
506/832/ACC/5	0.09	0.41	-0.64	0.00>>	0.32	0.19	1*1.00 + 4*1.00
506/832/ACC/12	5.24	-0.63	0.65	-0.00<<	-0.32	-0.28	1*1.00 + 2*0.60 + 4*-1.00
506/832/ACC/8	3.26	0.09	-1.68	0	0.85>>	0.04	1*1.00 + 2*0.60 + 6*1.00
506/832/ACC/17	2.08	-0.31	1.69	0	-0.85<<	-0.13	1*1.00 + 6*-1.00
506/833/ACC/4	0.2	-1.17	0.31	0	-0.16	0.22>>	1*1.00 + 2*0.60 + 4*1.00

506/832/ACC/12	5.24	-0.63	0.65	0	-0.32	-0.28<<	1*1.00 + 2*0.60 + 4*-1.00
507/834/ACC/16	5.73>>	0.71	-1.44	0.01	0	0	1*1.00 + 2*0.60 + 6*-1.00
507/834/ACC/9	-4.80<<	-0.86	-0.6	0.01	0	0	1*1.00 + 6*1.00
507/834/ACC/13	2.17	1.42>>	-0.96	0	0	0	1*1.00 + 4*-1.00
507/834/ACC/4	-1.24	-1.57<<	-1.09	0.02	0	0	1*1.00 + 2*0.60 + 4*1.00
507/833/ULS/1	1.11	-0.5	1.84>>	-0.01	-0.32	-0.05	1*1.35 + 2*1.50
507/834/ULS/1	1.08	-0.17	-2.36<<	0.02	0	0	1*1.35 + 2*1.50
507/834/ULS/1	1.08	-0.17	-2.36	0.02>>	0	0	1*1.35 + 2*1.50
507/833/ULS/1	1.11	-0.5	1.84	-0.01<<	-0.32	-0.05	1*1.35 + 2*1.50
507/834/ACC/2	1.61	-1.3	-0.6	0.01	-0.00>>	0	1*1.00 + 3*1.00
507/833/ULS/1	1.11	-0.5	1.84	-0.01	-0.32<<	-0.05	1*1.35 + 2*1.50
507/833/ACC/7	3.37	1.08	0.42	0	-0.12	0.32>>	1*1.00 + 5*1.00
507/833/ACC/14	-2.42	-1.49	1.2	0	-0.16	-0.37<<	1*1.00 + 2*0.60 + 5*-1.00
508/835/ULS/1	5.82>>	-0.14	0.03	0	-0.02	-0.08	1*1.35 + 2*1.50
508/836/ACC/2	-1.10<<	-1.04	-1.32	0	-0.26	0.19	1*1.00 + 3*1.00
508/836/ACC/13	2.96	1.04>>	-1.72	0	-0.29	-0.11	1*1.00 + 4*-1.00
508/836/ACC/4	-0.26	-1.31<<	0.81	0	-0.01	0.27	1*1.00 + 2*0.60 + 4*1.00
508/836/ACC/9	0.59	-0.74	3.60>>	0	0.43	0.16	1*1.00 + 6*1.00
508/836/ACC/16	2.11	0.47	-4.51<<	0	-0.73	0	1*1.00 + 2*0.60 + 6*-1.00
508/836/ACC/9	0.59	-0.74	3.6	0.00>>	0.43	0.16	1*1.00 + 6*1.00
508/836/ACC/16	2.11	0.47	-4.51	-0.00<<	-0.73	0	1*1.00 + 2*0.60 + 6*-1.00
508/835/ACC/9	1.46	0.12	-1.2	0	0.67>>	0.07	1*1.00 + 6*1.00
508/836/ACC/16	2.11	0.47	-4.51	0	-0.73<<	0	1*1.00 + 2*0.60 + 6*-1.00
508/836/ACC/4	-0.26	-1.31	0.81	0	-0.01	0.27>>	1*1.00 + 2*0.60 + 4*1.00
508/835/ACC/12	5.42	-0.41	0.46	0	-0.26	-0.24<<	1*1.00 + 2*0.60 + 4*-1.00
509/837/ACC/16	7.68>>	1.32	-1.06	0.01	0	0	1*1.00 + 2*0.60 + 6*-1.00
509/837/ACC/9	-6.76<<	-1.2	-1.02	0.01	0	0	1*1.00 + 6*1.00
509/837/ACC/12	3.37	2.07>>	-1.44	0.01	0	0	1*1.00 + 2*0.60 + 4*-1.00
509/837/ACC/5	-2.45	-1.94<<	-0.64	0.01	0	0	1*1.00 + 4*1.00
509/836/ULS/1	1.08	-0.48	1.82>>	-0.01	-0.3	-0.04	1*1.35 + 2*1.50
509/837/ULS/1	1.07	0.14	-2.41<<	0.02	0	0	1*1.35 + 2*1.50
509/837/ULS/1	1.07	0.14	-2.41	0.02>>	0	0	1*1.35 + 2*1.50
509/836/ULS/1	1.08	-0.48	1.82	-0.01<<	-0.3	-0.04	1*1.35 + 2*1.50
509/836/ACC/9	-4.54	-1.12	0.27	0	0.36>>	-0.35	1*1.00 + 6*1.00
509/836/ACC/16	5.47	0.72	1.33	0	-0.62<<	0.31	1*1.00 + 2*0.60 + 6*-1.00
509/836/ACC/7	5	1.12	0.87	0	-0.53	0.35>>	1*1.00 + 5*1.00
509/836/ACC/14	-4.07	-1.52	0.73	0	0.26	-0.38<<	1*1.00 + 2*0.60 + 5*-1.00
510/838/ULS/1	6.46>>	-0.81	0.54	0	-0.15	-0.24	1*1.35 + 2*1.50
510/839/ACC/2	-1.27<<	-0.84	-0.82	0	-0.09	0.16	1*1.00 + 3*1.00
510/838/ACC/5	-0.23	0.90>>	-1.41	0	0.43	0.27	1*1.00 + 4*1.00
510/838/ACC/12	5.9	-1.59<<	1.88	0	-0.56	-0.47	1*1.00 + 2*0.60 + 4*-1.00
510/838/ACC/16	3.59	-1.13	4.27>>	-0.01	-1.28	-0.32	1*1.00 + 2*0.60 + 6*-1.00
510/838/ACC/9	2.08	0.44	-3.80<<	0.01	1.15	0.12	1*1.00 + 6*1.00
510/838/ACC/9	2.08	0.44	-3.8	0.01>>	1.15	0.12	1*1.00 + 6*1.00

510/838/ACC/16	3.59	-1.13	4.27	-0.01<<	-1.28	-0.32	1*1.00 + 2*0.60 + 6*-1.00
510/838/ACC/9	2.08	0.44	-3.8	0.01	1.15>>	0.12	1*1.00 + 6*1.00
510/838/ACC/16	3.59	-1.13	4.27	-0.01	-1.28<<	-0.32	1*1.00 + 2*0.60 + 6*-1.00
510/839/ULS/1	3.87	-0.67	-0.52	0	-0.06	0.38>>	1*1.35 + 2*1.50
510/838/ACC/12	5.9	-1.59	1.88	0	-0.56	-0.47<<	1*1.00 + 2*0.60 + 4*-1.00
511/839/ACC/16	4.98>>	-0.42	0.18	-0.01	0	0	1*1.00 + 2*0.60 + 6*-1.00
511/839/ACC/9	-4.54<<	0.18	0.3	-0.01	0	0	1*1.00 + 6*1.00
511/840/ACC/12	-0.5	3.41>>	-1.04	0.01	0	0	1*1.00 + 2*0.60 + 4*-1.00
511/840/ACC/5	0.45	-3.06<<	-0.24	0.01	0	0	1*1.00 + 4*1.00
511/839/ULS/1	0.52	-0.29	0.49>>	-0.03	0	0	1*1.35 + 2*1.50
511/840/ULS/1	-0.05	0.43	-1.45<<	0.03	0	0	1*1.35 + 2*1.50
511/840/ULS/1	-0.05	0.43	-1.45	0.03>>	0	0	1*1.35 + 2*1.50
511/839/ULS/1	0.52	-0.29	0.49	-0.03<<	0	0	1*1.35 + 2*1.50
511/839/ACC/7	4.43	0.58	0.08	-0.01	-0.00>>	0	1*1.00 + 5*1.00
511/840/ULS/1	-0.05	0.43	-1.45	0.03	-0.00<<	0	1*1.35 + 2*1.50
511/840/ACC/11	0.4	3.15	-0.62	0.01	0	0.00>>	1*1.00 + 3*-1.00
511/840/ACC/1	-0.44	-2.8	-0.65	0.02	0	-0.00<<	1*1.00 + 2*0.60 + 3*1.00
512/841/ULS/1	8.12>>	-0.68	-4.25	0	0.21	-0.1	1*1.35 + 2*1.50
512/842/ACC/7	1.71<<	0.24	4.23	0	0.06	0	1*1.00 + 5*1.00
512/841/ACC/5	2.66	1.95>>	-2.57	0	0.32	0.36	1*1.00 + 4*1.00
512/841/ACC/12	4.3	-2.52<<	-1.03	0	-0.14	-0.44	1*1.00 + 2*0.60 + 4*-1.00
512/841/ACC/7	1.75	0.24	4.23>>	0	-1.08	0.06	1*1.00 + 5*1.00
512/841/ACC/14	5.2	-0.81	-7.83<<	0	1.26	-0.15	1*1.00 + 2*0.60 + 5*-1.00
512/841/ACC/2	2.2	1.82	0.75	0.00>>	-0.37	0.34	1*1.00 + 3*1.00
512/841/ACC/10	4.76	-2.4	-4.35	-0.00<<	0.55	-0.43	1*1.00 + 2*0.60 + 3*-1.00
512/841/ACC/14	5.2	-0.81	-7.83	0	1.26>>	-0.15	1*1.00 + 2*0.60 + 5*-1.00
512/841/ACC/7	1.75	0.24	4.23	0	-1.08<<	0.06	1*1.00 + 5*1.00
512/841/ACC/5	2.66	1.95	-2.57	0	0.32	0.36>>	1*1.00 + 4*1.00
512/841/ACC/12	4.3	-2.52	-1.03	0	-0.14	-0.44<<	1*1.00 + 2*0.60 + 4*-1.00
513/842/ACC/14	6.92>>	-0.53	3.33	0	-0.95	-0.08	1*1.00 + 2*0.60 + 5*-1.00
513/842/ACC/7	-3.22<<	0.15	0.67	0	0.14	0.03	1*1.00 + 5*1.00
513/843/ACC/12	2.38	2.73>>	-3.39	0	0	0	1*1.00 + 2*0.60 + 4*-1.00
513/843/ACC/5	1.38	-2.19<<	-1.67	0	0	0	1*1.00 + 4*1.00
513/842/ULS/1	4.38	-0.46	4.69>>	0	-0.95	-0.06	1*1.35 + 2*1.50
513/843/ULS/1	4.43	0.63	-5.94<<	0	0	0	1*1.35 + 2*1.50
513/843/ULS/1	4.43	0.63	-5.94	0.00>>	0	0	1*1.35 + 2*1.50
513/842/ULS/1	4.38	-0.46	4.69	-0.00<<	-0.95	-0.06	1*1.35 + 2*1.50
513/842/ACC/7	-3.22	0.15	0.67	0	0.14>>	0.03	1*1.00 + 5*1.00
513/842/ULS/1	4.38	-0.46	4.69	0	-0.95<<	-0.06	1*1.35 + 2*1.50
513/842/ACC/5	2.31	0.86	1.57	0	-0.37	0.17>>	1*1.00 + 4*1.00
513/842/ACC/12	1.4	-1.24	2.43	0	-0.44	-0.22<<	1*1.00 + 2*0.60 + 4*-1.00
514/844/ULS/1	13.86>>	-0.59	0.57	0	-0.04	-0.1	1*1.35 + 2*1.50
514/845/ACC/7	1.45<<	-0.12	2.51	0	0.28	0.02	1*1.00 + 5*1.00
514/844/ACC/2	4.23	1.46>>	0.84	0	-0.38	0.26	1*1.00 + 3*1.00

514/844/ACC/10	7.68	-1.96<<	-0.36	0	0.35	-0.35	1*1.00 + 2*0.60 + 3*-1.00
514/845/ACC/7	1.45	-0.12	2.51>>	0	0.28	0.02	1*1.00 + 5*1.00
514/845/ACC/14	5.24	0.16	-5.78<<	0	-1.07	0.02	1*1.00 + 2*0.60 + 5*-1.00
514/845/ACC/2	2.02	-0.71	0.4	0.00>>	-0.05	0.06	1*1.00 + 3*1.00
514/845/ACC/10	4.67	0.75	-3.67	-0.00<<	-0.74	-0.03	1*1.00 + 2*0.60 + 3*-1.00
514/844/ACC/15	4.58	-0.73	-1.85	0	0.96>>	-0.14	1*1.00 + 5*-1.00
514/845/ACC/14	5.24	0.16	-5.78	0	-1.07<<	0.02	1*1.00 + 2*0.60 + 5*-1.00
514/844/ACC/2	4.23	1.46	0.84	0	-0.38	0.26>>	1*1.00 + 3*1.00
514/844/ACC/10	7.68	-1.96	-0.36	0	0.35	-0.35<<	1*1.00 + 2*0.60 + 3*-1.00
515/845/ACC/14	4.80>>	-0.42	3.56	0	-1.15	-0.06	1*1.00 + 2*0.60 + 5*-1.00
515/845/ACC/7	-1.51<<	0.06	0.44	0	0.35	0.01	1*1.00 + 5*1.00
515/846/ACC/12	2.37	2.33>>	-3.47	0	0	0	1*1.00 + 2*0.60 + 4*-1.00
515/846/ACC/5	0.95	-2.18<<	-1.64	0	0	0	1*1.00 + 4*1.00
515/845/ULS/1	3.88	-0.44	4.70>>	0	-0.94	-0.06	1*1.35 + 2*1.50
515/846/ULS/1	3.91	0.17	-6.01<<	0	0	0	1*1.35 + 2*1.50
515/846/ULS/1	3.91	0.17	-6.01	0.00>>	0	0	1*1.35 + 2*1.50
515/845/ULS/1	3.88	-0.44	4.7	-0.00<<	-0.94	-0.06	1*1.35 + 2*1.50
515/845/ACC/7	-1.51	0.06	0.44	0	0.35>>	0.01	1*1.00 + 5*1.00
515/845/ACC/14	4.8	-0.42	3.56	0	-1.15<<	-0.06	1*1.00 + 2*0.60 + 5*-1.00
515/845/ACC/5	1.88	1.03	1.61	0	-0.4	0.22>>	1*1.00 + 4*1.00
515/845/ACC/12	1.41	-1.39	2.39	0	-0.4	-0.27<<	1*1.00 + 2*0.60 + 4*-1.00
516/847/ULS/1	13.44>>	-0.19	0.21	0	-0.04	-0.05	1*1.35 + 2*1.50
516/848/ACC/7	1.37<<	-0.33	0.52	0	0.23	0.04	1*1.00 + 5*1.00
516/848/ACC/13	2.11	1.38>>	-0.98	0	-0.21	-0.14	1*1.00 + 4*-1.00
516/848/ACC/4	4.1	-1.39<<	-2.15	0	-0.57	0.18	1*1.00 + 2*0.60 + 4*1.00
516/847/ACC/6	7.44	0.2	1.93>>	0	-0.94	0.07	1*1.00 + 2*0.60 + 5*1.00
516/848/ULS/1	7.25	-0.02	-3.70<<	0	-0.92	0.05	1*1.35 + 2*1.50
516/847/ACC/2	4.27	0.82	0.75	0.00>>	-0.37	0.24	1*1.00 + 3*1.00
516/847/ACC/10	7.32	-0.98	-0.57	-0.00<<	0.34	-0.28	1*1.00 + 2*0.60 + 3*-1.00
516/847/ACC/15	4.15	-0.37	-1.75	0	0.91>>	-0.11	1*1.00 + 5*-1.00
516/848/ACC/14	4.85	0.32	-3.66	0	-1.01<<	0.01	1*1.00 + 2*0.60 + 5*-1.00
516/847/ACC/2	4.27	0.82	0.75	0	-0.37	0.24>>	1*1.00 + 3*1.00
516/847/ACC/10	7.32	-0.98	-0.57	0	0.34	-0.28<<	1*1.00 + 2*0.60 + 3*-1.00
517/849/ACC/6	4.16>>	-0.64	-4.23	0	0	0	1*1.00 + 2*0.60 + 5*1.00
517/849/ACC/15	-0.99<<	0.6	-0.92	0	0	0	1*1.00 + 5*-1.00
517/849/ACC/13	1.73	2.13>>	-2.07	0	0	0	1*1.00 + 4*-1.00
517/849/ACC/4	1.44	-2.16<<	-3.08	0.01	0	0	1*1.00 + 2*0.60 + 4*1.00
517/848/ULS/1	3.72	-0.42	4.70>>	0	-0.94	-0.06	1*1.35 + 2*1.50
517/849/ULS/1	3.74	-0.04	-6.05<<	0.01	0	0	1*1.35 + 2*1.50
517/849/ULS/1	3.74	-0.04	-6.05	0.01>>	0	0	1*1.35 + 2*1.50
517/848/ACC/4	2.37	1.02	2.7	-0.00<<	-0.61	0.24	1*1.00 + 2*0.60 + 4*1.00
517/848/ACC/7	0.45	-0.02	0.52	0	0.29>>	-0.02	1*1.00 + 5*1.00
517/848/ACC/14	2.7	-0.33	3.48	0	-1.09<<	-0.03	1*1.00 + 2*0.60 + 5*-1.00
517/848/ACC/5	1.49	1.12	1.6	0	-0.39	0.25>>	1*1.00 + 4*1.00

517/848/ACC/12	1.66	-1.48	2.4	0	-0.4	-0.30<<	1*1.00 + 2*0.60 + 4*-1.00
518/850/ULS/1	12.90>>	-0.07	0.15	0	-0.04	-0.03	1*1.35 + 2*1.50
518/851/ACC/7	1.43<<	-0.45	-1.67	0	-0.02	0.05	1*1.00 + 5*1.00
518/851/ACC/13	1.95	1.56>>	-1.36	0	-0.26	-0.2	1*1.00 + 4*-1.00
518/851/ACC/4	3.72	-1.66<<	-1.68	0	-0.52	0.25	1*1.00 + 2*0.60 + 4*1.00
518/850/ACC/6	7.37	0.16	1.65>>	0	-0.87	0.07	1*1.00 + 2*0.60 + 5*1.00
518/851/ULS/1	6.61	-0.12	-3.59<<	0	-0.92	0.06	1*1.35 + 2*1.50
518/850/ACC/2	4.23	0.54	0.66	0.00>>	-0.35	0.21	1*1.00 + 3*1.00
518/850/ACC/10	6.94	-0.6	-0.53	-0.00<<	0.31	-0.24	1*1.00 + 2*0.60 + 3*-1.00
518/850/ACC/15	3.8	-0.22	-1.52	0	0.84>>	-0.09	1*1.00 + 5*-1.00
518/851/ULS/1	6.61	-0.12	-3.59	0	-0.92<<	0.06	1*1.35 + 2*1.50
518/851/ACC/4	3.72	-1.66	-1.68	0	-0.52	0.25>>	1*1.00 + 2*0.60 + 4*1.00
518/850/ACC/10	6.94	-0.6	-0.53	0	0.31	-0.24<<	1*1.00 + 2*0.60 + 3*-1.00
519/852/ACC/6	6.30>>	-0.69	-3.96	0	0	0	1*1.00 + 2*0.60 + 5*1.00
519/852/ACC/15	-3.22<<	0.57	-1.2	0	0	0	1*1.00 + 5*-1.00
519/852/ACC/13	2.07	2.04>>	-2.02	0	0	0	1*1.00 + 4*-1.00
519/852/ACC/4	1.01	-2.16<<	-3.14	0.01	0	0	1*1.00 + 2*0.60 + 4*1.00
519/851/ULS/1	3.62	-0.42	4.71>>	0	-0.94	-0.06	1*1.35 + 2*1.50
519/852/ULS/1	3.64	-0.15	-6.07<<	0.01	0	0	1*1.35 + 2*1.50
519/852/ACC/4	1.01	-2.16	-3.14	0.01>>	0	0	1*1.00 + 2*0.60 + 4*1.00
519/852/ACC/13	2.07	2.04	-2.02	-0.00<<	0	0	1*1.00 + 4*-1.00
519/851/ACC/7	2.63	-0.05	0.81	0	0.04>>	-0.03	1*1.00 + 5*1.00
519/851/ULS/1	3.62	-0.42	4.71	0	-0.94<<	-0.06	1*1.35 + 2*1.50
519/851/ACC/5	1.08	1.18	1.56	0	-0.35	0.27>>	1*1.00 + 4*1.00
519/851/ACC/12	1.98	-1.52	2.45	0	-0.45	-0.32<<	1*1.00 + 2*0.60 + 4*-1.00
520/853/ULS/1	12.38>>	-0.03	0.12	0	-0.04	-0.02	1*1.35 + 2*1.50
520/854/ACC/7	1.64<<	-0.53	-4.05	0	-0.4	0.07	1*1.00 + 5*1.00
520/854/ACC/13	1.82	1.66>>	-1.77	0	-0.33	-0.24	1*1.00 + 4*-1.00
520/854/ACC/4	3.34	-1.81<<	-1.21	0	-0.43	0.3	1*1.00 + 2*0.60 + 4*1.00
520/854/ACC/15	2.13	0.42	1.89>>	0	-0.15	-0.03	1*1.00 + 5*-1.00
520/854/ACC/6	3.03	-0.57	-4.87<<	0	-0.62	0.09	1*1.00 + 2*0.60 + 5*1.00
520/854/ACC/2	1.81	-1.74	-2.17	0.00>>	-0.3	0.26	1*1.00 + 3*1.00
520/854/ACC/10	3.35	1.59	-0.81	-0.00<<	-0.46	-0.21	1*1.00 + 2*0.60 + 3*-1.00
520/853/ACC/15	3.55	-0.15	-1.33	0	0.77>>	-0.08	1*1.00 + 5*-1.00
520/854/ULS/1	6.01	-0.18	-3.52	0	-0.90<<	0.07	1*1.35 + 2*1.50
520/854/ACC/4	3.34	-1.81	-1.21	0	-0.43	0.30>>	1*1.00 + 2*0.60 + 4*1.00
520/854/ACC/13	1.82	1.66	-1.77	0	-0.33	-0.24<<	1*1.00 + 4*-1.00
521/855/ACC/6	8.70>>	-0.56	-3.52	0	0	0	1*1.00 + 2*0.60 + 5*1.00
521/855/ACC/15	-5.66<<	0.62	-1.63	0	0	0	1*1.00 + 5*-1.00
521/855/ACC/12	3.4	2.47>>	-3.36	0	0	0	1*1.00 + 2*0.60 + 4*-1.00
521/855/ACC/5	-0.36	-2.41<<	-1.79	0	0	0	1*1.00 + 4*1.00
521/854/ULS/1	3.57	-0.44	4.68>>	0	-0.92	-0.06	1*1.35 + 2*1.50
521/855/ULS/1	3.59	0.07	-6.05<<	0	0	0	1*1.35 + 2*1.50
521/855/ULS/1	3.59	0.07	-6.05	0.00>>	0	0	1*1.35 + 2*1.50

521/854/ACC/1	3.72	0.59	2.44	-0.00<<	-0.52	0.1	1*1.00 + 2*0.60 + 3*1.00
521/855/ULS/3	3.2	0.06	-5.4	0	0.00>>	0	1*1.00 + 2*1.50
521/854/ULS/1	3.57	-0.44	4.68	0	-0.92<<	-0.06	1*1.35 + 2*1.50
521/854/ACC/5	0.59	0.85	1.48	0	-0.27	0.16>>	1*1.00 + 4*1.00
521/854/ACC/12	2.43	-1.22	2.51	0	-0.5	-0.22<<	1*1.00 + 2*0.60 + 4*-1.00
522/856/ULS/1	13.28>>	-0.13	0.13	0	-0.02	-0.04	1*1.35 + 2*1.50
522/857/ACC/7	1.63<<	-0.32	-3.54	0	-0.04	0.02	1*1.00 + 5*1.00
522/857/ACC/13	2.1	1.60>>	-1.67	0	-0.26	-0.18	1*1.00 + 4*-1.00
522/857/ACC/4	3.93	-1.65<<	-1.26	0	-0.51	0.23	1*1.00 + 2*0.60 + 4*1.00
522/856/ACC/6	6.92	0.23	4.34>>	0	-1.72	0.08	1*1.00 + 2*0.60 + 5*1.00
522/857/ACC/6	3.25	-0.33	-4.35<<	0	-0.25	0.03	1*1.00 + 2*0.60 + 5*1.00
522/856/ACC/2	4.05	0.8	1.74	0.00>>	-0.69	0.26	1*1.00 + 3*1.00
522/856/ACC/10	7.42	-0.92	-1.63	-0.00<<	0.67	-0.29	1*1.00 + 2*0.60 + 3*-1.00
522/856/ACC/15	4.55	-0.34	-4.24	0	1.71>>	-0.12	1*1.00 + 5*-1.00
522/856/ACC/6	6.92	0.23	4.34	0	-1.72<<	0.08	1*1.00 + 2*0.60 + 5*1.00
522/856/ACC/2	4.05	0.8	1.74	0	-0.69	0.26>>	1*1.00 + 3*1.00
522/856/ACC/10	7.42	-0.92	-1.63	0	0.67	-0.29<<	1*1.00 + 2*0.60 + 3*-1.00
523/858/ACC/6	8.10>>	-0.62	-3.95	0	0	0	1*1.00 + 2*0.60 + 5*1.00
523/858/ACC/15	-5.13<<	0.55	-1.22	0	0	0	1*1.00 + 5*-1.00
523/858/ACC/13	2.39	2.10>>	-2.02	0	0	0	1*1.00 + 4*-1.00
523/858/ACC/4	0.58	-2.17<<	-3.15	0.01	0	0	1*1.00 + 2*0.60 + 4*1.00
523/857/ULS/1	3.49	-0.43	4.69>>	0	-0.93	-0.06	1*1.35 + 2*1.50
523/858/ULS/1	3.51	-0.08	-6.07<<	0.01	0	0	1*1.35 + 2*1.50
523/858/ACC/4	0.58	-2.17	-3.15	0.01>>	0	0	1*1.00 + 2*0.60 + 4*1.00
523/857/ACC/4	1.51	1.06	2.64	-0.00<<	-0.56	0.25	1*1.00 + 2*0.60 + 4*1.00
523/857/ACC/7	4.46	-0.11	0.82	0	0.03>>	-0.05	1*1.00 + 5*1.00
523/857/ULS/1	3.49	-0.43	4.69	0	-0.93<<	-0.06	1*1.35 + 2*1.50
523/857/ACC/5	0.69	1.17	1.54	0	-0.34	0.27>>	1*1.00 + 4*1.00
523/857/ACC/12	2.26	-1.52	2.45	0	-0.45	-0.32<<	1*1.00 + 2*0.60 + 4*-1.00
524/859/ULS/1	12.73>>	-0.06	0.09	0	-0.03	-0.02	1*1.35 + 2*1.50
524/860/ACC/7	1.73<<	-0.43	-4.83	0	-0.36	0.04	1*1.00 + 5*1.00
524/860/ACC/13	1.94	1.61>>	-1.89	0	-0.32	-0.21	1*1.00 + 4*-1.00
524/860/ACC/4	3.55	-1.73<<	-1	0	-0.44	0.27	1*1.00 + 2*0.60 + 4*1.00
524/860/ACC/15	2.28	0.34	2.74>>	0	-0.19	-0.01	1*1.00 + 5*-1.00
524/860/ACC/6	3.21	-0.46	-5.63<<	0	-0.57	0.06	1*1.00 + 2*0.60 + 5*1.00
524/859/ACC/2	4.22	0.48	0.99	0.00>>	-0.49	0.21	1*1.00 + 3*1.00
524/859/ACC/10	6.81	-0.53	-0.92	-0.00<<	0.47	-0.23	1*1.00 + 2*0.60 + 3*-1.00
524/859/ACC/15	3.69	-0.2	-2.39	0	1.19>>	-0.09	1*1.00 + 5*-1.00
524/859/ACC/6	7.35	0.15	2.46	0	-1.22<<	0.07	1*1.00 + 2*0.60 + 5*1.00
524/860/ACC/4	3.55	-1.73	-1	0	-0.44	0.27>>	1*1.00 + 2*0.60 + 4*1.00
524/859/ACC/10	6.81	-0.53	-0.92	0	0.47	-0.23<<	1*1.00 + 2*0.60 + 3*-1.00
525/861/ACC/6	9.40>>	-0.68	-3.6	0	0	0	1*1.00 + 2*0.60 + 5*1.00
525/861/ACC/15	-6.46<<	0.53	-1.59	0	0	0	1*1.00 + 5*-1.00
525/861/ACC/13	2.59	2.00>>	-1.96	0	0	0	1*1.00 + 4*-1.00

525/861/ACC/4	0.35	-2.15<<	-3.23	0.01	0	0	1*1.00 + 2*0.60 + 4*1.00
525/860/ULS/1	3.45	-0.42	4.69>>	0	-0.92	-0.06	1*1.35 + 2*1.50
525/861/ULS/1	3.47	-0.17	-6.09<<	0.01	0	0	1*1.35 + 2*1.50
525/861/ACC/1	4.83	-2.12	-3.4	0.01>>	0	0	1*1.00 + 2*0.60 + 3*1.00
525/861/ACC/11	-1.89	1.98	-1.78	-0.00<<	0	0	1*1.00 + 3*-1.00
525/861/ACC/7	8.59	-0.64	-2.17	0	-0.00>>	0	1*1.00 + 5*1.00
525/860/ULS/1	3.45	-0.42	4.69	0	-0.92<<	-0.06	1*1.35 + 2*1.50
525/860/ACC/5	0.46	1.21	1.48	0	-0.28	0.28>>	1*1.00 + 4*1.00
525/860/ACC/12	2.46	-1.56	2.51	0	-0.5	-0.33<<	1*1.00 + 2*0.60 + 4*-1.00
526/862/ULS/1	12.24>>	-0.02	0.14	0	-0.06	-0.01	1*1.35 + 2*1.50
526/863/ACC/15	1.60<<	0.39	4.72	0	0.32	-0.03	1*1.00 + 5*-1.00
526/863/ACC/13	1.83	1.65>>	-2.21	0	-0.41	-0.27	1*1.00 + 4*-1.00
526/863/ACC/4	3.16	-1.82<<	-0.61	0	-0.34	0.32	1*1.00 + 2*0.60 + 4*1.00
526/863/ACC/15	1.6	0.39	4.72>>	0	0.32	-0.03	1*1.00 + 5*-1.00
526/863/ACC/6	3.39	-0.56	-7.54<<	0	-1.07	0.08	1*1.00 + 2*0.60 + 5*1.00
526/863/ACC/2	1.95	-1.73	-3.25	0.00>>	-0.49	0.28	1*1.00 + 3*1.00
526/862/ACC/10	6.49	-0.37	-0.64	-0.00<<	0.36	-0.2	1*1.00 + 2*0.60 + 3*-1.00
526/862/ACC/15	3.43	-0.14	-1.74	0	0.95>>	-0.08	1*1.00 + 5*-1.00
526/863/ACC/6	3.39	-0.56	-7.54	0	-1.07<<	0.08	1*1.00 + 2*0.60 + 5*1.00
526/863/ACC/4	3.16	-1.82	-0.61	0	-0.34	0.32>>	1*1.00 + 2*0.60 + 4*1.00
526/863/ACC/13	1.83	1.65	-2.21	0	-0.41	-0.27<<	1*1.00 + 4*-1.00
527/864/ACC/6	11.40>>	-0.47	-2.99	0	0	0	1*1.00 + 2*0.60 + 5*1.00
527/864/ACC/15	-8.51<<	0.69	-2.14	0	0	0	1*1.00 + 5*-1.00
527/864/ACC/12	3.83	2.72>>	-3.26	0	0	0	1*1.00 + 2*0.60 + 4*-1.00
527/864/ACC/5	-0.95	-2.50<<	-1.87	0	0	0	1*1.00 + 4*1.00
527/863/ULS/1	3.38	-0.45	4.66>>	0	-0.91	-0.07	1*1.35 + 2*1.50
527/864/ULS/1	3.4	0.26	-6.04<<	0	0	0	1*1.35 + 2*1.50
527/864/ULS/1	3.4	0.26	-6.04	0.00>>	0	0	1*1.35 + 2*1.50
527/863/ACC/1	4.74	0.48	2.64	-0.00<<	-0.7	0.06	1*1.00 + 2*0.60 + 3*1.00
527/863/ACC/15	-5.69	-0.17	1.15	0	0.23>>	0	1*1.00 + 5*-1.00
527/863/ACC/6	8.55	-0.2	2.81	0	-1.00<<	-0.06	1*1.00 + 2*0.60 + 5*1.00
527/863/ACC/5	0.01	0.71	1.38	0	-0.19	0.11>>	1*1.00 + 4*1.00
527/863/ACC/12	2.85	-1.08	2.59	0	-0.58	-0.17<<	1*1.00 + 2*0.60 + 4*-1.00
528/865/ULS/1	13.61>>	-0.27	0.18	0	-0.01	-0.07	1*1.35 + 2*1.50
528/866/ACC/7	1.56<<	-0.16	-2.64	0	0.15	0	1*1.00 + 5*1.00
528/866/ACC/13	2.19	1.31>>	-1.4	0	-0.21	-0.13	1*1.00 + 4*-1.00
528/865/ACC/10	7.89	-1.45<<	-3.03	0	0.98	-0.35	1*1.00 + 2*0.60 + 3*-1.00
528/865/ACC/6	6.38	0.31	8.00>>	0	-2.48	0.09	1*1.00 + 2*0.60 + 5*1.00
528/865/ACC/15	5.35	-0.54	-7.85<<	0	2.47	-0.15	1*1.00 + 5*-1.00
528/865/ACC/2	3.84	1.22	3.19	0.00>>	-0.99	0.3	1*1.00 + 3*1.00
528/865/ACC/10	7.89	-1.45	-3.03	-0.00<<	0.98	-0.35	1*1.00 + 2*0.60 + 3*-1.00
528/865/ACC/15	5.35	-0.54	-7.85	0	2.47>>	-0.15	1*1.00 + 5*-1.00
528/865/ACC/6	6.38	0.31	8	0	-2.48<<	0.09	1*1.00 + 2*0.60 + 5*1.00
528/865/ACC/2	3.84	1.22	3.19	0	-0.99	0.30>>	1*1.00 + 3*1.00

528/865/ACC/10	7.89	-1.45	-3.03	0	0.98	-0.35<<	1*1.00 + 2*0.60 + 3*-1.00
529/867/ACC/6	7.08>>	-0.58	-4.15	0	0	0	1*1.00 + 2*0.60 + 5*1.00
529/867/ACC/15	-4.31<<	0.56	-1.02	0	0	0	1*1.00 + 5*-1.00
529/867/ACC/13	2.14	2.13>>	-2.07	0	0	0	1*1.00 + 4*-1.00
529/867/ACC/4	0.62	-2.15<<	-3.1	0	0	0	1*1.00 + 2*0.60 + 4*1.00
529/866/ULS/1	3.24	-0.43	4.67>>	0	-0.91	-0.06	1*1.35 + 2*1.50
529/867/ULS/1	3.26	-0.02	-6.08<<	0.01	0	0	1*1.35 + 2*1.50
529/867/ULS/1	3.26	-0.02	-6.08	0.01>>	0	0	1*1.35 + 2*1.50
529/866/ACC/4	1.54	1.05	2.67	-0.00<<	-0.59	0.25	1*1.00 + 2*0.60 + 4*1.00
529/866/ACC/7	3.52	-0.1	0.61	0	0.22>>	-0.04	1*1.00 + 5*1.00
529/866/ACC/14	-0.77	-0.26	3.37	0	-0.99<<	-0.01	1*1.00 + 2*0.60 + 5*-1.00
529/866/ACC/5	0.78	1.16	1.58	0	-0.37	0.26>>	1*1.00 + 4*1.00
529/866/ACC/12	1.96	-1.51	2.4	0	-0.4	-0.31<<	1*1.00 + 2*0.60 + 4*-1.00
530/868/ULS/1	13.00>>	-0.08	0.2	0	-0.05	-0.03	1*1.35 + 2*1.50
530/869/ACC/7	1.56<<	-0.34	-3.06	0	-0.09	0.03	1*1.00 + 5*1.00
530/869/ACC/13	1.98	1.44>>	-1.45	0	-0.26	-0.2	1*1.00 + 4*-1.00
530/869/ACC/4	3.75	-1.53<<	-1.15	0	-0.49	0.25	1*1.00 + 2*0.60 + 4*1.00
530/868/ACC/6	7.43	0.21	3.30>>	0	-1.5	0.08	1*1.00 + 2*0.60 + 5*1.00
530/869/ACC/6	3.11	-0.37	-3.78<<	0	-0.3	0.05	1*1.00 + 2*0.60 + 5*1.00
530/868/ACC/2	4.26	0.67	1.32	0.00>>	-0.6	0.25	1*1.00 + 3*1.00
530/868/ACC/10	6.99	-0.74	-1.16	-0.00<<	0.56	-0.27	1*1.00 + 2*0.60 + 3*-1.00
530/868/ACC/15	3.82	-0.28	-3.14	0	1.46>>	-0.11	1*1.00 + 5*-1.00
530/868/ACC/6	7.43	0.21	3.3	0	-1.50<<	0.08	1*1.00 + 2*0.60 + 5*1.00
530/869/ACC/4	3.75	-1.53	-1.15	0	-0.49	0.25>>	1*1.00 + 2*0.60 + 4*1.00
530/868/ACC/10	6.99	-0.74	-1.16	0	0.56	-0.27<<	1*1.00 + 2*0.60 + 3*-1.00
531/870/ACC/6	7.39>>	-0.66	-3.88	0	0	0	1*1.00 + 2*0.60 + 5*1.00
531/870/ACC/15	-4.75<<	0.53	-1.31	0	0	0	1*1.00 + 5*-1.00
531/870/ACC/13	2.14	2.00>>	-2.02	0	0	0	1*1.00 + 4*-1.00
531/870/ACC/4	0.49	-2.13<<	-3.17	0.01	0	0	1*1.00 + 2*0.60 + 4*1.00
531/869/ULS/1	3.1	-0.42	4.67>>	0	-0.91	-0.06	1*1.35 + 2*1.50
531/870/ULS/1	3.11	-0.15	-6.10<<	0.01	0	0	1*1.35 + 2*1.50
531/870/ACC/4	0.49	-2.13	-3.17	0.01>>	0	0	1*1.00 + 2*0.60 + 4*1.00
531/870/ACC/13	2.14	2	-2.02	-0.00<<	0	0	1*1.00 + 4*-1.00
531/870/ACC/9	-4.44	-0.71	-1.33	0	-0.00>>	0	1*1.00 + 6*1.00
531/869/ULS/1	3.1	-0.42	4.67	0	-0.91<<	-0.06	1*1.35 + 2*1.50
531/869/ACC/5	0.68	1.24	1.53	0	-0.33	0.29>>	1*1.00 + 4*1.00
531/869/ACC/12	1.94	-1.59	2.44	0	-0.44	-0.34<<	1*1.00 + 2*0.60 + 4*-1.00
532/871/ULS/1	12.41>>	-0.03	0.14	0	-0.05	-0.02	1*1.35 + 2*1.50
532/872/ACC/17	1.75<<	0.51	-4.46	0	-0.48	-0.1	1*1.00 + 6*-1.00
532/872/ACC/13	1.82	1.57>>	-1.71	0	-0.33	-0.26	1*1.00 + 4*-1.00
532/872/ACC/4	3.32	-1.72<<	-0.8	0	-0.4	0.31	1*1.00 + 2*0.60 + 4*1.00
532/872/ACC/15	2.01	0.36	2.83>>	0	-0.05	-0.02	1*1.00 + 5*-1.00
532/872/ACC/6	3.14	-0.51	-5.35<<	0	-0.68	0.08	1*1.00 + 2*0.60 + 5*1.00
532/872/ACC/2	1.86	-1.63	-2.34	0.00>>	-0.33	0.27	1*1.00 + 3*1.00

532/871/ACC/10	6.61	-0.46	-0.71	-0.00<<	0.4	-0.22	1*1.00 + 2*0.60 + 3*-1.00
532/871/ACC/15	3.54	-0.17	-1.92	0	1.07>>	-0.09	1*1.00 + 5*-1.00
532/871/ACC/6	7.25	0.15	2.04	0	-1.11<<	0.07	1*1.00 + 2*0.60 + 5*1.00
532/872/ACC/4	3.32	-1.72	-0.8	0	-0.4	0.31>>	1*1.00 + 2*0.60 + 4*1.00
532/872/ACC/13	1.82	1.57	-1.71	0	-0.33	-0.26<<	1*1.00 + 4*-1.00
533/873/ACC/6	8.90>>	-0.53	-3.41	0	0	0	1*1.00 + 2*0.60 + 5*1.00
533/873/ACC/15	-6.34<<	0.59	-1.78	0	0	0	1*1.00 + 5*-1.00
533/873/ACC/12	3.16	2.45>>	-3.37	0	0	0	1*1.00 + 2*0.60 + 4*-1.00
533/873/ACC/5	-0.6	-2.39<<	-1.81	0	0	0	1*1.00 + 4*1.00
533/872/ULS/1	3	-0.44	4.63>>	0	-0.88	-0.07	1*1.35 + 2*1.50
533/873/ULS/1	3.01	0.07	-6.10<<	0	0	0	1*1.35 + 2*1.50
533/873/ULS/1	3.01	0.07	-6.1	0.00>>	0	0	1*1.35 + 2*1.50
533/872/ACC/1	3.69	0.59	2.47	-0.00<<	-0.55	0.1	1*1.00 + 2*0.60 + 3*1.00
533/873/ACC/2	3.73	-2.29	-1.89	0	-0.00>>	0	1*1.00 + 3*1.00
533/872/ULS/1	3	-0.44	4.63	0	-0.88<<	-0.07	1*1.35 + 2*1.50
533/872/ACC/5	0.32	0.87	1.45	0	-0.25	0.17>>	1*1.00 + 4*1.00
533/872/ACC/12	2.22	-1.24	2.5	0	-0.5	-0.22<<	1*1.00 + 2*0.60 + 4*-1.00
534/874/ULS/1	13.27>>	-0.14	0.29	0	-0.08	-0.04	1*1.35 + 2*1.50
534/875/ACC/7	1.45<<	-0.22	-2.33	0	0.21	0	1*1.00 + 5*1.00
534/875/ACC/13	2.04	1.40>>	-1.2	0	-0.18	-0.19	1*1.00 + 4*-1.00
534/875/ACC/4	3.95	-1.45<<	-1.11	0	-0.53	0.23	1*1.00 + 2*0.60 + 4*1.00
534/874/ACC/6	6.62	0.29	5.92>>	0	-2.35	0.11	1*1.00 + 2*0.60 + 5*1.00
534/874/ACC/15	4.85	-0.41	-5.68<<	0	2.28	-0.14	1*1.00 + 5*-1.00
534/874/ACC/2	3.93	0.99	2.36	0.00>>	-0.93	0.3	1*1.00 + 3*1.00
534/874/ACC/10	7.53	-1.11	-2.11	-0.00<<	0.87	-0.34	1*1.00 + 2*0.60 + 3*-1.00
534/874/ACC/15	4.85	-0.41	-5.68	0	2.28>>	-0.14	1*1.00 + 5*-1.00
534/874/ACC/6	6.62	0.29	5.92	0	-2.35<<	0.11	1*1.00 + 2*0.60 + 5*1.00
534/874/ACC/2	3.93	0.99	2.36	0	-0.93	0.30>>	1*1.00 + 3*1.00
534/874/ACC/10	7.53	-1.11	-2.11	0	0.87	-0.34<<	1*1.00 + 2*0.60 + 3*-1.00
535/876/ACC/6	6.10>>	-0.59	-4.17	0	0	0	1*1.00 + 2*0.60 + 5*1.00
535/876/ACC/15	-3.80<<	0.5	-1.06	0	0	0	1*1.00 + 5*-1.00
535/876/ACC/13	1.78	2.02>>	-2.09	0	0	0	1*1.00 + 4*-1.00
535/876/ACC/4	0.52	-2.11<<	-3.14	0.01	0	0	1*1.00 + 2*0.60 + 4*1.00
535/875/ULS/1	2.73	-0.44	4.62>>	0	-0.86	-0.06	1*1.35 + 2*1.50
535/876/ULS/1	2.72	-0.1	-6.15<<	0.01	0	0	1*1.35 + 2*1.50
535/876/ACC/4	0.52	-2.11	-3.14	0.01>>	0	0	1*1.00 + 2*0.60 + 4*1.00
535/875/ACC/4	1.4	1.14	2.65	-0.00<<	-0.57	0.28	1*1.00 + 2*0.60 + 4*1.00
535/875/ACC/7	2.96	-0.15	0.6	0	0.24>>	-0.05	1*1.00 + 5*1.00
535/875/ACC/14	-0.65	-0.21	3.33	0	-0.97<<	0	1*1.00 + 2*0.60 + 5*-1.00
535/875/ACC/5	0.76	1.25	1.57	0	-0.37	0.29>>	1*1.00 + 4*1.00
535/875/ACC/12	1.55	-1.61	2.36	0	-0.36	-0.35<<	1*1.00 + 2*0.60 + 4*-1.00
536/877/ULS/1	12.63>>	-0.04	0.15	0	-0.07	-0.02	1*1.35 + 2*1.50
536/878/ACC/7	1.46<<	-0.37	-2.81	0	-0.02	0.04	1*1.00 + 5*1.00
536/878/ACC/13	1.82	1.48>>	-1.22	0	-0.22	-0.24	1*1.00 + 4*-1.00

536/878/ACC/4	3.51	-1.60<<	-0.96	0	-0.47	0.29	1*1.00 + 2*0.60 + 4*1.00
536/877/ACC/6	7.26	0.18	2.68>>	0	-1.49	0.09	1*1.00 + 2*0.60 + 5*1.00
536/878/ACC/6	2.89	-0.4	-3.42<<	0	-0.21	0.06	1*1.00 + 2*0.60 + 5*1.00
536/877/ACC/2	4.19	0.54	1.08	0.00>>	-0.6	0.24	1*1.00 + 3*1.00
536/877/ACC/10	6.77	-0.58	-0.95	-0.00<<	0.53	-0.26	1*1.00 + 2*0.60 + 3*-1.00
536/877/ACC/15	3.7	-0.22	-2.56	0	1.43>>	-0.11	1*1.00 + 5*-1.00
536/877/ACC/6	7.26	0.18	2.68	0	-1.49<<	0.09	1*1.00 + 2*0.60 + 5*1.00
536/878/ACC/4	3.51	-1.6	-0.96	0	-0.47	0.29>>	1*1.00 + 2*0.60 + 4*1.00
536/877/ACC/10	6.77	-0.58	-0.95	0	0.53	-0.26<<	1*1.00 + 2*0.60 + 3*-1.00
537/879/ACC/6	6.03>>	-0.61	-3.85	0	0	0	1*1.00 + 2*0.60 + 5*1.00
537/879/ACC/15	-3.89<<	0.46	-1.41	0	0	0	1*1.00 + 5*-1.00
537/879/ACC/13	1.64	1.92>>	-2.04	0	0	0	1*1.00 + 4*-1.00
537/879/ACC/4	0.5	-2.07<<	-3.22	0.01	0	0	1*1.00 + 2*0.60 + 4*1.00
537/878/ULS/1	2.56	-0.44	4.60>>	0	-0.84	-0.07	1*1.35 + 2*1.50
537/879/ULS/1	2.53	-0.18	-6.18<<	0.01	0	0	1*1.35 + 2*1.50
537/879/ACC/4	0.5	-2.07	-3.22	0.01>>	0	0	1*1.00 + 2*0.60 + 4*1.00
537/879/ACC/13	1.64	1.92	-2.04	-0.00<<	0	0	1*1.00 + 4*-1.00
537/879/ACC/15	-3.89	0.46	-1.41	0	-0.00>>	0	1*1.00 + 5*-1.00
537/878/ULS/1	2.56	-0.44	4.6	0	-0.84<<	-0.07	1*1.35 + 2*1.50
537/878/ACC/5	0.71	1.31	1.52	0	-0.32	0.31>>	1*1.00 + 4*1.00
537/878/ACC/12	1.45	-1.68	2.4	0	-0.4	-0.37<<	1*1.00 + 2*0.60 + 4*-1.00
538/880/ULS/1	12.11>>	-0.01	0.12	0	-0.08	-0.01	1*1.35 + 2*1.50
538/881/ACC/17	1.65<<	0.54	-3.56	0	-0.34	-0.12	1*1.00 + 6*-1.00
538/881/ACC/13	1.67	1.56>>	-1.29	0	-0.26	-0.29	1*1.00 + 4*-1.00
538/881/ACC/4	3.11	-1.72<<	-0.74	0	-0.39	0.35	1*1.00 + 2*0.60 + 4*1.00
538/881/ACC/15	1.81	0.32	2.30>>	0	-0.13	-0.02	1*1.00 + 5*-1.00
538/881/ACC/6	2.97	-0.48	-4.34<<	0	-0.53	0.08	1*1.00 + 2*0.60 + 5*1.00
538/881/ACC/2	1.78	-1.6	-1.97	0.00>>	-0.28	0.31	1*1.00 + 3*1.00
538/881/ACC/10	3	1.44	-0.06	-0.00<<	-0.37	-0.25	1*1.00 + 2*0.60 + 3*-1.00
538/880/ACC/15	3.48	-0.14	-1.59	0	1.05>>	-0.09	1*1.00 + 5*-1.00
538/880/ACC/6	7.08	0.13	1.69	0	-1.12<<	0.08	1*1.00 + 2*0.60 + 5*1.00
538/881/ACC/4	3.11	-1.72	-0.74	0	-0.39	0.35>>	1*1.00 + 2*0.60 + 4*1.00
538/881/ACC/13	1.67	1.56	-1.29	0	-0.26	-0.29<<	1*1.00 + 4*-1.00
539/882/ACC/6	5.97>>	-0.51	-3.33	0	0	0	1*1.00 + 2*0.60 + 5*1.00
539/882/ACC/15	-4.04<<	0.48	-1.94	0.01	0	0	1*1.00 + 5*-1.00
539/882/ACC/13	1.57	2.60>>	-1.98	0	0	0	1*1.00 + 4*-1.00
539/882/ACC/4	0.36	-2.63<<	-3.29	0	0	0	1*1.00 + 2*0.60 + 4*1.00
539/881/ULS/1	2.35	-0.46	4.55>>	0	-0.8	-0.07	1*1.35 + 2*1.50
539/882/ULS/1	2.28	-0.04	-6.20<<	0.01	0	0	1*1.35 + 2*1.50
539/882/ACC/14	-3.5	0.47	-3.39	0.01>>	0	0	1*1.00 + 2*0.60 + 5*-1.00
539/882/ACC/7	5.43	-0.5	-1.88	-0.00<<	0	0	1*1.00 + 5*1.00
539/882/ACC/2	2.63	-2.44	-1.84	0	-0.00>>	0	1*1.00 + 3*1.00
539/881/ULS/1	2.35	-0.46	4.55	0	-0.80<<	-0.07	1*1.35 + 2*1.50
539/881/ACC/5	0.56	0.78	1.43	0	-0.24	0.13>>	1*1.00 + 4*1.00

539/881/ACC/12	1.43	-1.16	2.44	0	-0.44	-0.19<<	1*1.00 + 2*0.60 + 4*-1.00
540/883/ULS/1	18.27>>	-0.12	1.64	0	-0.54	-0.04	1*1.35 + 2*1.50
540/884/ACC/17	3.42<<	0.7	1.45	0	0.34	-0.09	1*1.00 + 6*-1.00
540/884/ACC/13	3.5	1.30>>	0.26	0	0.09	-0.16	1*1.00 + 4*-1.00
540/884/ACC/4	6.52	-1.44<<	-0.8	0	-0.04	0.23	1*1.00 + 2*0.60 + 4*1.00
540/883/ACC/6	9.73	0.41	7.30>>	0	-3.75	0.2	1*1.00 + 2*0.60 + 5*1.00
540/883/ACC/15	5.84	-0.52	-5.92<<	0	3.29	-0.23	1*1.00 + 5*-1.00
540/883/ACC/15	5.84	-0.52	-5.92	0.00>>	3.29	-0.23	1*1.00 + 5*-1.00
540/883/ACC/6	9.73	0.41	7.3	-0.00<<	-3.75	0.2	1*1.00 + 2*0.60 + 5*1.00
540/883/ACC/15	5.84	-0.52	-5.92	0	3.29>>	-0.23	1*1.00 + 5*-1.00
540/883/ACC/6	9.73	0.41	7.3	0	-3.75<<	0.2	1*1.00 + 2*0.60 + 5*1.00
540/883/ACC/2	5.59	1.28	3	0	-1.48	0.40>>	1*1.00 + 3*1.00
540/883/ACC/10	9.98	-1.38	-1.61	0	1.02	-0.43<<	1*1.00 + 2*0.60 + 3*-1.00
541/885/ACC/6	4.02>>	-1.05	-4.14	0	0	0	1*1.00 + 2*0.60 + 5*1.00
541/885/ACC/15	-3.66<<	1.15	-2.03	0	0	0	1*1.00 + 5*-1.00
541/885/ACC/10	-1.27	3.57>>	-3.99	0	0	0	1*1.00 + 2*0.60 + 3*-1.00
541/885/ACC/2	1.62	-3.48<<	-2.18	0	0	0	1*1.00 + 3*1.00
541/884/ULS/1	0.51	-0.1	7.00>>	-0.01	0	0	1*1.35 + 2*1.50
541/885/ULS/1	0.42	0.11	-7.32<<	0.01	0	0	1*1.35 + 2*1.50
541/885/ULS/1	0.42	0.11	-7.32	0.01>>	0	0	1*1.35 + 2*1.50
541/884/ULS/1	0.51	-0.1	7	-0.01<<	0	0	1*1.35 + 2*1.50
541/884/ULS/1	0.51	-0.1	7	-0.01	0.00>>	0	1*1.35 + 2*1.50
541/885/ULS/1	0.42	0.11	-7.32	0.01	-0.00<<	0	1*1.35 + 2*1.50
541/885/ACC/5	-0.64	-3.45	-2.04	0	0	0.00>>	1*1.00 + 4*1.00
541/885/ACC/12	0.99	3.55	-4.13	0	0	-0.00<<	1*1.00 + 2*0.60 + 4*-1.00
542/886/ULS/1	3.56>>	1.08	-2.18	0	0.16	0.08	1*1.35 + 2*1.50
542/887/ACC/17	0.58<<	-0.4	2.27	0	0.05	-0.01	1*1.00 + 6*-1.00
542/886/ACC/4	2.4	2.07>>	-2.01	0	0.24	0.35	1*1.00 + 2*0.60 + 4*1.00
542/886/ACC/13	0.71	-1.16<<	0.13	0	-0.11	-0.29	1*1.00 + 4*-1.00
542/886/ACC/7	0.82	0.46	2.33>>	0	-0.58	0.07	1*1.00 + 5*1.00
542/886/ACC/14	2.3	0.46	-4.20<<	0	0.72	0	1*1.00 + 2*0.60 + 5*-1.00
542/886/ACC/1	2.14	1.89	-0.18	0.00>>	-0.14	0.33	1*1.00 + 2*0.60 + 3*1.00
542/886/ACC/11	0.98	-0.97	-1.7	-0.00<<	0.27	-0.26	1*1.00 + 3*-1.00
542/886/ACC/14	2.3	0.46	-4.2	0	0.72>>	0	1*1.00 + 2*0.60 + 5*-1.00
542/886/ACC/7	0.82	0.46	2.33	0	-0.58<<	0.07	1*1.00 + 5*1.00
542/886/ACC/4	2.4	2.07	-2.01	0	0.24	0.35>>	1*1.00 + 2*0.60 + 4*1.00
542/886/ACC/13	0.71	-1.16	0.13	0	-0.11	-0.29<<	1*1.00 + 4*-1.00
543/887/ACC/14	3.73>>	0.6	1.44	0	-0.45	0.11	1*1.00 + 2*0.60 + 5*-1.00
543/887/ACC/7	-1.95<<	0.01	0.26	0	0.1	-0.03	1*1.00 + 5*1.00
543/888/ACC/11	1.02	1.31>>	-0.39	-0.01	0	0	1*1.00 + 3*-1.00
543/888/ACC/1	0.59	-2.30<<	-1.65	-0.01	0	0	1*1.00 + 2*0.60 + 3*1.00
543/887/ULS/1	2.07	0.73	1.95>>	0.01	-0.4	0.09	1*1.35 + 2*1.50
543/888/ULS/1	1.86	-1.16	-2.36<<	-0.02	0	0	1*1.35 + 2*1.50
543/887/ULS/1	2.07	0.73	1.95	0.01>>	-0.4	0.09	1*1.35 + 2*1.50

543/888/ULS/1	1.86	-1.16	-2.36	-0.02<<	0	0	1*1.35 + 2*1.50
543/887/ACC/17	-1.76	-0.37	0.22	0	0.11>>	-0.09	1*1.00 + 6*-1.00
543/887/ACC/8	3.54	0.98	1.48	0	-0.45<<	0.17	1*1.00 + 2*0.60 + 6*1.00
543/887/ACC/4	1.59	1.13	1.25	0	-0.29	0.17>>	1*1.00 + 2*0.60 + 4*1.00
543/887/ACC/13	0.19	-0.52	0.45	0	-0.05	-0.09<<	1*1.00 + 4*-1.00
544/889/ULS/1	6.12>>	1.48	0.08	0	0.03	0.25	1*1.35 + 2*1.50
544/890/ACC/13	0.13<<	0.43	-0.09	0	-0.06	-0.07	1*1.00 + 4*-1.00
544/889/ACC/1	4.28	2.03>>	0.41	0	-0.18	0.37	1*1.00 + 2*0.60 + 3*1.00
544/889/ACC/11	1.1	-0.78<<	-0.34	0	0.21	-0.16	1*1.00 + 3*-1.00
544/890/ACC/7	0.62	-0.18	1.55>>	0	0.17	-0.04	1*1.00 + 5*1.00
544/890/ACC/14	2.54	0.46	-3.09<<	0	-0.54	-0.14	1*1.00 + 2*0.60 + 5*-1.00
544/890/ACC/1	2.54	-0.26	-0.18	0.00>>	-0.12	-0.1	1*1.00 + 2*0.60 + 3*1.00
544/890/ACC/11	0.62	0.53	-1.36	-0.00<<	-0.25	-0.08	1*1.00 + 3*-1.00
544/889/ACC/14	3.45	0.23	-0.99	0	0.56>>	0.03	1*1.00 + 2*0.60 + 5*-1.00
544/890/ACC/14	2.54	0.46	-3.09	0	-0.54<<	-0.14	1*1.00 + 2*0.60 + 5*-1.00
544/889/ACC/1	4.28	2.03	0.41	0	-0.18	0.37>>	1*1.00 + 2*0.60 + 3*1.00
544/890/ULS/1	3.64	0.32	-1.78	0	-0.43	-0.22<<	1*1.35 + 2*1.50
545/890/ACC/14	2.58>>	0.65	1.59	0	-0.58	0.13	1*1.00 + 2*0.60 + 5*-1.00
545/890/ACC/7	-1.05<<	-0.12	0.09	0	0.24	-0.07	1*1.00 + 5*1.00
545/891/ACC/11	0.55	1.45>>	-0.33	-0.01	0	0	1*1.00 + 3*-1.00
545/891/ACC/1	0.86	-1.89<<	-1.68	-0.01	0	0	1*1.00 + 2*0.60 + 3*1.00
545/890/ULS/1	1.77	0.64	1.93>>	0.01	-0.39	0.08	1*1.35 + 2*1.50
545/891/ULS/1	1.64	-0.52	-2.33<<	-0.02	0	0	1*1.35 + 2*1.50
545/890/ULS/1	1.77	0.64	1.93	0.01>>	-0.39	0.08	1*1.35 + 2*1.50
545/891/ULS/1	1.64	-0.52	-2.33	-0.02<<	0	0	1*1.35 + 2*1.50
545/890/ACC/7	-1.05	-0.12	0.09	0	0.24>>	-0.07	1*1.00 + 5*1.00
545/890/ACC/14	2.58	0.65	1.59	0	-0.58<<	0.13	1*1.00 + 2*0.60 + 5*-1.00
545/890/ACC/8	2.48	1.06	1.63	0	-0.57	0.20>>	1*1.00 + 2*0.60 + 6*1.00
545/890/ACC/17	-0.95	-0.53	0.06	0	0.24	-0.14<<	1*1.00 + 6*-1.00
546/892/ULS/1	6.15>>	0.67	0.01	0	0.02	0.18	1*1.35 + 2*1.50
546/893/ACC/13	-0.40<<	0.81	-0.32	0	-0.07	-0.11	1*1.00 + 4*-1.00
546/892/ACC/1	4.78	1.09>>	0.37	0	-0.19	0.32	1*1.00 + 2*0.60 + 3*1.00
546/893/ACC/2	2.14	-0.84<<	-0.11	0	-0.02	0	1*1.00 + 3*1.00
546/892/ACC/6	3.42	0.69	0.99>>	0	-0.51	0.19	1*1.00 + 2*0.60 + 5*1.00
546/893/ACC/14	2.58	0.53	-1.91<<	0	-0.52	-0.14	1*1.00 + 2*0.60 + 5*-1.00
546/892/ACC/1	4.78	1.09	0.37	0.00>>	-0.19	0.32	1*1.00 + 2*0.60 + 3*1.00
546/892/ACC/11	0.66	-0.52	-0.37	-0.00<<	0.2	-0.16	1*1.00 + 3*-1.00
546/892/ACC/14	3.38	0.04	-0.98	0	0.53>>	0.01	1*1.00 + 2*0.60 + 5*-1.00
546/893/ACC/14	2.58	0.53	-1.91	0	-0.52<<	-0.14	1*1.00 + 2*0.60 + 5*-1.00
546/892/ACC/1	4.78	1.09	0.37	0	-0.19	0.32>>	1*1.00 + 2*0.60 + 3*1.00
546/893/ULS/1	3.64	0.14	-1.64	0	-0.42	-0.20<<	1*1.35 + 2*1.50
547/894/ACC/6	2.02>>	-0.79	-1.84	-0.01	0	0	1*1.00 + 2*0.60 + 5*1.00
547/894/ACC/15	-0.68<<	0.66	-0.17	-0.01	0	0	1*1.00 + 5*-1.00
547/894/ACC/11	0.09	1.49>>	-0.35	-0.01	0	0	1*1.00 + 3*-1.00

547/894/ACC/1	1.26	-1.61<<	-1.65	-0.01	0	0	1*1.00 + 2*0.60 + 3*1.00
547/893/ULS/1	1.64	0.58	1.91>>	0.01	-0.38	0.07	1*1.35 + 2*1.50
547/894/ULS/1	1.55	-0.15	-2.32<<	-0.02	0	0	1*1.35 + 2*1.50
547/893/ULS/1	1.64	0.58	1.91	0.01>>	-0.38	0.07	1*1.35 + 2*1.50
547/894/ULS/1	1.55	-0.15	-2.32	-0.02<<	0	0	1*1.35 + 2*1.50
547/893/ACC/7	0.06	-0.22	0.1	0	0.23>>	-0.09	1*1.00 + 5*1.00
547/893/ACC/14	1.36	0.71	1.57	0	-0.55<<	0.16	1*1.00 + 2*0.60 + 5*-1.00
547/893/ACC/8	1.32	1.13	1.61	0	-0.55	0.23>>	1*1.00 + 2*0.60 + 6*1.00
547/893/ACC/17	0.09	-0.65	0.06	0	0.22	-0.17<<	1*1.00 + 6*-1.00
548/895/ULS/1	6.08>>	0.35	0.01	0	0.01	0.13	1*1.35 + 2*1.50
548/896/ACC/13	-0.86<<	0.99	-0.59	0	-0.1	-0.14	1*1.00 + 4*-1.00
548/896/ACC/10	0.53	1.16>>	-0.77	0	-0.29	-0.2	1*1.00 + 2*0.60 + 3*-1.00
548/896/ACC/2	2.53	-0.98<<	-0.56	0	-0.06	0.04	1*1.00 + 3*1.00
548/895/ACC/6	3.5	0.4	0.90>>	0	-0.49	0.15	1*1.00 + 2*0.60 + 5*1.00
548/896/ULS/1	3.52	0.2	-1.54<<	0	-0.41	-0.19	1*1.35 + 2*1.50
548/895/ACC/1	5.16	0.68	0.35	0.00>>	-0.18	0.27	1*1.00 + 2*0.60 + 3*1.00
548/896/ACC/11	-0.27	1.11	-0.42	-0.00<<	-0.2	-0.15	1*1.00 + 3*-1.00
548/895/ACC/14	3.25	-0.02	-0.89	0	0.50>>	-0.01	1*1.00 + 2*0.60 + 5*-1.00
548/895/ACC/7	2.18	0.32	0.9	0	-0.49<<	0.12	1*1.00 + 5*1.00
548/895/ACC/1	5.16	0.68	0.35	0	-0.18	0.27>>	1*1.00 + 2*0.60 + 3*1.00
548/896/ACC/10	0.53	1.16	-0.77	0	-0.29	-0.20<<	1*1.00 + 2*0.60 + 3*-1.00
549/897/ACC/6	3.33>>	-0.62	-1.67	-0.01	0	0	1*1.00 + 2*0.60 + 5*1.00
549/897/ACC/15	-2.06<<	0.68	-0.33	-0.01	0	0	1*1.00 + 5*-1.00
549/897/ACC/10	-0.09	1.50>>	-0.94	-0.01	0	0	1*1.00 + 2*0.60 + 3*-1.00
549/897/ACC/2	1.36	-1.44<<	-1.06	0	0	0	1*1.00 + 3*1.00
549/896/ULS/1	1.54	0.55	1.90>>	0.01	-0.37	0.07	1*1.35 + 2*1.50
549/897/ULS/1	1.47	0.07	-2.31<<	-0.02	0	0	1*1.35 + 2*1.50
549/896/ULS/1	1.54	0.55	1.9	0.01>>	-0.37	0.07	1*1.35 + 2*1.50
549/897/ULS/1	1.47	0.07	-2.31	-0.02<<	0	0	1*1.35 + 2*1.50
549/896/ACC/17	1.32	-0.7	0.21	0	0.09>>	-0.18	1*1.00 + 6*-1.00
549/896/ACC/8	0.01	1.16	1.46	0	-0.41<<	0.24	1*1.00 + 2*0.60 + 6*1.00
549/896/ACC/8	0.01	1.16	1.46	0	-0.41	0.24>>	1*1.00 + 2*0.60 + 6*1.00
549/896/ACC/17	1.32	-0.7	0.21	0	0.09	-0.18<<	1*1.00 + 6*-1.00
550/898/ULS/1	5.98>>	0.21	0.01	0	0	0.1	1*1.35 + 2*1.50
550/899/ACC/13	-1.01<<	1.1	-0.91	0	-0.16	-0.16	1*1.00 + 4*-1.00
550/899/ACC/10	0.16	1.28>>	-0.21	0	-0.2	-0.22	1*1.00 + 2*0.60 + 3*-1.00
550/899/ACC/2	2.76	-1.04<<	-1.05	0	-0.13	0.06	1*1.00 + 3*1.00
550/899/ACC/15	1.18	0.6	1.26>>	0	-0.06	-0.12	1*1.00 + 5*-1.00
550/899/ACC/6	1.75	-0.36	-2.52<<	0	-0.28	-0.04	1*1.00 + 2*0.60 + 5*1.00
550/899/ACC/1	3.52	-0.97	-1.39	0.00>>	-0.22	0.02	1*1.00 + 2*0.60 + 3*1.00
550/899/ACC/11	-0.6	1.22	0.13	-0.00<<	-0.11	-0.18	1*1.00 + 3*-1.00
550/898/ACC/14	3.02	-0.03	-0.8	0	0.47>>	-0.01	1*1.00 + 2*0.60 + 5*-1.00
550/898/ACC/7	2.35	0.21	0.81	0	-0.46<<	0.1	1*1.00 + 5*1.00
550/898/ACC/1	5.33	0.45	0.31	0	-0.18	0.23>>	1*1.00 + 2*0.60 + 3*1.00

550/899/ACC/10	0.16	1.28	-0.21	0	-0.2	-0.22<<	1*1.00 + 2*0.60 + 3*-1.00
551/900/ACC/6	4.74>>	-0.92	-1.45	-0.01	0	0	1*1.00 + 2*0.60 + 5*1.00
551/900/ACC/15	-3.58<<	0.61	-0.59	-0.01	0	0	1*1.00 + 5*-1.00
551/900/ACC/11	-1.22	1.57>>	-0.49	-0.01	0	0	1*1.00 + 3*-1.00
551/900/ACC/1	2.39	-1.89<<	-1.55	-0.01	0	0	1*1.00 + 2*0.60 + 3*1.00
551/899/ULS/1	1.45	0.58	1.89>>	0.01	-0.36	0.07	1*1.35 + 2*1.50
551/900/ULS/1	1.35	-0.38	-2.36<<	-0.02	0	0	1*1.35 + 2*1.50
551/899/ULS/1	1.45	0.58	1.89	0.01>>	-0.36	0.07	1*1.35 + 2*1.50
551/900/ULS/1	1.35	-0.38	-2.36	-0.02<<	0	0	1*1.35 + 2*1.50
551/900/ACC/17	4.15	0.16	-0.77	-0.01	-0.00>>	0	1*1.00 + 6*-1.00
551/899/ULS/1	1.45	0.58	1.89	0.01	-0.36<<	0.07	1*1.35 + 2*1.50
551/899/ACC/8	-1.39	1.09	1.19	0	-0.17	0.21>>	1*1.00 + 2*0.60 + 6*1.00
551/899/ACC/17	2.64	-0.61	0.46	0	-0.14	-0.15<<	1*1.00 + 6*-1.00
552/901/ULS/1	6.16>>	0.54	-0.08	0	0.04	0.16	1*1.35 + 2*1.50
552/902/ACC/13	-0.60<<	0.96	-0.69	0	-0.1	-0.13	1*1.00 + 4*-1.00
552/902/ACC/10	0.82	1.08>>	-0.15	0	-0.27	-0.18	1*1.00 + 2*0.60 + 3*-1.00
552/902/ACC/2	2.3	-0.94<<	-1.08	0	-0.08	0.02	1*1.00 + 3*1.00
552/901/ACC/7	1.67	0.45	2.51>>	0	-1.01	0.14	1*1.00 + 5*1.00
552/901/ACC/14	3.79	0	-2.58<<	0	1.04	0	1*1.00 + 2*0.60 + 5*-1.00
552/902/ACC/1	3.12	-0.91	-1.41	0.00>>	-0.17	-0.03	1*1.00 + 2*0.60 + 3*1.00
552/902/ACC/11	0.01	1.04	0.17	-0.00<<	-0.18	-0.13	1*1.00 + 3*-1.00
552/901/ACC/14	3.79	0	-2.58	0	1.04>>	0	1*1.00 + 2*0.60 + 5*-1.00
552/901/ACC/7	1.67	0.45	2.51	0	-1.01<<	0.14	1*1.00 + 5*1.00
552/901/ACC/1	4.82	0.98	0.98	0	-0.39	0.32>>	1*1.00 + 2*0.60 + 3*1.00
552/902/ULS/1	3.6	0.16	-1.43	0	-0.4	-0.19<<	1*1.35 + 2*1.50
553/903/ACC/6	4.50>>	-0.7	-1.67	-0.01	0	0	1*1.00 + 2*0.60 + 5*1.00
553/903/ACC/15	-3.32<<	0.64	-0.34	-0.01	0	0	1*1.00 + 5*-1.00
553/903/ACC/11	-1.05	1.48>>	-0.43	-0.01	0	0	1*1.00 + 3*-1.00
553/903/ACC/1	2.22	-1.53<<	-1.58	-0.01	0	0	1*1.00 + 2*0.60 + 3*1.00
553/902/ULS/1	1.44	0.57	1.90>>	0.01	-0.37	0.07	1*1.35 + 2*1.50
553/903/ULS/1	1.35	-0.07	-2.33<<	-0.02	0	0	1*1.35 + 2*1.50
553/902/ULS/1	1.44	0.57	1.9	0.01>>	-0.37	0.07	1*1.35 + 2*1.50
553/903/ULS/1	1.35	-0.07	-2.33	-0.02<<	0	0	1*1.35 + 2*1.50
553/902/ACC/17	2.36	-0.73	0.21	0	0.09>>	-0.19	1*1.00 + 6*-1.00
553/902/ACC/8	-1.12	1.21	1.45	0	-0.40<<	0.25	1*1.00 + 2*0.60 + 6*1.00
553/902/ACC/8	-1.12	1.21	1.45	0	-0.4	0.25>>	1*1.00 + 2*0.60 + 6*1.00
553/902/ACC/17	2.36	-0.73	0.21	0	0.09	-0.19<<	1*1.00 + 6*-1.00
554/904/ULS/1	6.04>>	0.29	-0.03	0	0.02	0.12	1*1.35 + 2*1.50
554/905/ACC/13	-0.99<<	1.04	-0.91	0	-0.14	-0.15	1*1.00 + 4*-1.00
554/905/ACC/10	0.28	1.19>>	0.15	0	-0.2	-0.2	1*1.00 + 2*0.60 + 3*-1.00
554/905/ACC/2	2.72	-1.00<<	-1.34	0	-0.14	0.04	1*1.00 + 3*1.00
554/905/ACC/15	1.34	0.55	1.86>>	0	-0.07	-0.1	1*1.00 + 5*-1.00
554/905/ACC/6	1.66	-0.35	-3.05<<	0	-0.27	-0.06	1*1.00 + 2*0.60 + 5*1.00
554/904/ACC/1	5.28	0.59	0.56	0.00>>	-0.27	0.25	1*1.00 + 2*0.60 + 3*1.00

554/904/ACC/11	0.12	-0.34	-0.59	-0.00<<	0.29	-0.15	1*1.00 + 3*-1.00
554/904/ACC/14	3.19	-0.02	-1.47	0	0.74>>	-0.01	1*1.00 + 2*0.60 + 5*-1.00
554/904/ACC/7	2.21	0.27	1.45	0	-0.72<<	0.11	1*1.00 + 5*1.00
554/904/ACC/1	5.28	0.59	0.56	0	-0.27	0.25>>	1*1.00 + 2*0.60 + 3*1.00
554/905/ACC/10	0.28	1.19	0.15	0	-0.2	-0.20<<	1*1.00 + 2*0.60 + 3*-1.00
555/906/ACC/6	5.29>>	-0.53	-1.44	-0.01	0	0	1*1.00 + 2*0.60 + 5*1.00
555/906/ACC/15	-4.14<<	0.65	-0.57	-0.01	0	0	1*1.00 + 5*-1.00
555/906/ACC/10	-1	1.51>>	-1.05	-0.02	0	0	1*1.00 + 2*0.60 + 3*-1.00
555/906/ACC/2	2.14	-1.39<<	-0.96	0	0	0	1*1.00 + 3*1.00
555/905/ULS/1	1.39	0.54	1.88>>	0.01	-0.36	0.07	1*1.35 + 2*1.50
555/906/ULS/1	1.32	0.14	-2.33<<	-0.02	0	0	1*1.35 + 2*1.50
555/905/ULS/1	1.39	0.54	1.88	0.01>>	-0.36	0.07	1*1.35 + 2*1.50
555/906/ULS/1	1.32	0.14	-2.33	-0.02<<	0	0	1*1.35 + 2*1.50
555/906/ACC/17	4.77	0.29	-0.79	-0.01	-0.00>>	0	1*1.00 + 6*-1.00
555/905/ULS/1	1.39	0.54	1.88	0.01	-0.36<<	0.07	1*1.35 + 2*1.50
555/905/ACC/8	-1.95	1.18	1.23	0	-0.2	0.25>>	1*1.00 + 2*0.60 + 6*1.00
555/905/ACC/17	3.15	-0.73	0.41	0	-0.11	-0.19<<	1*1.00 + 6*-1.00
556/907/ULS/1	5.95>>	0.17	0.01	0	0	0.09	1*1.35 + 2*1.50
556/908/ACC/13	-0.95<<	1.13	-1.2	0	-0.21	-0.18	1*1.00 + 4*-1.00
556/908/ACC/10	-0.06	1.29>>	0.58	0	-0.08	-0.23	1*1.00 + 2*0.60 + 3*-1.00
556/908/ACC/2	2.92	-1.02<<	-1.71	0	-0.24	0.07	1*1.00 + 3*1.00
556/908/ACC/15	0.71	0.57	3.06>>	0	0.23	-0.11	1*1.00 + 5*-1.00
556/908/ACC/6	2.15	-0.3	-4.19<<	0	-0.56	-0.05	1*1.00 + 2*0.60 + 5*1.00
556/907/ULS/1	5.95	0.17	0.01	0.00>>	0	0.09	1*1.35 + 2*1.50
556/907/ACC/11	-0.04	-0.26	-0.42	-0.00<<	0.23	-0.14	1*1.00 + 3*-1.00
556/907/ACC/14	2.8	-0.04	-1.08	0	0.59>>	-0.02	1*1.00 + 2*0.60 + 5*-1.00
556/907/ACC/7	2.55	0.18	1.09	0	-0.59<<	0.1	1*1.00 + 5*1.00
556/907/ACC/1	5.4	0.41	0.43	0	-0.23	0.22>>	1*1.00 + 2*0.60 + 3*1.00
556/908/ACC/10	-0.06	1.29	0.58	0	-0.08	-0.23<<	1*1.00 + 2*0.60 + 3*-1.00
557/909/ACC/6	6.37>>	-1.13	-1.15	-0.01	0	0	1*1.00 + 2*0.60 + 5*1.00
557/909/ACC/15	-5.36<<	0.55	-0.92	-0.01	0	0	1*1.00 + 5*-1.00
557/909/ACC/11	-2.06	1.55>>	-0.61	-0.01	0	0	1*1.00 + 3*-1.00
557/909/ACC/1	3.08	-2.14<<	-1.46	-0.01	0	0	1*1.00 + 2*0.60 + 3*1.00
557/908/ULS/1	1.3	0.6	1.87>>	0.01	-0.34	0.07	1*1.35 + 2*1.50
557/909/ULS/1	1.17	-0.69	-2.39<<	-0.02	0	0	1*1.35 + 2*1.50
557/908/ULS/1	1.3	0.6	1.87	0.01>>	-0.34	0.07	1*1.35 + 2*1.50
557/909/ULS/1	1.17	-0.69	-2.39	-0.02<<	0	0	1*1.35 + 2*1.50
557/908/ACC/15	-3.64	0.61	0.41	0	0.21>>	0.15	1*1.00 + 5*-1.00
557/908/ACC/6	4.76	-0.11	1.23	0	-0.51<<	-0.09	1*1.00 + 2*0.60 + 5*1.00
557/908/ACC/8	-3.08	1.03	0.87	0	0.12	0.19>>	1*1.00 + 2*0.60 + 6*1.00
557/908/ACC/17	4.2	-0.53	0.77	0	-0.41	-0.13<<	1*1.00 + 6*-1.00
558/910/ULS/1	6.19>>	0.87	-0.17	0	0.07	0.21	1*1.35 + 2*1.50
558/911/ACC/13	-0.29<<	0.75	-0.52	0	-0.07	-0.11	1*1.00 + 4*-1.00
558/910/ACC/1	4.39	1.48>>	1.83	0	-0.55	0.37	1*1.00 + 2*0.60 + 3*1.00

558/910/ACC/11	1.07	-0.74<<	-1.97	0	0.61	-0.19	1*1.00 + 3*-1.00
558/910/ACC/7	1.22	0.69	4.62>>	0	-1.44	0.17	1*1.00 + 5*1.00
558/910/ACC/14	4.24	0.05	-4.76<<	0	1.5	0.01	1*1.00 + 2*0.60 + 5*-1.00
558/910/ACC/1	4.39	1.48	1.83	0.00>>	-0.55	0.37	1*1.00 + 2*0.60 + 3*1.00
558/910/ACC/11	1.07	-0.74	-1.97	-0.00<<	0.61	-0.19	1*1.00 + 3*-1.00
558/910/ACC/14	4.24	0.05	-4.76	0	1.50>>	0.01	1*1.00 + 2*0.60 + 5*-1.00
558/910/ACC/7	1.22	0.69	4.62	0	-1.44<<	0.17	1*1.00 + 5*1.00
558/910/ACC/1	4.39	1.48	1.83	0	-0.55	0.37>>	1*1.00 + 2*0.60 + 3*1.00
558/911/ULS/1	3.63	0.18	-1.35	0	-0.4	-0.20<<	1*1.35 + 2*1.50
559/912/ACC/6	4.02>>	-0.79	-1.78	-0.01	0	0	1*1.00 + 2*0.60 + 5*1.00
559/912/ACC/15	-2.94<<	0.64	-0.24	-0.01	0	0	1*1.00 + 5*-1.00
559/912/ACC/11	-0.94	1.50>>	-0.38	-0.01	0	0	1*1.00 + 3*-1.00
559/912/ACC/1	2.03	-1.66<<	-1.64	-0.01	0	0	1*1.00 + 2*0.60 + 3*1.00
559/911/ULS/1	1.35	0.59	1.90>>	0.01	-0.37	0.07	1*1.35 + 2*1.50
559/912/ULS/1	1.26	-0.19	-2.34<<	-0.02	0	0	1*1.35 + 2*1.50
559/911/ULS/1	1.35	0.59	1.9	0.01>>	-0.37	0.07	1*1.35 + 2*1.50
559/912/ULS/1	1.26	-0.19	-2.34	-0.02<<	0	0	1*1.35 + 2*1.50
559/911/ACC/17	1.92	-0.73	0.1	0	0.18>>	-0.19	1*1.00 + 6*-1.00
559/911/ACC/8	-0.75	1.22	1.56	0	-0.50<<	0.26	1*1.00 + 2*0.60 + 6*1.00
559/911/ACC/8	-0.75	1.22	1.56	0	-0.5	0.26>>	1*1.00 + 2*0.60 + 6*1.00
559/911/ACC/17	1.92	-0.73	0.1	0	0.18	-0.19<<	1*1.00 + 6*-1.00
560/913/ULS/1	6.08>>	0.39	-0.01	0	0.02	0.14	1*1.35 + 2*1.50
560/914/ACC/13	-0.81<<	0.93	-0.66	0	-0.11	-0.14	1*1.00 + 4*-1.00
560/914/ACC/10	0.61	1.07>>	-0.12	0	-0.24	-0.2	1*1.00 + 2*0.60 + 3*-1.00
560/914/ACC/2	2.44	-0.90<<	-0.98	0	-0.1	0.04	1*1.00 + 3*1.00
560/913/ACC/7	2.03	0.38	1.92>>	0	-0.87	0.13	1*1.00 + 5*1.00
560/914/ACC/6	1.41	-0.33	-2.10<<	0	-0.14	-0.06	1*1.00 + 2*0.60 + 5*1.00
560/914/ACC/1	3.24	-0.85	-1.27	0.00>>	-0.19	-0.01	1*1.00 + 2*0.60 + 3*1.00
560/914/ACC/11	-0.18	1.03	0.17	-0.00<<	-0.15	-0.15	1*1.00 + 3*-1.00
560/913/ACC/14	3.38	-0.05	-1.93	0	0.89>>	-0.02	1*1.00 + 2*0.60 + 5*-1.00
560/913/ACC/7	2.03	0.38	1.92	0	-0.87<<	0.13	1*1.00 + 5*1.00
560/913/ACC/1	5.04	0.81	0.76	0	-0.33	0.30>>	1*1.00 + 2*0.60 + 3*1.00
560/914/ACC/10	0.61	1.07	-0.12	0	-0.24	-0.20<<	1*1.00 + 2*0.60 + 3*-1.00
561/915/ACC/6	4.41>>	-0.61	-1.6	-0.01	0	0	1*1.00 + 2*0.60 + 5*1.00
561/915/ACC/15	-3.37<<	0.68	-0.41	-0.01	0	0	1*1.00 + 5*-1.00
561/915/ACC/10	-0.74	1.52>>	-0.99	-0.02	0	0	1*1.00 + 2*0.60 + 3*-1.00
561/915/ACC/2	1.78	-1.44<<	-1.02	0	0	0	1*1.00 + 3*1.00
561/914/ULS/1	1.27	0.55	1.88>>	0.01	-0.36	0.07	1*1.35 + 2*1.50
561/915/ULS/1	1.2	0.08	-2.33<<	-0.02	0	0	1*1.35 + 2*1.50
561/914/ULS/1	1.27	0.55	1.88	0.01>>	-0.36	0.07	1*1.35 + 2*1.50
561/915/ULS/1	1.2	0.08	-2.33	-0.02<<	0	0	1*1.35 + 2*1.50
561/914/ACC/17	2.3	-0.8	0.26	0	0.03>>	-0.21	1*1.00 + 6*-1.00
561/914/ULS/1	1.27	0.55	1.88	0.01	-0.36<<	0.07	1*1.35 + 2*1.50
561/914/ACC/8	-1.21	1.25	1.39	0	-0.34	0.27>>	1*1.00 + 2*0.60 + 6*1.00

561/914/ACC/17	2.3	-0.8	0.26	0	0.03	-0.21<<	1*1.00 + 6*-1.00
562/916/ULS/1	5.96>>	0.21	0.01	0	0.01	0.1	1*1.35 + 2*1.50
562/917/ACC/13	-0.98<<	1.07	-0.97	0	-0.17	-0.17	1*1.00 + 4*-1.00
562/917/ACC/10	0.16	1.24>>	0.28	0	-0.14	-0.23	1*1.00 + 2*0.60 + 3*-1.00
562/917/ACC/2	2.73	-1.00<<	-1.31	0	-0.18	0.07	1*1.00 + 3*1.00
562/917/ACC/15	1.14	0.58	2.16>>	0	0.07	-0.12	1*1.00 + 5*-1.00
562/917/ACC/6	1.75	-0.34	-3.19<<	0	-0.39	-0.04	1*1.00 + 2*0.60 + 5*1.00
562/916/ACC/1	5.26	0.5	0.47	0.00>>	-0.25	0.24	1*1.00 + 2*0.60 + 3*1.00
562/916/ACC/11	0.1	-0.32	-0.46	-0.00<<	0.25	-0.16	1*1.00 + 3*-1.00
562/916/ACC/14	3.06	-0.05	-1.21	0	0.66>>	-0.02	1*1.00 + 2*0.60 + 5*-1.00
562/916/ACC/7	2.29	0.23	1.22	0	-0.65<<	0.11	1*1.00 + 5*1.00
562/916/ACC/1	5.26	0.5	0.47	0	-0.25	0.24>>	1*1.00 + 2*0.60 + 3*1.00
562/917/ACC/10	0.16	1.24	0.28	0	-0.14	-0.23<<	1*1.00 + 2*0.60 + 3*-1.00
563/918/ACC/6	5.55>>	-0.98	-1.34	-0.01	0	0	1*1.00 + 2*0.60 + 5*1.00
563/918/ACC/15	-4.59<<	0.66	-0.72	-0.01	0	0	1*1.00 + 5*-1.00
563/918/ACC/11	-1.67	1.62>>	-0.54	-0.01	0	0	1*1.00 + 3*-1.00
563/918/ACC/1	2.63	-1.94<<	-1.52	-0.01	0	0	1*1.00 + 2*0.60 + 3*1.00
563/917/ULS/1	1.2	0.57	1.86>>	0.01	-0.33	0.07	1*1.35 + 2*1.50
563/918/ULS/1	1.1	-0.39	-2.38<<	-0.02	0	0	1*1.35 + 2*1.50
563/917/ULS/1	1.2	0.57	1.86	0.01>>	-0.33	0.07	1*1.35 + 2*1.50
563/918/ULS/1	1.1	-0.39	-2.38	-0.02<<	0	0	1*1.35 + 2*1.50
563/917/ACC/15	-2.79	0.71	0.61	0	0.03>>	0.19	1*1.00 + 5*-1.00
563/917/ULS/1	1.2	0.57	1.86	0.01	-0.33<<	0.07	1*1.35 + 2*1.50
563/917/ACC/8	-2.33	1.17	1.07	0	-0.06	0.24>>	1*1.00 + 2*0.60 + 6*1.00
563/917/ACC/17	3.36	-0.7	0.56	0	-0.23	-0.19<<	1*1.00 + 6*-1.00
564/919/ULS/1	6.12>>	0.56	-0.03	0	0.03	0.17	1*1.35 + 2*1.50
564/920/ACC/13	-0.64<<	0.85	-0.59	0	-0.08	-0.13	1*1.00 + 4*-1.00
564/919/ACC/1	4.66	1.15>>	1.36	0	-0.5	0.35	1*1.00 + 2*0.60 + 3*1.00
564/920/ACC/2	2.2	-0.84<<	-1.01	0	-0.07	0.02	1*1.00 + 3*1.00
564/919/ACC/7	1.35	0.54	3.43>>	0	-1.3	0.16	1*1.00 + 5*1.00
564/919/ACC/14	4.08	-0.06	-3.46<<	0	1.32	-0.02	1*1.00 + 2*0.60 + 5*-1.00
564/919/ACC/1	4.66	1.15	1.36	0.00>>	-0.5	0.35	1*1.00 + 2*0.60 + 3*1.00
564/919/ACC/11	0.77	-0.67	-1.38	-0.00<<	0.52	-0.21	1*1.00 + 3*-1.00
564/919/ACC/14	4.08	-0.06	-3.46	0	1.32>>	-0.02	1*1.00 + 2*0.60 + 5*-1.00
564/919/ACC/7	1.35	0.54	3.43	0	-1.30<<	0.16	1*1.00 + 5*1.00
564/919/ACC/1	4.66	1.15	1.36	0	-0.5	0.35>>	1*1.00 + 2*0.60 + 3*1.00
564/919/ACC/11	0.77	-0.67	-1.38	0	0.52	-0.21<<	1*1.00 + 3*-1.00
565/921/ACC/6	4.66>>	-0.78	-1.71	-0.01	0	0	1*1.00 + 2*0.60 + 5*1.00
565/921/ACC/15	-3.72<<	0.77	-0.32	-0.01	0	0	1*1.00 + 5*-1.00
565/921/ACC/11	-1.2	1.53>>	-0.44	-0.01	0	0	1*1.00 + 3*-1.00
565/921/ACC/1	2.14	-1.54<<	-1.6	-0.01	0	0	1*1.00 + 2*0.60 + 3*1.00
565/920/ULS/1	1.15	0.54	1.86>>	0.01	-0.34	0.06	1*1.35 + 2*1.50
565/921/ULS/1	1.09	-0.02	-2.36<<	-0.02	0	0	1*1.35 + 2*1.50
565/920/ULS/1	1.15	0.54	1.86	0.01>>	-0.34	0.06	1*1.35 + 2*1.50

565/921/ULS/1	1.09	-0.02	-2.36	-0.02<<	0	0	1*1.35 + 2*1.50
565/920/ACC/17	2.41	-0.95	0.16	0	0.12>>	-0.27	1*1.00 + 6*-1.00
565/920/ACC/8	-1.42	1.4	1.47	0	-0.41<<	0.32	1*1.00 + 2*0.60 + 6*1.00
565/920/ACC/8	-1.42	1.4	1.47	0	-0.41	0.32>>	1*1.00 + 2*0.60 + 6*1.00
565/920/ACC/17	2.41	-0.95	0.16	0	0.12	-0.27<<	1*1.00 + 6*-1.00
566/922/ULS/1	5.95>>	0.26	0.01	0	0	0.11	1*1.35 + 2*1.50
566/923/ACC/13	-1.13<<	0.97	-0.87	0	-0.15	-0.16	1*1.00 + 4*-1.00
566/923/ACC/10	0.2	1.17>>	0.31	0	-0.16	-0.22	1*1.00 + 2*0.60 + 3*-1.00
566/923/ACC/2	2.68	-0.97<<	-1.24	0	-0.16	0.07	1*1.00 + 3*1.00
566/923/ACC/15	1.43	0.62	2.03>>	0	0	-0.13	1*1.00 + 5*-1.00
566/923/ACC/6	1.45	-0.41	-2.97<<	0	-0.32	-0.03	1*1.00 + 2*0.60 + 5*1.00
566/922/ACC/1	5.24	0.63	0.65	0.00>>	-0.32	0.28	1*1.00 + 2*0.60 + 3*1.00
566/922/ACC/11	0.09	-0.41	-0.64	-0.00<<	0.32	-0.19	1*1.00 + 3*-1.00
566/922/ACC/14	3.25	-0.09	-1.68	0	0.85>>	-0.04	1*1.00 + 2*0.60 + 5*-1.00
566/922/ACC/7	2.08	0.31	1.69	0	-0.85<<	0.13	1*1.00 + 5*1.00
566/922/ACC/1	5.24	0.63	0.65	0	-0.32	0.28>>	1*1.00 + 2*0.60 + 3*1.00
566/923/ACC/10	0.2	1.17	0.31	0	-0.16	-0.22<<	1*1.00 + 2*0.60 + 3*-1.00
567/924/ACC/6	5.73>>	-0.71	-1.44	-0.01	0	0	1*1.00 + 2*0.60 + 5*1.00
567/924/ACC/15	-4.80<<	0.86	-0.6	-0.01	0	0	1*1.00 + 5*-1.00
567/924/ACC/10	-1.24	1.57>>	-1.09	-0.02	0	0	1*1.00 + 2*0.60 + 3*-1.00
567/924/ACC/2	2.17	-1.42<<	-0.95	0	0	0	1*1.00 + 3*1.00
567/923/ULS/1	1.11	0.5	1.84>>	0.01	-0.32	0.05	1*1.35 + 2*1.50
567/924/ULS/1	1.08	0.17	-2.36<<	-0.02	0	0	1*1.35 + 2*1.50
567/923/ULS/1	1.11	0.5	1.84	0.01>>	-0.32	0.05	1*1.35 + 2*1.50
567/924/ULS/1	1.08	0.17	-2.36	-0.02<<	0	0	1*1.35 + 2*1.50
567/924/ACC/13	1.61	1.3	-0.6	-0.01	0.00>>	0	1*1.00 + 4*-1.00
567/923/ULS/1	1.11	0.5	1.84	0.01	-0.32<<	0.05	1*1.35 + 2*1.50
567/923/ACC/8	-2.42	1.49	1.2	0	-0.16	0.37>>	1*1.00 + 2*0.60 + 6*1.00
567/923/ACC/17	3.37	-1.08	0.42	0	-0.12	-0.32<<	1*1.00 + 6*-1.00
568/925/ULS/1	5.82>>	0.14	0.03	0	-0.02	0.08	1*1.35 + 2*1.50
568/926/ACC/13	-1.10<<	1.04	-1.32	0	-0.26	-0.19	1*1.00 + 4*-1.00
568/926/ACC/10	-0.26	1.31>>	0.81	0	-0.01	-0.27	1*1.00 + 2*0.60 + 3*-1.00
568/926/ACC/2	2.96	-1.04<<	-1.72	0	-0.29	0.11	1*1.00 + 3*1.00
568/926/ACC/15	0.59	0.74	3.60>>	0	0.43	-0.16	1*1.00 + 5*-1.00
568/926/ACC/6	2.11	-0.47	-4.51<<	0	-0.73	0	1*1.00 + 2*0.60 + 5*1.00
568/926/ACC/6	2.11	-0.47	-4.51	0.00>>	-0.73	0	1*1.00 + 2*0.60 + 5*1.00
568/926/ACC/15	0.59	0.74	3.6	-0.00<<	0.43	-0.16	1*1.00 + 5*-1.00
568/925/ACC/15	1.46	-0.12	-1.2	0	0.67>>	-0.07	1*1.00 + 5*-1.00
568/926/ACC/6	2.11	-0.47	-4.51	0	-0.73<<	0	1*1.00 + 2*0.60 + 5*1.00
568/925/ACC/1	5.42	0.41	0.46	0	-0.26	0.24>>	1*1.00 + 2*0.60 + 3*1.00
568/926/ACC/10	-0.26	1.31	0.81	0	-0.01	-0.27<<	1*1.00 + 2*0.60 + 3*-1.00
569/927/ACC/6	7.68>>	-1.32	-1.06	-0.01	0	0	1*1.00 + 2*0.60 + 5*1.00
569/927/ACC/15	-6.76<<	1.2	-1.02	-0.01	0	0	1*1.00 + 5*-1.00
569/927/ACC/11	-2.45	1.94>>	-0.64	-0.01	0	0	1*1.00 + 3*-1.00

569/927/ACC/1	3.37	-2.07<<	-1.44	-0.01	0	0	1*1.00 + 2*0.60 + 3*1.00
569/926/ULS/1	1.08	0.48	1.82>>	0.01	-0.3	0.04	1*1.35 + 2*1.50
569/927/ULS/1	1.07	-0.14	-2.41<<	-0.02	0	0	1*1.35 + 2*1.50
569/926/ULS/1	1.08	0.48	1.82	0.01>>	-0.3	0.04	1*1.35 + 2*1.50
569/927/ULS/1	1.07	-0.14	-2.41	-0.02<<	0	0	1*1.35 + 2*1.50
569/926/ACC/15	-4.54	1.12	0.27	0	0.36>>	0.35	1*1.00 + 5*-1.00
569/926/ACC/6	5.47	-0.72	1.32	0	-0.62<<	-0.31	1*1.00 + 2*0.60 + 5*1.00
569/926/ACC/8	-4.07	1.52	0.73	0	0.26	0.38>>	1*1.00 + 2*0.60 + 6*1.00
569/926/ACC/17	5	-1.12	0.87	0	-0.53	-0.35<<	1*1.00 + 6*-1.00
570/928/ULS/1	6.46>>	0.81	0.54	0	-0.15	0.24	1*1.35 + 2*1.50
570/929/ACC/13	-1.27<<	0.84	-0.82	0	-0.09	-0.16	1*1.00 + 4*-1.00
570/928/ACC/1	5.9	1.59>>	1.88	0	-0.56	0.47	1*1.00 + 2*0.60 + 3*1.00
570/928/ACC/11	-0.23	-0.90<<	-1.41	0	0.43	-0.27	1*1.00 + 3*-1.00
570/928/ACC/6	3.59	1.13	4.27>>	0.01	-1.28	0.32	1*1.00 + 2*0.60 + 5*1.00
570/928/ACC/15	2.08	-0.44	-3.80<<	-0.01	1.15	-0.12	1*1.00 + 5*-1.00
570/928/ACC/6	3.59	1.13	4.27	0.01>>	-1.28	0.32	1*1.00 + 2*0.60 + 5*1.00
570/928/ACC/15	2.08	-0.44	-3.8	-0.01<<	1.15	-0.12	1*1.00 + 5*-1.00
570/928/ACC/15	2.08	-0.44	-3.8	-0.01	1.15>>	-0.12	1*1.00 + 5*-1.00
570/928/ACC/6	3.59	1.13	4.27	0.01	-1.28<<	0.32	1*1.00 + 2*0.60 + 5*1.00
570/928/ACC/1	5.9	1.59	1.88	0	-0.56	0.47>>	1*1.00 + 2*0.60 + 3*1.00
570/929/ULS/1	3.87	0.67	-0.52	0	-0.06	-0.38<<	1*1.35 + 2*1.50
571/929/ACC/6	4.98>>	0.42	0.18	0.01	0	0	1*1.00 + 2*0.60 + 5*1.00
571/929/ACC/15	-4.54<<	-0.18	0.3	0.01	0	0	1*1.00 + 5*-1.00
571/930/ACC/11	0.45	3.06>>	-0.24	-0.01	0	0	1*1.00 + 3*-1.00
571/930/ACC/1	-0.5	-3.41<<	-1.04	-0.01	0	0	1*1.00 + 2*0.60 + 3*1.00
571/929/ULS/1	0.52	0.29	0.49>>	0.03	0	0	1*1.35 + 2*1.50
571/930/ULS/1	-0.05	-0.43	-1.45<<	-0.03	0	0	1*1.35 + 2*1.50
571/929/ULS/1	0.52	0.29	0.49	0.03>>	0	0	1*1.35 + 2*1.50
571/930/ULS/1	-0.05	-0.43	-1.45	-0.03<<	0	0	1*1.35 + 2*1.50
571/930/ACC/15	1.43	1.08	-0.27	-0.01	0.00>>	0	1*1.00 + 5*-1.00
571/930/ULS/3	-0.05	-0.38	-1.28	-0.03	-0.00<<	0	1*1.00 + 2*1.50
571/930/ACC/5	0.4	-3.15	-0.62	-0.01	0	0.00>>	1*1.00 + 4*1.00
571/930/ACC/12	-0.44	2.79	-0.65	-0.02	0	-0.00<<	1*1.00 + 2*0.60 + 4*-1.00
1123/797/ACC/12	1.01>>	-0.01	1.08	0.01	-0.27	0.11	1*1.00 + 2*0.60 + 4*-1.00
1123/797/ACC/5	-0.69<<	0.06	0.24	0	0.07	-0.04	1*1.00 + 4*1.00
1123/752/ACC/16	0.3	0.58>>	-0.94	0.02	-0.19	-0.11	1*1.00 + 2*0.60 + 6*-1.00
1123/752/ACC/9	0.01	-0.53<<	-0.59	-0.01	-0.14	0.12	1*1.00 + 6*1.00
1123/797/ULS/1	0.36	0.07	1.55>>	0.01	-0.24	0.09	1*1.35 + 2*1.50
1123/752/ULS/1	0.36	0.07	-1.79<<	0.01	-0.38	0.02	1*1.35 + 2*1.50
1123/797/ACC/16	0.47	-0.42	0.88	0.02>>	-0.15	-0.01	1*1.00 + 2*0.60 + 6*-1.00
1123/797/ACC/9	-0.16	0.47	0.45	-0.01<<	-0.05	0.09	1*1.00 + 6*1.00
1123/797/ACC/2	-0.68	-0.24	0.22	0.01	0.08>>	-0.09	1*1.00 + 3*1.00
1123/752/ULS/1	0.36	0.07	-1.79	0.01	-0.38<<	0.02	1*1.35 + 2*1.50
1123/797/ACC/14	0.41	0.55	0.96	0	-0.2	0.17>>	1*1.00 + 2*0.60 + 5*-1.00

1123/752/ACC/13	0.01	0.4	-0.32	0.01	0.02	-0.13<<	1*1.00 + 4*-1.00
1124/752/ACC/10	1.06>>	0.22	1.12	0	-0.3	0.08	1*1.00 + 2*0.60 + 3*-1.00
1124/752/ACC/2	-0.94<<	-0.25	0.23	0	0.06	-0.12	1*1.00 + 3*1.00
1124/2/ACC/17	0.01	0.55>>	-0.51	0	-0.1	-0.14	1*1.00 + 6*-1.00
1124/2/ACC/8	0.1	-0.57<<	-0.99	0	-0.23	0.12	1*1.00 + 2*0.60 + 6*1.00
1124/752/ULS/1	0.13	-0.03	1.57>>	0	-0.27	-0.05	1*1.35 + 2*1.50
1124/2/ULS/1	0.13	-0.03	-1.77<<	0	-0.39	-0.01	1*1.35 + 2*1.50
1124/752/ACC/16	0.21	-0.46	0.89	0.00>>	-0.17	-0.09	1*1.00 + 2*0.60 + 6*-1.00
1124/752/ACC/9	-0.1	0.44	0.45	-0.00<<	-0.07	0.05	1*1.00 + 6*1.00
1124/752/ACC/2	-0.94	-0.25	0.23	0	0.06>>	-0.12	1*1.00 + 3*1.00
1124/2/ULS/1	0.13	-0.03	-1.77	0	-0.39<<	-0.01	1*1.35 + 2*1.50
1124/2/ACC/5	0.07	-0.38	-0.78	0	-0.26	0.13>>	1*1.00 + 4*1.00
1124/2/ACC/12	0.04	0.35	-0.72	0	-0.07	-0.14<<	1*1.00 + 2*0.60 + 4*-1.00
1125/1155/ACC/10	1.20>>	-0.21	1.04	-0.01	-0.11	-0.19	1*1.00 + 2*0.60 + 3*-1.00
1125/1155/ACC/2	-0.68<<	0.17	0.39	-0.01	0.06	0.13	1*1.00 + 3*1.00
1125/1155/ACC/9	0.05	0.69>>	0.48	0	0	0.14	1*1.00 + 6*1.00
1125/1155/ACC/16	0.47	-0.72<<	0.95	-0.01	-0.06	-0.21	1*1.00 + 2*0.60 + 6*-1.00
1125/1155/ULS/1	0.6	-0.04	1.69>>	-0.02	-0.06	-0.08	1*1.35 + 2*1.50
1125/1156/ULS/1	0.6	-0.04	-2.36<<	-0.02	-0.45	-0.03	1*1.35 + 2*1.50
1125/1155/ACC/9	0.05	0.69	0.48	-0.00>>	0	0.14	1*1.00 + 6*1.00
1125/1155/ULS/1	0.6	-0.04	1.69	-0.02<<	-0.06	-0.08	1*1.35 + 2*1.50
1125/1155/ACC/2	-0.68	0.17	0.39	-0.01	0.06>>	0.13	1*1.00 + 3*1.00
1125/1156/ULS/1	0.6	-0.04	-2.36	-0.02	-0.45<<	-0.03	1*1.35 + 2*1.50
1125/1155/ACC/5	-0.61	0.53	0.4	0	0.06	0.19>>	1*1.00 + 4*1.00
1125/1155/ACC/12	1.13	-0.57	1.04	-0.01	-0.11	-0.26<<	1*1.00 + 2*0.60 + 4*-1.00
1126/1156/ACC/10	1.30>>	-0.17	1.18	0	-0.29	-0.12	1*1.00 + 2*0.60 + 3*-1.00
1126/1156/ACC/2	-0.91<<	0.2	0.5	0	-0.08	0.17	1*1.00 + 3*1.00
1126/1156/ACC/8	0.08	0.71>>	1.04	0	-0.22	0.19	1*1.00 + 2*0.60 + 6*1.00
1126/1156/ACC/17	0.3	-0.68<<	0.64	0	-0.15	-0.15	1*1.00 + 6*-1.00
1126/1156/ULS/1	0.45	0.04	1.98>>	-0.01	-0.44	0.06	1*1.35 + 2*1.50
1126/964/ULS/1	0.45	0.04	-2.06<<	-0.01	-0.48	0.01	1*1.35 + 2*1.50
1126/1156/ACC/15	0.59	0.48	0.64	-0.00>>	-0.15	0.07	1*1.00 + 5*-1.00
1126/1156/ULS/1	0.45	0.04	1.98	-0.01<<	-0.44	0.06	1*1.35 + 2*1.50
1126/1156/ACC/5	-0.83	0.56	0.5	0	-0.08>>	0.23	1*1.00 + 4*1.00
1126/964/ULS/1	0.45	0.04	-2.06	-0.01	-0.48<<	0.01	1*1.35 + 2*1.50
1126/1156/ACC/4	-0.72	0.57	0.97	0	-0.18	0.24>>	1*1.00 + 2*0.60 + 4*1.00
1126/1156/ACC/13	1.1	-0.53	0.71	0	-0.19	-0.20<<	1*1.00 + 4*-1.00
1127/755/ACC/5	0.53>>	-0.38	-0.59	0	-0.13	0.14	1*1.00 + 4*1.00
1127/755/ACC/12	-0.54<<	0.42	-0.95	0.01	-0.18	-0.13	1*1.00 + 2*0.60 + 4*-1.00
1127/800/ACC/14	0.27	0.62>>	0.89	-0.01	-0.15	0.2	1*1.00 + 2*0.60 + 5*-1.00
1127/800/ACC/7	-0.28	-0.57<<	0.42	0.02	-0.03	-0.14	1*1.00 + 5*1.00
1127/800/ULS/1	-0.02	0.05	1.54>>	0.02	-0.21	0.08	1*1.35 + 2*1.50
1127/755/ULS/1	-0.02	0.05	-1.80<<	0.02	-0.36	0.02	1*1.35 + 2*1.50
1127/800/ACC/16	-0.02	-0.47	0.81	0.02>>	-0.1	-0.05	1*1.00 + 2*0.60 + 6*-1.00

1127/800/ACC/9	0.01	0.52	0.51	-0.01<<	-0.08	0.12	1*1.00 + 6*1.00
1127/800/ACC/2	-0.49	-0.29	0.42	0.01	-0.03>>	-0.13	1*1.00 + 3*1.00
1127/755/ULS/1	-0.02	0.05	-1.8	0.02	-0.36<<	0.02	1*1.35 + 2*1.50
1127/800/ACC/14	0.27	0.62	0.89	-0.01	-0.15	0.20>>	1*1.00 + 2*0.60 + 5*-1.00
1127/800/ACC/7	-0.28	-0.57	0.42	0.02	-0.03	-0.14<<	1*1.00 + 5*1.00
1128/755/ACC/15	0.98>>	0.52	0.56	0	-0.13	0.11	1*1.00 + 5*-1.00
1128/755/ACC/6	-1.14<<	-0.54	0.81	0	-0.13	-0.15	1*1.00 + 2*0.60 + 5*1.00
1128/5/ACC/17	-0.86	0.55>>	-0.57	0	-0.14	-0.13	1*1.00 + 6*-1.00
1128/5/ACC/8	0.7	-0.57<<	-0.92	0	-0.19	0.12	1*1.00 + 2*0.60 + 6*1.00
1128/755/ULS/1	-0.19	-0.03	1.60>>	0	-0.3	-0.04	1*1.35 + 2*1.50
1128/5/ULS/1	-0.19	-0.03	-1.74<<	0	-0.38	-0.01	1*1.35 + 2*1.50
1128/755/ACC/6	-1.14	-0.54	0.81	0.00>>	-0.13	-0.15	1*1.00 + 2*0.60 + 5*1.00
1128/755/ACC/15	0.98	0.52	0.56	-0.00<<	-0.13	0.11	1*1.00 + 5*-1.00
1128/755/ACC/2	-0.97	-0.29	0.44	0	-0.06>>	-0.14	1*1.00 + 3*1.00
1128/5/ULS/1	-0.19	-0.03	-1.74	0	-0.38<<	-0.01	1*1.35 + 2*1.50
1128/5/ACC/5	0.47	-0.41	-0.57	0	-0.14	0.15>>	1*1.00 + 4*1.00
1128/5/ACC/12	-0.63	0.39	-0.91	0	-0.19	-0.16<<	1*1.00 + 2*0.60 + 4*-1.00
1129/1157/ACC/11	0.95>>	-0.14	0.64	0	-0.09	-0.13	1*1.00 + 3*-1.00
1129/1157/ACC/1	-0.98<<	0.12	0.76	-0.01	0.08	0.09	1*1.00 + 2*0.60 + 3*1.00
1129/1157/ACC/9	-0.03	0.72>>	0.49	0	0.01	0.16	1*1.00 + 6*1.00
1129/1157/ACC/16	-0.01	-0.73<<	0.91	-0.02	-0.02	-0.2	1*1.00 + 2*0.60 + 6*-1.00
1129/1157/ULS/1	-0.05	-0.02	1.65>>	-0.02	-0.01	-0.05	1*1.35 + 2*1.50
1129/1158/ULS/1	-0.05	-0.02	-2.39<<	-0.02	-0.44	-0.02	1*1.35 + 2*1.50
1129/1157/ACC/9	-0.03	0.72	0.49	0.00>>	0.01	0.16	1*1.00 + 6*1.00
1129/1157/ULS/1	-0.05	-0.02	1.65	-0.02<<	-0.01	-0.05	1*1.35 + 2*1.50
1129/1157/ACC/2	-0.97	0.13	0.38	-0.01	0.08>>	0.1	1*1.00 + 3*1.00
1129/1158/ULS/1	-0.05	-0.02	-2.39	-0.02	-0.44<<	-0.02	1*1.35 + 2*1.50
1129/1157/ACC/5	-0.81	0.51	0.39	0	0.07	0.18>>	1*1.00 + 4*1.00
1129/1157/ACC/12	0.78	-0.53	1.01	-0.01	-0.08	-0.22<<	1*1.00 + 2*0.60 + 4*-1.00
1130/1158/ACC/10	1.29>>	-0.13	1.19	-0.01	-0.31	-0.1	1*1.00 + 2*0.60 + 3*-1.00
1130/1158/ACC/2	-1.04<<	0.15	0.51	0	-0.09	0.13	1*1.00 + 3*1.00
1130/1158/ACC/8	0.19	0.69>>	1.05	0	-0.24	0.18	1*1.00 + 2*0.60 + 6*1.00
1130/1158/ACC/17	0.06	-0.67<<	0.65	-0.01	-0.16	-0.14	1*1.00 + 6*-1.00
1130/1158/ULS/1	0.3	0.03	2.01>>	-0.01	-0.47	0.04	1*1.35 + 2*1.50
1130/974/ULS/1	0.3	0.03	-2.04<<	-0.01	-0.48	0.01	1*1.35 + 2*1.50
1130/1158/ACC/15	0.75	0.49	0.65	-0.00>>	-0.16	0.07	1*1.00 + 5*-1.00
1130/1158/ULS/1	0.3	0.03	2.01	-0.01<<	-0.47	0.04	1*1.35 + 2*1.50
1130/974/ACC/13	-0.12	0.02	-0.52	0	-0.09>>	0.09	1*1.00 + 4*-1.00
1130/974/ULS/1	0.3	0.03	-2.04	-0.01	-0.48<<	0.01	1*1.35 + 2*1.50
1130/1158/ACC/4	-0.75	0.51	0.98	-0.01	-0.2	0.21>>	1*1.00 + 2*0.60 + 4*1.00
1130/1158/ACC/13	1.01	-0.49	0.72	0	-0.2	-0.18<<	1*1.00 + 4*-1.00
1131/758/ACC/5	0.64>>	-0.38	-0.51	0	-0.08	0.15	1*1.00 + 4*1.00
1131/758/ACC/12	-0.78<<	0.42	-1.06	0.01	-0.24	-0.13	1*1.00 + 2*0.60 + 4*-1.00
1131/803/ACC/14	0.21	0.67>>	0.86	0	-0.12	0.23	1*1.00 + 2*0.60 + 5*-1.00

1131/803/ACC/7	-0.35	-0.63<<	0.43	0.02	-0.03	-0.17	1*1.00 + 5*1.00
1131/803/ULS/1	-0.17	0.05	1.51>>	0.02	-0.18	0.07	1*1.35 + 2*1.50
1131/758/ULS/1	-0.17	0.05	-1.84<<	0.02	-0.37	0.02	1*1.35 + 2*1.50
1131/803/ACC/16	-0.21	-0.52	0.75	0.02>>	-0.06	-0.08	1*1.00 + 2*0.60 + 6*-1.00
1131/803/ACC/9	0.07	0.56	0.54	-0.01<<	-0.1	0.14	1*1.00 + 6*1.00
1131/803/ACC/17	-0.17	-0.53	0.4	0.02	-0.01>>	-0.09	1*1.00 + 6*-1.00
1131/758/ULS/1	-0.17	0.05	-1.84	0.02	-0.37<<	0.02	1*1.35 + 2*1.50
1131/803/ACC/14	0.21	0.67	0.86	0	-0.12	0.23>>	1*1.00 + 2*0.60 + 5*-1.00
1131/803/ACC/7	-0.35	-0.63	0.43	0.02	-0.03	-0.17<<	1*1.00 + 5*1.00
1132/758/ACC/15	1.17>>	0.53	0.53	0	-0.12	0.12	1*1.00 + 5*-1.00
1132/758/ACC/6	-1.41<<	-0.56	0.83	0	-0.15	-0.16	1*1.00 + 2*0.60 + 5*1.00
1132/8/ACC/17	-1.23	0.55>>	-0.6	0	-0.16	-0.13	1*1.00 + 6*-1.00
1132/8/ACC/8	0.99	-0.57<<	-0.89	0	-0.18	0.12	1*1.00 + 2*0.60 + 6*1.00
1132/758/ULS/1	-0.28	-0.03	1.60>>	0	-0.31	-0.04	1*1.35 + 2*1.50
1132/8/ULS/1	-0.28	-0.03	-1.74<<	0	-0.39	-0.01	1*1.35 + 2*1.50
1132/758/ACC/7	-1.34	-0.55	0.46	0.00>>	-0.07	-0.15	1*1.00 + 5*1.00
1132/758/ACC/14	1.1	0.53	0.91	-0.00<<	-0.19	0.11	1*1.00 + 2*0.60 + 5*-1.00
1132/758/ACC/17	-1.06	-0.45	0.44	0	-0.06>>	-0.08	1*1.00 + 6*-1.00
1132/8/ULS/1	-0.28	-0.03	-1.74	0	-0.39<<	-0.01	1*1.35 + 2*1.50
1132/8/ACC/5	0.72	-0.43	-0.49	0	-0.09	0.16>>	1*1.00 + 4*1.00
1132/8/ACC/12	-0.96	0.41	-1	0	-0.24	-0.17<<	1*1.00 + 2*0.60 + 4*-1.00
1133/1159/ACC/11	0.84>>	-0.1	0.63	0	-0.08	-0.11	1*1.00 + 3*-1.00
1133/1159/ACC/1	-1.20<<	0.09	0.75	-0.01	0.1	0.08	1*1.00 + 2*0.60 + 3*1.00
1133/1159/ACC/9	-0.03	0.75>>	0.49	0	0.01	0.18	1*1.00 + 6*1.00
1133/1159/ACC/16	-0.32	-0.75<<	0.89	-0.01	0.01	-0.21	1*1.00 + 2*0.60 + 6*-1.00
1133/1159/ULS/1	-0.42	-0.01	1.63>>	-0.02	0.02	-0.03	1*1.35 + 2*1.50
1133/1160/ULS/1	-0.42	-0.01	-2.42<<	-0.02	-0.44	-0.02	1*1.35 + 2*1.50
1133/1159/ACC/9	-0.03	0.75	0.49	-0.00>>	0.01	0.18	1*1.00 + 6*1.00
1133/1159/ULS/1	-0.42	-0.01	1.63	-0.02<<	0.02	-0.03	1*1.35 + 2*1.50
1133/1159/ACC/1	-1.2	0.09	0.75	-0.01	0.10>>	0.08	1*1.00 + 2*0.60 + 3*1.00
1133/1160/ULS/1	-0.42	-0.01	-2.42	-0.02	-0.44<<	-0.02	1*1.35 + 2*1.50
1133/1159/ACC/9	-0.03	0.75	0.49	0	0.01	0.18>>	1*1.00 + 6*1.00
1133/1159/ACC/16	-0.32	-0.75	0.89	-0.01	0.01	-0.21<<	1*1.00 + 2*0.60 + 6*-1.00
1134/1160/ACC/10	1.23>>	-0.1	1.19	-0.01	-0.32	-0.09	1*1.00 + 2*0.60 + 3*-1.00
1134/1160/ACC/2	-1.08<<	0.12	0.52	0	-0.09	0.11	1*1.00 + 3*1.00
1134/1160/ACC/8	0.28	0.68>>	1.06	0	-0.25	0.17	1*1.00 + 2*0.60 + 6*1.00
1134/1160/ACC/17	-0.14	-0.66<<	0.65	-0.01	-0.16	-0.14	1*1.00 + 6*-1.00
1134/1160/ULS/1	0.18	0.02	2.02>>	-0.01	-0.48	0.03	1*1.35 + 2*1.50
1134/994/ULS/1	0.18	0.02	-2.03<<	-0.01	-0.49	0	1*1.35 + 2*1.50
1134/1160/ACC/15	0.84	0.5	0.65	-0.00>>	-0.17	0.08	1*1.00 + 5*-1.00
1134/1160/ULS/1	0.18	0.02	2.02	-0.01<<	-0.48	0.03	1*1.35 + 2*1.50
1134/994/ACC/11	-0.04	-0.31	-0.52	0	-0.09>>	0.15	1*1.00 + 3*-1.00
1134/994/ULS/1	0.18	0.02	-2.03	-0.01	-0.49<<	0	1*1.35 + 2*1.50
1134/1160/ACC/4	-0.74	0.48	0.99	-0.01	-0.21	0.19>>	1*1.00 + 2*0.60 + 4*1.00

1134/1160/ACC/13	0.88	-0.46	0.72	0	-0.2	-0.16<<	1*1.00 + 4*-1.00
1135/761/ACC/5	0.72>>	-0.38	-0.44	0	-0.04	0.15	1*1.00 + 4*1.00
1135/761/ACC/12	-0.94<<	0.42	-1.14	0.01	-0.28	-0.13	1*1.00 + 2*0.60 + 4*-1.00
1135/806/ACC/14	0.09	0.69>>	0.82	0	-0.1	0.24	1*1.00 + 2*0.60 + 5*-1.00
1135/806/ACC/7	-0.3	-0.65<<	0.45	0.01	-0.04	-0.18	1*1.00 + 5*1.00
1135/806/ULS/1	-0.25	0.04	1.49>>	0.02	-0.16	0.07	1*1.35 + 2*1.50
1135/761/ULS/1	-0.25	0.04	-1.85<<	0.02	-0.37	0.02	1*1.35 + 2*1.50
1135/806/ULS/1	-0.25	0.04	1.49	0.02>>	-0.16	0.07	1*1.35 + 2*1.50
1135/806/ACC/9	0.04	0.58	0.55	-0.00<<	-0.1	0.15	1*1.00 + 6*1.00
1135/806/ACC/13	0.05	-0.01	0.33	0.01	0.03>>	0.1	1*1.00 + 4*-1.00
1135/761/ULS/1	-0.25	0.04	-1.85	0.02	-0.37<<	0.02	1*1.35 + 2*1.50
1135/806/ACC/14	0.09	0.69	0.82	0	-0.1	0.24>>	1*1.00 + 2*0.60 + 5*-1.00
1135/806/ACC/7	-0.3	-0.65	0.45	0.01	-0.04	-0.18<<	1*1.00 + 5*1.00
1136/11/ACC/9	1.05>>	-0.56	-0.48	0	-0.09	0.13	1*1.00 + 6*1.00
1136/11/ACC/16	-1.31<<	0.54	-1.01	0	-0.25	-0.13	1*1.00 + 2*0.60 + 6*-1.00
1136/11/ACC/17	-1.24	0.55>>	-0.61	0	-0.16	-0.13	1*1.00 + 6*-1.00
1136/11/ACC/8	0.98	-0.57<<	-0.88	0	-0.18	0.12	1*1.00 + 2*0.60 + 6*1.00
1136/761/ULS/1	-0.3	-0.03	1.60>>	0	-0.31	-0.04	1*1.35 + 2*1.50
1136/11/ULS/1	-0.3	-0.03	-1.75<<	0	-0.4	-0.01	1*1.35 + 2*1.50
1136/761/ACC/7	-1.22	-0.56	0.49	0.00>>	-0.09	-0.15	1*1.00 + 5*1.00
1136/761/ACC/14	0.96	0.54	0.88	-0.00<<	-0.17	0.12	1*1.00 + 2*0.60 + 5*-1.00
1136/761/ACC/13	-0.18	0.01	0.39	0	-0.04>>	0.08	1*1.00 + 4*-1.00
1136/11/ULS/1	-0.3	-0.03	-1.75	0	-0.40<<	-0.01	1*1.35 + 2*1.50
1136/11/ACC/5	0.91	-0.45	-0.44	0	-0.06	0.17>>	1*1.00 + 4*1.00
1136/11/ACC/12	-1.17	0.43	-1.05	0	-0.27	-0.18<<	1*1.00 + 2*0.60 + 4*-1.00
1137/1161/ACC/11	0.76>>	-0.07	0.62	0	-0.07	-0.09	1*1.00 + 3*-1.00
1137/1161/ACC/1	-1.30<<	0.08	0.75	-0.01	0.1	0.07	1*1.00 + 2*0.60 + 3*1.00
1137/1161/ACC/8	-0.18	0.77>>	0.87	-0.01	0.02	0.19	1*1.00 + 2*0.60 + 6*1.00
1137/1161/ACC/17	-0.36	-0.76<<	0.49	-0.01	0.02	-0.2	1*1.00 + 6*-1.00
1137/1161/ULS/1	-0.65	0.01	1.61>>	-0.02	0.04	-0.02	1*1.35 + 2*1.50
1137/1162/ULS/1	-0.65	0.01	-2.43<<	-0.02	-0.43	-0.03	1*1.35 + 2*1.50
1137/1161/ACC/9	-0.03	0.77	0.5	-0.00>>	0.01	0.19	1*1.00 + 6*1.00
1137/1161/ULS/1	-0.65	0.01	1.61	-0.02<<	0.04	-0.02	1*1.35 + 2*1.50
1137/1161/ACC/1	-1.3	0.08	0.75	-0.01	0.10>>	0.07	1*1.00 + 2*0.60 + 3*1.00
1137/1162/ULS/1	-0.65	0.01	-2.43	-0.02	-0.43<<	-0.03	1*1.35 + 2*1.50
1137/1161/ACC/9	-0.03	0.77	0.5	0	0.01	0.19>>	1*1.00 + 6*1.00
1137/1161/ACC/16	-0.51	-0.76	0.87	-0.01	0.03	-0.21<<	1*1.00 + 2*0.60 + 6*-1.00
1138/1162/ACC/10	1.16>>	-0.08	1.2	-0.01	-0.32	-0.08	1*1.00 + 2*0.60 + 3*-1.00
1138/1162/ACC/2	-1.09<<	0.1	0.52	0	-0.1	0.1	1*1.00 + 3*1.00
1138/1162/ACC/8	0.32	0.68>>	1.07	-0.01	-0.25	0.16	1*1.00 + 2*0.60 + 6*1.00
1138/1162/ACC/17	-0.25	-0.66<<	0.65	0	-0.17	-0.14	1*1.00 + 6*-1.00
1138/1162/ULS/1	0.08	0.02	2.03>>	-0.01	-0.49	0.03	1*1.35 + 2*1.50
1138/1004/ULS/1	0.08	0.02	-2.02<<	-0.01	-0.49	0	1*1.35 + 2*1.50
1138/1162/ACC/15	0.88	0.51	0.66	-0.00>>	-0.17	0.08	1*1.00 + 5*-1.00

1138/1162/ULS/1	0.08	0.02	2.03	-0.01<<	-0.49	0.03	1*1.35 + 2*1.50
1138/1004/ACC/11	-0.09	-0.3	-0.52	0	-0.09>>	0.14	1*1.00 + 3*-1.00
1138/1162/ULS/1	0.08	0.02	2.03	-0.01	-0.49<<	0.03	1*1.35 + 2*1.50
1138/1162/ACC/4	-0.73	0.47	1	-0.01	-0.21	0.17>>	1*1.00 + 2*0.60 + 4*1.00
1138/1162/ACC/13	0.79	-0.45	0.72	0	-0.21	-0.15<<	1*1.00 + 4*-1.00
1139/764/ACC/2	0.78>>	-0.06	-0.42	0	-0.03	0.08	1*1.00 + 3*1.00
1139/764/ACC/10	-1.06<<	0.1	-1.17	0.01	-0.29	-0.07	1*1.00 + 2*0.60 + 3*-1.00
1139/809/ACC/14	-0.08	0.64>>	0.79	0.01	-0.07	0.21	1*1.00 + 2*0.60 + 5*-1.00
1139/809/ACC/7	-0.2	-0.60<<	0.48	0	-0.06	-0.15	1*1.00 + 5*1.00
1139/809/ULS/1	-0.33	0.04	1.48>>	0.02	-0.15	0.07	1*1.35 + 2*1.50
1139/764/ULS/1	-0.33	0.04	-1.86<<	0.02	-0.37	0.02	1*1.35 + 2*1.50
1139/809/ULS/1	-0.33	0.04	1.48	0.02>>	-0.15	0.07	1*1.35 + 2*1.50
1139/809/ACC/17	-0.14	-0.56	0.37	0.00<<	0.01	-0.12	1*1.00 + 6*-1.00
1139/809/ACC/13	-0.02	-0.11	0.28	0	0.06>>	0.04	1*1.00 + 4*-1.00
1139/764/ULS/1	-0.33	0.04	-1.86	0.02	-0.37<<	0.02	1*1.35 + 2*1.50
1139/809/ACC/14	-0.08	0.64	0.79	0.01	-0.07	0.21>>	1*1.00 + 2*0.60 + 5*-1.00
1139/809/ACC/7	-0.2	-0.6	0.48	0	-0.06	-0.15<<	1*1.00 + 5*1.00
1140/14/ACC/5	0.96>>	-0.36	-0.41	0	-0.04	0.12	1*1.00 + 4*1.00
1140/14/ACC/12	-1.21<<	0.34	-1.09	0	-0.3	-0.13	1*1.00 + 2*0.60 + 4*-1.00
1140/14/ACC/17	-0.93	0.52>>	-0.6	0	-0.15	-0.12	1*1.00 + 6*-1.00
1140/14/ACC/8	0.68	-0.55<<	-0.89	0	-0.19	0.11	1*1.00 + 2*0.60 + 6*1.00
1140/764/ULS/1	-0.29	-0.03	1.60>>	0	-0.31	-0.04	1*1.35 + 2*1.50
1140/14/ULS/1	-0.29	-0.03	-1.75<<	0	-0.4	-0.01	1*1.35 + 2*1.50
1140/764/ACC/9	0.58	0.46	0.55	0.00>>	-0.13	0.06	1*1.00 + 6*1.00
1140/764/ACC/16	-0.83	-0.48	0.81	-0.00<<	-0.13	-0.1	1*1.00 + 2*0.60 + 6*-1.00
1140/764/ACC/13	-0.22	-0.07	0.36	0	-0.02>>	0.03	1*1.00 + 4*-1.00
1140/14/ULS/1	-0.29	-0.03	-1.75	0	-0.40<<	-0.01	1*1.35 + 2*1.50
1140/14/ACC/5	0.96	-0.36	-0.41	0	-0.04	0.12>>	1*1.00 + 4*1.00
1140/764/ACC/6	-0.88	-0.54	0.89	0	-0.18	-0.15<<	1*1.00 + 2*0.60 + 5*1.00
1141/1163/ACC/11	0.94>>	-0.21	0.64	0	-0.09	-0.17	1*1.00 + 3*-1.00
1141/1163/ACC/1	-1.09<<	0.19	0.75	-0.01	0.09	0.14	1*1.00 + 2*0.60 + 3*1.00
1141/1163/ACC/9	0.09	0.78>>	0.5	-0.01	0	0.2	1*1.00 + 6*1.00
1141/1163/ACC/16	-0.24	-0.80<<	0.89	-0.01	0	-0.24	1*1.00 + 2*0.60 + 6*-1.00
1141/1163/ULS/1	-0.19	-0.02	1.64>>	-0.02	0	-0.05	1*1.35 + 2*1.50
1141/1164/ULS/1	-0.19	-0.02	-2.40<<	-0.02	-0.44	-0.02	1*1.35 + 2*1.50
1141/1163/ACC/17	-0.19	-0.79	0.5	-0.00>>	0	-0.23	1*1.00 + 6*-1.00
1141/1163/ULS/1	-0.19	-0.02	1.64	-0.02<<	0	-0.05	1*1.35 + 2*1.50
1141/1163/ACC/1	-1.09	0.19	0.75	-0.01	0.09>>	0.14	1*1.00 + 2*0.60 + 3*1.00
1141/1164/ULS/1	-0.19	-0.02	-2.4	-0.02	-0.44<<	-0.02	1*1.35 + 2*1.50
1141/1163/ACC/5	-0.8	0.6	0.39	-0.01	0.07	0.24>>	1*1.00 + 4*1.00
1141/1163/ACC/12	0.65	-0.62	1	-0.01	-0.07	-0.28<<	1*1.00 + 2*0.60 + 4*-1.00
1142/1164/ACC/10	1.34>>	-0.19	1.19	-0.01	-0.31	-0.13	1*1.00 + 2*0.60 + 3*-1.00
1142/1164/ACC/2	-1.12<<	0.21	0.51	0	-0.09	0.16	1*1.00 + 3*1.00
1142/1164/ACC/8	0.49	0.70>>	1.07	-0.01	-0.25	0.18	1*1.00 + 2*0.60 + 6*1.00

1142/1164/ACC/17	-0.27	-0.69<<	0.63	0	-0.16	-0.15	1*1.00 + 6*-1.00
1142/1164/ULS/1	0.26	0.02	2.01>>	-0.01	-0.47	0.03	1*1.35 + 2*1.50
1142/1006/ULS/1	0.26	0.02	-2.03<<	-0.01	-0.48	0.01	1*1.35 + 2*1.50
1142/1164/ACC/17	-0.27	-0.69	0.63	-0.00>>	-0.16	-0.15	1*1.00 + 6*-1.00
1142/1164/ULS/1	0.26	0.02	2.01	-0.01<<	-0.47	0.03	1*1.35 + 2*1.50
1142/1006/ACC/11	0.05	-0.4	-0.52	0	-0.08>>	0.2	1*1.00 + 3*-1.00
1142/1006/ULS/1	0.26	0.02	-2.03	-0.01	-0.48<<	0.01	1*1.35 + 2*1.50
1142/1164/ACC/4	-0.66	0.57	0.99	-0.01	-0.2	0.23>>	1*1.00 + 2*0.60 + 4*1.00
1142/1164/ACC/13	0.87	-0.55	0.71	0	-0.2	-0.21<<	1*1.00 + 4*-1.00
1143/767/ACC/5	0.70>>	-0.37	-0.47	0	-0.06	0.14	1*1.00 + 4*1.00
1143/767/ACC/12	-0.86<<	0.41	-1.1	0.01	-0.26	-0.12	1*1.00 + 2*0.60 + 4*-1.00
1143/812/ACC/14	0.22	0.71>>	0.83	0	-0.1	0.25	1*1.00 + 2*0.60 + 5*-1.00
1143/812/ACC/7	-0.38	-0.67<<	0.45	0.01	-0.04	-0.19	1*1.00 + 5*1.00
1143/812/ULS/1	-0.19	0.05	1.50>>	0.02	-0.17	0.07	1*1.35 + 2*1.50
1143/767/ULS/1	-0.19	0.05	-1.84<<	0.02	-0.37	0.02	1*1.35 + 2*1.50
1143/812/ULS/1	-0.19	0.05	1.5	0.02>>	-0.17	0.07	1*1.35 + 2*1.50
1143/812/ACC/9	0.12	0.6	0.54	-0.00<<	-0.1	0.16	1*1.00 + 6*1.00
1143/812/ACC/13	0.11	-0.03	0.37	0.01	0.01>>	0.09	1*1.00 + 4*-1.00
1143/767/ULS/1	-0.19	0.05	-1.84	0.02	-0.37<<	0.02	1*1.35 + 2*1.50
1143/812/ACC/14	0.22	0.71	0.83	0	-0.1	0.25>>	1*1.00 + 2*0.60 + 5*-1.00
1143/812/ACC/7	-0.38	-0.67	0.45	0.01	-0.04	-0.19<<	1*1.00 + 5*1.00
1144/767/ACC/15	1.37>>	0.55	0.51	0	-0.1	0.13	1*1.00 + 5*-1.00
1144/767/ACC/6	-1.62<<	-0.57	0.86	0	-0.16	-0.16	1*1.00 + 2*0.60 + 5*1.00
1144/767/ACC/15	1.37	0.55>>	0.51	0	-0.1	0.13	1*1.00 + 5*-1.00
1144/767/ACC/6	-1.62	-0.57<<	0.86	0	-0.16	-0.16	1*1.00 + 2*0.60 + 5*1.00
1144/767/ULS/1	-0.29	-0.03	1.60>>	0	-0.31	-0.04	1*1.35 + 2*1.50
1144/17/ULS/1	-0.29	-0.03	-1.74<<	0	-0.39	-0.01	1*1.35 + 2*1.50
1144/767/ACC/7	-1.55	-0.56	0.49	0.00>>	-0.09	-0.15	1*1.00 + 5*1.00
1144/767/ACC/14	1.3	0.54	0.88	-0.00<<	-0.17	0.12	1*1.00 + 2*0.60 + 5*-1.00
1144/767/ACC/13	-0.15	0	0.42	0	-0.05>>	0.08	1*1.00 + 4*-1.00
1144/17/ULS/1	-0.29	-0.03	-1.74	0	-0.39<<	-0.01	1*1.35 + 2*1.50
1144/17/ACC/5	0.89	-0.44	-0.46	0	-0.08	0.17>>	1*1.00 + 4*1.00
1144/17/ACC/12	-1.14	0.42	-1.03	0	-0.26	-0.17<<	1*1.00 + 2*0.60 + 4*-1.00
1145/1165/ACC/11	0.83>>	-0.08	0.63	0	-0.08	-0.1	1*1.00 + 3*-1.00
1145/1165/ACC/1	-1.25<<	0.08	0.75	-0.01	0.1	0.07	1*1.00 + 2*0.60 + 3*1.00
1145/1165/ACC/9	0.04	0.78>>	0.5	0	0	0.2	1*1.00 + 6*1.00
1145/1165/ACC/16	-0.46	-0.78<<	0.87	-0.01	0.02	-0.22	1*1.00 + 2*0.60 + 6*-1.00
1145/1165/ULS/1	-0.51	0	1.62>>	-0.02	0.03	-0.03	1*1.35 + 2*1.50
1145/1166/ULS/1	-0.51	0	-2.42<<	-0.02	-0.44	-0.02	1*1.35 + 2*1.50
1145/1165/ACC/9	0.04	0.78	0.5	-0.00>>	0	0.2	1*1.00 + 6*1.00
1145/1165/ULS/1	-0.51	0	1.62	-0.02<<	0.03	-0.03	1*1.35 + 2*1.50
1145/1165/ACC/1	-1.25	0.08	0.75	-0.01	0.10>>	0.07	1*1.00 + 2*0.60 + 3*1.00
1145/1166/ULS/1	-0.51	0	-2.42	-0.02	-0.44<<	-0.02	1*1.35 + 2*1.50
1145/1165/ACC/9	0.04	0.78	0.5	0	0	0.20>>	1*1.00 + 6*1.00

1145/1165/ACC/16	-0.46	-0.78	0.87	-0.01	0.02	-0.22<<	1*1.00 + 2*0.60 + 6*-1.00
1146/1166/ACC/10	1.24>>	-0.09	1.2	-0.01	-0.32	-0.08	1*1.00 + 2*0.60 + 3*-1.00
1146/1166/ACC/2	-1.12<<	0.11	0.52	0	-0.09	0.1	1*1.00 + 3*1.00
1146/1166/ACC/8	0.45	0.68>>	1.07	-0.01	-0.25	0.16	1*1.00 + 2*0.60 + 6*1.00
1146/1166/ACC/17	-0.33	-0.66<<	0.64	0	-0.16	-0.14	1*1.00 + 6*-1.00
1146/1166/ULS/1	0.14	0.02	2.02>>	-0.01	-0.49	0.03	1*1.35 + 2*1.50
1146/1054/ULS/1	0.14	0.02	-2.02<<	-0.01	-0.49	0	1*1.35 + 2*1.50
1146/1166/ACC/15	1	0.5	0.66	-0.00>>	-0.17	0.08	1*1.00 + 5*-1.00
1146/1166/ULS/1	0.14	0.02	2.02	-0.01<<	-0.49	0.03	1*1.35 + 2*1.50
1146/1054/ACC/11	-0.02	-0.3	-0.52	0	-0.09>>	0.15	1*1.00 + 3*-1.00
1146/1054/ULS/1	0.14	0.02	-2.02	-0.01	-0.49<<	0	1*1.35 + 2*1.50
1146/1166/ACC/4	-0.68	0.47	1	-0.01	-0.21	0.18>>	1*1.00 + 2*0.60 + 4*1.00
1146/1166/ACC/13	0.79	-0.46	0.72	0	-0.2	-0.16<<	1*1.00 + 4*-1.00
1147/770/ACC/5	0.75>>	-0.39	-0.43	0.01	-0.04	0.15	1*1.00 + 4*1.00
1147/770/ACC/12	-0.98<<	0.42	-1.16	0.01	-0.28	-0.13	1*1.00 + 2*0.60 + 4*-1.00
1147/815/ACC/14	0.04	0.70>>	0.8	0.01	-0.08	0.25	1*1.00 + 2*0.60 + 5*-1.00
1147/815/ACC/7	-0.28	-0.67<<	0.47	0	-0.05	-0.19	1*1.00 + 5*1.00
1147/815/ULS/1	-0.28	0.04	1.48>>	0.02	-0.16	0.07	1*1.35 + 2*1.50
1147/770/ULS/1	-0.28	0.04	-1.86<<	0.02	-0.37	0.02	1*1.35 + 2*1.50
1147/815/ULS/1	-0.28	0.04	1.48	0.02>>	-0.16	0.07	1*1.35 + 2*1.50
1147/815/ACC/17	-0.19	-0.56	0.38	0.00<<	0	-0.11	1*1.00 + 6*-1.00
1147/815/ACC/13	0.01	-0.01	0.32	0	0.04>>	0.1	1*1.00 + 4*-1.00
1147/770/ULS/1	-0.28	0.04	-1.86	0.02	-0.37<<	0.02	1*1.35 + 2*1.50
1147/815/ACC/14	0.04	0.7	0.8	0.01	-0.08	0.25>>	1*1.00 + 2*0.60 + 5*-1.00
1147/815/ACC/7	-0.28	-0.67	0.47	0	-0.05	-0.19<<	1*1.00 + 5*1.00
1148/20/ACC/9	1.02>>	-0.57	-0.49	0	-0.1	0.13	1*1.00 + 6*1.00
1148/20/ACC/16	-1.29<<	0.55	-1	0	-0.24	-0.14	1*1.00 + 2*0.60 + 6*-1.00
1148/20/ACC/17	-1.22	0.55>>	-0.59	0	-0.15	-0.13	1*1.00 + 6*-1.00
1148/20/ACC/8	0.95	-0.57<<	-0.9	0	-0.19	0.12	1*1.00 + 2*0.60 + 6*1.00
1148/770/ULS/1	-0.31	-0.03	1.59>>	0	-0.31	-0.04	1*1.35 + 2*1.50
1148/20/ULS/1	-0.31	-0.03	-1.75<<	0	-0.4	-0.01	1*1.35 + 2*1.50
1148/770/ACC/15	0.95	0.55	0.48	0.00>>	-0.09	0.13	1*1.00 + 5*-1.00
1148/770/ACC/6	-1.22	-0.57	0.88	-0.00<<	-0.17	-0.16	1*1.00 + 2*0.60 + 5*1.00
1148/770/ACC/13	-0.24	0.02	0.39	0	-0.03>>	0.09	1*1.00 + 4*-1.00
1148/20/ULS/1	-0.31	-0.03	-1.75	0	-0.40<<	-0.01	1*1.35 + 2*1.50
1148/20/ACC/5	0.97	-0.46	-0.43	0	-0.06	0.18>>	1*1.00 + 4*1.00
1148/20/ACC/12	-1.24	0.44	-1.06	0	-0.28	-0.19<<	1*1.00 + 2*0.60 + 4*-1.00
1149/1167/ACC/11	0.77>>	-0.06	0.62	0	-0.07	-0.08	1*1.00 + 3*-1.00
1149/1167/ACC/1	-1.37<<	0.07	0.74	-0.01	0.11	0.07	1*1.00 + 2*0.60 + 3*1.00
1149/1167/ACC/8	-0.16	0.77>>	0.88	-0.01	0.01	0.19	1*1.00 + 2*0.60 + 6*1.00
1149/1167/ACC/17	-0.44	-0.77<<	0.49	0	0.03	-0.2	1*1.00 + 6*-1.00
1149/1167/ULS/1	-0.72	0.01	1.61>>	-0.02	0.05	-0.02	1*1.35 + 2*1.50
1149/1168/ULS/1	-0.72	0.01	-2.44<<	-0.02	-0.43	-0.03	1*1.35 + 2*1.50
1149/1167/ACC/17	-0.44	-0.77	0.49	-0.00>>	0.03	-0.2	1*1.00 + 6*-1.00

1149/1167/ULS/1	-0.72	0.01	1.61	-0.02<<	0.05	-0.02	1*1.35 + 2*1.50
1149/1167/ACC/1	-1.37	0.07	0.74	-0.01	0.11>>	0.07	1*1.00 + 2*0.60 + 3*1.00
1149/1168/ULS/1	-0.72	0.01	-2.44	-0.02	-0.43<<	-0.03	1*1.35 + 2*1.50
1149/1167/ACC/9	0.01	0.77	0.5	-0.01	0	0.20>>	1*1.00 + 6*1.00
1149/1167/ACC/16	-0.62	-0.76	0.86	-0.01	0.04	-0.21<<	1*1.00 + 2*0.60 + 6*-1.00
1150/1168/ACC/10	1.17>>	-0.07	1.2	-0.01	-0.32	-0.07	1*1.00 + 2*0.60 + 3*-1.00
1150/1168/ACC/2	-1.15<<	0.09	0.52	0	-0.1	0.09	1*1.00 + 3*1.00
1150/1168/ACC/8	0.39	0.67>>	1.08	-0.01	-0.25	0.16	1*1.00 + 2*0.60 + 6*1.00
1150/1168/ACC/17	-0.36	-0.66<<	0.64	0	-0.17	-0.14	1*1.00 + 6*-1.00
1150/1168/ULS/1	0.04	0.02	2.03>>	-0.01	-0.5	0.03	1*1.35 + 2*1.50
1150/1064/ULS/1	0.04	0.02	-2.02<<	-0.01	-0.49	0	1*1.35 + 2*1.50
1150/1168/ACC/17	-0.36	-0.66	0.64	-0.00>>	-0.17	-0.14	1*1.00 + 6*-1.00
1150/1168/ULS/1	0.04	0.02	2.03	-0.01<<	-0.5	0.03	1*1.35 + 2*1.50
1150/1064/ACC/11	-0.06	-0.28	-0.52	0	-0.09>>	0.13	1*1.00 + 3*-1.00
1150/1168/ULS/1	0.04	0.02	2.03	-0.01	-0.50<<	0.03	1*1.35 + 2*1.50
1150/1168/ACC/4	-0.73	0.45	1	-0.01	-0.21	0.17>>	1*1.00 + 2*0.60 + 4*1.00
1150/1064/ACC/7	-0.43	0.63	-0.66	0	-0.18	-0.15<<	1*1.00 + 5*1.00
1151/773/ACC/2	0.81>>	-0.02	-0.39	0	-0.01	0.06	1*1.00 + 3*1.00
1151/773/ACC/10	-1.12<<	0.05	-1.2	0.01	-0.31	-0.04	1*1.00 + 2*0.60 + 3*-1.00
1151/818/ACC/14	-0.2	0.60>>	0.76	0.02	-0.05	0.19	1*1.00 + 2*0.60 + 5*-1.00
1151/818/ACC/7	-0.11	-0.56<<	0.51	-0.01	-0.08	-0.13	1*1.00 + 5*1.00
1151/818/ULS/1	-0.36	0.04	1.48>>	0.01	-0.15	0.07	1*1.35 + 2*1.50
1151/773/ULS/1	-0.36	0.04	-1.86<<	0.01	-0.37	0.02	1*1.35 + 2*1.50
1151/818/ACC/8	-0.25	0.58	0.88	0.02>>	-0.13	0.16	1*1.00 + 2*0.60 + 6*1.00
1151/818/ACC/17	-0.06	-0.55	0.39	-0.01<<	0	-0.11	1*1.00 + 6*-1.00
1151/818/ACC/13	-0.02	-0.14	0.26	0	0.07>>	0.02	1*1.00 + 4*-1.00
1151/773/ULS/1	-0.36	0.04	-1.86	0.01	-0.37<<	0.02	1*1.35 + 2*1.50
1151/818/ACC/14	-0.2	0.6	0.76	0.02	-0.05	0.19>>	1*1.00 + 2*0.60 + 5*-1.00
1151/818/ACC/7	-0.11	-0.56	0.51	-0.01	-0.08	-0.13<<	1*1.00 + 5*1.00
1152/23/ACC/5	0.90>>	-0.33	-0.4	0	-0.04	0.1	1*1.00 + 4*1.00
1152/23/ACC/12	-1.15<<	0.3	-1.09	0	-0.3	-0.11	1*1.00 + 2*0.60 + 4*-1.00
1152/23/ACC/17	-0.63	0.52>>	-0.57	-0.01	-0.14	-0.12	1*1.00 + 6*-1.00
1152/23/ACC/8	0.39	-0.55<<	-0.92	0	-0.2	0.11	1*1.00 + 2*0.60 + 6*1.00
1152/773/ULS/1	-0.28	-0.03	1.60>>	0	-0.31	-0.04	1*1.35 + 2*1.50
1152/23/ULS/1	-0.28	-0.03	-1.75<<	0	-0.4	-0.01	1*1.35 + 2*1.50
1152/773/ACC/15	0.31	0.49	0.44	0.01>>	-0.06	0.1	1*1.00 + 5*-1.00
1152/773/ACC/6	-0.55	-0.52	0.93	-0.01<<	-0.2	-0.14	1*1.00 + 2*0.60 + 5*1.00
1152/773/ACC/11	0.08	0.19	0.34	0	-0.01>>	0.07	1*1.00 + 3*-1.00
1152/23/ULS/1	-0.28	-0.03	-1.75	0	-0.40<<	-0.01	1*1.35 + 2*1.50
1152/23/ACC/9	0.45	-0.54	-0.51	0	-0.11	0.11>>	1*1.00 + 6*1.00
1152/773/ACC/6	-0.55	-0.52	0.93	-0.01	-0.2	-0.14<<	1*1.00 + 2*0.60 + 5*1.00
1153/1169/ACC/10	1.06>>	-0.27	1.04	-0.01	-0.1	-0.23	1*1.00 + 2*0.60 + 3*-1.00
1153/1169/ACC/2	-0.94<<	0.24	0.37	-0.01	0.08	0.17	1*1.00 + 3*1.00
1153/1169/ACC/9	0.14	0.77>>	0.5	-0.01	-0.01	0.19	1*1.00 + 6*1.00

1153/1169/ACC/16	-0.01	-0.80<<	0.91	0	-0.02	-0.25	1*1.00 + 2*0.60 + 6*-1.00
1153/1169/ULS/1	0.14	-0.04	1.66>>	-0.02	-0.03	-0.07	1*1.35 + 2*1.50
1153/1170/ULS/1	0.14	-0.04	-2.38<<	-0.02	-0.44	-0.02	1*1.35 + 2*1.50
1153/1169/ACC/17	-0.04	-0.79	0.52	0.00>>	-0.01	-0.23	1*1.00 + 6*-1.00
1153/1169/ULS/1	0.14	-0.04	1.66	-0.02<<	-0.03	-0.07	1*1.35 + 2*1.50
1153/1169/ACC/2	-0.94	0.24	0.37	-0.01	0.08>>	0.17	1*1.00 + 3*1.00
1153/1170/ULS/1	0.14	-0.04	-2.38	-0.02	-0.44<<	-0.02	1*1.35 + 2*1.50
1153/1169/ACC/5	-0.71	0.64	0.39	-0.01	0.07	0.26>>	1*1.00 + 4*1.00
1153/1169/ACC/12	0.84	-0.67	1.02	-0.01	-0.09	-0.31<<	1*1.00 + 2*0.60 + 4*-1.00
1154/1170/ACC/10	1.39>>	-0.23	1.19	-0.01	-0.31	-0.16	1*1.00 + 2*0.60 + 3*-1.00
1154/1170/ACC/2	-1.09<<	0.25	0.51	0	-0.08	0.19	1*1.00 + 3*1.00
1154/1170/ACC/8	0.49	0.71>>	1.07	-0.01	-0.24	0.19	1*1.00 + 2*0.60 + 6*1.00
1154/1170/ACC/17	-0.19	-0.69<<	0.63	0	-0.15	-0.16	1*1.00 + 6*-1.00
1154/1170/ULS/1	0.36	0.02	2.00>>	-0.01	-0.46	0.04	1*1.35 + 2*1.50
1154/1085/ULS/1	0.36	0.02	-2.04<<	-0.01	-0.48	0.01	1*1.35 + 2*1.50
1154/1170/ACC/7	-0.81	-0.43	0.57	-0.00>>	-0.12	-0.03	1*1.00 + 5*1.00
1154/1170/ULS/1	0.36	0.02	2	-0.01<<	-0.46	0.04	1*1.35 + 2*1.50
1154/1085/ACC/11	0.08	-0.45	-0.52	0	-0.08>>	0.23	1*1.00 + 3*-1.00
1154/1085/ULS/1	0.36	0.02	-2.04	-0.01	-0.48<<	0.01	1*1.35 + 2*1.50
1154/1170/ACC/4	-0.63	0.61	0.99	-0.01	-0.2	0.26>>	1*1.00 + 2*0.60 + 4*1.00
1154/1170/ACC/13	0.93	-0.59	0.71	0	-0.19	-0.23<<	1*1.00 + 4*-1.00
1155/776/ACC/5	0.64>>	-0.37	-0.52	0	-0.09	0.14	1*1.00 + 4*1.00
1155/776/ACC/12	-0.73<<	0.41	-1.04	0.01	-0.23	-0.12	1*1.00 + 2*0.60 + 4*-1.00
1155/821/ACC/14	0.32	0.71>>	0.86	0	-0.12	0.26	1*1.00 + 2*0.60 + 5*-1.00
1155/821/ACC/7	-0.41	-0.67<<	0.44	0.02	-0.04	-0.19	1*1.00 + 5*1.00
1155/821/ULS/1	-0.11	0.05	1.51>>	0.02	-0.19	0.07	1*1.35 + 2*1.50
1155/776/ULS/1	-0.11	0.05	-1.83<<	0.02	-0.37	0.02	1*1.35 + 2*1.50
1155/821/ACC/16	-0.23	-0.57	0.77	0.02>>	-0.07	-0.1	1*1.00 + 2*0.60 + 6*-1.00
1155/821/ACC/9	0.14	0.61	0.52	-0.01<<	-0.09	0.16	1*1.00 + 6*1.00
1155/821/ACC/17	-0.2	-0.58	0.42	0.02	-0.03>>	-0.12	1*1.00 + 6*-1.00
1155/776/ULS/1	-0.11	0.05	-1.83	0.02	-0.37<<	0.02	1*1.35 + 2*1.50
1155/821/ACC/14	0.32	0.71	0.86	0	-0.12	0.26>>	1*1.00 + 2*0.60 + 5*-1.00
1155/821/ACC/7	-0.41	-0.67	0.44	0.02	-0.04	-0.19<<	1*1.00 + 5*1.00
1156/776/ACC/15	1.51>>	0.53	0.52	0	-0.11	0.12	1*1.00 + 5*-1.00
1156/776/ACC/6	-1.74<<	-0.55	0.84	0	-0.15	-0.15	1*1.00 + 2*0.60 + 5*1.00
1156/26/ACC/17	-1.55	0.56>>	-0.58	0	-0.14	-0.14	1*1.00 + 6*-1.00
1156/26/ACC/8	1.32	-0.58<<	-0.9	0	-0.19	0.13	1*1.00 + 2*0.60 + 6*1.00
1156/776/ULS/1	-0.26	-0.03	1.60>>	0	-0.31	-0.04	1*1.35 + 2*1.50
1156/26/ULS/1	-0.26	-0.03	-1.74<<	0	-0.39	-0.01	1*1.35 + 2*1.50
1156/776/ACC/7	-1.68	-0.54	0.47	0.00>>	-0.08	-0.14	1*1.00 + 5*1.00
1156/776/ACC/14	1.45	0.52	0.9	-0.00<<	-0.18	0.11	1*1.00 + 2*0.60 + 5*-1.00
1156/776/ACC/17	-1.38	-0.44	0.45	0	-0.07>>	-0.07	1*1.00 + 6*-1.00
1156/26/ULS/1	-0.26	-0.03	-1.74	0	-0.39<<	-0.01	1*1.35 + 2*1.50
1156/26/ACC/5	0.8	-0.44	-0.51	0	-0.1	0.17>>	1*1.00 + 4*1.00

1156/26/ACC/12	-1.02	0.42	-0.98	0	-0.23	-0.18<<	1*1.00 + 2*0.60 + 4*-1.00
1157/1171/ACC/11	0.91>>	-0.09	0.63	0	-0.08	-0.1	1*1.00 + 3*-1.00
1157/1171/ACC/1	-1.23<<	0.08	0.75	-0.01	0.1	0.07	1*1.00 + 2*0.60 + 3*1.00
1157/1171/ACC/9	0.05	0.78>>	0.5	0	0	0.2	1*1.00 + 6*1.00
1157/1171/ACC/16	-0.37	-0.79<<	0.88	-0.01	0.01	-0.23	1*1.00 + 2*0.60 + 6*-1.00
1157/1171/ULS/1	-0.39	-0.01	1.63>>	-0.02	0.02	-0.03	1*1.35 + 2*1.50
1157/1172/ULS/1	-0.39	-0.01	-2.42<<	-0.02	-0.44	-0.02	1*1.35 + 2*1.50
1157/1171/ACC/9	0.05	0.78	0.5	-0.00>>	0	0.2	1*1.00 + 6*1.00
1157/1171/ULS/1	-0.39	-0.01	1.63	-0.02<<	0.02	-0.03	1*1.35 + 2*1.50
1157/1171/ACC/1	-1.23	0.08	0.75	-0.01	0.10>>	0.07	1*1.00 + 2*0.60 + 3*1.00
1157/1172/ULS/1	-0.39	-0.01	-2.42	-0.02	-0.44<<	-0.02	1*1.35 + 2*1.50
1157/1171/ACC/9	0.05	0.78	0.5	0	0	0.20>>	1*1.00 + 6*1.00
1157/1171/ACC/16	-0.37	-0.79	0.88	-0.01	0.01	-0.23<<	1*1.00 + 2*0.60 + 6*-1.00
1158/1172/ACC/10	1.31>>	-0.1	1.19	-0.01	-0.32	-0.08	1*1.00 + 2*0.60 + 3*-1.00
1158/1172/ACC/2	-1.15<<	0.12	0.52	0	-0.09	0.11	1*1.00 + 3*1.00
1158/1172/ACC/8	0.43	0.67>>	1.07	-0.01	-0.25	0.16	1*1.00 + 2*0.60 + 6*1.00
1158/1172/ACC/17	-0.27	-0.65<<	0.64	0	-0.16	-0.13	1*1.00 + 6*-1.00
1158/1172/ULS/1	0.19	0.02	2.02>>	-0.01	-0.48	0.03	1*1.35 + 2*1.50
1158/1095/ULS/1	0.19	0.02	-2.03<<	-0.01	-0.49	0	1*1.35 + 2*1.50
1158/1172/ACC/15	1	0.49	0.66	-0.00>>	-0.17	0.07	1*1.00 + 5*-1.00
1158/1172/ULS/1	0.19	0.02	2.02	-0.01<<	-0.48	0.03	1*1.35 + 2*1.50
1158/1095/ACC/11	0.04	-0.31	-0.52	0	-0.09>>	0.15	1*1.00 + 3*-1.00
1158/1095/ULS/1	0.19	0.02	-2.03	-0.01	-0.49<<	0	1*1.35 + 2*1.50
1158/1172/ACC/4	-0.72	0.47	0.99	-0.01	-0.21	0.18>>	1*1.00 + 2*0.60 + 4*1.00
1158/1095/ACC/7	-0.38	0.65	-0.66	0	-0.17	-0.16<<	1*1.00 + 5*1.00
1159/779/ACC/5	0.72>>	-0.38	-0.44	0	-0.04	0.14	1*1.00 + 4*1.00
1159/779/ACC/12	-0.92<<	0.41	-1.14	0.01	-0.28	-0.12	1*1.00 + 2*0.60 + 4*-1.00
1159/824/ACC/14	0.15	0.74>>	0.82	0	-0.1	0.27	1*1.00 + 2*0.60 + 5*-1.00
1159/824/ACC/7	-0.34	-0.71<<	0.45	0.01	-0.04	-0.21	1*1.00 + 5*1.00
1159/824/ULS/1	-0.23	0.04	1.49>>	0.02	-0.16	0.07	1*1.35 + 2*1.50
1159/779/ULS/1	-0.23	0.04	-1.85<<	0.02	-0.37	0.02	1*1.35 + 2*1.50
1159/824/ULS/1	-0.23	0.04	1.49	0.02>>	-0.16	0.07	1*1.35 + 2*1.50
1159/824/ACC/9	0.08	0.62	0.55	-0.00<<	-0.1	0.17	1*1.00 + 6*1.00
1159/824/ACC/13	0.06	-0.02	0.33	0.01	0.03>>	0.09	1*1.00 + 4*-1.00
1159/779/ULS/1	-0.23	0.04	-1.85	0.02	-0.37<<	0.02	1*1.35 + 2*1.50
1159/824/ACC/14	0.15	0.74	0.82	0	-0.1	0.27>>	1*1.00 + 2*0.60 + 5*-1.00
1159/824/ACC/7	-0.34	-0.71	0.45	0.01	-0.04	-0.21<<	1*1.00 + 5*1.00
1160/29/ACC/9	1.27>>	-0.59	-0.48	0	-0.09	0.14	1*1.00 + 6*1.00
1160/29/ACC/16	-1.53<<	0.57	-1.01	0	-0.25	-0.15	1*1.00 + 2*0.60 + 6*-1.00
1160/29/ACC/17	-1.46	0.58>>	-0.6	0	-0.16	-0.15	1*1.00 + 6*-1.00
1160/29/ACC/8	1.2	-0.60<<	-0.89	0	-0.18	0.14	1*1.00 + 2*0.60 + 6*1.00
1160/779/ULS/1	-0.31	-0.02	1.59>>	0	-0.31	-0.04	1*1.35 + 2*1.50
1160/29/ULS/1	-0.31	-0.02	-1.75<<	0	-0.4	-0.01	1*1.35 + 2*1.50
1160/779/ACC/9	1.1	0.41	0.55	0.00>>	-0.13	0.04	1*1.00 + 6*1.00

1160/779/ACC/16	-1.36	-0.43	0.81	-0.00<<	-0.13	-0.07	1*1.00 + 2*0.60 + 6*-1.00
1160/779/ACC/13	-0.23	0.04	0.4	0	-0.04>>	0.09	1*1.00 + 4*-1.00
1160/29/ULS/1	-0.31	-0.02	-1.75	0	-0.40<<	-0.01	1*1.35 + 2*1.50
1160/29/ACC/5	0.96	-0.47	-0.44	0	-0.07	0.18>>	1*1.00 + 4*1.00
1160/29/ACC/12	-1.22	0.45	-1.05	0	-0.27	-0.19<<	1*1.00 + 2*0.60 + 4*-1.00
1161/1173/ACC/11	0.81>>	-0.05	0.62	0	-0.07	-0.08	1*1.00 + 3*-1.00
1161/1173/ACC/1	-1.36<<	0.05	0.74	-0.01	0.11	0.06	1*1.00 + 2*0.60 + 3*1.00
1161/1173/ACC/8	-0.12	0.81>>	0.88	-0.01	0.01	0.21	1*1.00 + 2*0.60 + 6*1.00
1161/1173/ACC/17	-0.43	-0.80<<	0.49	-0.01	0.02	-0.23	1*1.00 + 6*-1.00
1161/1173/ULS/1	-0.66	0	1.61>>	-0.02	0.04	-0.02	1*1.35 + 2*1.50
1161/1174/ULS/1	-0.66	0	-2.43<<	-0.02	-0.43	-0.02	1*1.35 + 2*1.50
1161/1173/ACC/9	0.03	0.81	0.5	-0.00>>	0	0.22	1*1.00 + 6*1.00
1161/1173/ULS/1	-0.66	0	1.61	-0.02<<	0.04	-0.02	1*1.35 + 2*1.50
1161/1173/ACC/1	-1.36	0.05	0.74	-0.01	0.11>>	0.06	1*1.00 + 2*0.60 + 3*1.00
1161/1174/ULS/1	-0.66	0	-2.43	-0.02	-0.43<<	-0.02	1*1.35 + 2*1.50
1161/1173/ACC/9	0.03	0.81	0.5	0	0	0.22>>	1*1.00 + 6*1.00
1161/1173/ACC/16	-0.59	-0.8	0.86	-0.01	0.03	-0.23<<	1*1.00 + 2*0.60 + 6*-1.00
1162/1174/ACC/10	1.22>>	-0.07	1.2	-0.01	-0.32	-0.07	1*1.00 + 2*0.60 + 3*-1.00
1162/1174/ACC/2	-1.17<<	0.09	0.52	0	-0.1	0.09	1*1.00 + 3*1.00
1162/1105/ACC/6	-0.43	0.66>>	-1.13	-0.01	-0.29	-0.16	1*1.00 + 2*0.60 + 5*1.00
1162/1105/ACC/15	0.49	-0.64<<	-0.58	0	-0.12	0.16	1*1.00 + 5*-1.00
1162/1174/ULS/1	0.06	0.02	2.03>>	-0.01	-0.49	0.03	1*1.35 + 2*1.50
1162/1105/ULS/1	0.06	0.02	-2.02<<	-0.01	-0.49	0	1*1.35 + 2*1.50
1162/1174/ACC/17	-0.37	-0.63	0.64	-0.00>>	-0.16	-0.12	1*1.00 + 6*-1.00
1162/1174/ULS/1	0.06	0.02	2.03	-0.01<<	-0.49	0.03	1*1.35 + 2*1.50
1162/1105/ACC/11	-0.02	-0.29	-0.52	0	-0.09>>	0.13	1*1.00 + 3*-1.00
1162/1174/ULS/1	0.06	0.02	2.03	-0.01	-0.49<<	0.03	1*1.35 + 2*1.50
1162/1105/ACC/14	0.5	-0.64	-1.05	-0.01	-0.24	0.16>>	1*1.00 + 2*0.60 + 5*-1.00
1162/1105/ACC/7	-0.45	0.66	-0.66	0	-0.18	-0.16<<	1*1.00 + 5*1.00
1163/782/ACC/2	0.78>>	-0.08	-0.4	0	-0.02	0.1	1*1.00 + 3*1.00
1163/782/ACC/10	-1.06<<	0.11	-1.19	0.01	-0.3	-0.07	1*1.00 + 2*0.60 + 3*-1.00
1163/827/ACC/14	-0.11	0.69>>	0.78	0.01	-0.07	0.24	1*1.00 + 2*0.60 + 5*-1.00
1163/827/ACC/7	-0.18	-0.66<<	0.49	0	-0.06	-0.19	1*1.00 + 5*1.00
1163/827/ULS/1	-0.33	0.04	1.48>>	0.02	-0.15	0.07	1*1.35 + 2*1.50
1163/782/ULS/1	-0.33	0.04	-1.86<<	0.02	-0.37	0.02	1*1.35 + 2*1.50
1163/827/ULS/1	-0.33	0.04	1.48	0.02>>	-0.15	0.07	1*1.35 + 2*1.50
1163/827/ACC/17	-0.11	-0.63	0.37	0.00<<	0.01	-0.15	1*1.00 + 6*-1.00
1163/827/ACC/13	-0.01	-0.13	0.27	0	0.07>>	0.03	1*1.00 + 4*-1.00
1163/782/ULS/1	-0.33	0.04	-1.86	0.02	-0.37<<	0.02	1*1.35 + 2*1.50
1163/827/ACC/14	-0.11	0.69	0.78	0.01	-0.07	0.24>>	1*1.00 + 2*0.60 + 5*-1.00
1163/827/ACC/7	-0.18	-0.66	0.49	0	-0.06	-0.19<<	1*1.00 + 5*1.00
1164/32/ACC/5	0.96>>	-0.39	-0.4	0	-0.04	0.14	1*1.00 + 4*1.00
1164/32/ACC/12	-1.22<<	0.37	-1.09	0	-0.3	-0.14	1*1.00 + 2*0.60 + 4*-1.00
1164/32/ACC/17	-0.96	0.58>>	-0.6	-0.01	-0.15	-0.15	1*1.00 + 6*-1.00

1164/32/ACC/8	0.7	-0.61<<	-0.9	0.01	-0.19	0.15	1*1.00 + 2*0.60 + 6*1.00
1164/782/ULS/1	-0.3	-0.03	1.59>>	0	-0.31	-0.04	1*1.35 + 2*1.50
1164/32/ULS/1	-0.3	-0.03	-1.75<<	0	-0.4	-0.01	1*1.35 + 2*1.50
1164/782/ACC/15	0.66	0.46	0.46	0.01>>	-0.08	0.08	1*1.00 + 5*-1.00
1164/782/ACC/6	-0.91	-0.48	0.9	-0.01<<	-0.18	-0.11	1*1.00 + 2*0.60 + 5*1.00
1164/782/ACC/13	-0.23	-0.05	0.35	0	-0.01>>	0.05	1*1.00 + 4*-1.00
1164/32/ULS/1	-0.3	-0.03	-1.75	0	-0.40<<	-0.01	1*1.35 + 2*1.50
1164/32/ACC/9	0.77	-0.6	-0.49	0.01	-0.1	0.15>>	1*1.00 + 6*1.00
1164/32/ACC/16	-1.03	0.58	-1	-0.01	-0.24	-0.16<<	1*1.00 + 2*0.60 + 6*-1.00
1165/1175/ACC/11	1.00>>	-0.19	0.64	0	-0.09	-0.17	1*1.00 + 3*-1.00
1165/1175/ACC/1	-1.15<<	0.17	0.75	-0.01	0.09	0.13	1*1.00 + 2*0.60 + 3*1.00
1165/1175/ACC/9	0.12	0.84>>	0.5	-0.01	0	0.23	1*1.00 + 6*1.00
1165/1175/ACC/16	-0.27	-0.86<<	0.89	-0.01	0	-0.27	1*1.00 + 2*0.60 + 6*-1.00
1165/1175/ULS/1	-0.19	-0.03	1.64>>	-0.02	0	-0.05	1*1.35 + 2*1.50
1165/1176/ULS/1	-0.19	-0.03	-2.40<<	-0.02	-0.44	-0.02	1*1.35 + 2*1.50
1165/1175/ACC/13	0.72	-0.63	0.62	-0.00>>	-0.08	-0.28	1*1.00 + 4*-1.00
1165/1175/ULS/1	-0.19	-0.03	1.64	-0.02<<	0	-0.05	1*1.35 + 2*1.50
1165/1175/ACC/1	-1.15	0.17	0.75	-0.01	0.09>>	0.13	1*1.00 + 2*0.60 + 3*1.00
1165/1176/ULS/1	-0.19	-0.03	-2.4	-0.02	-0.44<<	-0.02	1*1.35 + 2*1.50
1165/1175/ACC/5	-0.83	0.62	0.39	-0.01	0.08	0.25>>	1*1.00 + 4*1.00
1165/1175/ACC/12	0.67	-0.64	1	-0.01	-0.07	-0.29<<	1*1.00 + 2*0.60 + 4*-1.00
1166/1176/ACC/10	1.38>>	-0.19	1.19	-0.01	-0.31	-0.14	1*1.00 + 2*0.60 + 3*-1.00
1166/1176/ACC/2	-1.17<<	0.21	0.51	0	-0.09	0.17	1*1.00 + 3*1.00
1166/1115/ACC/6	-0.38	0.73>>	-1.15	0	-0.29	-0.19	1*1.00 + 2*0.60 + 5*1.00
1166/1115/ACC/15	0.59	-0.71<<	-0.58	-0.01	-0.12	0.2	1*1.00 + 5*-1.00
1166/1176/ULS/1	0.25	0.02	2.01>>	-0.01	-0.47	0.03	1*1.35 + 2*1.50
1166/1115/ULS/1	0.25	0.02	-2.03<<	-0.01	-0.48	0.01	1*1.35 + 2*1.50
1166/1176/ACC/17	-0.33	-0.63	0.63	-0.00>>	-0.15	-0.12	1*1.00 + 6*-1.00
1166/1176/ULS/1	0.25	0.02	2.01	-0.01<<	-0.47	0.03	1*1.35 + 2*1.50
1166/1115/ACC/11	0.1	-0.41	-0.52	0	-0.08>>	0.21	1*1.00 + 3*-1.00
1166/1115/ULS/1	0.25	0.02	-2.03	-0.01	-0.48<<	0.01	1*1.35 + 2*1.50
1166/1176/ACC/4	-0.67	0.54	1	-0.01	-0.21	0.22>>	1*1.00 + 2*0.60 + 4*1.00
1166/1115/ACC/2	0.05	0.42	-0.73	0	-0.21	-0.20<<	1*1.00 + 3*1.00
1167/785/ACC/5	0.69>>	-0.34	-0.47	0	-0.06	0.12	1*1.00 + 4*1.00
1167/785/ACC/12	-0.84<<	0.37	-1.11	0.02	-0.26	-0.1	1*1.00 + 2*0.60 + 4*-1.00
1167/830/ACC/14	0.23	0.84>>	0.84	-0.01	-0.1	0.32	1*1.00 + 2*0.60 + 5*-1.00
1167/830/ACC/7	-0.39	-0.81<<	0.44	0.02	-0.04	-0.27	1*1.00 + 5*1.00
1167/830/ULS/1	-0.19	0.03	1.49>>	0.02	-0.17	0.06	1*1.35 + 2*1.50
1167/785/ULS/1	-0.19	0.03	-1.85<<	0.02	-0.37	0.03	1*1.35 + 2*1.50
1167/830/ACC/16	-0.27	-0.7	0.73	0.03>>	-0.05	-0.17	1*1.00 + 2*0.60 + 6*-1.00
1167/830/ACC/9	0.12	0.73	0.54	-0.01<<	-0.1	0.23	1*1.00 + 6*1.00
1167/830/ACC/13	0.13	-0.06	0.36	0.01	0.01>>	0.07	1*1.00 + 4*-1.00
1167/785/ULS/1	-0.19	0.03	-1.85	0.02	-0.37<<	0.03	1*1.35 + 2*1.50
1167/830/ACC/14	0.23	0.84	0.84	-0.01	-0.1	0.32>>	1*1.00 + 2*0.60 + 5*-1.00

1167/830/ACC/7	-0.39	-0.81	0.44	0.02	-0.04	-0.27<<	1*1.00 + 5*1.00
1168/785/ACC/15	1.57>>	0.43	0.51	0.01	-0.11	0.06	1*1.00 + 5*-1.00
1168/785/ACC/6	-1.86<<	-0.45	0.85	-0.01	-0.15	-0.09	1*1.00 + 2*0.60 + 5*1.00
1168/35/ACC/17	-1.73	0.68>>	-0.6	-0.01	-0.15	-0.21	1*1.00 + 6*-1.00
1168/35/ACC/8	1.44	-0.69<<	-0.89	0.01	-0.18	0.2	1*1.00 + 2*0.60 + 6*1.00
1168/785/ULS/1	-0.34	-0.02	1.59>>	0	-0.31	-0.04	1*1.35 + 2*1.50
1168/35/ULS/1	-0.34	-0.02	-1.75<<	0	-0.4	-0.01	1*1.35 + 2*1.50
1168/785/ACC/9	1.35	0.31	0.55	0.01>>	-0.13	-0.02	1*1.00 + 6*1.00
1168/785/ACC/16	-1.64	-0.33	0.81	-0.01<<	-0.13	-0.01	1*1.00 + 2*0.60 + 6*-1.00
1168/785/ACC/13	-0.23	0.08	0.41	0	-0.05>>	0.12	1*1.00 + 4*-1.00
1168/35/ULS/1	-0.34	-0.02	-1.75	0	-0.40<<	-0.01	1*1.35 + 2*1.50
1168/35/ACC/5	0.94	-0.51	-0.46	0	-0.08	0.20>>	1*1.00 + 4*1.00
1168/35/ACC/12	-1.24	0.49	-1.03	0	-0.26	-0.22<<	1*1.00 + 2*0.60 + 4*-1.00
1169/1177/ACC/11	0.87>>	-0.03	0.63	0	-0.08	-0.07	1*1.00 + 3*-1.00
1169/1177/ACC/1	-1.35<<	0.02	0.74	-0.01	0.11	0.04	1*1.00 + 2*0.60 + 3*1.00
1169/1177/ACC/9	0.1	0.90>>	0.5	0	0	0.27	1*1.00 + 6*1.00
1169/1177/ACC/16	-0.58	-0.91<<	0.87	-0.02	0.03	-0.29	1*1.00 + 2*0.60 + 6*-1.00
1169/1177/ULS/1	-0.58	-0.01	1.62>>	-0.02	0.04	-0.03	1*1.35 + 2*1.50
1169/1178/ULS/1	-0.58	-0.01	-2.43<<	-0.02	-0.44	-0.02	1*1.35 + 2*1.50
1169/1177/ACC/9	0.1	0.9	0.5	0.00>>	0	0.27	1*1.00 + 6*1.00
1169/1177/ULS/1	-0.58	-0.01	1.62	-0.02<<	0.04	-0.03	1*1.35 + 2*1.50
1169/1177/ACC/1	-1.35	0.02	0.74	-0.01	0.11>>	0.04	1*1.00 + 2*0.60 + 3*1.00
1169/1178/ULS/1	-0.58	-0.01	-2.43	-0.02	-0.44<<	-0.02	1*1.35 + 2*1.50
1169/1177/ACC/9	0.1	0.9	0.5	0	0	0.27>>	1*1.00 + 6*1.00
1169/1177/ACC/16	-0.58	-0.91	0.87	-0.02	0.03	-0.29<<	1*1.00 + 2*0.60 + 6*-1.00
1170/1178/ACC/10	1.27>>	-0.09	1.2	-0.01	-0.32	-0.08	1*1.00 + 2*0.60 + 3*-1.00
1170/1178/ACC/2	-1.19<<	0.11	0.52	0	-0.09	0.11	1*1.00 + 3*1.00
1170/1117/ACC/6	-0.5	0.76>>	-1.14	0	-0.29	-0.21	1*1.00 + 2*0.60 + 5*1.00
1170/1117/ACC/15	0.58	-0.73<<	-0.58	-0.01	-0.12	0.21	1*1.00 + 5*-1.00
1170/1178/ULS/1	0.09	0.03	2.02>>	-0.01	-0.49	0.03	1*1.35 + 2*1.50
1170/1117/ULS/1	0.09	0.03	-2.02<<	-0.01	-0.49	0	1*1.35 + 2*1.50
1170/1178/ACC/17	-0.43	-0.53	0.64	0.00>>	-0.16	-0.06	1*1.00 + 6*-1.00
1170/1178/ULS/1	0.09	0.03	2.02	-0.01<<	-0.49	0.03	1*1.35 + 2*1.50
1170/1117/ACC/11	0.02	-0.3	-0.52	0	-0.09>>	0.14	1*1.00 + 3*-1.00
1170/1178/ULS/1	0.09	0.03	2.02	-0.01	-0.49<<	0.03	1*1.35 + 2*1.50
1170/1117/ACC/15	0.58	-0.73	-0.58	-0.01	-0.12	0.21>>	1*1.00 + 5*-1.00
1170/1117/ACC/6	-0.5	0.76	-1.14	0	-0.29	-0.21<<	1*1.00 + 2*0.60 + 5*1.00
1171/788/ACC/2	0.77>>	-0.28	-0.43	0.01	-0.04	0.2	1*1.00 + 3*1.00
1171/788/ACC/10	-1.02<<	0.29	-1.16	0.01	-0.29	-0.17	1*1.00 + 2*0.60 + 3*-1.00
1171/833/ACC/14	-0.08	0.93>>	0.8	0	-0.08	0.37	1*1.00 + 2*0.60 + 5*-1.00
1171/833/ACC/7	-0.17	-0.92<<	0.46	0.02	-0.05	-0.32	1*1.00 + 5*1.00
1171/833/ULS/1	-0.3	0.01	1.48>>	0.02	-0.15	0.05	1*1.35 + 2*1.50
1171/788/ULS/1	-0.3	0.01	-1.86<<	0.02	-0.38	0.04	1*1.35 + 2*1.50
1171/833/ACC/16	-0.17	-0.8	0.7	0.03>>	-0.02	-0.22	1*1.00 + 2*0.60 + 6*-1.00

1171/833/ACC/9	-0.08	0.81	0.56	-0.01<<	-0.11	0.27	1*1.00 + 6*1.00
1171/833/ACC/13	0.02	-0.08	0.28	0.01	0.06>>	0.07	1*1.00 + 4*-1.00
1171/788/ULS/1	-0.3	0.01	-1.86	0.02	-0.38<<	0.04	1*1.35 + 2*1.50
1171/833/ACC/14	-0.08	0.93	0.8	0	-0.08	0.37>>	1*1.00 + 2*0.60 + 5*-1.00
1171/833/ACC/7	-0.17	-0.92	0.46	0.02	-0.05	-0.32<<	1*1.00 + 5*1.00
1172/38/ACC/9	1.03>>	-0.83	-0.48	0.02	-0.09	0.28	1*1.00 + 6*1.00
1172/38/ACC/16	-1.35<<	0.83	-1.01	-0.02	-0.25	-0.3	1*1.00 + 2*0.60 + 6*-1.00
1172/38/ACC/17	-1.27	0.83>>	-0.61	-0.02	-0.16	-0.29	1*1.00 + 6*-1.00
1172/38/ACC/8	0.95	-0.83<<	-0.89	0.02	-0.19	0.28	1*1.00 + 2*0.60 + 6*1.00
1172/788/ULS/1	-0.37	-0.01	1.59>>	0	-0.3	-0.03	1*1.35 + 2*1.50
1172/38/ULS/1	-0.37	-0.01	-1.76<<	0	-0.4	-0.02	1*1.35 + 2*1.50
1172/788/ACC/9	0.86	0.17	0.55	0.02>>	-0.13	-0.1	1*1.00 + 6*1.00
1172/788/ACC/16	-1.18	-0.17	0.8	-0.02<<	-0.13	0.08	1*1.00 + 2*0.60 + 6*-1.00
1172/788/ACC/13	-0.32	0.15	0.36	-0.01	-0.02>>	0.16	1*1.00 + 4*-1.00
1172/38/ULS/1	-0.37	-0.01	-1.76	0	-0.40<<	-0.02	1*1.35 + 2*1.50
1172/38/ACC/9	1.03	-0.83	-0.48	0.02	-0.09	0.28>>	1*1.00 + 6*1.00
1172/38/ACC/16	-1.35	0.83	-1.01	-0.02	-0.25	-0.30<<	1*1.00 + 2*0.60 + 6*-1.00
1173/1179/ACC/11	0.81>>	0.02	0.62	0	-0.07	-0.03	1*1.00 + 3*-1.00
1173/1179/ACC/1	-1.47<<	-0.03	0.74	-0.01	0.12	0.01	1*1.00 + 2*0.60 + 3*1.00
1173/1179/ACC/9	0.14	0.99>>	0.51	0	-0.01	0.31	1*1.00 + 6*1.00
1173/1179/ACC/16	-0.8	-1.00<<	0.85	-0.02	0.05	-0.34	1*1.00 + 2*0.60 + 6*-1.00
1173/1179/ULS/1	-0.79	-0.01	1.60>>	-0.02	0.05	-0.03	1*1.35 + 2*1.50
1173/1180/ULS/1	-0.79	-0.01	-2.44<<	-0.02	-0.43	-0.01	1*1.35 + 2*1.50
1173/1179/ACC/9	0.14	0.99	0.51	0.00>>	-0.01	0.31	1*1.00 + 6*1.00
1173/1179/ULS/1	-0.79	-0.01	1.6	-0.02<<	0.05	-0.03	1*1.35 + 2*1.50
1173/1179/ACC/1	-1.47	-0.03	0.74	-0.01	0.12>>	0.01	1*1.00 + 2*0.60 + 3*1.00
1173/1180/ULS/1	-0.79	-0.01	-2.44	-0.02	-0.43<<	-0.01	1*1.35 + 2*1.50
1173/1179/ACC/9	0.14	0.99	0.51	0	-0.01	0.31>>	1*1.00 + 6*1.00
1173/1179/ACC/16	-0.8	-1	0.85	-0.02	0.05	-0.34<<	1*1.00 + 2*0.60 + 6*-1.00
1174/1180/ACC/11	1.20>>	-0.1	0.73	-0.01	-0.21	-0.09	1*1.00 + 3*-1.00
1174/1180/ACC/1	-1.23<<	0.13	0.99	0	-0.21	0.12	1*1.00 + 2*0.60 + 3*1.00
1174/1119/ACC/6	-0.6	0.88>>	-1.14	0	-0.3	-0.28	1*1.00 + 2*0.60 + 5*1.00
1174/1119/ACC/15	0.58	-0.84<<	-0.57	-0.01	-0.12	0.28	1*1.00 + 5*-1.00
1174/1180/ULS/1	-0.03	0.04	2.03>>	-0.01	-0.5	0.04	1*1.35 + 2*1.50
1174/1119/ULS/1	-0.03	0.04	-2.02<<	-0.01	-0.49	-0.01	1*1.35 + 2*1.50
1174/1180/ACC/17	-0.52	-0.39	0.63	0.01>>	-0.16	0.02	1*1.00 + 6*-1.00
1174/1180/ACC/8	0.49	0.42	1.08	-0.02<<	-0.26	0.01	1*1.00 + 2*0.60 + 6*1.00
1174/1119/ACC/11	-0.02	-0.3	-0.51	-0.01	-0.08>>	0.14	1*1.00 + 3*-1.00
1174/1180/ULS/1	-0.03	0.04	2.03	-0.01	-0.50<<	0.04	1*1.35 + 2*1.50
1174/1119/ACC/15	0.58	-0.84	-0.57	-0.01	-0.12	0.28>>	1*1.00 + 5*-1.00
1174/1119/ACC/6	-0.6	0.88	-1.14	0	-0.3	-0.28<<	1*1.00 + 2*0.60 + 5*1.00
1175/791/ACC/2	0.92>>	-0.16	-0.36	0.01	0.01	0.15	1*1.00 + 3*1.00
1175/791/ACC/10	-1.23<<	0.15	-1.24	0	-0.33	-0.11	1*1.00 + 2*0.60 + 3*-1.00
1175/836/ACC/15	-0.41	0.99>>	0.41	-0.01	-0.02	0.37	1*1.00 + 5*-1.00

1175/836/ACC/6	0.11	-1.00<<	0.85	0.03	-0.11	-0.34	1*1.00 + 2*0.60 + 5*1.00
1175/836/ULS/1	-0.35	-0.01	1.48>>	0.02	-0.15	0.04	1*1.35 + 2*1.50
1175/791/ULS/1	-0.35	-0.01	-1.87<<	0.02	-0.38	0.05	1*1.35 + 2*1.50
1175/836/ACC/6	0.11	-1	0.85	0.03>>	-0.11	-0.34	1*1.00 + 2*0.60 + 5*1.00
1175/836/ACC/15	-0.41	0.99	0.41	-0.01<<	-0.02	0.37	1*1.00 + 5*-1.00
1175/836/ACC/13	0.05	-0.28	0.22	0.01	0.10>>	-0.05	1*1.00 + 4*-1.00
1175/791/ULS/1	-0.35	-0.01	-1.87	0.02	-0.38<<	0.05	1*1.35 + 2*1.50
1175/836/ACC/14	-0.49	0.99	0.75	-0.01	-0.05	0.38>>	1*1.00 + 2*0.60 + 5*-1.00
1175/836/ACC/7	0.19	-1	0.51	0.02	-0.07	-0.35<<	1*1.00 + 5*1.00
1176/41/ACC/2	0.90>>	0.08	-0.37	-0.01	-0.02	-0.02	1*1.00 + 3*1.00
1176/41/ACC/10	-1.18<<	-0.07	-1.13	0.01	-0.32	0	1*1.00 + 2*0.60 + 3*-1.00
1176/41/ACC/16	-0.38	1.08>>	-0.99	-0.04	-0.24	-0.45	1*1.00 + 2*0.60 + 6*-1.00
1176/41/ACC/9	0.09	-1.07<<	-0.51	0.04	-0.11	0.42	1*1.00 + 6*1.00
1176/791/ULS/1	-0.32	0.01	1.59>>	0	-0.31	-0.02	1*1.35 + 2*1.50
1176/41/ULS/1	-0.32	0.01	-1.76<<	0	-0.4	-0.03	1*1.35 + 2*1.50
1176/791/ACC/9	-0.07	-0.07	0.53	0.04>>	-0.12	-0.24	1*1.00 + 6*1.00
1176/791/ACC/16	-0.21	0.08	0.83	-0.04<<	-0.14	0.22	1*1.00 + 2*0.60 + 6*-1.00
1176/791/ACC/11	-0.11	0.1	0.32	0.01	0.01>>	0.02	1*1.00 + 3*-1.00
1176/41/ULS/1	-0.32	0.01	-1.76	0	-0.40<<	-0.03	1*1.35 + 2*1.50
1176/41/ACC/9	0.09	-1.07	-0.51	0.04	-0.11	0.42>>	1*1.00 + 6*1.00
1176/41/ACC/16	-0.38	1.08	-0.99	-0.04	-0.24	-0.45<<	1*1.00 + 2*0.60 + 6*-1.00
1177/1181/ACC/11	0.99>>	-0.15	0.65	0	-0.1	-0.14	1*1.00 + 3*-1.00
1177/1181/ACC/1	-1.41<<	0.1	0.73	-0.01	0.12	0.09	1*1.00 + 2*0.60 + 3*1.00
1177/1181/ACC/9	0.1	1.19>>	0.49	0	0	0.42	1*1.00 + 6*1.00
1177/1181/ACC/16	-0.51	-1.23<<	0.89	-0.02	0.02	-0.47	1*1.00 + 2*0.60 + 6*-1.00
1177/1181/ULS/1	-0.51	-0.05	1.62>>	-0.02	0.03	-0.06	1*1.35 + 2*1.50
1177/1182/ULS/1	-0.51	-0.05	-2.42<<	-0.02	-0.44	0	1*1.35 + 2*1.50
1177/1181/ACC/15	0.69	0.91	0.58	0.00>>	-0.06	0.28	1*1.00 + 5*-1.00
1177/1181/ACC/6	-1.11	-0.95	0.8	-0.02<<	0.08	-0.32	1*1.00 + 2*0.60 + 5*1.00
1177/1181/ACC/1	-1.41	0.1	0.73	-0.01	0.12>>	0.09	1*1.00 + 2*0.60 + 3*1.00
1177/1182/ULS/1	-0.51	-0.05	-2.42	-0.02	-0.44<<	0	1*1.35 + 2*1.50
1177/1181/ACC/9	0.1	1.19	0.49	0	0	0.42>>	1*1.00 + 6*1.00
1177/1181/ACC/16	-0.51	-1.23	0.89	-0.02	0.02	-0.47<<	1*1.00 + 2*0.60 + 6*-1.00
1178/1182/ACC/10	1.47>>	-0.31	1.2	-0.01	-0.32	-0.21	1*1.00 + 2*0.60 + 3*-1.00
1178/1182/ACC/2	-1.41<<	0.35	0.51	0	-0.09	0.25	1*1.00 + 3*1.00
1178/1121/ACC/6	-0.56	1.19>>	-1.16	0.01	-0.3	-0.46	1*1.00 + 2*0.60 + 5*1.00
1178/1121/ACC/15	0.61	-1.15<<	-0.56	-0.02	-0.11	0.45	1*1.00 + 5*-1.00
1178/1182/ULS/1	0.06	0.05	2.02>>	-0.01	-0.48	0.05	1*1.35 + 2*1.50
1178/1121/ULS/1	0.06	0.05	-2.02<<	-0.01	-0.48	-0.01	1*1.35 + 2*1.50
1178/1182/ACC/17	-0.35	-0.17	0.62	0.02>>	-0.15	0.15	1*1.00 + 6*-1.00
1178/1182/ACC/8	0.4	0.21	1.1	-0.03<<	-0.26	-0.11	1*1.00 + 2*0.60 + 6*1.00
1178/1121/ACC/11	0.23	-0.53	-0.51	-0.01	-0.08>>	0.28	1*1.00 + 3*-1.00
1178/1182/ULS/1	0.06	0.05	2.02	-0.01	-0.48<<	0.05	1*1.35 + 2*1.50
1178/1121/ACC/15	0.61	-1.15	-0.56	-0.02	-0.11	0.45>>	1*1.00 + 5*-1.00

1178/1121/ACC/6	-0.56	1.19	-1.16	0.01	-0.3	-0.46<<	1*1.00 + 2*0.60 + 5*1.00
1179/794/ACC/4	1.63>>	-0.31	-1.92	-0.06	-0.39	-0.14	1*1.00 + 2*0.60 + 4*1.00
1179/794/ACC/13	-1.01<<	0.27	-1.04	0.07	-0.19	0.18	1*1.00 + 4*-1.00
1179/839/ACC/9	0.63	1.44>>	0.97	-0.18	-0.16	0.01	1*1.00 + 6*1.00
1179/839/ACC/16	-0.01	-1.48<<	1.6	0.19	-0.19	-0.01	1*1.00 + 2*0.60 + 6*-1.00
1179/839/ULS/1	0.75	-0.04	3.07>>	0.01	-0.42	0	1*1.35 + 2*1.50
1179/794/ULS/1	0.75	-0.04	-3.54<<	0.01	-0.7	0.05	1*1.35 + 2*1.50
1179/839/ACC/16	-0.01	-1.48	1.6	0.19>>	-0.19	-0.01	1*1.00 + 2*0.60 + 6*-1.00
1179/839/ACC/9	0.63	1.44	0.97	-0.18<<	-0.16	0.01	1*1.00 + 6*1.00
1179/839/ACC/7	-0.72	-1.38	0.84	0.18	-0.08>>	-0.01	1*1.00 + 5*1.00
1179/794/ULS/1	0.75	-0.04	-3.54	0.01	-0.70<<	0.05	1*1.35 + 2*1.50
1179/794/ACC/16	-0.36	0.56	-1.96	0.19	-0.4	0.53>>	1*1.00 + 2*0.60 + 6*-1.00
1179/794/ACC/9	0.98	-0.59	-1	-0.18	-0.19	-0.48<<	1*1.00 + 6*1.00
1180/794/ACC/11	1.75>>	-0.19	0.87	0.03	-0.2	-0.13	1*1.00 + 3*-1.00
1180/794/ACC/1	-1.88<<	0.27	1.42	-0.05	-0.26	0.17	1*1.00 + 2*0.60 + 3*1.00
1180/43/ACC/16	-1.09	2.23>>	-1.53	-0.18	-0.33	-1.07	1*1.00 + 2*0.60 + 6*-1.00
1180/43/ACC/9	0.96	-2.14<<	-0.84	0.16	-0.17	1.02	1*1.00 + 6*1.00
1180/794/ULS/1	-0.14	0.1	2.73>>	-0.02	-0.54	0.05	1*1.35 + 2*1.50
1180/43/ULS/1	-0.14	0.1	-2.83<<	-0.02	-0.6	-0.06	1*1.35 + 2*1.50
1180/794/ACC/9	0.68	-0.44	0.83	0.16>>	-0.17	-0.49	1*1.00 + 6*1.00
1180/794/ACC/16	-0.8	0.53	1.46	-0.18<<	-0.28	0.53	1*1.00 + 2*0.60 + 6*-1.00
1180/794/ACC/2	-1.85	0.25	0.77	-0.04	-0.13>>	0.16	1*1.00 + 3*1.00
1180/43/ULS/1	-0.14	0.1	-2.83	-0.02	-0.60<<	-0.06	1*1.35 + 2*1.50
1180/43/ACC/9	0.96	-2.14	-0.84	0.16	-0.17	1.02>>	1*1.00 + 6*1.00
1180/43/ACC/16	-1.09	2.23	-1.53	-0.18	-0.33	-1.07<<	1*1.00 + 2*0.60 + 6*-1.00
1181/842/ACC/4	1.06>>	-0.22	-1.12	0	-0.3	0.08	1*1.00 + 2*0.60 + 4*1.00
1181/842/ACC/13	-0.94<<	0.25	-0.23	0	0.06	-0.12	1*1.00 + 4*-1.00
1181/407/ACC/14	0.1	0.57>>	0.99	0	-0.23	0.13	1*1.00 + 2*0.60 + 5*-1.00
1181/407/ACC/7	0.01	-0.55<<	0.51	0	-0.1	-0.13	1*1.00 + 5*1.00
1181/407/ULS/1	0.13	0.03	1.77>>	0	-0.39	-0.01	1*1.35 + 2*1.50
1181/842/ULS/1	0.13	0.03	-1.58<<	0	-0.27	-0.05	1*1.35 + 2*1.50
1181/407/ACC/15	0.07	0.57	0.58	0.00>>	-0.14	0.13	1*1.00 + 5*-1.00
1181/407/ACC/6	0.04	-0.54	0.92	-0.00<<	-0.19	-0.14	1*1.00 + 2*0.60 + 5*1.00
1181/842/ACC/13	-0.94	0.25	-0.23	0	0.06>>	-0.12	1*1.00 + 4*-1.00
1181/407/ULS/1	0.13	0.03	1.77	0	-0.39<<	-0.01	1*1.35 + 2*1.50
1181/407/ACC/11	0.07	0.38	0.78	0	-0.26	0.13>>	1*1.00 + 3*-1.00
1181/407/ACC/1	0.04	-0.35	0.72	0	-0.07	-0.14<<	1*1.00 + 2*0.60 + 3*1.00
1182/887/ACC/1	1.01>>	0.01	-1.08	-0.01	-0.27	0.11	1*1.00 + 2*0.60 + 3*1.00
1182/887/ACC/11	-0.69<<	-0.06	-0.24	0	0.07	-0.04	1*1.00 + 3*-1.00
1182/842/ACC/15	0.01	0.53>>	0.59	0.01	-0.14	0.12	1*1.00 + 5*-1.00
1182/842/ACC/6	0.31	-0.58<<	0.94	-0.02	-0.19	-0.11	1*1.00 + 2*0.60 + 5*1.00
1182/842/ULS/1	0.36	-0.07	1.79>>	-0.01	-0.38	0.01	1*1.35 + 2*1.50
1182/887/ULS/1	0.36	-0.07	-1.55<<	-0.01	-0.24	0.09	1*1.35 + 2*1.50
1182/842/ACC/15	0.01	0.53	0.59	0.01>>	-0.14	0.12	1*1.00 + 5*-1.00

1182/842/ACC/6	0.31	-0.58	0.94	-0.02<<	-0.19	-0.11	1*1.00 + 2*0.60 + 5*1.00
1182/887/ACC/13	-0.67	0.24	-0.22	-0.01	0.08>>	-0.09	1*1.00 + 4*-1.00
1182/842/ULS/1	0.36	-0.07	1.79	-0.01	-0.38<<	0.01	1*1.35 + 2*1.50
1182/887/ACC/8	0.41	-0.55	-0.96	0	-0.2	0.17>>	1*1.00 + 2*0.60 + 6*1.00
1182/842/ACC/2	0.01	-0.4	0.32	-0.01	0.02	-0.13<<	1*1.00 + 3*1.00
1183/1183/ACC/4	1.29>>	0.17	-1.18	0	-0.29	-0.12	1*1.00 + 2*0.60 + 4*1.00
1183/1183/ACC/13	-0.91<<	-0.2	-0.51	0	-0.08	0.16	1*1.00 + 4*-1.00
1183/1183/ACC/7	0.3	0.68>>	-0.64	0	-0.15	-0.15	1*1.00 + 5*1.00
1183/1183/ACC/14	0.08	-0.71<<	-1.04	0	-0.22	0.19	1*1.00 + 2*0.60 + 5*-1.00
1183/973/ULS/1	0.45	-0.04	2.06>>	0.01	-0.48	0	1*1.35 + 2*1.50
1183/1183/ULS/1	0.45	-0.04	-1.99<<	0.01	-0.44	0.06	1*1.35 + 2*1.50
1183/973/ULS/1	0.45	-0.04	2.06	0.01>>	-0.48	0	1*1.35 + 2*1.50
1183/973/ACC/9	0.08	0.65	0.6	0.00<<	-0.13	0.17	1*1.00 + 6*1.00
1183/1183/ACC/11	-0.82	-0.56	-0.5	0	-0.08>>	0.23	1*1.00 + 3*-1.00
1183/973/ULS/1	0.45	-0.04	2.06	0.01	-0.48<<	0	1*1.35 + 2*1.50
1183/1183/ACC/10	-0.72	-0.57	-0.97	0	-0.18	0.24>>	1*1.00 + 2*0.60 + 3*-1.00
1183/1183/ACC/2	1.1	0.53	-0.71	0	-0.19	-0.20<<	1*1.00 + 3*1.00
1184/1184/ACC/4	1.20>>	0.21	-1.04	0.01	-0.11	-0.19	1*1.00 + 2*0.60 + 4*1.00
1184/1184/ACC/13	-0.68<<	-0.17	-0.39	0.01	0.06	0.13	1*1.00 + 4*-1.00
1184/1184/ACC/6	0.47	0.72>>	-0.95	0.01	-0.06	-0.21	1*1.00 + 2*0.60 + 5*1.00
1184/1184/ACC/15	0.05	-0.69<<	-0.48	0	0	0.14	1*1.00 + 5*-1.00
1184/1183/ULS/1	0.6	0.05	2.36>>	0.02	-0.45	-0.03	1*1.35 + 2*1.50
1184/1184/ULS/1	0.6	0.05	-1.69<<	0.02	-0.06	-0.08	1*1.35 + 2*1.50
1184/1183/ULS/1	0.6	0.05	2.36	0.02>>	-0.45	-0.03	1*1.35 + 2*1.50
1184/1183/ACC/15	0.26	0.54	0.76	0.00<<	-0.16	0.06	1*1.00 + 5*-1.00
1184/1184/ACC/13	-0.68	-0.17	-0.39	0.01	0.06>>	0.13	1*1.00 + 4*-1.00
1184/1183/ULS/1	0.6	0.05	2.36	0.02	-0.45<<	-0.03	1*1.35 + 2*1.50
1184/1184/ACC/11	-0.61	-0.53	-0.4	0	0.06	0.19>>	1*1.00 + 3*-1.00
1184/1184/ACC/1	1.13	0.57	-1.04	0.01	-0.11	-0.26<<	1*1.00 + 2*0.60 + 3*1.00
1185/845/ACC/9	0.98>>	-0.52	-0.56	0	-0.13	0.11	1*1.00 + 6*1.00
1185/845/ACC/16	-1.14<<	0.54	-0.81	0	-0.13	-0.15	1*1.00 + 2*0.60 + 6*-1.00
1185/410/ACC/14	0.7	0.57>>	0.91	0	-0.19	0.13	1*1.00 + 2*0.60 + 5*-1.00
1185/410/ACC/7	-0.86	-0.55<<	0.57	0	-0.14	-0.13	1*1.00 + 5*1.00
1185/410/ULS/1	-0.19	0.03	1.74>>	0	-0.38	-0.01	1*1.35 + 2*1.50
1185/845/ULS/1	-0.19	0.03	-1.60<<	0	-0.3	-0.04	1*1.35 + 2*1.50
1185/410/ACC/9	0.56	0.41	0.48	0.00>>	-0.08	0.05	1*1.00 + 6*1.00
1185/410/ACC/16	-0.72	-0.38	1	-0.00<<	-0.24	-0.06	1*1.00 + 2*0.60 + 6*-1.00
1185/845/ACC/13	-0.97	0.29	-0.44	0	-0.06>>	-0.14	1*1.00 + 4*-1.00
1185/410/ULS/1	-0.19	0.03	1.74	0	-0.38<<	-0.01	1*1.35 + 2*1.50
1185/410/ACC/11	0.47	0.41	0.57	0	-0.14	0.15>>	1*1.00 + 3*-1.00
1185/410/ACC/1	-0.63	-0.39	0.91	0	-0.19	-0.16<<	1*1.00 + 2*0.60 + 3*1.00
1186/845/ACC/11	0.53>>	0.38	0.59	0	-0.13	0.14	1*1.00 + 3*-1.00
1186/845/ACC/1	-0.54<<	-0.42	0.95	-0.01	-0.18	-0.13	1*1.00 + 2*0.60 + 3*1.00
1186/890/ACC/17	-0.28	0.57>>	-0.42	-0.02	-0.03	-0.14	1*1.00 + 6*-1.00

1186/890/ACC/8	0.27	-0.62<<	-0.89	0.01	-0.15	0.2	1*1.00 + 2*0.60 + 6*1.00
1186/845/ULS/1	-0.02	-0.05	1.80>>	-0.02	-0.36	0.02	1*1.35 + 2*1.50
1186/890/ULS/1	-0.02	-0.05	-1.54<<	-0.02	-0.21	0.08	1*1.35 + 2*1.50
1186/845/ACC/15	0.18	0.48	0.53	0.01>>	-0.1	0.09	1*1.00 + 5*-1.00
1186/845/ACC/6	-0.19	-0.53	1.01	-0.02<<	-0.21	-0.08	1*1.00 + 2*0.60 + 5*1.00
1186/890/ACC/13	-0.48	0.29	-0.42	-0.01	-0.03>>	-0.13	1*1.00 + 4*-1.00
1186/845/ULS/1	-0.02	-0.05	1.8	-0.02	-0.36<<	0.02	1*1.35 + 2*1.50
1186/890/ACC/8	0.27	-0.62	-0.89	0.01	-0.15	0.20>>	1*1.00 + 2*0.60 + 6*1.00
1186/890/ACC/17	-0.28	0.57	-0.42	-0.02	-0.03	-0.14<<	1*1.00 + 6*-1.00
1187/1185/ACC/4	1.29>>	0.13	-1.19	0	-0.31	-0.1	1*1.00 + 2*0.60 + 4*1.00
1187/1185/ACC/13	-1.04<<	-0.15	-0.52	0	-0.09	0.13	1*1.00 + 4*-1.00
1187/1185/ACC/7	0.06	0.67>>	-0.65	0	-0.16	-0.14	1*1.00 + 5*1.00
1187/1185/ACC/14	0.19	-0.69<<	-1.06	0	-0.24	0.18	1*1.00 + 2*0.60 + 5*-1.00
1187/983/ULS/1	0.3	-0.03	2.03>>	0.01	-0.48	0.01	1*1.35 + 2*1.50
1187/1185/ULS/1	0.3	-0.03	-2.02<<	0.01	-0.47	0.04	1*1.35 + 2*1.50
1187/983/ULS/1	0.3	-0.03	2.03	0.01>>	-0.48	0.01	1*1.35 + 2*1.50
1187/983/ACC/9	0.23	0.64	0.59	0.00<<	-0.13	0.16	1*1.00 + 6*1.00
1187/983/ACC/2	-0.12	-0.03	0.52	0	-0.08>>	0.09	1*1.00 + 3*1.00
1187/983/ULS/1	0.3	-0.03	2.03	0.01	-0.48<<	0.01	1*1.35 + 2*1.50
1187/1185/ACC/10	-0.75	-0.51	-0.99	0.01	-0.2	0.21>>	1*1.00 + 2*0.60 + 3*-1.00
1187/1185/ACC/2	1.01	0.49	-0.72	0	-0.2	-0.17<<	1*1.00 + 3*1.00
1188/1186/ACC/5	0.95>>	0.14	-0.64	0	-0.09	-0.13	1*1.00 + 4*1.00
1188/1186/ACC/12	-0.98<<	-0.12	-0.76	0.01	0.08	0.09	1*1.00 + 2*0.60 + 4*-1.00
1188/1186/ACC/6	-0.01	0.73>>	-0.91	0.02	-0.02	-0.2	1*1.00 + 2*0.60 + 5*1.00
1188/1186/ACC/15	-0.03	-0.72<<	-0.49	0	0.01	0.16	1*1.00 + 5*-1.00
1188/1185/ULS/1	-0.05	0.02	2.40>>	0.02	-0.44	-0.02	1*1.35 + 2*1.50
1188/1186/ULS/1	-0.05	0.02	-1.65<<	0.02	-0.01	-0.05	1*1.35 + 2*1.50
1188/1185/ULS/1	-0.05	0.02	2.4	0.02>>	-0.44	-0.02	1*1.35 + 2*1.50
1188/1185/ACC/15	0.18	0.51	0.75	-0.00<<	-0.15	0.04	1*1.00 + 5*-1.00
1188/1186/ACC/13	-0.97	-0.12	-0.38	0.01	0.08>>	0.1	1*1.00 + 4*-1.00
1188/1185/ULS/1	-0.05	0.02	2.4	0.02	-0.44<<	-0.02	1*1.35 + 2*1.50
1188/1186/ACC/11	-0.81	-0.51	-0.39	0	0.07	0.18>>	1*1.00 + 3*-1.00
1188/1186/ACC/1	0.78	0.53	-1.01	0.01	-0.08	-0.22<<	1*1.00 + 2*0.60 + 3*1.00
1189/848/ACC/9	1.16>>	-0.53	-0.53	0	-0.12	0.12	1*1.00 + 6*1.00
1189/848/ACC/16	-1.40<<	0.56	-0.83	0	-0.15	-0.16	1*1.00 + 2*0.60 + 6*-1.00
1189/413/ACC/14	0.99	0.57>>	0.89	0	-0.18	0.12	1*1.00 + 2*0.60 + 5*-1.00
1189/413/ACC/7	-1.23	-0.55<<	0.6	0	-0.15	-0.13	1*1.00 + 5*1.00
1189/413/ULS/1	-0.28	0.03	1.74>>	0	-0.39	-0.01	1*1.35 + 2*1.50
1189/848/ULS/1	-0.28	0.03	-1.60<<	0	-0.31	-0.04	1*1.35 + 2*1.50
1189/413/ACC/8	0.68	0.4	0.91	0.00>>	-0.19	0.04	1*1.00 + 2*0.60 + 6*1.00
1189/413/ACC/17	-0.92	-0.37	0.58	-0.00<<	-0.14	-0.05	1*1.00 + 6*-1.00
1189/848/ACC/7	-1.06	0.45	-0.44	0	-0.06>>	-0.08	1*1.00 + 5*1.00
1189/413/ULS/1	-0.28	0.03	1.74	0	-0.39<<	-0.01	1*1.35 + 2*1.50
1189/413/ACC/11	0.72	0.43	0.49	0	-0.09	0.16>>	1*1.00 + 3*-1.00

1189/413/ACC/1	-0.96	-0.41	0.99	0	-0.24	-0.17<<	1*1.00 + 2*0.60 + 3*1.00
1190/848/ACC/11	0.64>>	0.38	0.51	0	-0.08	0.14	1*1.00 + 3*-1.00
1190/848/ACC/1	-0.78<<	-0.42	1.06	-0.01	-0.24	-0.13	1*1.00 + 2*0.60 + 3*1.00
1190/893/ACC/17	-0.35	0.63>>	-0.43	-0.02	-0.03	-0.17	1*1.00 + 6*-1.00
1190/893/ACC/8	0.21	-0.67<<	-0.86	0	-0.12	0.23	1*1.00 + 2*0.60 + 6*1.00
1190/848/ULS/1	-0.17	-0.05	1.84>>	-0.02	-0.37	0.02	1*1.35 + 2*1.50
1190/893/ULS/1	-0.17	-0.05	-1.51<<	-0.02	-0.18	0.07	1*1.35 + 2*1.50
1190/848/ACC/15	0.24	0.44	0.5	0.01>>	-0.08	0.07	1*1.00 + 5*-1.00
1190/848/ACC/6	-0.38	-0.48	1.06	-0.02<<	-0.24	-0.05	1*1.00 + 2*0.60 + 5*1.00
1190/893/ACC/7	-0.17	0.53	-0.4	-0.02	-0.01>>	-0.09	1*1.00 + 5*1.00
1190/848/ULS/1	-0.17	-0.05	1.84	-0.02	-0.37<<	0.02	1*1.35 + 2*1.50
1190/893/ACC/8	0.21	-0.67	-0.86	0	-0.12	0.23>>	1*1.00 + 2*0.60 + 6*1.00
1190/893/ACC/17	-0.35	0.63	-0.43	-0.02	-0.03	-0.17<<	1*1.00 + 6*-1.00
1191/1187/ACC/4	1.22>>	0.1	-1.2	0.01	-0.32	-0.09	1*1.00 + 2*0.60 + 4*1.00
1191/1187/ACC/13	-1.08<<	-0.12	-0.52	0	-0.09	0.11	1*1.00 + 4*-1.00
1191/1187/ACC/7	-0.14	0.66>>	-0.65	0	-0.16	-0.14	1*1.00 + 5*1.00
1191/1187/ACC/14	0.28	-0.68<<	-1.07	0	-0.25	0.17	1*1.00 + 2*0.60 + 5*-1.00
1191/1003/ULS/1	0.17	-0.02	2.02>>	0.01	-0.48	0	1*1.35 + 2*1.50
1191/1187/ULS/1	0.17	-0.02	-2.03<<	0.01	-0.49	0.03	1*1.35 + 2*1.50
1191/1003/ULS/1	0.17	-0.02	2.02	0.01>>	-0.48	0	1*1.35 + 2*1.50
1191/1003/ACC/9	0.33	0.63	0.59	0.00<<	-0.13	0.15	1*1.00 + 6*1.00
1191/1003/ACC/5	-0.04	0.31	0.52	0	-0.09>>	0.15	1*1.00 + 4*1.00
1191/1187/ULS/1	0.17	-0.02	-2.03	0.01	-0.49<<	0.03	1*1.35 + 2*1.50
1191/1187/ACC/10	-0.74	-0.48	-1	0.01	-0.21	0.19>>	1*1.00 + 2*0.60 + 3*-1.00
1191/1187/ACC/2	0.88	0.46	-0.72	0	-0.2	-0.16<<	1*1.00 + 3*1.00
1192/1188/ACC/5	0.84>>	0.1	-0.63	0	-0.08	-0.11	1*1.00 + 4*1.00
1192/1188/ACC/12	-1.20<<	-0.09	-0.75	0.01	0.1	0.08	1*1.00 + 2*0.60 + 4*-1.00
1192/1188/ACC/6	-0.32	0.75>>	-0.89	0.01	0.01	-0.21	1*1.00 + 2*0.60 + 5*1.00
1192/1188/ACC/15	-0.03	-0.75<<	-0.49	0	0.01	0.18	1*1.00 + 5*-1.00
1192/1187/ULS/1	-0.43	0.01	2.42>>	0.02	-0.44	-0.02	1*1.35 + 2*1.50
1192/1188/ULS/1	-0.43	0.01	-1.63<<	0.02	0.02	-0.03	1*1.35 + 2*1.50
1192/1187/ULS/1	-0.43	0.01	2.42	0.02>>	-0.44	-0.02	1*1.35 + 2*1.50
1192/1187/ACC/15	0.18	0.47	0.75	0.00<<	-0.14	0.02	1*1.00 + 5*-1.00
1192/1188/ACC/12	-1.2	-0.09	-0.75	0.01	0.10>>	0.08	1*1.00 + 2*0.60 + 4*-1.00
1192/1187/ULS/1	-0.43	0.01	2.42	0.02	-0.44<<	-0.02	1*1.35 + 2*1.50
1192/1188/ACC/15	-0.03	-0.75	-0.49	0	0.01	0.18>>	1*1.00 + 5*-1.00
1192/1188/ACC/6	-0.32	0.75	-0.89	0.01	0.01	-0.21<<	1*1.00 + 2*0.60 + 5*1.00
1193/416/ACC/15	1.05>>	0.56	0.48	0	-0.08	0.13	1*1.00 + 5*-1.00
1193/416/ACC/6	-1.31<<	-0.54	1.01	0	-0.25	-0.13	1*1.00 + 2*0.60 + 5*1.00
1193/416/ACC/14	0.98	0.57>>	0.88	0	-0.18	0.12	1*1.00 + 2*0.60 + 5*-1.00
1193/416/ACC/7	-1.24	-0.55<<	0.61	0	-0.16	-0.13	1*1.00 + 5*1.00
1193/416/ULS/1	-0.3	0.03	1.74>>	0	-0.39	-0.01	1*1.35 + 2*1.50
1193/851/ULS/1	-0.3	0.03	-1.60<<	0	-0.31	-0.04	1*1.35 + 2*1.50
1193/416/ACC/8	0.53	0.39	0.94	0.00>>	-0.21	0.03	1*1.00 + 2*0.60 + 6*1.00

1193/416/ACC/17	-0.79	-0.37	0.55	-0.00<<	-0.13	-0.04	1*1.00 + 6*-1.00
1193/851/ACC/2	-0.18	-0.01	-0.39	0	-0.04>>	0.08	1*1.00 + 3*1.00
1193/416/ULS/1	-0.3	0.03	1.74	0	-0.39<<	-0.01	1*1.35 + 2*1.50
1193/416/ACC/11	0.91	0.45	0.44	0	-0.06	0.17>>	1*1.00 + 3*-1.00
1193/416/ACC/1	-1.17	-0.43	1.05	0	-0.27	-0.18<<	1*1.00 + 2*0.60 + 3*1.00
1194/851/ACC/11	0.72>>	0.38	0.44	0	-0.04	0.15	1*1.00 + 3*-1.00
1194/851/ACC/1	-0.93<<	-0.42	1.14	-0.01	-0.28	-0.13	1*1.00 + 2*0.60 + 3*1.00
1194/896/ACC/17	-0.3	0.65>>	-0.45	-0.01	-0.04	-0.18	1*1.00 + 6*-1.00
1194/896/ACC/8	0.09	-0.69<<	-0.82	0	-0.1	0.24	1*1.00 + 2*0.60 + 6*1.00
1194/851/ULS/1	-0.25	-0.05	1.85>>	-0.02	-0.37	0.02	1*1.35 + 2*1.50
1194/896/ULS/1	-0.25	-0.05	-1.49<<	-0.02	-0.16	0.07	1*1.35 + 2*1.50
1194/851/ACC/15	0.21	0.42	0.49	0.00>>	-0.07	0.06	1*1.00 + 5*-1.00
1194/851/ULS/1	-0.25	-0.05	1.85	-0.02<<	-0.37	0.02	1*1.35 + 2*1.50
1194/896/ACC/2	0.05	0.01	-0.33	-0.01	0.03>>	0.1	1*1.00 + 3*1.00
1194/851/ULS/1	-0.25	-0.05	1.85	-0.02	-0.37<<	0.02	1*1.35 + 2*1.50
1194/896/ACC/8	0.09	-0.69	-0.82	0	-0.1	0.24>>	1*1.00 + 2*0.60 + 6*1.00
1194/896/ACC/17	-0.3	0.65	-0.45	-0.01	-0.04	-0.18<<	1*1.00 + 6*-1.00
1195/1189/ACC/4	1.15>>	0.08	-1.2	0.01	-0.32	-0.08	1*1.00 + 2*0.60 + 4*1.00
1195/1189/ACC/13	-1.09<<	-0.1	-0.52	0	-0.1	0.1	1*1.00 + 4*-1.00
1195/1189/ACC/7	-0.26	0.66>>	-0.65	0	-0.17	-0.14	1*1.00 + 5*1.00
1195/1189/ACC/14	0.32	-0.68<<	-1.07	0.01	-0.25	0.16	1*1.00 + 2*0.60 + 5*-1.00
1195/1022/ULS/1	0.07	-0.02	2.01>>	0.01	-0.48	0	1*1.35 + 2*1.50
1195/1189/ULS/1	0.07	-0.02	-2.03<<	0.01	-0.5	0.03	1*1.35 + 2*1.50
1195/1022/ULS/1	0.07	-0.02	2.01	0.01>>	-0.48	0	1*1.35 + 2*1.50
1195/1022/ACC/9	0.36	0.62	0.58	0.00<<	-0.12	0.15	1*1.00 + 6*1.00
1195/1022/ACC/5	-0.09	0.3	0.52	0	-0.09>>	0.14	1*1.00 + 4*1.00
1195/1189/ULS/1	0.07	-0.02	-2.03	0.01	-0.50<<	0.03	1*1.35 + 2*1.50
1195/1189/ACC/10	-0.73	-0.47	-1	0.01	-0.21	0.17>>	1*1.00 + 2*0.60 + 3*-1.00
1195/1189/ACC/2	0.79	0.45	-0.72	0	-0.21	-0.15<<	1*1.00 + 3*1.00
1196/1190/ACC/5	0.76>>	0.07	-0.62	0	-0.07	-0.09	1*1.00 + 4*1.00
1196/1190/ACC/12	-1.30<<	-0.08	-0.75	0.01	0.1	0.07	1*1.00 + 2*0.60 + 4*-1.00
1196/1190/ACC/7	-0.36	0.76>>	-0.49	0.01	0.02	-0.2	1*1.00 + 5*1.00
1196/1190/ACC/14	-0.18	-0.77<<	-0.87	0.01	0.02	0.19	1*1.00 + 2*0.60 + 5*-1.00
1196/1189/ULS/1	-0.65	-0.01	2.44>>	0.02	-0.44	-0.03	1*1.35 + 2*1.50
1196/1190/ULS/1	-0.65	-0.01	-1.61<<	0.02	0.04	-0.02	1*1.35 + 2*1.50
1196/1189/ULS/1	-0.65	-0.01	2.44	0.02>>	-0.44	-0.03	1*1.35 + 2*1.50
1196/1189/ACC/15	0.18	0.46	0.75	0.00<<	-0.14	0.01	1*1.00 + 5*-1.00
1196/1190/ACC/12	-1.3	-0.08	-0.75	0.01	0.10>>	0.07	1*1.00 + 2*0.60 + 4*-1.00
1196/1189/ULS/1	-0.65	-0.01	2.44	0.02	-0.44<<	-0.03	1*1.35 + 2*1.50
1196/1190/ACC/15	-0.03	-0.77	-0.49	0	0.01	0.19>>	1*1.00 + 5*-1.00
1196/1190/ACC/6	-0.52	0.76	-0.87	0.01	0.03	-0.21<<	1*1.00 + 2*0.60 + 5*1.00
1197/419/ACC/11	0.96>>	0.37	0.4	0	-0.04	0.12	1*1.00 + 3*-1.00
1197/419/ACC/1	-1.21<<	-0.34	1.08	0	-0.29	-0.13	1*1.00 + 2*0.60 + 3*1.00
1197/419/ACC/14	0.68	0.55>>	0.89	0	-0.18	0.11	1*1.00 + 2*0.60 + 5*-1.00

1197/419/ACC/7	-0.93	-0.52<<	0.6	0	-0.15	-0.12	1*1.00 + 5*1.00
1197/419/ULS/1	-0.29	0.03	1.74>>	0	-0.4	-0.01	1*1.35 + 2*1.50
1197/854/ULS/1	-0.29	0.03	-1.60<<	0	-0.31	-0.04	1*1.35 + 2*1.50
1197/419/ACC/6	-0.99	-0.52	1	0.00>>	-0.25	-0.12	1*1.00 + 2*0.60 + 5*1.00
1197/419/ACC/15	0.74	0.54	0.49	-0.00<<	-0.09	0.11	1*1.00 + 5*-1.00
1197/854/ACC/2	-0.22	0.07	-0.36	0	-0.02>>	0.03	1*1.00 + 3*1.00
1197/419/ULS/1	-0.29	0.03	1.74	0	-0.40<<	-0.01	1*1.35 + 2*1.50
1197/419/ACC/11	0.96	0.37	0.4	0	-0.04	0.12>>	1*1.00 + 3*-1.00
1197/854/ACC/16	-0.88	0.54	-0.89	0	-0.18	-0.15<<	1*1.00 + 2*0.60 + 6*-1.00
1198/854/ACC/13	0.78>>	0.06	0.42	0	-0.03	0.08	1*1.00 + 4*-1.00
1198/854/ACC/4	-1.06<<	-0.1	1.17	-0.01	-0.29	-0.07	1*1.00 + 2*0.60 + 4*1.00
1198/899/ACC/17	-0.2	0.60>>	-0.48	0	-0.06	-0.15	1*1.00 + 6*-1.00
1198/899/ACC/8	-0.08	-0.64<<	-0.79	-0.01	-0.07	0.21	1*1.00 + 2*0.60 + 6*1.00
1198/854/ULS/1	-0.33	-0.04	1.86>>	-0.02	-0.37	0.02	1*1.35 + 2*1.50
1198/899/ULS/1	-0.33	-0.04	-1.48<<	-0.02	-0.15	0.07	1*1.35 + 2*1.50
1198/854/ACC/7	-0.31	-0.44	0.67	-0.00>>	-0.16	-0.04	1*1.00 + 5*1.00
1198/854/ULS/1	-0.33	-0.04	1.86	-0.02<<	-0.37	0.02	1*1.35 + 2*1.50
1198/899/ACC/2	-0.02	0.11	-0.28	0	0.06>>	0.04	1*1.00 + 3*1.00
1198/854/ULS/1	-0.33	-0.04	1.86	-0.02	-0.37<<	0.02	1*1.35 + 2*1.50
1198/899/ACC/8	-0.08	-0.64	-0.79	-0.01	-0.07	0.21>>	1*1.00 + 2*0.60 + 6*1.00
1198/899/ACC/17	-0.2	0.6	-0.48	0	-0.06	-0.15<<	1*1.00 + 6*-1.00
1199/1191/ACC/4	1.33>>	0.19	-1.2	0.01	-0.31	-0.13	1*1.00 + 2*0.60 + 4*1.00
1199/1191/ACC/13	-1.12<<	-0.21	-0.52	0	-0.09	0.16	1*1.00 + 4*-1.00
1199/1191/ACC/7	-0.27	0.69>>	-0.64	0	-0.16	-0.15	1*1.00 + 5*1.00
1199/1191/ACC/14	0.49	-0.70<<	-1.08	0.01	-0.25	0.18	1*1.00 + 2*0.60 + 5*-1.00
1199/1023/ULS/1	0.26	-0.02	2.02>>	0.01	-0.48	0.01	1*1.35 + 2*1.50
1199/1191/ULS/1	0.26	-0.02	-2.02<<	0.01	-0.48	0.03	1*1.35 + 2*1.50
1199/1023/ULS/1	0.26	-0.02	2.02	0.01>>	-0.48	0.01	1*1.35 + 2*1.50
1199/1023/ACC/7	-0.48	-0.54	0.6	0.00<<	-0.14	-0.07	1*1.00 + 5*1.00
1199/1023/ACC/5	0.05	0.4	0.52	0	-0.08>>	0.2	1*1.00 + 4*1.00
1199/1023/ULS/1	0.26	-0.02	2.02	0.01	-0.48<<	0.01	1*1.35 + 2*1.50
1199/1191/ACC/10	-0.66	-0.57	-1	0.01	-0.21	0.23>>	1*1.00 + 2*0.60 + 3*-1.00
1199/1191/ACC/2	0.87	0.55	-0.71	0	-0.2	-0.21<<	1*1.00 + 3*1.00
1200/1192/ACC/5	0.94>>	0.21	-0.64	0	-0.09	-0.17	1*1.00 + 4*1.00
1200/1192/ACC/12	-1.10<<	-0.19	-0.75	0.01	0.09	0.13	1*1.00 + 2*0.60 + 4*-1.00
1200/1192/ACC/6	-0.24	0.80>>	-0.89	0.01	0	-0.24	1*1.00 + 2*0.60 + 5*1.00
1200/1192/ACC/15	0.09	-0.78<<	-0.5	0.01	0	0.2	1*1.00 + 5*-1.00
1200/1191/ULS/1	-0.19	0.02	2.40>>	0.02	-0.44	-0.02	1*1.35 + 2*1.50
1200/1192/ULS/1	-0.19	0.02	-1.64<<	0.02	0	-0.05	1*1.35 + 2*1.50
1200/1191/ULS/1	-0.19	0.02	2.4	0.02>>	-0.44	-0.02	1*1.35 + 2*1.50
1200/1191/ACC/7	-0.4	-0.43	0.74	0.00<<	-0.13	-0.02	1*1.00 + 5*1.00
1200/1192/ACC/12	-1.1	-0.19	-0.75	0.01	0.09>>	0.13	1*1.00 + 2*0.60 + 4*-1.00
1200/1191/ULS/1	-0.19	0.02	2.4	0.02	-0.44<<	-0.02	1*1.35 + 2*1.50
1200/1192/ACC/11	-0.8	-0.6	-0.39	0.01	0.07	0.24>>	1*1.00 + 3*-1.00

1200/1192/ACC/1	0.64	0.62	-1	0.01	-0.07	-0.28<<	1*1.00 + 2*0.60 + 3*1.00
1201/857/ACC/9	1.36>>	-0.54	-0.51	0	-0.1	0.13	1*1.00 + 6*1.00
1201/857/ACC/16	-1.61<<	0.57	-0.86	0	-0.16	-0.16	1*1.00 + 2*0.60 + 6*-1.00
1201/857/ACC/16	-1.61	0.57>>	-0.86	0	-0.16	-0.16	1*1.00 + 2*0.60 + 6*-1.00
1201/857/ACC/9	1.36	-0.54<<	-0.51	0	-0.1	0.13	1*1.00 + 6*1.00
1201/422/ULS/1	-0.29	0.03	1.74>>	0	-0.39	-0.01	1*1.35 + 2*1.50
1201/857/ULS/1	-0.29	0.03	-1.60<<	0	-0.31	-0.04	1*1.35 + 2*1.50
1201/422/ACC/8	0.88	0.39	0.94	0.00>>	-0.21	0.03	1*1.00 + 2*0.60 + 6*1.00
1201/422/ACC/17	-1.12	-0.36	0.55	-0.00<<	-0.13	-0.04	1*1.00 + 6*-1.00
1201/857/ACC/2	-0.14	0	-0.42	0	-0.05>>	0.08	1*1.00 + 3*1.00
1201/422/ULS/1	-0.29	0.03	1.74	0	-0.39<<	-0.01	1*1.35 + 2*1.50
1201/422/ACC/11	0.89	0.44	0.46	0	-0.08	0.17>>	1*1.00 + 3*-1.00
1201/857/ACC/12	-0.93	0.33	-0.93	0	-0.2	-0.17<<	1*1.00 + 2*0.60 + 4*-1.00
1202/857/ACC/11	0.70>>	0.37	0.47	0	-0.06	0.14	1*1.00 + 3*-1.00
1202/857/ACC/1	-0.86<<	-0.41	1.1	-0.01	-0.26	-0.12	1*1.00 + 2*0.60 + 3*1.00
1202/902/ACC/17	-0.38	0.67>>	-0.45	-0.01	-0.04	-0.19	1*1.00 + 6*-1.00
1202/902/ACC/8	0.22	-0.71<<	-0.83	0	-0.1	0.25	1*1.00 + 2*0.60 + 6*1.00
1202/857/ULS/1	-0.19	-0.05	1.84>>	-0.02	-0.37	0.02	1*1.35 + 2*1.50
1202/902/ULS/1	-0.19	-0.05	-1.50<<	-0.02	-0.17	0.07	1*1.35 + 2*1.50
1202/857/ACC/15	0.29	0.4	0.5	0.00>>	-0.08	0.05	1*1.00 + 5*-1.00
1202/857/ULS/1	-0.19	-0.05	1.84	-0.02<<	-0.37	0.02	1*1.35 + 2*1.50
1202/902/ACC/2	0.11	0.03	-0.37	-0.01	0.01>>	0.09	1*1.00 + 3*1.00
1202/857/ULS/1	-0.19	-0.05	1.84	-0.02	-0.37<<	0.02	1*1.35 + 2*1.50
1202/902/ACC/8	0.22	-0.71	-0.83	0	-0.1	0.25>>	1*1.00 + 2*0.60 + 6*1.00
1202/902/ACC/17	-0.38	0.67	-0.45	-0.01	-0.04	-0.19<<	1*1.00 + 6*-1.00
1203/1193/ACC/4	1.23>>	0.09	-1.2	0.01	-0.32	-0.08	1*1.00 + 2*0.60 + 4*1.00
1203/1193/ACC/13	-1.12<<	-0.11	-0.52	0	-0.09	0.1	1*1.00 + 4*-1.00
1203/1193/ACC/7	-0.33	0.66>>	-0.64	0	-0.16	-0.14	1*1.00 + 5*1.00
1203/1193/ACC/14	0.45	-0.68<<	-1.08	0.01	-0.25	0.16	1*1.00 + 2*0.60 + 5*-1.00
1203/1063/ULS/1	0.14	-0.02	2.02>>	0.01	-0.48	0	1*1.35 + 2*1.50
1203/1193/ULS/1	0.14	-0.02	-2.03<<	0.01	-0.49	0.03	1*1.35 + 2*1.50
1203/1063/ULS/1	0.14	-0.02	2.02	0.01>>	-0.48	0	1*1.35 + 2*1.50
1203/1063/ACC/9	0.48	0.63	0.58	0.00<<	-0.12	0.15	1*1.00 + 6*1.00
1203/1063/ACC/5	-0.02	0.3	0.52	0	-0.08>>	0.14	1*1.00 + 4*1.00
1203/1193/ULS/1	0.14	-0.02	-2.03	0.01	-0.49<<	0.03	1*1.35 + 2*1.50
1203/1193/ACC/10	-0.68	-0.47	-1	0.01	-0.21	0.18>>	1*1.00 + 2*0.60 + 3*-1.00
1203/1193/ACC/2	0.79	0.45	-0.72	0	-0.2	-0.15<<	1*1.00 + 3*1.00
1204/1194/ACC/5	0.83>>	0.08	-0.62	0	-0.08	-0.1	1*1.00 + 4*1.00
1204/1194/ACC/12	-1.25<<	-0.08	-0.75	0.01	0.1	0.07	1*1.00 + 2*0.60 + 4*-1.00
1204/1194/ACC/6	-0.46	0.78>>	-0.87	0.01	0.02	-0.22	1*1.00 + 2*0.60 + 5*1.00
1204/1194/ACC/15	0.04	-0.78<<	-0.5	0	0	0.2	1*1.00 + 5*-1.00
1204/1193/ULS/1	-0.51	0	2.43>>	0.02	-0.44	-0.02	1*1.35 + 2*1.50
1204/1194/ULS/1	-0.51	0	-1.62<<	0.02	0.03	-0.03	1*1.35 + 2*1.50
1204/1193/ULS/1	-0.51	0	2.43	0.02>>	-0.44	-0.02	1*1.35 + 2*1.50

1204/1193/ACC/15	0.25	0.44	0.74	0.00<<	-0.14	0.01	1*1.00 + 5*-1.00
1204/1194/ACC/12	-1.25	-0.08	-0.75	0.01	0.10>>	0.07	1*1.00 + 2*0.60 + 4*-1.00
1204/1193/ULS/1	-0.51	0	2.43	0.02	-0.44<<	-0.02	1*1.35 + 2*1.50
1204/1194/ACC/15	0.04	-0.78	-0.5	0	0	0.20>>	1*1.00 + 5*-1.00
1204/1194/ACC/6	-0.46	0.78	-0.87	0.01	0.02	-0.22<<	1*1.00 + 2*0.60 + 5*1.00
1205/425/ACC/15	1.02>>	0.57	0.49	0	-0.1	0.13	1*1.00 + 5*-1.00
1205/425/ACC/6	-1.28<<	-0.55	1	0	-0.24	-0.14	1*1.00 + 2*0.60 + 5*1.00
1205/425/ACC/14	0.95	0.57>>	0.9	0	-0.19	0.13	1*1.00 + 2*0.60 + 5*-1.00
1205/425/ACC/7	-1.21	-0.55<<	0.59	0	-0.15	-0.13	1*1.00 + 5*1.00
1205/425/ULS/1	-0.31	0.03	1.75>>	0	-0.4	-0.01	1*1.35 + 2*1.50
1205/860/ULS/1	-0.31	0.03	-1.60<<	0	-0.31	-0.04	1*1.35 + 2*1.50
1205/425/ACC/16	-0.79	-0.36	0.93	0.00>>	-0.2	-0.04	1*1.00 + 2*0.60 + 6*-1.00
1205/425/ACC/9	0.53	0.38	0.56	-0.00<<	-0.13	0.03	1*1.00 + 6*1.00
1205/860/ACC/2	-0.24	-0.02	-0.39	0	-0.03>>	0.09	1*1.00 + 3*1.00
1205/425/ULS/1	-0.31	0.03	1.75	0	-0.40<<	-0.01	1*1.35 + 2*1.50
1205/425/ACC/11	0.97	0.46	0.43	0	-0.06	0.18>>	1*1.00 + 3*-1.00
1205/425/ACC/1	-1.24	-0.44	1.06	0	-0.28	-0.19<<	1*1.00 + 2*0.60 + 3*1.00
1206/860/ACC/11	0.75>>	0.39	0.43	-0.01	-0.04	0.15	1*1.00 + 3*-1.00
1206/860/ACC/1	-0.98<<	-0.42	1.15	-0.01	-0.28	-0.13	1*1.00 + 2*0.60 + 3*1.00
1206/905/ACC/17	-0.27	0.66>>	-0.47	0	-0.05	-0.19	1*1.00 + 6*-1.00
1206/905/ACC/8	0.04	-0.70<<	-0.8	-0.01	-0.08	0.25	1*1.00 + 2*0.60 + 6*1.00
1206/860/ULS/1	-0.28	-0.04	1.86>>	-0.02	-0.37	0.02	1*1.35 + 2*1.50
1206/905/ULS/1	-0.28	-0.04	-1.48<<	-0.02	-0.16	0.07	1*1.35 + 2*1.50
1206/860/ACC/7	-0.36	-0.44	0.66	-0.00>>	-0.16	-0.04	1*1.00 + 5*1.00
1206/860/ULS/1	-0.28	-0.04	1.86	-0.02<<	-0.37	0.02	1*1.35 + 2*1.50
1206/905/ACC/2	0.01	0.01	-0.32	0	0.04>>	0.1	1*1.00 + 3*1.00
1206/860/ULS/1	-0.28	-0.04	1.86	-0.02	-0.37<<	0.02	1*1.35 + 2*1.50
1206/905/ACC/8	0.04	-0.7	-0.8	-0.01	-0.08	0.25>>	1*1.00 + 2*0.60 + 6*1.00
1206/905/ACC/17	-0.27	0.66	-0.47	0	-0.05	-0.19<<	1*1.00 + 6*-1.00
1207/1195/ACC/4	1.17>>	0.07	-1.2	0.01	-0.32	-0.07	1*1.00 + 2*0.60 + 4*1.00
1207/1195/ACC/13	-1.15<<	-0.09	-0.52	0	-0.1	0.09	1*1.00 + 4*-1.00
1207/1195/ACC/7	-0.36	0.66>>	-0.64	0	-0.17	-0.14	1*1.00 + 5*1.00
1207/1195/ACC/14	0.38	-0.67<<	-1.08	0.01	-0.25	0.16	1*1.00 + 2*0.60 + 5*-1.00
1207/1073/ULS/1	0.03	-0.02	2.01>>	0.01	-0.48	0	1*1.35 + 2*1.50
1207/1195/ULS/1	0.03	-0.02	-2.03<<	0.01	-0.5	0.03	1*1.35 + 2*1.50
1207/1073/ULS/1	0.03	-0.02	2.01	0.01>>	-0.48	0	1*1.35 + 2*1.50
1207/1073/ACC/7	-0.57	-0.57	0.6	0.00<<	-0.14	-0.09	1*1.00 + 5*1.00
1207/1073/ACC/5	-0.06	0.28	0.51	0	-0.08>>	0.13	1*1.00 + 4*1.00
1207/1195/ULS/1	0.03	-0.02	-2.03	0.01	-0.50<<	0.03	1*1.35 + 2*1.50
1207/1195/ACC/10	-0.73	-0.45	-1	0.01	-0.21	0.17>>	1*1.00 + 2*0.60 + 3*-1.00
1207/1073/ACC/17	-0.43	-0.63	0.66	0	-0.18	-0.15<<	1*1.00 + 6*-1.00
1208/1196/ACC/5	0.76>>	0.06	-0.62	0	-0.07	-0.08	1*1.00 + 4*1.00
1208/1196/ACC/12	-1.37<<	-0.07	-0.74	0.01	0.11	0.07	1*1.00 + 2*0.60 + 4*-1.00
1208/1196/ACC/7	-0.45	0.77>>	-0.48	0	0.03	-0.2	1*1.00 + 5*1.00

1208/1196/ACC/14	-0.16	-0.77<<	-0.88	0.01	0.01	0.19	1*1.00 + 2*0.60 + 5*-1.00
1208/1195/ULS/1	-0.72	-0.01	2.44>>	0.02	-0.44	-0.03	1*1.35 + 2*1.50
1208/1196/ULS/1	-0.72	-0.01	-1.61<<	0.02	0.05	-0.02	1*1.35 + 2*1.50
1208/1195/ULS/1	-0.72	-0.01	2.44	0.02>>	-0.44	-0.03	1*1.35 + 2*1.50
1208/1195/ACC/7	-0.65	-0.46	0.76	0.00<<	-0.13	-0.03	1*1.00 + 5*1.00
1208/1196/ACC/12	-1.37	-0.07	-0.74	0.01	0.11>>	0.07	1*1.00 + 2*0.60 + 4*-1.00
1208/1195/ULS/1	-0.72	-0.01	2.44	0.02	-0.44<<	-0.03	1*1.35 + 2*1.50
1208/1196/ACC/15	0.01	-0.77	-0.5	0.01	0	0.20>>	1*1.00 + 5*-1.00
1208/1196/ACC/6	-0.62	0.76	-0.86	0.01	0.04	-0.21<<	1*1.00 + 2*0.60 + 5*1.00
1209/428/ACC/11	0.90>>	0.33	0.4	0	-0.04	0.1	1*1.00 + 3*-1.00
1209/428/ACC/1	-1.14<<	-0.3	1.09	0	-0.3	-0.11	1*1.00 + 2*0.60 + 3*1.00
1209/428/ACC/14	0.38	0.55>>	0.92	0	-0.2	0.11	1*1.00 + 2*0.60 + 5*-1.00
1209/428/ACC/7	-0.63	-0.52<<	0.57	0.01	-0.14	-0.12	1*1.00 + 5*1.00
1209/428/ULS/1	-0.28	0.03	1.74>>	0	-0.4	-0.01	1*1.35 + 2*1.50
1209/863/ULS/1	-0.28	0.03	-1.60<<	0	-0.31	-0.05	1*1.35 + 2*1.50
1209/428/ACC/16	-0.13	-0.41	0.89	0.01>>	-0.18	-0.07	1*1.00 + 2*0.60 + 6*-1.00
1209/428/ACC/9	-0.11	0.44	0.6	-0.01<<	-0.16	0.07	1*1.00 + 6*1.00
1209/863/ACC/5	0.08	-0.19	-0.34	0	-0.01>>	0.07	1*1.00 + 4*1.00
1209/428/ULS/1	-0.28	0.03	1.74	0	-0.40<<	-0.01	1*1.35 + 2*1.50
1209/428/ACC/15	0.45	0.54	0.51	0	-0.11	0.11>>	1*1.00 + 5*-1.00
1209/863/ACC/16	-0.55	0.52	-0.93	0.01	-0.2	-0.13<<	1*1.00 + 2*0.60 + 6*-1.00
1210/863/ACC/13	0.81>>	0.02	0.39	0	-0.01	0.06	1*1.00 + 4*-1.00
1210/863/ACC/4	-1.12<<	-0.05	1.2	-0.01	-0.31	-0.04	1*1.00 + 2*0.60 + 4*1.00
1210/908/ACC/17	-0.11	0.56>>	-0.51	0.01	-0.08	-0.13	1*1.00 + 6*-1.00
1210/908/ACC/8	-0.2	-0.60<<	-0.76	-0.02	-0.05	0.19	1*1.00 + 2*0.60 + 6*1.00
1210/863/ULS/1	-0.36	-0.04	1.86>>	-0.01	-0.37	0.02	1*1.35 + 2*1.50
1210/908/ULS/1	-0.36	-0.04	-1.48<<	-0.01	-0.15	0.07	1*1.35 + 2*1.50
1210/863/ACC/7	-0.23	-0.45	0.65	0.01>>	-0.15	-0.05	1*1.00 + 5*1.00
1210/863/ACC/14	-0.08	0.42	0.94	-0.02<<	-0.17	0.07	1*1.00 + 2*0.60 + 5*-1.00
1210/908/ACC/2	-0.02	0.14	-0.26	0	0.07>>	0.02	1*1.00 + 3*1.00
1210/863/ULS/1	-0.36	-0.04	1.86	-0.01	-0.37<<	0.02	1*1.35 + 2*1.50
1210/908/ACC/8	-0.2	-0.6	-0.76	-0.02	-0.05	0.19>>	1*1.00 + 2*0.60 + 6*1.00
1210/908/ACC/17	-0.11	0.56	-0.51	0.01	-0.08	-0.13<<	1*1.00 + 6*-1.00
1211/1197/ACC/4	1.39>>	0.23	-1.19	0.01	-0.31	-0.16	1*1.00 + 2*0.60 + 4*1.00
1211/1197/ACC/13	-1.09<<	-0.25	-0.51	0	-0.08	0.19	1*1.00 + 4*-1.00
1211/1197/ACC/7	-0.19	0.69>>	-0.63	0	-0.15	-0.15	1*1.00 + 5*1.00
1211/1197/ACC/14	0.49	-0.71<<	-1.07	0.01	-0.24	0.19	1*1.00 + 2*0.60 + 5*-1.00
1211/1094/ULS/1	0.36	-0.03	2.04>>	0.01	-0.48	0.01	1*1.35 + 2*1.50
1211/1197/ULS/1	0.36	-0.03	-2.01<<	0.01	-0.46	0.04	1*1.35 + 2*1.50
1211/1094/ULS/1	0.36	-0.03	2.04	0.01>>	-0.48	0.01	1*1.35 + 2*1.50
1211/1094/ACC/17	-0.29	-0.7	0.67	0.00<<	-0.18	-0.18	1*1.00 + 6*-1.00
1211/1094/ACC/5	0.08	0.45	0.52	0	-0.08>>	0.23	1*1.00 + 4*1.00
1211/1094/ULS/1	0.36	-0.03	2.04	0.01	-0.48<<	0.01	1*1.35 + 2*1.50
1211/1197/ACC/10	-0.63	-0.61	-0.99	0.01	-0.2	0.26>>	1*1.00 + 2*0.60 + 3*-1.00

1211/1197/ACC/2	0.93	0.59	-0.71	0	-0.19	-0.23<<	1*1.00 + 3*1.00
1212/1198/ACC/4	1.06>>	0.27	-1.03	0.01	-0.1	-0.23	1*1.00 + 2*0.60 + 4*1.00
1212/1198/ACC/13	-0.93<<	-0.24	-0.37	0.01	0.08	0.17	1*1.00 + 4*-1.00
1212/1198/ACC/6	-0.02	0.80>>	-0.91	0	-0.02	-0.25	1*1.00 + 2*0.60 + 5*1.00
1212/1198/ACC/15	0.14	-0.77<<	-0.5	0.01	-0.01	0.19	1*1.00 + 5*-1.00
1212/1197/ULS/1	0.13	0.04	2.38>>	0.02	-0.44	-0.02	1*1.35 + 2*1.50
1212/1198/ULS/1	0.13	0.04	-1.66<<	0.02	-0.03	-0.07	1*1.35 + 2*1.50
1212/1197/ULS/1	0.13	0.04	2.38	0.02>>	-0.44	-0.02	1*1.35 + 2*1.50
1212/1197/ACC/7	-0.25	-0.43	0.72	-0.00<<	-0.13	-0.02	1*1.00 + 5*1.00
1212/1198/ACC/13	-0.93	-0.24	-0.37	0.01	0.08>>	0.17	1*1.00 + 4*-1.00
1212/1197/ULS/1	0.13	0.04	2.38	0.02	-0.44<<	-0.02	1*1.35 + 2*1.50
1212/1198/ACC/11	-0.71	-0.64	-0.39	0.01	0.07	0.26>>	1*1.00 + 3*-1.00
1212/1198/ACC/1	0.84	0.67	-1.02	0.01	-0.09	-0.31<<	1*1.00 + 2*0.60 + 3*1.00
1213/866/ACC/9	1.51>>	-0.53	-0.53	0	-0.11	0.12	1*1.00 + 6*1.00
1213/866/ACC/16	-1.73<<	0.55	-0.84	0	-0.15	-0.15	1*1.00 + 2*0.60 + 6*-1.00
1213/431/ACC/14	1.32	0.58>>	0.9	0	-0.19	0.13	1*1.00 + 2*0.60 + 5*-1.00
1213/431/ACC/7	-1.54	-0.56<<	0.58	0	-0.14	-0.14	1*1.00 + 5*1.00
1213/431/ULS/1	-0.26	0.03	1.74>>	0	-0.39	-0.01	1*1.35 + 2*1.50
1213/866/ULS/1	-0.26	0.03	-1.60<<	0	-0.31	-0.04	1*1.35 + 2*1.50
1213/431/ACC/8	1.03	0.4	0.92	0.00>>	-0.2	0.04	1*1.00 + 2*0.60 + 6*1.00
1213/431/ACC/17	-1.25	-0.38	0.57	-0.00<<	-0.14	-0.05	1*1.00 + 6*-1.00
1213/866/ACC/7	-1.37	0.44	-0.46	0	-0.07>>	-0.07	1*1.00 + 5*1.00
1213/431/ULS/1	-0.26	0.03	1.74	0	-0.39<<	-0.01	1*1.35 + 2*1.50
1213/431/ACC/11	0.8	0.44	0.51	0	-0.1	0.17>>	1*1.00 + 3*-1.00
1213/431/ACC/1	-1.02	-0.42	0.98	0	-0.23	-0.18<<	1*1.00 + 2*0.60 + 3*1.00
1214/866/ACC/11	0.64>>	0.37	0.52	0	-0.09	0.14	1*1.00 + 3*-1.00
1214/866/ACC/1	-0.73<<	-0.41	1.04	-0.01	-0.23	-0.12	1*1.00 + 2*0.60 + 3*1.00
1214/911/ACC/17	-0.41	0.67>>	-0.44	-0.02	-0.04	-0.19	1*1.00 + 6*-1.00
1214/911/ACC/8	0.32	-0.71<<	-0.85	0	-0.12	0.26	1*1.00 + 2*0.60 + 6*1.00
1214/866/ULS/1	-0.11	-0.05	1.83>>	-0.02	-0.37	0.02	1*1.35 + 2*1.50
1214/911/ULS/1	-0.11	-0.05	-1.51<<	-0.02	-0.19	0.07	1*1.35 + 2*1.50
1214/866/ACC/15	0.31	0.4	0.52	0.01>>	-0.08	0.04	1*1.00 + 5*-1.00
1214/866/ACC/6	-0.4	-0.43	1.05	-0.02<<	-0.23	-0.03	1*1.00 + 2*0.60 + 5*1.00
1214/911/ACC/7	-0.2	0.58	-0.42	-0.02	-0.03>>	-0.12	1*1.00 + 5*1.00
1214/866/ULS/1	-0.11	-0.05	1.83	-0.02	-0.37<<	0.02	1*1.35 + 2*1.50
1214/911/ACC/8	0.32	-0.71	-0.85	0	-0.12	0.26>>	1*1.00 + 2*0.60 + 6*1.00
1214/911/ACC/17	-0.41	0.67	-0.44	-0.02	-0.04	-0.19<<	1*1.00 + 6*-1.00
1215/1199/ACC/4	1.30>>	0.1	-1.2	0.01	-0.32	-0.08	1*1.00 + 2*0.60 + 4*1.00
1215/1199/ACC/13	-1.15<<	-0.12	-0.52	0	-0.09	0.11	1*1.00 + 4*-1.00
1215/1199/ACC/7	-0.27	0.65>>	-0.65	0	-0.16	-0.13	1*1.00 + 5*1.00
1215/1199/ACC/14	0.42	-0.67<<	-1.07	0.01	-0.25	0.16	1*1.00 + 2*0.60 + 5*-1.00
1215/1104/ULS/1	0.18	-0.02	2.02>>	0.01	-0.48	0	1*1.35 + 2*1.50
1215/1199/ULS/1	0.18	-0.02	-2.03<<	0.01	-0.48	0.03	1*1.35 + 2*1.50
1215/1104/ULS/1	0.18	-0.02	2.02	0.01>>	-0.48	0	1*1.35 + 2*1.50

1215/1104/ACC/9	0.49	0.64	0.58	0.00<<	-0.12	0.16	1*1.00 + 6*1.00
1215/1104/ACC/5	0.04	0.31	0.52	0	-0.08>>	0.15	1*1.00 + 4*1.00
1215/1199/ULS/1	0.18	-0.02	-2.03	0.01	-0.48<<	0.03	1*1.35 + 2*1.50
1215/1199/ACC/10	-0.72	-0.47	-1	0.01	-0.21	0.18>>	1*1.00 + 2*0.60 + 3*-1.00
1215/1104/ACC/17	-0.38	-0.65	0.66	0	-0.17	-0.16<<	1*1.00 + 6*-1.00
1216/1200/ACC/5	0.91>>	0.09	-0.63	0	-0.08	-0.1	1*1.00 + 4*1.00
1216/1200/ACC/12	-1.24<<	-0.08	-0.75	0.01	0.1	0.07	1*1.00 + 2*0.60 + 4*-1.00
1216/1200/ACC/6	-0.37	0.79>>	-0.88	0.01	0.02	-0.23	1*1.00 + 2*0.60 + 5*1.00
1216/1200/ACC/15	0.05	-0.78<<	-0.5	0	0	0.2	1*1.00 + 5*-1.00
1216/1199/ULS/1	-0.39	0.01	2.42>>	0.02	-0.44	-0.02	1*1.35 + 2*1.50
1216/1200/ULS/1	-0.39	0.01	-1.63<<	0.02	0.02	-0.03	1*1.35 + 2*1.50
1216/1199/ULS/1	-0.39	0.01	2.42	0.02>>	-0.44	-0.02	1*1.35 + 2*1.50
1216/1199/ACC/15	0.25	0.44	0.74	0.00<<	-0.14	0	1*1.00 + 5*-1.00
1216/1200/ACC/12	-1.24	-0.08	-0.75	0.01	0.10>>	0.07	1*1.00 + 2*0.60 + 4*-1.00
1216/1199/ULS/1	-0.39	0.01	2.42	0.02	-0.44<<	-0.02	1*1.35 + 2*1.50
1216/1200/ACC/15	0.05	-0.78	-0.5	0	0	0.20>>	1*1.00 + 5*-1.00
1216/1200/ACC/6	-0.37	0.79	-0.88	0.01	0.02	-0.23<<	1*1.00 + 2*0.60 + 5*1.00
1217/434/ACC/15	1.27>>	0.59	0.48	0	-0.09	0.14	1*1.00 + 5*-1.00
1217/434/ACC/6	-1.53<<	-0.57	1.01	0	-0.25	-0.15	1*1.00 + 2*0.60 + 5*1.00
1217/434/ACC/14	1.2	0.60>>	0.89	0	-0.18	0.14	1*1.00 + 2*0.60 + 5*-1.00
1217/434/ACC/7	-1.46	-0.58<<	0.6	0	-0.15	-0.15	1*1.00 + 5*1.00
1217/434/ULS/1	-0.3	0.03	1.74>>	0	-0.39	-0.01	1*1.35 + 2*1.50
1217/869/ULS/1	-0.3	0.03	-1.60<<	0	-0.31	-0.04	1*1.35 + 2*1.50
1217/434/ACC/6	-1.53	-0.57	1.01	0.00>>	-0.25	-0.15	1*1.00 + 2*0.60 + 5*1.00
1217/434/ACC/15	1.27	0.59	0.48	-0.00<<	-0.09	0.14	1*1.00 + 5*-1.00
1217/869/ACC/2	-0.23	-0.04	-0.4	0	-0.04>>	0.09	1*1.00 + 3*1.00
1217/434/ULS/1	-0.3	0.03	1.74	0	-0.39<<	-0.01	1*1.35 + 2*1.50
1217/434/ACC/11	0.96	0.47	0.44	0	-0.07	0.18>>	1*1.00 + 3*-1.00
1217/434/ACC/1	-1.22	-0.45	1.05	0	-0.27	-0.19<<	1*1.00 + 2*0.60 + 3*1.00
1218/869/ACC/11	0.72>>	0.38	0.44	0	-0.04	0.14	1*1.00 + 3*-1.00
1218/869/ACC/1	-0.92<<	-0.41	1.14	-0.01	-0.28	-0.12	1*1.00 + 2*0.60 + 3*1.00
1218/914/ACC/17	-0.34	0.71>>	-0.45	-0.01	-0.04	-0.21	1*1.00 + 6*-1.00
1218/914/ACC/8	0.15	-0.74<<	-0.82	0	-0.1	0.27	1*1.00 + 2*0.60 + 6*1.00
1218/869/ULS/1	-0.23	-0.04	1.85>>	-0.02	-0.37	0.02	1*1.35 + 2*1.50
1218/914/ULS/1	-0.23	-0.04	-1.49<<	-0.02	-0.16	0.07	1*1.35 + 2*1.50
1218/869/ACC/15	0.25	0.38	0.49	0.00>>	-0.07	0.03	1*1.00 + 5*-1.00
1218/869/ULS/1	-0.23	-0.04	1.85	-0.02<<	-0.37	0.02	1*1.35 + 2*1.50
1218/914/ACC/2	0.06	0.02	-0.33	-0.01	0.03>>	0.09	1*1.00 + 3*1.00
1218/869/ULS/1	-0.23	-0.04	1.85	-0.02	-0.37<<	0.02	1*1.35 + 2*1.50
1218/914/ACC/8	0.15	-0.74	-0.82	0	-0.1	0.27>>	1*1.00 + 2*0.60 + 6*1.00
1218/914/ACC/17	-0.34	0.71	-0.45	-0.01	-0.04	-0.21<<	1*1.00 + 6*-1.00
1219/1201/ACC/4	1.22>>	0.07	-1.2	0.01	-0.32	-0.07	1*1.00 + 2*0.60 + 4*1.00
1219/1201/ACC/13	-1.17<<	-0.09	-0.52	0	-0.1	0.09	1*1.00 + 4*-1.00
1219/1114/ACC/9	0.48	0.64>>	0.58	0	-0.12	0.16	1*1.00 + 6*1.00

1219/1114/ACC/16	-0.44	-0.66<<	1.13	0.01	-0.29	-0.16	1*1.00 + 2*0.60 + 6*-1.00
1219/1114/ULS/1	0.06	-0.02	2.01>>	0.01	-0.48	0	1*1.35 + 2*1.50
1219/1201/ULS/1	0.06	-0.02	-2.03<<	0.01	-0.5	0.03	1*1.35 + 2*1.50
1219/1114/ULS/1	0.06	-0.02	2.01	0.01>>	-0.48	0	1*1.35 + 2*1.50
1219/1114/ACC/7	-0.57	-0.6	0.6	0.00<<	-0.14	-0.1	1*1.00 + 5*1.00
1219/1114/ACC/5	-0.02	0.29	0.51	0	-0.08>>	0.13	1*1.00 + 4*1.00
1219/1201/ULS/1	0.06	-0.02	-2.03	0.01	-0.50<<	0.03	1*1.35 + 2*1.50
1219/1114/ACC/8	0.5	0.64	1.05	0.01	-0.23	0.16>>	1*1.00 + 2*0.60 + 6*1.00
1219/1114/ACC/17	-0.45	-0.66	0.66	0	-0.17	-0.16<<	1*1.00 + 6*-1.00
1220/1202/ACC/5	0.81>>	0.05	-0.62	0	-0.07	-0.08	1*1.00 + 4*1.00
1220/1202/ACC/12	-1.37<<	-0.05	-0.74	0.01	0.11	0.06	1*1.00 + 2*0.60 + 4*-1.00
1220/1202/ACC/7	-0.43	0.80>>	-0.49	0.01	0.02	-0.23	1*1.00 + 5*1.00
1220/1202/ACC/14	-0.13	-0.81<<	-0.88	0.01	0.01	0.21	1*1.00 + 2*0.60 + 5*-1.00
1220/1201/ULS/1	-0.66	0	2.44>>	0.02	-0.44	-0.02	1*1.35 + 2*1.50
1220/1202/ULS/1	-0.66	0	-1.61<<	0.02	0.04	-0.02	1*1.35 + 2*1.50
1220/1201/ULS/1	-0.66	0	2.44	0.02>>	-0.44	-0.02	1*1.35 + 2*1.50
1220/1201/ACC/15	0.24	0.42	0.74	0.00<<	-0.14	-0.01	1*1.00 + 5*-1.00
1220/1202/ACC/12	-1.37	-0.05	-0.74	0.01	0.11>>	0.06	1*1.00 + 2*0.60 + 4*-1.00
1220/1201/ULS/1	-0.66	0	2.44	0.02	-0.44<<	-0.02	1*1.35 + 2*1.50
1220/1202/ACC/15	0.03	-0.81	-0.5	0	0	0.22>>	1*1.00 + 5*-1.00
1220/1202/ACC/6	-0.59	0.8	-0.86	0.01	0.03	-0.23<<	1*1.00 + 2*0.60 + 5*1.00
1221/437/ACC/11	0.96>>	0.39	0.4	0	-0.04	0.14	1*1.00 + 3*-1.00
1221/437/ACC/1	-1.22<<	-0.37	1.09	0	-0.3	-0.14	1*1.00 + 2*0.60 + 3*1.00
1221/437/ACC/14	0.7	0.61>>	0.9	-0.01	-0.19	0.15	1*1.00 + 2*0.60 + 5*-1.00
1221/437/ACC/7	-0.96	-0.58<<	0.59	0.01	-0.15	-0.15	1*1.00 + 5*1.00
1221/437/ULS/1	-0.3	0.03	1.75>>	0	-0.4	-0.01	1*1.35 + 2*1.50
1221/872/ULS/1	-0.3	0.03	-1.60<<	0	-0.31	-0.04	1*1.35 + 2*1.50
1221/437/ACC/16	-0.49	-0.44	0.91	0.01>>	-0.19	-0.09	1*1.00 + 2*0.60 + 6*-1.00
1221/437/ACC/9	0.23	0.47	0.58	-0.01<<	-0.15	0.08	1*1.00 + 6*1.00
1221/872/ACC/2	-0.23	0.05	-0.35	0	-0.01>>	0.05	1*1.00 + 3*1.00
1221/437/ULS/1	-0.3	0.03	1.75	0	-0.40<<	-0.01	1*1.35 + 2*1.50
1221/437/ACC/15	0.77	0.6	0.49	-0.01	-0.1	0.15>>	1*1.00 + 5*-1.00
1221/437/ACC/6	-1.03	-0.58	1	0.01	-0.24	-0.15<<	1*1.00 + 2*0.60 + 5*1.00
1222/872/ACC/13	0.78>>	0.08	0.4	0	-0.02	0.09	1*1.00 + 4*-1.00
1222/872/ACC/4	-1.06<<	-0.11	1.19	-0.01	-0.3	-0.08	1*1.00 + 2*0.60 + 4*1.00
1222/917/ACC/17	-0.18	0.66>>	-0.49	0	-0.06	-0.19	1*1.00 + 6*-1.00
1222/917/ACC/8	-0.11	-0.69<<	-0.78	-0.01	-0.07	0.24	1*1.00 + 2*0.60 + 6*1.00
1222/872/ULS/1	-0.33	-0.04	1.86>>	-0.02	-0.37	0.02	1*1.35 + 2*1.50
1222/917/ULS/1	-0.33	-0.04	-1.48<<	-0.02	-0.15	0.07	1*1.35 + 2*1.50
1222/872/ACC/7	-0.28	-0.38	0.67	-0.00>>	-0.16	0	1*1.00 + 5*1.00
1222/872/ULS/1	-0.33	-0.04	1.86	-0.02<<	-0.37	0.02	1*1.35 + 2*1.50
1222/917/ACC/2	-0.01	0.13	-0.27	0	0.07>>	0.03	1*1.00 + 3*1.00
1222/872/ULS/1	-0.33	-0.04	1.86	-0.02	-0.37<<	0.02	1*1.35 + 2*1.50
1222/917/ACC/8	-0.11	-0.69	-0.78	-0.01	-0.07	0.24>>	1*1.00 + 2*0.60 + 6*1.00

1222/917/ACC/17	-0.18	0.66	-0.49	0	-0.06	-0.19<<	1*1.00 + 6*-1.00
1223/1203/ACC/4	1.38>>	0.19	-1.2	0.01	-0.31	-0.14	1*1.00 + 2*0.60 + 4*1.00
1223/1203/ACC/13	-1.17<<	-0.21	-0.52	0	-0.09	0.17	1*1.00 + 4*-1.00
1223/1151/ACC/9	0.59	0.71>>	0.57	0.01	-0.12	0.2	1*1.00 + 6*1.00
1223/1151/ACC/16	-0.38	-0.73<<	1.14	0	-0.29	-0.2	1*1.00 + 2*0.60 + 6*-1.00
1223/1151/ULS/1	0.25	-0.03	2.02>>	0.01	-0.48	0.01	1*1.35 + 2*1.50
1223/1203/ULS/1	0.25	-0.03	-2.02<<	0.01	-0.48	0.04	1*1.35 + 2*1.50
1223/1151/ULS/1	0.25	-0.03	2.02	0.01>>	-0.48	0.01	1*1.35 + 2*1.50
1223/1151/ACC/7	-0.54	-0.6	0.61	0.00<<	-0.14	-0.1	1*1.00 + 5*1.00
1223/1151/ACC/5	0.09	0.41	0.52	0	-0.08>>	0.21	1*1.00 + 4*1.00
1223/1151/ULS/1	0.25	-0.03	2.02	0.01	-0.48<<	0.01	1*1.35 + 2*1.50
1223/1203/ACC/10	-0.67	-0.54	-1	0.01	-0.21	0.22>>	1*1.00 + 2*0.60 + 3*-1.00
1223/1151/ACC/13	0.05	-0.42	0.72	0	-0.21	-0.20<<	1*1.00 + 4*-1.00
1224/1204/ACC/5	1.00>>	0.19	-0.64	0.01	-0.09	-0.17	1*1.00 + 4*1.00
1224/1204/ACC/12	-1.15<<	-0.17	-0.75	0.01	0.09	0.12	1*1.00 + 2*0.60 + 4*-1.00
1224/1204/ACC/6	-0.27	0.86>>	-0.89	0.01	0.01	-0.27	1*1.00 + 2*0.60 + 5*1.00
1224/1204/ACC/15	0.12	-0.84<<	-0.5	0.01	0	0.23	1*1.00 + 5*-1.00
1224/1203/ULS/1	-0.19	0.03	2.40>>	0.02	-0.44	-0.02	1*1.35 + 2*1.50
1224/1204/ULS/1	-0.19	0.03	-1.64<<	0.02	0	-0.05	1*1.35 + 2*1.50
1224/1203/ULS/1	-0.19	0.03	2.4	0.02>>	-0.44	-0.02	1*1.35 + 2*1.50
1224/1203/ACC/2	-0.41	0.12	0.62	0.00<<	-0.08	0.16	1*1.00 + 3*1.00
1224/1204/ACC/12	-1.15	-0.17	-0.75	0.01	0.09>>	0.12	1*1.00 + 2*0.60 + 4*-1.00
1224/1203/ULS/1	-0.19	0.03	2.4	0.02	-0.44<<	-0.02	1*1.35 + 2*1.50
1224/1204/ACC/11	-0.83	-0.62	-0.39	0.01	0.08	0.25>>	1*1.00 + 3*-1.00
1224/1204/ACC/1	0.67	0.64	-1	0.01	-0.07	-0.29<<	1*1.00 + 2*0.60 + 3*1.00
1225/875/ACC/9	1.56>>	-0.43	-0.51	-0.01	-0.11	0.06	1*1.00 + 6*1.00
1225/875/ACC/16	-1.85<<	0.45	-0.85	0.01	-0.16	-0.09	1*1.00 + 2*0.60 + 6*-1.00
1225/440/ACC/14	1.44	0.70>>	0.89	-0.01	-0.18	0.2	1*1.00 + 2*0.60 + 5*-1.00
1225/440/ACC/7	-1.73	-0.68<<	0.6	0.01	-0.15	-0.21	1*1.00 + 5*1.00
1225/440/ULS/1	-0.34	0.02	1.75>>	0	-0.39	-0.01	1*1.35 + 2*1.50
1225/875/ULS/1	-0.34	0.02	-1.60<<	0	-0.31	-0.04	1*1.35 + 2*1.50
1225/440/ACC/6	-1.81	-0.67	1.01	0.01>>	-0.25	-0.21	1*1.00 + 2*0.60 + 5*1.00
1225/440/ACC/15	1.52	0.69	0.48	-0.01<<	-0.09	0.2	1*1.00 + 5*-1.00
1225/875/ACC/2	-0.23	-0.07	-0.41	0	-0.05>>	0.12	1*1.00 + 3*1.00
1225/440/ULS/1	-0.34	0.02	1.75	0	-0.39<<	-0.01	1*1.35 + 2*1.50
1225/440/ACC/11	0.94	0.51	0.46	0	-0.08	0.20>>	1*1.00 + 3*-1.00
1225/440/ACC/1	-1.23	-0.49	1.03	0	-0.26	-0.22<<	1*1.00 + 2*0.60 + 3*1.00
1226/875/ACC/11	0.69>>	0.34	0.47	0	-0.06	0.12	1*1.00 + 3*-1.00
1226/875/ACC/1	-0.84<<	-0.37	1.11	-0.02	-0.26	-0.1	1*1.00 + 2*0.60 + 3*1.00
1226/920/ACC/17	-0.38	0.81>>	-0.44	-0.02	-0.04	-0.27	1*1.00 + 6*-1.00
1226/920/ACC/8	0.23	-0.84<<	-0.83	0.01	-0.1	0.32	1*1.00 + 2*0.60 + 6*1.00
1226/875/ULS/1	-0.19	-0.03	1.85>>	-0.02	-0.37	0.03	1*1.35 + 2*1.50
1226/920/ULS/1	-0.19	-0.03	-1.49<<	-0.02	-0.17	0.06	1*1.35 + 2*1.50
1226/875/ACC/15	0.29	0.27	0.49	0.01>>	-0.07	-0.04	1*1.00 + 5*-1.00

1226/875/ACC/6	-0.44	-0.3	1.08	-0.03<<	-0.25	0.06	1*1.00 + 2*0.60 + 5*1.00
1226/920/ACC/2	0.13	0.06	-0.36	-0.01	0.01>>	0.07	1*1.00 + 3*1.00
1226/875/ULS/1	-0.19	-0.03	1.85	-0.02	-0.37<<	0.03	1*1.35 + 2*1.50
1226/920/ACC/8	0.23	-0.84	-0.83	0.01	-0.1	0.32>>	1*1.00 + 2*0.60 + 6*1.00
1226/920/ACC/17	-0.38	0.81	-0.44	-0.02	-0.04	-0.27<<	1*1.00 + 6*-1.00
1227/1205/ACC/4	1.26>>	0.09	-1.2	0.01	-0.32	-0.08	1*1.00 + 2*0.60 + 4*1.00
1227/1205/ACC/13	-1.19<<	-0.11	-0.52	0	-0.1	0.11	1*1.00 + 4*-1.00
1227/1152/ACC/9	0.57	0.73>>	0.57	0.01	-0.12	0.21	1*1.00 + 6*1.00
1227/1152/ACC/16	-0.51	-0.76<<	1.13	0	-0.29	-0.21	1*1.00 + 2*0.60 + 6*-1.00
1227/1152/ULS/1	0.08	-0.03	2.01>>	0.01	-0.48	0	1*1.35 + 2*1.50
1227/1205/ULS/1	0.08	-0.03	-2.03<<	0.01	-0.49	0.03	1*1.35 + 2*1.50
1227/1152/ULS/1	0.08	-0.03	2.01	0.01>>	-0.48	0	1*1.35 + 2*1.50
1227/1152/ACC/7	-0.64	-0.69	0.6	-0.00<<	-0.14	-0.16	1*1.00 + 5*1.00
1227/1152/ACC/5	0.02	0.3	0.51	0	-0.08>>	0.14	1*1.00 + 4*1.00
1227/1205/ULS/1	0.08	-0.03	-2.03	0.01	-0.49<<	0.03	1*1.35 + 2*1.50
1227/1152/ACC/9	0.57	0.73	0.57	0.01	-0.12	0.21>>	1*1.00 + 6*1.00
1227/1152/ACC/16	-0.51	-0.76	1.13	0	-0.29	-0.21<<	1*1.00 + 2*0.60 + 6*-1.00
1228/1206/ACC/5	0.87>>	0.03	-0.63	0	-0.08	-0.07	1*1.00 + 4*1.00
1228/1206/ACC/12	-1.35<<	-0.02	-0.74	0.01	0.11	0.04	1*1.00 + 2*0.60 + 4*-1.00
1228/1206/ACC/6	-0.58	0.91>>	-0.86	0.02	0.03	-0.29	1*1.00 + 2*0.60 + 5*1.00
1228/1206/ACC/15	0.1	-0.90<<	-0.5	0	0	0.27	1*1.00 + 5*-1.00
1228/1205/ULS/1	-0.59	0.01	2.43>>	0.02	-0.44	-0.02	1*1.35 + 2*1.50
1228/1206/ULS/1	-0.59	0.01	-1.61<<	0.02	0.04	-0.03	1*1.35 + 2*1.50
1228/1205/ULS/1	-0.59	0.01	2.43	0.02>>	-0.44	-0.02	1*1.35 + 2*1.50
1228/1205/ACC/15	0.3	0.32	0.74	-0.00<<	-0.14	-0.07	1*1.00 + 5*-1.00
1228/1206/ACC/12	-1.35	-0.02	-0.74	0.01	0.11>>	0.04	1*1.00 + 2*0.60 + 4*-1.00
1228/1205/ULS/1	-0.59	0.01	2.43	0.02	-0.44<<	-0.02	1*1.35 + 2*1.50
1228/1206/ACC/15	0.1	-0.9	-0.5	0	0	0.27>>	1*1.00 + 5*-1.00
1228/1206/ACC/6	-0.58	0.91	-0.86	0.02	0.03	-0.29<<	1*1.00 + 2*0.60 + 5*1.00
1229/443/ACC/15	1.03>>	0.83	0.48	-0.02	-0.09	0.28	1*1.00 + 5*-1.00
1229/443/ACC/6	-1.35<<	-0.83	1.01	0.02	-0.25	-0.3	1*1.00 + 2*0.60 + 5*1.00
1229/443/ACC/14	0.95	0.84>>	0.89	-0.02	-0.18	0.28	1*1.00 + 2*0.60 + 5*-1.00
1229/443/ACC/7	-1.26	-0.83<<	0.6	0.02	-0.16	-0.29	1*1.00 + 5*1.00
1229/443/ULS/1	-0.37	0.01	1.75>>	0	-0.4	-0.02	1*1.35 + 2*1.50
1229/878/ULS/1	-0.37	0.01	-1.59<<	0	-0.31	-0.03	1*1.35 + 2*1.50
1229/443/ACC/6	-1.35	-0.83	1.01	0.02>>	-0.25	-0.3	1*1.00 + 2*0.60 + 5*1.00
1229/443/ACC/15	1.03	0.83	0.48	-0.02<<	-0.09	0.28	1*1.00 + 5*-1.00
1229/878/ACC/2	-0.32	-0.15	-0.37	0.01	-0.02>>	0.16	1*1.00 + 3*1.00
1229/443/ULS/1	-0.37	0.01	1.75	0	-0.40<<	-0.02	1*1.35 + 2*1.50
1229/443/ACC/15	1.03	0.83	0.48	-0.02	-0.09	0.28>>	1*1.00 + 5*-1.00
1229/443/ACC/6	-1.35	-0.83	1.01	0.02	-0.25	-0.30<<	1*1.00 + 2*0.60 + 5*1.00
1230/878/ACC/13	0.77>>	0.28	0.43	-0.01	-0.04	0.2	1*1.00 + 4*-1.00
1230/878/ACC/4	-1.02<<	-0.29	1.16	-0.01	-0.29	-0.17	1*1.00 + 2*0.60 + 4*1.00
1230/923/ACC/17	-0.17	0.91>>	-0.46	-0.02	-0.05	-0.32	1*1.00 + 6*-1.00

1230/923/ACC/8	-0.08	-0.93<<	-0.8	0	-0.08	0.37	1*1.00 + 2*0.60 + 6*1.00
1230/878/ULS/1	-0.3	-0.01	1.86>>	-0.02	-0.38	0.04	1*1.35 + 2*1.50
1230/923/ULS/1	-0.3	-0.01	-1.48<<	-0.02	-0.15	0.05	1*1.35 + 2*1.50
1230/878/ACC/15	0.09	0.19	0.48	0.01>>	-0.06	-0.09	1*1.00 + 5*-1.00
1230/878/ACC/6	-0.34	-0.2	1.11	-0.03<<	-0.26	0.12	1*1.00 + 2*0.60 + 5*1.00
1230/923/ACC/2	0.02	0.08	-0.28	-0.01	0.06>>	0.07	1*1.00 + 3*1.00
1230/878/ULS/1	-0.3	-0.01	1.86	-0.02	-0.38<<	0.04	1*1.35 + 2*1.50
1230/923/ACC/8	-0.08	-0.93	-0.8	0	-0.08	0.37>>	1*1.00 + 2*0.60 + 6*1.00
1230/923/ACC/17	-0.17	0.91	-0.46	-0.02	-0.05	-0.32<<	1*1.00 + 6*-1.00
1231/1207/ACC/5	1.20>>	0.1	-0.73	0.01	-0.21	-0.09	1*1.00 + 4*1.00
1231/1207/ACC/12	-1.23<<	-0.13	-1	0	-0.21	0.12	1*1.00 + 2*0.60 + 4*-1.00
1231/1153/ACC/9	0.57	0.85>>	0.57	0.01	-0.11	0.28	1*1.00 + 6*1.00
1231/1153/ACC/16	-0.6	-0.88<<	1.14	0	-0.3	-0.28	1*1.00 + 2*0.60 + 6*-1.00
1231/1153/ULS/1	-0.03	-0.04	2.01>>	0.01	-0.48	-0.01	1*1.35 + 2*1.50
1231/1207/ULS/1	-0.03	-0.04	-2.03<<	0.01	-0.5	0.04	1*1.35 + 2*1.50
1231/1153/ACC/14	0.69	0.8	1.1	0.02>>	-0.27	0.23	1*1.00 + 2*0.60 + 5*-1.00
1231/1153/ACC/7	-0.72	-0.83	0.6	-0.01<<	-0.14	-0.24	1*1.00 + 5*1.00
1231/1153/ACC/5	-0.02	0.3	0.51	0.01	-0.08>>	0.14	1*1.00 + 4*1.00
1231/1207/ULS/1	-0.03	-0.04	-2.03	0.01	-0.50<<	0.04	1*1.35 + 2*1.50
1231/1153/ACC/9	0.57	0.85	0.57	0.01	-0.11	0.28>>	1*1.00 + 6*1.00
1231/1153/ACC/16	-0.6	-0.88	1.14	0	-0.3	-0.28<<	1*1.00 + 2*0.60 + 6*-1.00
1232/1208/ACC/5	0.81>>	-0.02	-0.62	0	-0.07	-0.03	1*1.00 + 4*1.00
1232/1208/ACC/12	-1.47<<	0.03	-0.74	0.01	0.12	0.01	1*1.00 + 2*0.60 + 4*-1.00
1232/1208/ACC/6	-0.8	1.00>>	-0.85	0.02	0.05	-0.34	1*1.00 + 2*0.60 + 5*1.00
1232/1208/ACC/15	0.14	-0.99<<	-0.51	0	-0.01	0.31	1*1.00 + 5*-1.00
1232/1207/ULS/1	-0.79	0.01	2.44>>	0.02	-0.44	-0.01	1*1.35 + 2*1.50
1232/1208/ULS/1	-0.79	0.01	-1.60<<	0.02	0.05	-0.03	1*1.35 + 2*1.50
1232/1207/ULS/1	-0.79	0.01	2.44	0.02>>	-0.44	-0.01	1*1.35 + 2*1.50
1232/1207/ACC/15	0.34	0.23	0.73	-0.00<<	-0.14	-0.12	1*1.00 + 5*-1.00
1232/1208/ACC/12	-1.47	0.03	-0.74	0.01	0.12>>	0.01	1*1.00 + 2*0.60 + 4*-1.00
1232/1207/ULS/1	-0.79	0.01	2.44	0.02	-0.44<<	-0.01	1*1.35 + 2*1.50
1232/1208/ACC/15	0.14	-0.99	-0.51	0	-0.01	0.31>>	1*1.00 + 5*-1.00
1232/1208/ACC/6	-0.8	1	-0.85	0.02	0.05	-0.34<<	1*1.00 + 2*0.60 + 5*1.00
1233/446/ACC/13	0.90>>	-0.08	0.37	0.01	-0.02	-0.02	1*1.00 + 4*-1.00
1233/446/ACC/4	-1.18<<	0.07	1.13	-0.01	-0.32	0	1*1.00 + 2*0.60 + 4*1.00
1233/446/ACC/15	0.09	1.07>>	0.51	-0.04	-0.11	0.42	1*1.00 + 5*-1.00
1233/446/ACC/6	-0.37	-1.08<<	0.99	0.04	-0.24	-0.45	1*1.00 + 2*0.60 + 5*1.00
1233/446/ULS/1	-0.32	-0.01	1.75>>	0	-0.4	-0.03	1*1.35 + 2*1.50
1233/881/ULS/1	-0.32	-0.01	-1.59<<	0	-0.31	-0.02	1*1.35 + 2*1.50
1233/446/ACC/6	-0.37	-1.08	0.99	0.04>>	-0.24	-0.45	1*1.00 + 2*0.60 + 5*1.00
1233/446/ACC/15	0.09	1.07	0.51	-0.04<<	-0.11	0.42	1*1.00 + 5*-1.00
1233/881/ACC/5	-0.1	-0.1	-0.32	-0.01	0.01>>	0.02	1*1.00 + 4*1.00
1233/446/ULS/1	-0.32	-0.01	1.75	0	-0.40<<	-0.03	1*1.35 + 2*1.50
1233/446/ACC/15	0.09	1.07	0.51	-0.04	-0.11	0.42>>	1*1.00 + 5*-1.00

1233/446/ACC/6	-0.37	-1.08	0.99	0.04	-0.24	-0.45<<	1*1.00 + 2*0.60 + 5*1.00
1234/881/ACC/13	0.92>>	0.16	0.36	-0.01	0	0.15	1*1.00 + 4*-1.00
1234/881/ACC/4	-1.22<<	-0.15	1.24	0	-0.33	-0.11	1*1.00 + 2*0.60 + 4*1.00
1234/926/ACC/16	0.11	1.00>>	-0.85	-0.03	-0.11	-0.34	1*1.00 + 2*0.60 + 6*-1.00
1234/926/ACC/9	-0.41	-0.99<<	-0.41	0.01	-0.02	0.37	1*1.00 + 6*1.00
1234/881/ULS/1	-0.35	0.01	1.87>>	-0.02	-0.38	0.05	1*1.35 + 2*1.50
1234/926/ULS/1	-0.35	0.01	-1.48<<	-0.02	-0.15	0.04	1*1.35 + 2*1.50
1234/881/ACC/9	-0.83	-0.07	0.63	0.01>>	-0.15	-0.24	1*1.00 + 6*1.00
1234/881/ACC/16	0.53	0.08	0.96	-0.03<<	-0.17	0.28	1*1.00 + 2*0.60 + 6*-1.00
1234/926/ACC/2	0.06	0.28	-0.22	-0.01	0.10>>	-0.05	1*1.00 + 3*1.00
1234/881/ULS/1	-0.35	0.01	1.87	-0.02	-0.38<<	0.05	1*1.35 + 2*1.50
1234/926/ACC/8	-0.49	-0.99	-0.75	0.01	-0.05	0.38>>	1*1.00 + 2*0.60 + 6*1.00
1234/926/ACC/17	0.19	1	-0.51	-0.02	-0.07	-0.35<<	1*1.00 + 6*-1.00
1235/1209/ACC/4	1.46>>	0.31	-1.21	0.01	-0.32	-0.21	1*1.00 + 2*0.60 + 4*1.00
1235/1209/ACC/13	-1.41<<	-0.35	-0.51	0	-0.09	0.25	1*1.00 + 4*-1.00
1235/1154/ACC/9	0.61	1.15>>	0.56	0.02	-0.1	0.45	1*1.00 + 6*1.00
1235/1154/ACC/16	-0.56	-1.19<<	1.15	-0.01	-0.3	-0.46	1*1.00 + 2*0.60 + 6*-1.00
1235/1154/ULS/1	0.06	-0.05	2.01>>	0.01	-0.47	-0.01	1*1.35 + 2*1.50
1235/1209/ULS/1	0.06	-0.05	-2.03<<	0.01	-0.48	0.05	1*1.35 + 2*1.50
1235/1154/ACC/14	0.6	1.01	1.09	0.03>>	-0.25	0.36	1*1.00 + 2*0.60 + 5*-1.00
1235/1154/ACC/7	-0.55	-1.05	0.62	-0.02<<	-0.15	-0.37	1*1.00 + 5*1.00
1235/1154/ACC/5	0.23	0.53	0.51	0.01	-0.08>>	0.28	1*1.00 + 4*1.00
1235/1209/ULS/1	0.06	-0.05	-2.03	0.01	-0.48<<	0.05	1*1.35 + 2*1.50
1235/1154/ACC/9	0.61	1.15	0.56	0.02	-0.1	0.45>>	1*1.00 + 6*1.00
1235/1154/ACC/16	-0.56	-1.19	1.15	-0.01	-0.3	-0.46<<	1*1.00 + 2*0.60 + 6*-1.00
1236/1210/ACC/5	0.99>>	0.14	-0.65	0	-0.1	-0.14	1*1.00 + 4*1.00
1236/1210/ACC/12	-1.41<<	-0.1	-0.73	0.01	0.12	0.09	1*1.00 + 2*0.60 + 4*-1.00
1236/1210/ACC/6	-0.51	1.23>>	-0.89	0.02	0.02	-0.47	1*1.00 + 2*0.60 + 5*1.00
1236/1210/ACC/15	0.1	-1.19<<	-0.49	0	0	0.42	1*1.00 + 5*-1.00
1236/1209/ULS/1	-0.51	0.05	2.42>>	0.02	-0.44	0	1*1.35 + 2*1.50
1236/1210/ULS/1	-0.51	0.05	-1.62<<	0.02	0.03	-0.06	1*1.35 + 2*1.50
1236/1209/ACC/16	-0.59	-0.17	1.39	0.02>>	-0.27	0.13	1*1.00 + 2*0.60 + 6*-1.00
1236/1209/ACC/9	0.18	0.22	0.66	-0.00<<	-0.11	-0.12	1*1.00 + 6*1.00
1236/1210/ACC/12	-1.41	-0.1	-0.73	0.01	0.12>>	0.09	1*1.00 + 2*0.60 + 4*-1.00
1236/1209/ULS/1	-0.51	0.05	2.42	0.02	-0.44<<	0	1*1.35 + 2*1.50
1236/1210/ACC/15	0.1	-1.19	-0.49	0	0	0.42>>	1*1.00 + 5*-1.00
1236/1210/ACC/6	-0.51	1.23	-0.89	0.02	0.02	-0.47<<	1*1.00 + 2*0.60 + 5*1.00
1237/884/ACC/5	1.75>>	0.19	-0.87	-0.03	-0.2	-0.12	1*1.00 + 4*1.00
1237/884/ACC/12	-1.87<<	-0.27	-1.42	0.05	-0.26	0.17	1*1.00 + 2*0.60 + 4*-1.00
1237/449/ACC/15	0.97	2.14>>	0.84	-0.16	-0.17	1.01	1*1.00 + 5*-1.00
1237/449/ACC/6	-1.08	-2.23<<	1.53	0.18	-0.33	-1.07	1*1.00 + 2*0.60 + 5*1.00
1237/449/ULS/1	-0.13	-0.1	2.82>>	0.02	-0.59	-0.06	1*1.35 + 2*1.50
1237/884/ULS/1	-0.13	-0.1	-2.73<<	0.02	-0.54	0.05	1*1.35 + 2*1.50
1237/449/ACC/6	-1.08	-2.23	1.53	0.18>>	-0.33	-1.07	1*1.00 + 2*0.60 + 5*1.00

1237/449/ACC/15	0.97	2.14	0.84	-0.16<<	-0.17	1.01	1*1.00 + 5*-1.00
1237/884/ACC/13	-1.84	-0.25	-0.77	0.04	-0.13>>	0.16	1*1.00 + 4*-1.00
1237/449/ULS/1	-0.13	-0.1	2.82	0.02	-0.59<<	-0.06	1*1.35 + 2*1.50
1237/449/ACC/15	0.97	2.14	0.84	-0.16	-0.17	1.01>>	1*1.00 + 5*-1.00
1237/449/ACC/6	-1.08	-2.23	1.53	0.18	-0.33	-1.07<<	1*1.00 + 2*0.60 + 5*1.00
1238/884/ACC/10	1.63>>	0.31	1.92	0.06	-0.39	-0.14	1*1.00 + 2*0.60 + 3*-1.00
1238/884/ACC/2	-1.02<<	-0.27	1.04	-0.07	-0.19	0.18	1*1.00 + 3*1.00
1238/929/ACC/6	-0.01	1.48>>	-1.6	-0.19	-0.19	-0.01	1*1.00 + 2*0.60 + 5*1.00
1238/929/ACC/15	0.63	-1.44<<	-0.97	0.18	-0.16	0.01	1*1.00 + 5*-1.00
1238/884/ULS/1	0.75	0.04	3.54>>	-0.01	-0.7	0.05	1*1.35 + 2*1.50
1238/929/ULS/1	0.75	0.04	-3.07<<	-0.01	-0.42	0	1*1.35 + 2*1.50
1238/884/ACC/15	0.98	0.59	1	0.18>>	-0.19	-0.48	1*1.00 + 5*-1.00
1238/884/ACC/6	-0.36	-0.56	1.96	-0.19<<	-0.4	0.53	1*1.00 + 2*0.60 + 5*1.00
1238/929/ACC/17	-0.72	1.38	-0.84	-0.18	-0.08>>	-0.01	1*1.00 + 6*-1.00
1238/884/ULS/1	0.75	0.04	3.54	-0.01	-0.70<<	0.05	1*1.35 + 2*1.50
1238/884/ACC/6	-0.36	-0.56	1.96	-0.19	-0.4	0.53>>	1*1.00 + 2*0.60 + 5*1.00
1238/884/ACC/15	0.98	0.59	1	0.18	-0.19	-0.48<<	1*1.00 + 5*-1.00
1510/799/ACC/10	1.91>>	N/A	N/A	N/A	N/A	N/A	1*1.00 + 2*0.60 + 3*-1.00
1510/755/ACC/2	-1.84<<	N/A	N/A	N/A	N/A	N/A	1*1.00 + 3*1.00
1510/799/ULS/0	***	***>>	***	***	***	***	
1510/799/ULS/0	***	***<<	***	***	***	***	
1510/799/ULS/0	***	***	***>>	***	***	***	
1510/799/ULS/0	***	***	***<<	***	***	***	
1510/799/ULS/0	***	***	***	***>>	***	***	
1510/799/ULS/0	***	***	***	***<<	***	***	
1510/799/ULS/0	***	***	***	***	***>>	***	
1510/799/ULS/0	***	***	***	***	***<<	***	
1510/799/ULS/0	***	***	***	***	***	***>>	
1510/799/ULS/0	***	***	***	***	***	***<<	
1511/754/ACC/2	1.70>>	N/A	N/A	N/A	N/A	N/A	1*1.00 + 3*1.00
1511/800/ACC/10	-1.97<<	N/A	N/A	N/A	N/A	N/A	1*1.00 + 2*0.60 + 3*-1.00
1511/754/ULS/0	***	***>>	***	***	***	***	
1511/754/ULS/0	***	***<<	***	***	***	***	
1511/754/ULS/0	***	***	***>>	***	***	***	
1511/754/ULS/0	***	***	***<<	***	***	***	
1511/754/ULS/0	***	***	***	***>>	***	***	
1511/754/ULS/0	***	***	***	***<<	***	***	
1511/754/ULS/0	***	***	***	***	***>>	***	
1511/754/ULS/0	***	***	***	***	***<<	***	
1511/754/ULS/0	***	***	***	***	***	***>>	
1511/754/ULS/0	***	***	***	***	***	***<<	
1512/754/ACC/10	2.26>>	N/A	N/A	N/A	N/A	N/A	1*1.00 + 2*0.60 + 3*-1.00
1512/5/ACC/2	-1.76<<	N/A	N/A	N/A	N/A	N/A	1*1.00 + 3*1.00
1512/754/ULS/0	***	***>>	***	***	***	***	

1512/754/ULS/0	***	***<<	***	***	***	***	
1512/754/ULS/0	***	***	***>>	***	***	***	
1512/754/ULS/0	***	***	***<<	***	***	***	
1512/754/ULS/0	***	***	***	***>>	***	***	
1512/754/ULS/0	***	***	***	***<<	***	***	
1512/754/ULS/0	***	***	***	***	***>>	***	
1512/754/ULS/0	***	***	***	***	***<<	***	
1512/754/ULS/0	***	***	***	***	***	***>>	
1512/754/ULS/0	***	***	***	***	***	***<<	
1513/4/ACC/1	2.30>>	N/A	N/A	N/A	N/A	N/A	1*1.00 + 2*0.60 + 3*1.00
1513/755/ACC/11	-1.62<<	N/A	N/A	N/A	N/A	N/A	1*1.00 + 3*-1.00
1513/4/ULS/0	***	***>>	***	***	***	***	
1513/4/ULS/0	***	***<<	***	***	***	***	
1513/4/ULS/0	***	***	***>>	***	***	***	
1513/4/ULS/0	***	***	***<<	***	***	***	
1513/4/ULS/0	***	***	***	***>>	***	***	
1513/4/ULS/0	***	***	***	***<<	***	***	
1513/4/ULS/0	***	***	***	***	***>>	***	
1513/4/ULS/0	***	***	***	***	***<<	***	
1513/4/ULS/0	***	***	***	***	***	***>>	
1513/4/ULS/0	***	***	***	***	***	***<<	
1514/802/ACC/10	2.79>>	N/A	N/A	N/A	N/A	N/A	1*1.00 + 2*0.60 + 3*-1.00
1514/758/ACC/2	-2.33<<	N/A	N/A	N/A	N/A	N/A	1*1.00 + 3*1.00
1514/802/ULS/0	***	***>>	***	***	***	***	
1514/802/ULS/0	***	***<<	***	***	***	***	
1514/802/ULS/0	***	***	***>>	***	***	***	
1514/802/ULS/0	***	***	***<<	***	***	***	
1514/802/ULS/0	***	***	***	***>>	***	***	
1514/802/ULS/0	***	***	***	***<<	***	***	
1514/802/ULS/0	***	***	***	***	***>>	***	
1514/802/ULS/0	***	***	***	***	***<<	***	
1514/802/ULS/0	***	***	***	***	***	***>>	
1514/802/ULS/0	***	***	***	***	***	***<<	
1515/757/ACC/2	2.33>>	N/A	N/A	N/A	N/A	N/A	1*1.00 + 3*1.00
1515/803/ACC/10	-2.60<<	N/A	N/A	N/A	N/A	N/A	1*1.00 + 2*0.60 + 3*-1.00
1515/757/ULS/0	***	***>>	***	***	***	***	
1515/757/ULS/0	***	***<<	***	***	***	***	
1515/757/ULS/0	***	***	***>>	***	***	***	
1515/757/ULS/0	***	***	***<<	***	***	***	
1515/757/ULS/0	***	***	***	***>>	***	***	
1515/757/ULS/0	***	***	***	***<<	***	***	
1515/757/ULS/0	***	***	***	***	***>>	***	
1515/757/ULS/0	***	***	***	***	***<<	***	
1515/757/ULS/0	***	***	***	***	***	***>>	

1515/757/ULS/0	***	***	***	***	***	***<<	
1516/805/ACC/10	3.44>>	N/A	N/A	N/A	N/A	N/A	1*1.00 + 2*0.60 + 3*-1.00
1516/761/ACC/2	-2.62<<	N/A	N/A	N/A	N/A	N/A	1*1.00 + 3*1.00
1516/805/ULS/0	***	***>>	***	***	***	***	
1516/805/ULS/0	***	***<<	***	***	***	***	
1516/805/ULS/0	***	***	***>>	***	***	***	
1516/805/ULS/0	***	***	***<<	***	***	***	
1516/805/ULS/0	***	***	***	***>>	***	***	
1516/805/ULS/0	***	***	***	***<<	***	***	
1516/805/ULS/0	***	***	***	***	***>>	***	
1516/805/ULS/0	***	***	***	***	***<<	***	
1516/805/ULS/0	***	***	***	***	***	***>>	
1516/805/ULS/0	***	***	***	***	***	***<<	
1517/760/ACC/2	2.77>>	N/A	N/A	N/A	N/A	N/A	1*1.00 + 3*1.00
1517/806/ACC/10	-2.87<<	N/A	N/A	N/A	N/A	N/A	1*1.00 + 2*0.60 + 3*-1.00
1517/760/ULS/0	***	***>>	***	***	***	***	
1517/760/ULS/0	***	***<<	***	***	***	***	
1517/760/ULS/0	***	***	***>>	***	***	***	
1517/760/ULS/0	***	***	***<<	***	***	***	
1517/760/ULS/0	***	***	***	***>>	***	***	
1517/760/ULS/0	***	***	***	***<<	***	***	
1517/760/ULS/0	***	***	***	***	***>>	***	
1517/760/ULS/0	***	***	***	***	***<<	***	
1517/760/ULS/0	***	***	***	***	***	***>>	
1517/760/ULS/0	***	***	***	***	***	***<<	
1518/808/ACC/10	3.73>>	N/A	N/A	N/A	N/A	N/A	1*1.00 + 2*0.60 + 3*-1.00
1518/764/ACC/2	-2.61<<	N/A	N/A	N/A	N/A	N/A	1*1.00 + 3*1.00
1518/808/ULS/0	***	***>>	***	***	***	***	
1518/808/ULS/0	***	***<<	***	***	***	***	
1518/808/ULS/0	***	***	***>>	***	***	***	
1518/808/ULS/0	***	***	***<<	***	***	***	
1518/808/ULS/0	***	***	***	***>>	***	***	
1518/808/ULS/0	***	***	***	***<<	***	***	
1518/808/ULS/0	***	***	***	***	***>>	***	
1518/808/ULS/0	***	***	***	***	***<<	***	
1518/808/ULS/0	***	***	***	***	***	***>>	
1518/808/ULS/0	***	***	***	***	***	***<<	
1519/763/ACC/1	2.89>>	N/A	N/A	N/A	N/A	N/A	1*1.00 + 2*0.60 + 3*1.00
1519/809/ACC/11	-2.81<<	N/A	N/A	N/A	N/A	N/A	1*1.00 + 3*-1.00
1519/763/ULS/0	***	***>>	***	***	***	***	
1519/763/ULS/0	***	***<<	***	***	***	***	
1519/763/ULS/0	***	***	***>>	***	***	***	
1519/763/ULS/0	***	***	***<<	***	***	***	
1519/763/ULS/0	***	***	***	***>>	***	***	

1519/763/ULS/0	***	***	***	***<<	***	***	
1519/763/ULS/0	***	***	***	***	***>>	***	
1519/763/ULS/0	***	***	***	***	***<<	***	
1519/763/ULS/0	***	***	***	***	***	***>>	
1519/763/ULS/0	***	***	***	***	***	***<<	
1520/811/ACC/10	3.15>>	N/A	N/A	N/A	N/A	N/A	1*1.00 + 2*0.60 + 3*-1.00
1520/767/ACC/2	-2.57<<	N/A	N/A	N/A	N/A	N/A	1*1.00 + 3*1.00
1520/811/ULS/0	***	***>>	***	***	***	***	
1520/811/ULS/0	***	***<<	***	***	***	***	
1520/811/ULS/0	***	***	***>>	***	***	***	
1520/811/ULS/0	***	***	***<<	***	***	***	
1520/811/ULS/0	***	***	***	***>>	***	***	
1520/811/ULS/0	***	***	***	***<<	***	***	
1520/811/ULS/0	***	***	***	***	***>>	***	
1520/811/ULS/0	***	***	***	***	***<<	***	
1520/811/ULS/0	***	***	***	***	***	***>>	
1520/811/ULS/0	***	***	***	***	***	***<<	
1521/766/ACC/2	2.61>>	N/A	N/A	N/A	N/A	N/A	1*1.00 + 3*1.00
1521/812/ACC/10	-2.83<<	N/A	N/A	N/A	N/A	N/A	1*1.00 + 2*0.60 + 3*-1.00
1521/766/ULS/0	***	***>>	***	***	***	***	
1521/766/ULS/0	***	***<<	***	***	***	***	
1521/766/ULS/0	***	***	***>>	***	***	***	
1521/766/ULS/0	***	***	***<<	***	***	***	
1521/766/ULS/0	***	***	***	***>>	***	***	
1521/766/ULS/0	***	***	***	***<<	***	***	
1521/766/ULS/0	***	***	***	***	***>>	***	
1521/766/ULS/0	***	***	***	***	***<<	***	
1521/766/ULS/0	***	***	***	***	***	***>>	
1521/766/ULS/0	***	***	***	***	***	***<<	
1522/814/ACC/10	3.65>>	N/A	N/A	N/A	N/A	N/A	1*1.00 + 2*0.60 + 3*-1.00
1522/770/ACC/2	-2.73<<	N/A	N/A	N/A	N/A	N/A	1*1.00 + 3*1.00
1522/814/ULS/0	***	***>>	***	***	***	***	
1522/814/ULS/0	***	***<<	***	***	***	***	
1522/814/ULS/0	***	***	***>>	***	***	***	
1522/814/ULS/0	***	***	***<<	***	***	***	
1522/814/ULS/0	***	***	***	***>>	***	***	
1522/814/ULS/0	***	***	***	***<<	***	***	
1522/814/ULS/0	***	***	***	***	***>>	***	
1522/814/ULS/0	***	***	***	***	***<<	***	
1522/814/ULS/0	***	***	***	***	***	***>>	
1522/814/ULS/0	***	***	***	***	***	***<<	
1523/769/ACC/2	2.93>>	N/A	N/A	N/A	N/A	N/A	1*1.00 + 3*1.00
1523/815/ACC/10	-2.96<<	N/A	N/A	N/A	N/A	N/A	1*1.00 + 2*0.60 + 3*-1.00
1523/769/ULS/0	***	***>>	***	***	***	***	

1523/769/ULS/0	***	***<<	***	***	***	***	
1523/769/ULS/0	***	***	***>>	***	***	***	
1523/769/ULS/0	***	***	***<<	***	***	***	
1523/769/ULS/0	***	***	***	***>>	***	***	
1523/769/ULS/0	***	***	***	***<<	***	***	
1523/769/ULS/0	***	***	***	***	***>>	***	
1523/769/ULS/0	***	***	***	***	***<<	***	
1523/769/ULS/0	***	***	***	***	***	***>>	
1523/769/ULS/0	***	***	***	***	***	***<<	
1524/817/ACC/10	3.73>>	N/A	N/A	N/A	N/A	N/A	1*1.00 + 2*0.60 + 3*-1.00
1524/773/ACC/2	-2.53<<	N/A	N/A	N/A	N/A	N/A	1*1.00 + 3*1.00
1524/817/ULS/0	***	***>>	***	***	***	***	
1524/817/ULS/0	***	***<<	***	***	***	***	
1524/817/ULS/0	***	***	***>>	***	***	***	
1524/817/ULS/0	***	***	***<<	***	***	***	
1524/817/ULS/0	***	***	***	***>>	***	***	
1524/817/ULS/0	***	***	***	***<<	***	***	
1524/817/ULS/0	***	***	***	***	***>>	***	
1524/817/ULS/0	***	***	***	***	***<<	***	
1524/817/ULS/0	***	***	***	***	***	***>>	
1524/817/ULS/0	***	***	***	***	***	***<<	
1525/772/ACC/1	2.88>>	N/A	N/A	N/A	N/A	N/A	1*1.00 + 2*0.60 + 3*1.00
1525/818/ACC/11	-2.74<<	N/A	N/A	N/A	N/A	N/A	1*1.00 + 3*-1.00
1525/772/ULS/0	***	***>>	***	***	***	***	
1525/772/ULS/0	***	***<<	***	***	***	***	
1525/772/ULS/0	***	***	***>>	***	***	***	
1525/772/ULS/0	***	***	***<<	***	***	***	
1525/772/ULS/0	***	***	***	***>>	***	***	
1525/772/ULS/0	***	***	***	***<<	***	***	
1525/772/ULS/0	***	***	***	***	***>>	***	
1525/772/ULS/0	***	***	***	***	***<<	***	
1525/772/ULS/0	***	***	***	***	***	***>>	
1525/772/ULS/0	***	***	***	***	***	***<<	
1526/820/ACC/10	2.66>>	N/A	N/A	N/A	N/A	N/A	1*1.00 + 2*0.60 + 3*-1.00
1526/776/ACC/2	-2.34<<	N/A	N/A	N/A	N/A	N/A	1*1.00 + 3*1.00
1526/820/ULS/0	***	***>>	***	***	***	***	
1526/820/ULS/0	***	***<<	***	***	***	***	
1526/820/ULS/0	***	***	***>>	***	***	***	
1526/820/ULS/0	***	***	***<<	***	***	***	
1526/820/ULS/0	***	***	***	***>>	***	***	
1526/820/ULS/0	***	***	***	***<<	***	***	
1526/820/ULS/0	***	***	***	***	***>>	***	
1526/820/ULS/0	***	***	***	***	***<<	***	
1526/820/ULS/0	***	***	***	***	***	***>>	

1526/820/ULS/0	***	***	***	***	***	***<<	
1527/775/ACC/2	2.26>>	N/A	N/A	N/A	N/A	N/A	1*1.00 + 3*1.00
1527/821/ACC/10	-2.55<<	N/A	N/A	N/A	N/A	N/A	1*1.00 + 2*0.60 + 3*-1.00
1527/775/ULS/0	***	***>>	***	***	***	***	
1527/775/ULS/0	***	***<<	***	***	***	***	
1527/775/ULS/0	***	***	***>>	***	***	***	
1527/775/ULS/0	***	***	***<<	***	***	***	
1527/775/ULS/0	***	***	***	***>>	***	***	
1527/775/ULS/0	***	***	***	***<<	***	***	
1527/775/ULS/0	***	***	***	***	***>>	***	
1527/775/ULS/0	***	***	***	***	***<<	***	
1527/775/ULS/0	***	***	***	***	***	***>>	
1527/775/ULS/0	***	***	***	***	***	***<<	
1528/823/ACC/10	3.34>>	N/A	N/A	N/A	N/A	N/A	1*1.00 + 2*0.60 + 3*-1.00
1528/779/ACC/2	-2.59<<	N/A	N/A	N/A	N/A	N/A	1*1.00 + 3*1.00
1528/823/ULS/0	***	***>>	***	***	***	***	
1528/823/ULS/0	***	***<<	***	***	***	***	
1528/823/ULS/0	***	***	***>>	***	***	***	
1528/823/ULS/0	***	***	***<<	***	***	***	
1528/823/ULS/0	***	***	***	***>>	***	***	
1528/823/ULS/0	***	***	***	***<<	***	***	
1528/823/ULS/0	***	***	***	***	***>>	***	
1528/823/ULS/0	***	***	***	***	***<<	***	
1528/823/ULS/0	***	***	***	***	***	***>>	
1528/823/ULS/0	***	***	***	***	***	***<<	
1529/778/ACC/2	2.74>>	N/A	N/A	N/A	N/A	N/A	1*1.00 + 3*1.00
1529/824/ACC/10	-2.86<<	N/A	N/A	N/A	N/A	N/A	1*1.00 + 2*0.60 + 3*-1.00
1529/778/ULS/0	***	***>>	***	***	***	***	
1529/778/ULS/0	***	***<<	***	***	***	***	
1529/778/ULS/0	***	***	***>>	***	***	***	
1529/778/ULS/0	***	***	***<<	***	***	***	
1529/778/ULS/0	***	***	***	***>>	***	***	
1529/778/ULS/0	***	***	***	***<<	***	***	
1529/778/ULS/0	***	***	***	***	***>>	***	
1529/778/ULS/0	***	***	***	***	***<<	***	
1529/778/ULS/0	***	***	***	***	***	***>>	
1529/778/ULS/0	***	***	***	***	***	***<<	
1530/826/ACC/10	3.66>>	N/A	N/A	N/A	N/A	N/A	1*1.00 + 2*0.60 + 3*-1.00
1530/782/ACC/2	-2.58<<	N/A	N/A	N/A	N/A	N/A	1*1.00 + 3*1.00
1530/826/ULS/0	***	***>>	***	***	***	***	
1530/826/ULS/0	***	***<<	***	***	***	***	
1530/826/ULS/0	***	***	***>>	***	***	***	
1530/826/ULS/0	***	***	***<<	***	***	***	
1530/826/ULS/0	***	***	***	***>>	***	***	

1530/826/ULS/0	***	***	***	***<<	***	***	
1530/826/ULS/0	***	***	***	***	***>>	***	
1530/826/ULS/0	***	***	***	***	***<<	***	
1530/826/ULS/0	***	***	***	***	***	***>>	
1530/826/ULS/0	***	***	***	***	***	***<<	
1531/781/ACC/1	2.89>>	N/A	N/A	N/A	N/A	N/A	1*1.00 + 2*0.60 + 3*1.00
1531/827/ACC/11	-2.80<<	N/A	N/A	N/A	N/A	N/A	1*1.00 + 3*-1.00
1531/781/ULS/0	***	***>>	***	***	***	***	
1531/781/ULS/0	***	***<<	***	***	***	***	
1531/781/ULS/0	***	***	***>>	***	***	***	
1531/781/ULS/0	***	***	***<<	***	***	***	
1531/781/ULS/0	***	***	***	***>>	***	***	
1531/781/ULS/0	***	***	***	***<<	***	***	
1531/781/ULS/0	***	***	***	***	***>>	***	
1531/781/ULS/0	***	***	***	***	***<<	***	
1531/781/ULS/0	***	***	***	***	***	***>>	
1531/781/ULS/0	***	***	***	***	***	***<<	
1532/829/ACC/10	3.10>>	N/A	N/A	N/A	N/A	N/A	1*1.00 + 2*0.60 + 3*-1.00
1532/785/ACC/2	-2.57<<	N/A	N/A	N/A	N/A	N/A	1*1.00 + 3*1.00
1532/829/ULS/0	***	***>>	***	***	***	***	
1532/829/ULS/0	***	***<<	***	***	***	***	
1532/829/ULS/0	***	***	***>>	***	***	***	
1532/829/ULS/0	***	***	***<<	***	***	***	
1532/829/ULS/0	***	***	***	***>>	***	***	
1532/829/ULS/0	***	***	***	***<<	***	***	
1532/829/ULS/0	***	***	***	***	***>>	***	
1532/829/ULS/0	***	***	***	***	***<<	***	
1532/829/ULS/0	***	***	***	***	***	***>>	
1532/829/ULS/0	***	***	***	***	***	***<<	
1533/784/ACC/2	2.61>>	N/A	N/A	N/A	N/A	N/A	1*1.00 + 3*1.00
1533/830/ACC/10	-2.79<<	N/A	N/A	N/A	N/A	N/A	1*1.00 + 2*0.60 + 3*-1.00
1533/784/ULS/0	***	***>>	***	***	***	***	
1533/784/ULS/0	***	***<<	***	***	***	***	
1533/784/ULS/0	***	***	***>>	***	***	***	
1533/784/ULS/0	***	***	***<<	***	***	***	
1533/784/ULS/0	***	***	***	***>>	***	***	
1533/784/ULS/0	***	***	***	***<<	***	***	
1533/784/ULS/0	***	***	***	***	***>>	***	
1533/784/ULS/0	***	***	***	***	***<<	***	
1533/784/ULS/0	***	***	***	***	***	***>>	
1533/784/ULS/0	***	***	***	***	***	***<<	
1534/832/ACC/10	3.73>>	N/A	N/A	N/A	N/A	N/A	1*1.00 + 2*0.60 + 3*-1.00
1534/788/ACC/2	-2.83<<	N/A	N/A	N/A	N/A	N/A	1*1.00 + 3*1.00
1534/832/ULS/0	***	***>>	***	***	***	***	

1534/832/ULS/0	***	***<<	***	***	***	***	
1534/832/ULS/0	***	***	***>>	***	***	***	
1534/832/ULS/0	***	***	***<<	***	***	***	
1534/832/ULS/0	***	***	***	***>>	***	***	
1534/832/ULS/0	***	***	***	***<<	***	***	
1534/832/ULS/0	***	***	***	***	***>>	***	
1534/832/ULS/0	***	***	***	***	***<<	***	
1534/832/ULS/0	***	***	***	***	***	***>>	
1534/832/ULS/0	***	***	***	***	***	***<<	
1535/787/ACC/1	3.06>>	N/A	N/A	N/A	N/A	N/A	1*1.00 + 2*0.60 + 3*1.00
1535/833/ACC/11	-2.99<<	N/A	N/A	N/A	N/A	N/A	1*1.00 + 3*-1.00
1535/787/ULS/0	***	***>>	***	***	***	***	
1535/787/ULS/0	***	***<<	***	***	***	***	
1535/787/ULS/0	***	***	***>>	***	***	***	
1535/787/ULS/0	***	***	***<<	***	***	***	
1535/787/ULS/0	***	***	***	***>>	***	***	
1535/787/ULS/0	***	***	***	***<<	***	***	
1535/787/ULS/0	***	***	***	***	***>>	***	
1535/787/ULS/0	***	***	***	***	***<<	***	
1535/787/ULS/0	***	***	***	***	***	***>>	
1535/787/ULS/0	***	***	***	***	***	***<<	
1536/835/ACC/10	3.83>>	N/A	N/A	N/A	N/A	N/A	1*1.00 + 2*0.60 + 3*-1.00
1536/791/ACC/2	-2.65<<	N/A	N/A	N/A	N/A	N/A	1*1.00 + 3*1.00
1536/835/ULS/0	***	***>>	***	***	***	***	
1536/835/ULS/0	***	***<<	***	***	***	***	
1536/835/ULS/0	***	***	***>>	***	***	***	
1536/835/ULS/0	***	***	***<<	***	***	***	
1536/835/ULS/0	***	***	***	***>>	***	***	
1536/835/ULS/0	***	***	***	***<<	***	***	
1536/835/ULS/0	***	***	***	***	***>>	***	
1536/835/ULS/0	***	***	***	***	***<<	***	
1536/835/ULS/0	***	***	***	***	***	***>>	
1536/835/ULS/0	***	***	***	***	***	***<<	
1537/790/ACC/1	3.08>>	N/A	N/A	N/A	N/A	N/A	1*1.00 + 2*0.60 + 3*1.00
1537/836/ACC/11	-2.79<<	N/A	N/A	N/A	N/A	N/A	1*1.00 + 3*-1.00
1537/790/ULS/0	***	***>>	***	***	***	***	
1537/790/ULS/0	***	***<<	***	***	***	***	
1537/790/ULS/0	***	***	***>>	***	***	***	
1537/790/ULS/0	***	***	***<<	***	***	***	
1537/790/ULS/0	***	***	***	***>>	***	***	
1537/790/ULS/0	***	***	***	***<<	***	***	
1537/790/ULS/0	***	***	***	***	***>>	***	
1537/790/ULS/0	***	***	***	***	***<<	***	
1537/790/ULS/0	***	***	***	***	***	***>>	

1537/790/ULS/0	***	***	***	***	***	***<<	
1538/838/ACC/10	4.64>>	N/A	N/A	N/A	N/A	N/A	1*1.00 + 2*0.60 + 3*-1.00
1538/794/ACC/2	-4.04<<	N/A	N/A	N/A	N/A	N/A	1*1.00 + 3*1.00
1538/838/ULS/0	***	***>>	***	***	***	***	
1538/838/ULS/0	***	***<<	***	***	***	***	
1538/838/ULS/0	***	***	***>>	***	***	***	
1538/838/ULS/0	***	***	***<<	***	***	***	
1538/838/ULS/0	***	***	***	***>>	***	***	
1538/838/ULS/0	***	***	***	***<<	***	***	
1538/838/ULS/0	***	***	***	***	***>>	***	
1538/838/ULS/0	***	***	***	***	***<<	***	
1538/838/ULS/0	***	***	***	***	***	***>>	
1538/838/ULS/0	***	***	***	***	***	***<<	
1539/793/ACC/2	3.92>>	N/A	N/A	N/A	N/A	N/A	1*1.00 + 3*1.00
1539/839/ACC/10	-4.30<<	N/A	N/A	N/A	N/A	N/A	1*1.00 + 2*0.60 + 3*-1.00
1539/793/ULS/0	***	***>>	***	***	***	***	
1539/793/ULS/0	***	***<<	***	***	***	***	
1539/793/ULS/0	***	***	***>>	***	***	***	
1539/793/ULS/0	***	***	***<<	***	***	***	
1539/793/ULS/0	***	***	***	***>>	***	***	
1539/793/ULS/0	***	***	***	***<<	***	***	
1539/793/ULS/0	***	***	***	***	***>>	***	
1539/793/ULS/0	***	***	***	***	***<<	***	
1539/793/ULS/0	***	***	***	***	***	***>>	
1539/793/ULS/0	***	***	***	***	***	***<<	
1540/757/ACC/10	3.12>>	N/A	N/A	N/A	N/A	N/A	1*1.00 + 2*0.60 + 3*-1.00
1540/8/ACC/2	-2.18<<	N/A	N/A	N/A	N/A	N/A	1*1.00 + 3*1.00
1540/757/ULS/0	***	***>>	***	***	***	***	
1540/757/ULS/0	***	***<<	***	***	***	***	
1540/757/ULS/0	***	***	***>>	***	***	***	
1540/757/ULS/0	***	***	***<<	***	***	***	
1540/757/ULS/0	***	***	***	***>>	***	***	
1540/757/ULS/0	***	***	***	***<<	***	***	
1540/757/ULS/0	***	***	***	***	***>>	***	
1540/757/ULS/0	***	***	***	***	***<<	***	
1540/757/ULS/0	***	***	***	***	***	***>>	
1540/757/ULS/0	***	***	***	***	***	***<<	
1541/7/ACC/1	3.13>>	N/A	N/A	N/A	N/A	N/A	1*1.00 + 2*0.60 + 3*1.00
1541/758/ACC/11	-2.14<<	N/A	N/A	N/A	N/A	N/A	1*1.00 + 3*-1.00
1541/7/ULS/0	***	***>>	***	***	***	***	
1541/7/ULS/0	***	***<<	***	***	***	***	
1541/7/ULS/0	***	***	***>>	***	***	***	
1541/7/ULS/0	***	***	***<<	***	***	***	
1541/7/ULS/0	***	***	***	***>>	***	***	

1541/7/ULS/0	***	***	***	***<<	***	***	
1541/7/ULS/0	***	***	***	***	***>>	***	
1541/7/ULS/0	***	***	***	***	***<<	***	
1541/7/ULS/0	***	***	***	***	***	***>>	
1541/7/ULS/0	***	***	***	***	***	***<<	
1542/760/ACC/10	3.70>>	N/A	N/A	N/A	N/A	N/A	1*1.00 + 2*0.60 + 3*-1.00
1542/11/ACC/2	-2.42<<	N/A	N/A	N/A	N/A	N/A	1*1.00 + 3*1.00
1542/760/ULS/0	***	***>>	***	***	***	***	
1542/760/ULS/0	***	***<<	***	***	***	***	
1542/760/ULS/0	***	***	***>>	***	***	***	
1542/760/ULS/0	***	***	***<<	***	***	***	
1542/760/ULS/0	***	***	***	***>>	***	***	
1542/760/ULS/0	***	***	***	***<<	***	***	
1542/760/ULS/0	***	***	***	***	***>>	***	
1542/760/ULS/0	***	***	***	***	***<<	***	
1542/760/ULS/0	***	***	***	***	***	***>>	
1542/760/ULS/0	***	***	***	***	***	***<<	
1543/10/ACC/1	3.70>>	N/A	N/A	N/A	N/A	N/A	1*1.00 + 2*0.60 + 3*1.00
1543/761/ACC/11	-2.48<<	N/A	N/A	N/A	N/A	N/A	1*1.00 + 3*-1.00
1543/10/ULS/0	***	***>>	***	***	***	***	
1543/10/ULS/0	***	***<<	***	***	***	***	
1543/10/ULS/0	***	***	***>>	***	***	***	
1543/10/ULS/0	***	***	***<<	***	***	***	
1543/10/ULS/0	***	***	***	***>>	***	***	
1543/10/ULS/0	***	***	***	***<<	***	***	
1543/10/ULS/0	***	***	***	***	***>>	***	
1543/10/ULS/0	***	***	***	***	***<<	***	
1543/10/ULS/0	***	***	***	***	***	***>>	
1543/10/ULS/0	***	***	***	***	***	***<<	
1544/763/ACC/10	3.94>>	N/A	N/A	N/A	N/A	N/A	1*1.00 + 2*0.60 + 3*-1.00
1544/14/ACC/2	-2.40<<	N/A	N/A	N/A	N/A	N/A	1*1.00 + 3*1.00
1544/763/ULS/0	***	***>>	***	***	***	***	
1544/763/ULS/0	***	***<<	***	***	***	***	
1544/763/ULS/0	***	***	***>>	***	***	***	
1544/763/ULS/0	***	***	***<<	***	***	***	
1544/763/ULS/0	***	***	***	***>>	***	***	
1544/763/ULS/0	***	***	***	***<<	***	***	
1544/763/ULS/0	***	***	***	***	***>>	***	
1544/763/ULS/0	***	***	***	***	***<<	***	
1544/763/ULS/0	***	***	***	***	***	***>>	
1544/763/ULS/0	***	***	***	***	***	***<<	
1545/13/ACC/1	3.91>>	N/A	N/A	N/A	N/A	N/A	1*1.00 + 2*0.60 + 3*1.00
1545/764/ACC/11	-2.53<<	N/A	N/A	N/A	N/A	N/A	1*1.00 + 3*-1.00
1545/13/ULS/0	***	***>>	***	***	***	***	

1545/13/ULS/0	***	***<<	***	***	***	***	
1545/13/ULS/0	***	***	***>>	***	***	***	
1545/13/ULS/0	***	***	***<<	***	***	***	
1545/13/ULS/0	***	***	***	***>>	***	***	
1545/13/ULS/0	***	***	***	***<<	***	***	
1545/13/ULS/0	***	***	***	***	***>>	***	
1545/13/ULS/0	***	***	***	***	***<<	***	
1545/13/ULS/0	***	***	***	***	***	***>>	
1545/13/ULS/0	***	***	***	***	***	***<<	
1546/766/ACC/10	3.47>>	N/A	N/A	N/A	N/A	N/A	1*1.00 + 2*0.60 + 3*-1.00
1546/17/ACC/2	-2.41<<	N/A	N/A	N/A	N/A	N/A	1*1.00 + 3*1.00
1546/766/ULS/0	***	***>>	***	***	***	***	
1546/766/ULS/0	***	***<<	***	***	***	***	
1546/766/ULS/0	***	***	***>>	***	***	***	
1546/766/ULS/0	***	***	***<<	***	***	***	
1546/766/ULS/0	***	***	***	***>>	***	***	
1546/766/ULS/0	***	***	***	***<<	***	***	
1546/766/ULS/0	***	***	***	***	***>>	***	
1546/766/ULS/0	***	***	***	***	***<<	***	
1546/766/ULS/0	***	***	***	***	***	***>>	
1546/766/ULS/0	***	***	***	***	***	***<<	
1547/16/ACC/1	3.45>>	N/A	N/A	N/A	N/A	N/A	1*1.00 + 2*0.60 + 3*1.00
1547/767/ACC/11	-2.38<<	N/A	N/A	N/A	N/A	N/A	1*1.00 + 3*-1.00
1547/16/ULS/0	***	***>>	***	***	***	***	
1547/16/ULS/0	***	***<<	***	***	***	***	
1547/16/ULS/0	***	***	***>>	***	***	***	
1547/16/ULS/0	***	***	***<<	***	***	***	
1547/16/ULS/0	***	***	***	***>>	***	***	
1547/16/ULS/0	***	***	***	***<<	***	***	
1547/16/ULS/0	***	***	***	***	***>>	***	
1547/16/ULS/0	***	***	***	***	***<<	***	
1547/16/ULS/0	***	***	***	***	***	***>>	
1547/16/ULS/0	***	***	***	***	***	***<<	
1548/769/ACC/10	3.89>>	N/A	N/A	N/A	N/A	N/A	1*1.00 + 2*0.60 + 3*-1.00
1548/20/ACC/2	-2.52<<	N/A	N/A	N/A	N/A	N/A	1*1.00 + 3*1.00
1548/769/ULS/0	***	***>>	***	***	***	***	
1548/769/ULS/0	***	***<<	***	***	***	***	
1548/769/ULS/0	***	***	***>>	***	***	***	
1548/769/ULS/0	***	***	***<<	***	***	***	
1548/769/ULS/0	***	***	***	***>>	***	***	
1548/769/ULS/0	***	***	***	***<<	***	***	
1548/769/ULS/0	***	***	***	***	***>>	***	
1548/769/ULS/0	***	***	***	***	***<<	***	
1548/769/ULS/0	***	***	***	***	***	***>>	

1548/769/ULS/0	***	***	***	***	***	***<<	
1549/19/ACC/1	3.90>>	N/A	N/A	N/A	N/A	N/A	1*1.00 + 2*0.60 + 3*1.00
1549/770/ACC/11	-2.61<<	N/A	N/A	N/A	N/A	N/A	1*1.00 + 3*-1.00
1549/19/ULS/0	***	***>>	***	***	***	***	
1549/19/ULS/0	***	***<<	***	***	***	***	
1549/19/ULS/0	***	***	***>>	***	***	***	
1549/19/ULS/0	***	***	***<<	***	***	***	
1549/19/ULS/0	***	***	***	***>>	***	***	
1549/19/ULS/0	***	***	***	***<<	***	***	
1549/19/ULS/0	***	***	***	***	***>>	***	
1549/19/ULS/0	***	***	***	***	***<<	***	
1549/19/ULS/0	***	***	***	***	***	***>>	
1549/19/ULS/0	***	***	***	***	***	***<<	
1550/772/ACC/10	3.93>>	N/A	N/A	N/A	N/A	N/A	1*1.00 + 2*0.60 + 3*-1.00
1550/23/ACC/2	-2.32<<	N/A	N/A	N/A	N/A	N/A	1*1.00 + 3*1.00
1550/772/ULS/0	***	***>>	***	***	***	***	
1550/772/ULS/0	***	***<<	***	***	***	***	
1550/772/ULS/0	***	***	***>>	***	***	***	
1550/772/ULS/0	***	***	***<<	***	***	***	
1550/772/ULS/0	***	***	***	***>>	***	***	
1550/772/ULS/0	***	***	***	***<<	***	***	
1550/772/ULS/0	***	***	***	***	***>>	***	
1550/772/ULS/0	***	***	***	***	***<<	***	
1550/772/ULS/0	***	***	***	***	***	***>>	
1550/772/ULS/0	***	***	***	***	***	***<<	
1551/22/ACC/1	3.89>>	N/A	N/A	N/A	N/A	N/A	1*1.00 + 2*0.60 + 3*1.00
1551/773/ACC/11	-2.47<<	N/A	N/A	N/A	N/A	N/A	1*1.00 + 3*-1.00
1551/22/ULS/0	***	***>>	***	***	***	***	
1551/22/ULS/0	***	***<<	***	***	***	***	
1551/22/ULS/0	***	***	***>>	***	***	***	
1551/22/ULS/0	***	***	***<<	***	***	***	
1551/22/ULS/0	***	***	***	***>>	***	***	
1551/22/ULS/0	***	***	***	***<<	***	***	
1551/22/ULS/0	***	***	***	***	***>>	***	
1551/22/ULS/0	***	***	***	***	***<<	***	
1551/22/ULS/0	***	***	***	***	***	***>>	
1551/22/ULS/0	***	***	***	***	***	***<<	
1552/775/ACC/10	3.03>>	N/A	N/A	N/A	N/A	N/A	1*1.00 + 2*0.60 + 3*-1.00
1552/26/ACC/2	-2.23<<	N/A	N/A	N/A	N/A	N/A	1*1.00 + 3*1.00
1552/775/ULS/0	***	***>>	***	***	***	***	
1552/775/ULS/0	***	***<<	***	***	***	***	
1552/775/ULS/0	***	***	***>>	***	***	***	
1552/775/ULS/0	***	***	***<<	***	***	***	
1552/775/ULS/0	***	***	***	***>>	***	***	

1552/775/ULS/0	***	***	***	***<<	***	***	
1552/775/ULS/0	***	***	***	***	***>>	***	
1552/775/ULS/0	***	***	***	***	***<<	***	
1552/775/ULS/0	***	***	***	***	***	***>>	
1552/775/ULS/0	***	***	***	***	***	***<<	
1553/25/ACC/1	3.01>>	N/A	N/A	N/A	N/A	N/A	1*1.00 + 2*0.60 + 3*1.00
1553/776/ACC/11	-2.11<<	N/A	N/A	N/A	N/A	N/A	1*1.00 + 3*-1.00
1553/25/ULS/0	***	***>>	***	***	***	***	
1553/25/ULS/0	***	***<<	***	***	***	***	
1553/25/ULS/0	***	***	***>>	***	***	***	
1553/25/ULS/0	***	***	***<<	***	***	***	
1553/25/ULS/0	***	***	***	***>>	***	***	
1553/25/ULS/0	***	***	***	***<<	***	***	
1553/25/ULS/0	***	***	***	***	***>>	***	
1553/25/ULS/0	***	***	***	***	***<<	***	
1553/25/ULS/0	***	***	***	***	***	***>>	
1553/25/ULS/0	***	***	***	***	***	***<<	
1554/778/ACC/10	3.62>>	N/A	N/A	N/A	N/A	N/A	1*1.00 + 2*0.60 + 3*-1.00
1554/29/ACC/2	-2.41<<	N/A	N/A	N/A	N/A	N/A	1*1.00 + 3*1.00
1554/778/ULS/0	***	***>>	***	***	***	***	
1554/778/ULS/0	***	***<<	***	***	***	***	
1554/778/ULS/0	***	***	***>>	***	***	***	
1554/778/ULS/0	***	***	***<<	***	***	***	
1554/778/ULS/0	***	***	***	***>>	***	***	
1554/778/ULS/0	***	***	***	***<<	***	***	
1554/778/ULS/0	***	***	***	***	***>>	***	
1554/778/ULS/0	***	***	***	***	***<<	***	
1554/778/ULS/0	***	***	***	***	***	***>>	
1554/778/ULS/0	***	***	***	***	***	***<<	
1555/28/ACC/1	3.63>>	N/A	N/A	N/A	N/A	N/A	1*1.00 + 2*0.60 + 3*1.00
1555/779/ACC/11	-2.44<<	N/A	N/A	N/A	N/A	N/A	1*1.00 + 3*-1.00
1555/28/ULS/0	***	***>>	***	***	***	***	
1555/28/ULS/0	***	***<<	***	***	***	***	
1555/28/ULS/0	***	***	***>>	***	***	***	
1555/28/ULS/0	***	***	***<<	***	***	***	
1555/28/ULS/0	***	***	***	***>>	***	***	
1555/28/ULS/0	***	***	***	***<<	***	***	
1555/28/ULS/0	***	***	***	***	***>>	***	
1555/28/ULS/0	***	***	***	***	***<<	***	
1555/28/ULS/0	***	***	***	***	***	***>>	
1555/28/ULS/0	***	***	***	***	***	***<<	
1556/781/ACC/10	3.88>>	N/A	N/A	N/A	N/A	N/A	1*1.00 + 2*0.60 + 3*-1.00
1556/32/ACC/2	-2.37<<	N/A	N/A	N/A	N/A	N/A	1*1.00 + 3*1.00
1556/781/ULS/0	***	***>>	***	***	***	***	

1556/781/ULS/0	***	***<<	***	***	***	***	
1556/781/ULS/0	***	***	***>>	***	***	***	
1556/781/ULS/0	***	***	***<<	***	***	***	
1556/781/ULS/0	***	***	***	***>>	***	***	
1556/781/ULS/0	***	***	***	***<<	***	***	
1556/781/ULS/0	***	***	***	***	***>>	***	
1556/781/ULS/0	***	***	***	***	***<<	***	
1556/781/ULS/0	***	***	***	***	***	***>>	
1556/781/ULS/0	***	***	***	***	***	***<<	
1557/31/ACC/1	3.87>>	N/A	N/A	N/A	N/A	N/A	1*1.00 + 2*0.60 + 3*1.00
1557/782/ACC/11	-2.49<<	N/A	N/A	N/A	N/A	N/A	1*1.00 + 3*-1.00
1557/31/ULS/0	***	***>>	***	***	***	***	
1557/31/ULS/0	***	***<<	***	***	***	***	
1557/31/ULS/0	***	***	***>>	***	***	***	
1557/31/ULS/0	***	***	***<<	***	***	***	
1557/31/ULS/0	***	***	***	***>>	***	***	
1557/31/ULS/0	***	***	***	***<<	***	***	
1557/31/ULS/0	***	***	***	***	***>>	***	
1557/31/ULS/0	***	***	***	***	***<<	***	
1557/31/ULS/0	***	***	***	***	***	***>>	
1557/31/ULS/0	***	***	***	***	***	***<<	
1558/784/ACC/10	3.42>>	N/A	N/A	N/A	N/A	N/A	1*1.00 + 2*0.60 + 3*-1.00
1558/35/ACC/2	-2.42<<	N/A	N/A	N/A	N/A	N/A	1*1.00 + 3*1.00
1558/784/ULS/0	***	***>>	***	***	***	***	
1558/784/ULS/0	***	***<<	***	***	***	***	
1558/784/ULS/0	***	***	***>>	***	***	***	
1558/784/ULS/0	***	***	***<<	***	***	***	
1558/784/ULS/0	***	***	***	***>>	***	***	
1558/784/ULS/0	***	***	***	***<<	***	***	
1558/784/ULS/0	***	***	***	***	***>>	***	
1558/784/ULS/0	***	***	***	***	***<<	***	
1558/784/ULS/0	***	***	***	***	***	***>>	
1558/784/ULS/0	***	***	***	***	***	***<<	
1559/34/ACC/1	3.44>>	N/A	N/A	N/A	N/A	N/A	1*1.00 + 2*0.60 + 3*1.00
1559/785/ACC/11	-2.35<<	N/A	N/A	N/A	N/A	N/A	1*1.00 + 3*-1.00
1559/34/ULS/0	***	***>>	***	***	***	***	
1559/34/ULS/0	***	***<<	***	***	***	***	
1559/34/ULS/0	***	***	***>>	***	***	***	
1559/34/ULS/0	***	***	***<<	***	***	***	
1559/34/ULS/0	***	***	***	***>>	***	***	
1559/34/ULS/0	***	***	***	***<<	***	***	
1559/34/ULS/0	***	***	***	***	***>>	***	
1559/34/ULS/0	***	***	***	***	***<<	***	
1559/34/ULS/0	***	***	***	***	***	***>>	

1559/34/ULS/0	***	***	***	***	***	***<<	
1560/787/ACC/10	3.95>>	N/A	N/A	N/A	N/A	N/A	1*1.00 + 2*0.60 + 3*-1.00
1560/38/ACC/2	-2.61<<	N/A	N/A	N/A	N/A	N/A	1*1.00 + 3*1.00
1560/787/ULS/0	***	***>>	***	***	***	***	
1560/787/ULS/0	***	***<<	***	***	***	***	
1560/787/ULS/0	***	***	***>>	***	***	***	
1560/787/ULS/0	***	***	***<<	***	***	***	
1560/787/ULS/0	***	***	***	***>>	***	***	
1560/787/ULS/0	***	***	***	***<<	***	***	
1560/787/ULS/0	***	***	***	***	***>>	***	
1560/787/ULS/0	***	***	***	***	***<<	***	
1560/787/ULS/0	***	***	***	***	***	***>>	
1560/787/ULS/0	***	***	***	***	***	***<<	
1561/37/ACC/1	4.03>>	N/A	N/A	N/A	N/A	N/A	1*1.00 + 2*0.60 + 3*1.00
1561/788/ACC/11	-2.66<<	N/A	N/A	N/A	N/A	N/A	1*1.00 + 3*-1.00
1561/37/ULS/0	***	***>>	***	***	***	***	
1561/37/ULS/0	***	***<<	***	***	***	***	
1561/37/ULS/0	***	***	***>>	***	***	***	
1561/37/ULS/0	***	***	***<<	***	***	***	
1561/37/ULS/0	***	***	***	***>>	***	***	
1561/37/ULS/0	***	***	***	***<<	***	***	
1561/37/ULS/0	***	***	***	***	***>>	***	
1561/37/ULS/0	***	***	***	***	***<<	***	
1561/37/ULS/0	***	***	***	***	***	***>>	
1561/37/ULS/0	***	***	***	***	***	***<<	
1562/790/ACC/10	4.00>>	N/A	N/A	N/A	N/A	N/A	1*1.00 + 2*0.60 + 3*-1.00
1562/41/ACC/2	-2.43<<	N/A	N/A	N/A	N/A	N/A	1*1.00 + 3*1.00
1562/790/ULS/0	***	***>>	***	***	***	***	
1562/790/ULS/0	***	***<<	***	***	***	***	
1562/790/ULS/0	***	***	***>>	***	***	***	
1562/790/ULS/0	***	***	***<<	***	***	***	
1562/790/ULS/0	***	***	***	***>>	***	***	
1562/790/ULS/0	***	***	***	***<<	***	***	
1562/790/ULS/0	***	***	***	***	***>>	***	
1562/790/ULS/0	***	***	***	***	***<<	***	
1562/790/ULS/0	***	***	***	***	***	***>>	
1562/790/ULS/0	***	***	***	***	***	***<<	
1563/40/ACC/1	4.06>>	N/A	N/A	N/A	N/A	N/A	1*1.00 + 2*0.60 + 3*1.00
1563/791/ACC/11	-2.53<<	N/A	N/A	N/A	N/A	N/A	1*1.00 + 3*-1.00
1563/40/ULS/0	***	***>>	***	***	***	***	
1563/40/ULS/0	***	***<<	***	***	***	***	
1563/40/ULS/0	***	***	***>>	***	***	***	
1563/40/ULS/0	***	***	***<<	***	***	***	
1563/40/ULS/0	***	***	***	***>>	***	***	

1563/40/ULS/0	***	***	***	***<<	***	***	
1563/40/ULS/0	***	***	***	***	***>>	***	
1563/40/ULS/0	***	***	***	***	***<<	***	
1563/40/ULS/0	***	***	***	***	***	***>>	
1563/40/ULS/0	***	***	***	***	***	***<<	
1564/793/ACC/10	5.06>>	N/A	N/A	N/A	N/A	N/A	1*1.00 + 2*0.60 + 3*-1.00
1564/43/ACC/2	-4.15<<	N/A	N/A	N/A	N/A	N/A	1*1.00 + 3*1.00
1564/793/ULS/0	***	***>>	***	***	***	***	
1564/793/ULS/0	***	***<<	***	***	***	***	
1564/793/ULS/0	***	***	***>>	***	***	***	
1564/793/ULS/0	***	***	***<<	***	***	***	
1564/793/ULS/0	***	***	***	***>>	***	***	
1564/793/ULS/0	***	***	***	***<<	***	***	
1564/793/ULS/0	***	***	***	***	***>>	***	
1564/793/ULS/0	***	***	***	***	***<<	***	
1564/793/ULS/0	***	***	***	***	***	***>>	
1564/793/ULS/0	***	***	***	***	***	***<<	
1565/45/ACC/1	5.20>>	N/A	N/A	N/A	N/A	N/A	1*1.00 + 2*0.60 + 3*1.00
1565/794/ACC/11	-3.71<<	N/A	N/A	N/A	N/A	N/A	1*1.00 + 3*-1.00
1565/45/ULS/0	***	***>>	***	***	***	***	
1565/45/ULS/0	***	***<<	***	***	***	***	
1565/45/ULS/0	***	***	***>>	***	***	***	
1565/45/ULS/0	***	***	***<<	***	***	***	
1565/45/ULS/0	***	***	***	***>>	***	***	
1565/45/ULS/0	***	***	***	***<<	***	***	
1565/45/ULS/0	***	***	***	***	***>>	***	
1565/45/ULS/0	***	***	***	***	***<<	***	
1565/45/ULS/0	***	***	***	***	***	***>>	
1565/45/ULS/0	***	***	***	***	***	***<<	
1566/409/ACC/12	2.29>>	N/A	N/A	N/A	N/A	N/A	1*1.00 + 2*0.60 + 4*-1.00
1566/845/ACC/5	-1.61<<	N/A	N/A	N/A	N/A	N/A	1*1.00 + 4*1.00
1566/409/ULS/0	***	***>>	***	***	***	***	
1566/409/ULS/0	***	***<<	***	***	***	***	
1566/409/ULS/0	***	***	***>>	***	***	***	
1566/409/ULS/0	***	***	***<<	***	***	***	
1566/409/ULS/0	***	***	***	***>>	***	***	
1566/409/ULS/0	***	***	***	***<<	***	***	
1566/409/ULS/0	***	***	***	***	***>>	***	
1566/409/ULS/0	***	***	***	***	***<<	***	
1566/409/ULS/0	***	***	***	***	***	***>>	
1566/409/ULS/0	***	***	***	***	***	***<<	
1567/844/ACC/4	2.25>>	N/A	N/A	N/A	N/A	N/A	1*1.00 + 2*0.60 + 4*1.00
1567/410/ACC/13	-1.76<<	N/A	N/A	N/A	N/A	N/A	1*1.00 + 4*-1.00
1567/844/ULS/0	***	***>>	***	***	***	***	

1567/844/ULS/0	***	***<<	***	***	***	***	
1567/844/ULS/0	***	***	***>>	***	***	***	
1567/844/ULS/0	***	***	***<<	***	***	***	
1567/844/ULS/0	***	***	***	***>>	***	***	
1567/844/ULS/0	***	***	***	***<<	***	***	
1567/844/ULS/0	***	***	***	***	***>>	***	
1567/844/ULS/0	***	***	***	***	***<<	***	
1567/844/ULS/0	***	***	***	***	***	***>>	
1567/844/ULS/0	***	***	***	***	***	***<<	
1568/412/ACC/12	3.12>>	N/A	N/A	N/A	N/A	N/A	1*1.00 + 2*0.60 + 4*-1.00
1568/848/ACC/5	-2.13<<	N/A	N/A	N/A	N/A	N/A	1*1.00 + 4*1.00
1568/412/ULS/0	***	***>>	***	***	***	***	
1568/412/ULS/0	***	***<<	***	***	***	***	
1568/412/ULS/0	***	***	***>>	***	***	***	
1568/412/ULS/0	***	***	***<<	***	***	***	
1568/412/ULS/0	***	***	***	***>>	***	***	
1568/412/ULS/0	***	***	***	***<<	***	***	
1568/412/ULS/0	***	***	***	***	***>>	***	
1568/412/ULS/0	***	***	***	***	***<<	***	
1568/412/ULS/0	***	***	***	***	***	***>>	
1568/412/ULS/0	***	***	***	***	***	***<<	
1569/847/ACC/4	3.11>>	N/A	N/A	N/A	N/A	N/A	1*1.00 + 2*0.60 + 4*1.00
1569/413/ACC/13	-2.19<<	N/A	N/A	N/A	N/A	N/A	1*1.00 + 4*-1.00
1569/847/ULS/0	***	***>>	***	***	***	***	
1569/847/ULS/0	***	***<<	***	***	***	***	
1569/847/ULS/0	***	***	***>>	***	***	***	
1569/847/ULS/0	***	***	***<<	***	***	***	
1569/847/ULS/0	***	***	***	***>>	***	***	
1569/847/ULS/0	***	***	***	***<<	***	***	
1569/847/ULS/0	***	***	***	***	***>>	***	
1569/847/ULS/0	***	***	***	***	***<<	***	
1569/847/ULS/0	***	***	***	***	***	***>>	
1569/847/ULS/0	***	***	***	***	***	***<<	
1570/415/ACC/12	3.70>>	N/A	N/A	N/A	N/A	N/A	1*1.00 + 2*0.60 + 4*-1.00
1570/851/ACC/5	-2.48<<	N/A	N/A	N/A	N/A	N/A	1*1.00 + 4*1.00
1570/415/ULS/0	***	***>>	***	***	***	***	
1570/415/ULS/0	***	***<<	***	***	***	***	
1570/415/ULS/0	***	***	***>>	***	***	***	
1570/415/ULS/0	***	***	***<<	***	***	***	
1570/415/ULS/0	***	***	***	***>>	***	***	
1570/415/ULS/0	***	***	***	***<<	***	***	
1570/415/ULS/0	***	***	***	***	***>>	***	
1570/415/ULS/0	***	***	***	***	***<<	***	
1570/415/ULS/0	***	***	***	***	***	***>>	

1570/415/ULS/0	***	***	***	***	***	***<<	
1571/850/ACC/4	3.69>>	N/A	N/A	N/A	N/A	N/A	1*1.00 + 2*0.60 + 4*1.00
1571/416/ACC/13	-2.42<<	N/A	N/A	N/A	N/A	N/A	1*1.00 + 4*-1.00
1571/850/ULS/0	***	***>>	***	***	***	***	
1571/850/ULS/0	***	***<<	***	***	***	***	
1571/850/ULS/0	***	***	***>>	***	***	***	
1571/850/ULS/0	***	***	***<<	***	***	***	
1571/850/ULS/0	***	***	***	***>>	***	***	
1571/850/ULS/0	***	***	***	***<<	***	***	
1571/850/ULS/0	***	***	***	***	***>>	***	
1571/850/ULS/0	***	***	***	***	***<<	***	
1571/850/ULS/0	***	***	***	***	***	***>>	
1571/850/ULS/0	***	***	***	***	***	***<<	
1572/418/ACC/12	3.91>>	N/A	N/A	N/A	N/A	N/A	1*1.00 + 2*0.60 + 4*-1.00
1572/854/ACC/5	-2.52<<	N/A	N/A	N/A	N/A	N/A	1*1.00 + 4*1.00
1572/418/ULS/0	***	***>>	***	***	***	***	
1572/418/ULS/0	***	***<<	***	***	***	***	
1572/418/ULS/0	***	***	***>>	***	***	***	
1572/418/ULS/0	***	***	***<<	***	***	***	
1572/418/ULS/0	***	***	***	***>>	***	***	
1572/418/ULS/0	***	***	***	***<<	***	***	
1572/418/ULS/0	***	***	***	***	***>>	***	
1572/418/ULS/0	***	***	***	***	***<<	***	
1572/418/ULS/0	***	***	***	***	***	***>>	
1572/418/ULS/0	***	***	***	***	***	***<<	
1573/853/ACC/4	3.93>>	N/A	N/A	N/A	N/A	N/A	1*1.00 + 2*0.60 + 4*1.00
1573/419/ACC/13	-2.40<<	N/A	N/A	N/A	N/A	N/A	1*1.00 + 4*-1.00
1573/853/ULS/0	***	***>>	***	***	***	***	
1573/853/ULS/0	***	***<<	***	***	***	***	
1573/853/ULS/0	***	***	***>>	***	***	***	
1573/853/ULS/0	***	***	***<<	***	***	***	
1573/853/ULS/0	***	***	***	***>>	***	***	
1573/853/ULS/0	***	***	***	***<<	***	***	
1573/853/ULS/0	***	***	***	***	***>>	***	
1573/853/ULS/0	***	***	***	***	***<<	***	
1573/853/ULS/0	***	***	***	***	***	***>>	
1573/853/ULS/0	***	***	***	***	***	***<<	
1574/421/ACC/12	3.45>>	N/A	N/A	N/A	N/A	N/A	1*1.00 + 2*0.60 + 4*-1.00
1574/857/ACC/5	-2.38<<	N/A	N/A	N/A	N/A	N/A	1*1.00 + 4*1.00
1574/421/ULS/0	***	***>>	***	***	***	***	
1574/421/ULS/0	***	***<<	***	***	***	***	
1574/421/ULS/0	***	***	***>>	***	***	***	
1574/421/ULS/0	***	***	***<<	***	***	***	
1574/421/ULS/0	***	***	***	***>>	***	***	

1574/421/ULS/0	***	***	***	***<<	***	***	
1574/421/ULS/0	***	***	***	***	***>>	***	
1574/421/ULS/0	***	***	***	***	***<<	***	
1574/421/ULS/0	***	***	***	***	***	***>>	
1574/421/ULS/0	***	***	***	***	***	***<<	
1575/856/ACC/4	3.46>>	N/A	N/A	N/A	N/A	N/A	1*1.00 + 2*0.60 + 4*1.00
1575/422/ACC/13	-2.41<<	N/A	N/A	N/A	N/A	N/A	1*1.00 + 4*-1.00
1575/856/ULS/0	***	***>>	***	***	***	***	
1575/856/ULS/0	***	***<<	***	***	***	***	
1575/856/ULS/0	***	***	***>>	***	***	***	
1575/856/ULS/0	***	***	***<<	***	***	***	
1575/856/ULS/0	***	***	***	***>>	***	***	
1575/856/ULS/0	***	***	***	***<<	***	***	
1575/856/ULS/0	***	***	***	***	***>>	***	
1575/856/ULS/0	***	***	***	***	***<<	***	
1575/856/ULS/0	***	***	***	***	***	***>>	
1575/856/ULS/0	***	***	***	***	***	***<<	
1576/424/ACC/12	3.89>>	N/A	N/A	N/A	N/A	N/A	1*1.00 + 2*0.60 + 4*-1.00
1576/860/ACC/5	-2.61<<	N/A	N/A	N/A	N/A	N/A	1*1.00 + 4*1.00
1576/424/ULS/0	***	***>>	***	***	***	***	
1576/424/ULS/0	***	***<<	***	***	***	***	
1576/424/ULS/0	***	***	***>>	***	***	***	
1576/424/ULS/0	***	***	***<<	***	***	***	
1576/424/ULS/0	***	***	***	***>>	***	***	
1576/424/ULS/0	***	***	***	***<<	***	***	
1576/424/ULS/0	***	***	***	***	***>>	***	
1576/424/ULS/0	***	***	***	***	***<<	***	
1576/424/ULS/0	***	***	***	***	***	***>>	
1576/424/ULS/0	***	***	***	***	***	***<<	
1577/859/ACC/4	3.88>>	N/A	N/A	N/A	N/A	N/A	1*1.00 + 2*0.60 + 4*1.00
1577/425/ACC/13	-2.52<<	N/A	N/A	N/A	N/A	N/A	1*1.00 + 4*-1.00
1577/859/ULS/0	***	***>>	***	***	***	***	
1577/859/ULS/0	***	***<<	***	***	***	***	
1577/859/ULS/0	***	***	***>>	***	***	***	
1577/859/ULS/0	***	***	***<<	***	***	***	
1577/859/ULS/0	***	***	***	***>>	***	***	
1577/859/ULS/0	***	***	***	***<<	***	***	
1577/859/ULS/0	***	***	***	***	***>>	***	
1577/859/ULS/0	***	***	***	***	***<<	***	
1577/859/ULS/0	***	***	***	***	***	***>>	
1577/859/ULS/0	***	***	***	***	***	***<<	
1578/427/ACC/12	3.89>>	N/A	N/A	N/A	N/A	N/A	1*1.00 + 2*0.60 + 4*-1.00
1578/863/ACC/5	-2.47<<	N/A	N/A	N/A	N/A	N/A	1*1.00 + 4*1.00
1578/427/ULS/0	***	***>>	***	***	***	***	

1578/427/ULS/0	***	***<<	***	***	***	***	
1578/427/ULS/0	***	***	***>>	***	***	***	
1578/427/ULS/0	***	***	***<<	***	***	***	
1578/427/ULS/0	***	***	***	***>>	***	***	
1578/427/ULS/0	***	***	***	***<<	***	***	
1578/427/ULS/0	***	***	***	***	***>>	***	
1578/427/ULS/0	***	***	***	***	***<<	***	
1578/427/ULS/0	***	***	***	***	***	***>>	
1578/427/ULS/0	***	***	***	***	***	***<<	
1579/862/ACC/4	3.92>>	N/A	N/A	N/A	N/A	N/A	1*1.00 + 2*0.60 + 4*1.00
1579/428/ACC/13	-2.32<<	N/A	N/A	N/A	N/A	N/A	1*1.00 + 4*-1.00
1579/862/ULS/0	***	***>>	***	***	***	***	
1579/862/ULS/0	***	***<<	***	***	***	***	
1579/862/ULS/0	***	***	***>>	***	***	***	
1579/862/ULS/0	***	***	***<<	***	***	***	
1579/862/ULS/0	***	***	***	***>>	***	***	
1579/862/ULS/0	***	***	***	***<<	***	***	
1579/862/ULS/0	***	***	***	***	***>>	***	
1579/862/ULS/0	***	***	***	***	***<<	***	
1579/862/ULS/0	***	***	***	***	***	***>>	
1579/862/ULS/0	***	***	***	***	***	***<<	
1580/430/ACC/12	3.00>>	N/A	N/A	N/A	N/A	N/A	1*1.00 + 2*0.60 + 4*-1.00
1580/866/ACC/5	-2.11<<	N/A	N/A	N/A	N/A	N/A	1*1.00 + 4*1.00
1580/430/ULS/0	***	***>>	***	***	***	***	
1580/430/ULS/0	***	***<<	***	***	***	***	
1580/430/ULS/0	***	***	***>>	***	***	***	
1580/430/ULS/0	***	***	***<<	***	***	***	
1580/430/ULS/0	***	***	***	***>>	***	***	
1580/430/ULS/0	***	***	***	***<<	***	***	
1580/430/ULS/0	***	***	***	***	***>>	***	
1580/430/ULS/0	***	***	***	***	***<<	***	
1580/430/ULS/0	***	***	***	***	***	***>>	
1580/430/ULS/0	***	***	***	***	***	***<<	
1581/865/ACC/4	3.02>>	N/A	N/A	N/A	N/A	N/A	1*1.00 + 2*0.60 + 4*1.00
1581/431/ACC/13	-2.23<<	N/A	N/A	N/A	N/A	N/A	1*1.00 + 4*-1.00
1581/865/ULS/0	***	***>>	***	***	***	***	
1581/865/ULS/0	***	***<<	***	***	***	***	
1581/865/ULS/0	***	***	***>>	***	***	***	
1581/865/ULS/0	***	***	***<<	***	***	***	
1581/865/ULS/0	***	***	***	***>>	***	***	
1581/865/ULS/0	***	***	***	***<<	***	***	
1581/865/ULS/0	***	***	***	***	***>>	***	
1581/865/ULS/0	***	***	***	***	***<<	***	
1581/865/ULS/0	***	***	***	***	***	***>>	

1581/865/ULS/0	***	***	***	***	***	***<<	
1582/433/ACC/12	3.62>>	N/A	N/A	N/A	N/A	N/A	1*1.00 + 2*0.60 + 4*-1.00
1582/869/ACC/5	-2.44<<	N/A	N/A	N/A	N/A	N/A	1*1.00 + 4*1.00
1582/433/ULS/0	***	***>>	***	***	***	***	
1582/433/ULS/0	***	***<<	***	***	***	***	
1582/433/ULS/0	***	***	***>>	***	***	***	
1582/433/ULS/0	***	***	***<<	***	***	***	
1582/433/ULS/0	***	***	***	***>>	***	***	
1582/433/ULS/0	***	***	***	***<<	***	***	
1582/433/ULS/0	***	***	***	***	***>>	***	
1582/433/ULS/0	***	***	***	***	***<<	***	
1582/433/ULS/0	***	***	***	***	***	***>>	
1582/433/ULS/0	***	***	***	***	***	***<<	
1583/868/ACC/4	3.61>>	N/A	N/A	N/A	N/A	N/A	1*1.00 + 2*0.60 + 4*1.00
1583/434/ACC/13	-2.41<<	N/A	N/A	N/A	N/A	N/A	1*1.00 + 4*-1.00
1583/868/ULS/0	***	***>>	***	***	***	***	
1583/868/ULS/0	***	***<<	***	***	***	***	
1583/868/ULS/0	***	***	***>>	***	***	***	
1583/868/ULS/0	***	***	***<<	***	***	***	
1583/868/ULS/0	***	***	***	***>>	***	***	
1583/868/ULS/0	***	***	***	***<<	***	***	
1583/868/ULS/0	***	***	***	***	***>>	***	
1583/868/ULS/0	***	***	***	***	***<<	***	
1583/868/ULS/0	***	***	***	***	***	***>>	
1583/868/ULS/0	***	***	***	***	***	***<<	
1584/436/ACC/12	3.86>>	N/A	N/A	N/A	N/A	N/A	1*1.00 + 2*0.60 + 4*-1.00
1584/872/ACC/5	-2.49<<	N/A	N/A	N/A	N/A	N/A	1*1.00 + 4*1.00
1584/436/ULS/0	***	***>>	***	***	***	***	
1584/436/ULS/0	***	***<<	***	***	***	***	
1584/436/ULS/0	***	***	***>>	***	***	***	
1584/436/ULS/0	***	***	***<<	***	***	***	
1584/436/ULS/0	***	***	***	***>>	***	***	
1584/436/ULS/0	***	***	***	***<<	***	***	
1584/436/ULS/0	***	***	***	***	***>>	***	
1584/436/ULS/0	***	***	***	***	***<<	***	
1584/436/ULS/0	***	***	***	***	***	***>>	
1584/436/ULS/0	***	***	***	***	***	***<<	
1585/871/ACC/4	3.87>>	N/A	N/A	N/A	N/A	N/A	1*1.00 + 2*0.60 + 4*1.00
1585/437/ACC/13	-2.38<<	N/A	N/A	N/A	N/A	N/A	1*1.00 + 4*-1.00
1585/871/ULS/0	***	***>>	***	***	***	***	
1585/871/ULS/0	***	***<<	***	***	***	***	
1585/871/ULS/0	***	***	***>>	***	***	***	
1585/871/ULS/0	***	***	***<<	***	***	***	
1585/871/ULS/0	***	***	***	***>>	***	***	

1585/871/ULS/0	***	***	***	***<<	***	***	
1585/871/ULS/0	***	***	***	***	***>>	***	
1585/871/ULS/0	***	***	***	***	***<<	***	
1585/871/ULS/0	***	***	***	***	***	***>>	
1585/871/ULS/0	***	***	***	***	***	***<<	
1586/439/ACC/12	3.43>>	N/A	N/A	N/A	N/A	N/A	1*1.00 + 2*0.60 + 4*-1.00
1586/875/ACC/5	-2.35<<	N/A	N/A	N/A	N/A	N/A	1*1.00 + 4*1.00
1586/439/ULS/0	***	***>>	***	***	***	***	
1586/439/ULS/0	***	***<<	***	***	***	***	
1586/439/ULS/0	***	***	***>>	***	***	***	
1586/439/ULS/0	***	***	***<<	***	***	***	
1586/439/ULS/0	***	***	***	***>>	***	***	
1586/439/ULS/0	***	***	***	***<<	***	***	
1586/439/ULS/0	***	***	***	***	***>>	***	
1586/439/ULS/0	***	***	***	***	***<<	***	
1586/439/ULS/0	***	***	***	***	***	***>>	
1586/439/ULS/0	***	***	***	***	***	***<<	
1587/874/ACC/4	3.41>>	N/A	N/A	N/A	N/A	N/A	1*1.00 + 2*0.60 + 4*1.00
1587/440/ACC/13	-2.43<<	N/A	N/A	N/A	N/A	N/A	1*1.00 + 4*-1.00
1587/874/ULS/0	***	***>>	***	***	***	***	
1587/874/ULS/0	***	***<<	***	***	***	***	
1587/874/ULS/0	***	***	***>>	***	***	***	
1587/874/ULS/0	***	***	***<<	***	***	***	
1587/874/ULS/0	***	***	***	***>>	***	***	
1587/874/ULS/0	***	***	***	***<<	***	***	
1587/874/ULS/0	***	***	***	***	***>>	***	
1587/874/ULS/0	***	***	***	***	***<<	***	
1587/874/ULS/0	***	***	***	***	***	***>>	
1587/874/ULS/0	***	***	***	***	***	***<<	
1588/442/ACC/12	4.02>>	N/A	N/A	N/A	N/A	N/A	1*1.00 + 2*0.60 + 4*-1.00
1588/878/ACC/5	-2.66<<	N/A	N/A	N/A	N/A	N/A	1*1.00 + 4*1.00
1588/442/ULS/0	***	***>>	***	***	***	***	
1588/442/ULS/0	***	***<<	***	***	***	***	
1588/442/ULS/0	***	***	***>>	***	***	***	
1588/442/ULS/0	***	***	***<<	***	***	***	
1588/442/ULS/0	***	***	***	***>>	***	***	
1588/442/ULS/0	***	***	***	***<<	***	***	
1588/442/ULS/0	***	***	***	***	***>>	***	
1588/442/ULS/0	***	***	***	***	***<<	***	
1588/442/ULS/0	***	***	***	***	***	***>>	
1588/442/ULS/0	***	***	***	***	***	***<<	
1589/877/ACC/4	3.94>>	N/A	N/A	N/A	N/A	N/A	1*1.00 + 2*0.60 + 4*1.00
1589/443/ACC/13	-2.61<<	N/A	N/A	N/A	N/A	N/A	1*1.00 + 4*-1.00
1589/877/ULS/0	***	***>>	***	***	***	***	

1589/877/ULS/0	***	***<<	***	***	***	***	
1589/877/ULS/0	***	***	***>>	***	***	***	
1589/877/ULS/0	***	***	***<<	***	***	***	
1589/877/ULS/0	***	***	***	***>>	***	***	
1589/877/ULS/0	***	***	***	***<<	***	***	
1589/877/ULS/0	***	***	***	***	***>>	***	
1589/877/ULS/0	***	***	***	***	***<<	***	
1589/877/ULS/0	***	***	***	***	***	***>>	
1589/877/ULS/0	***	***	***	***	***	***<<	
1590/445/ACC/12	4.06>>	N/A	N/A	N/A	N/A	N/A	1*1.00 + 2*0.60 + 4*-1.00
1590/881/ACC/5	-2.53<<	N/A	N/A	N/A	N/A	N/A	1*1.00 + 4*1.00
1590/445/ULS/0	***	***>>	***	***	***	***	
1590/445/ULS/0	***	***<<	***	***	***	***	
1590/445/ULS/0	***	***	***>>	***	***	***	
1590/445/ULS/0	***	***	***<<	***	***	***	
1590/445/ULS/0	***	***	***	***>>	***	***	
1590/445/ULS/0	***	***	***	***<<	***	***	
1590/445/ULS/0	***	***	***	***	***>>	***	
1590/445/ULS/0	***	***	***	***	***<<	***	
1590/445/ULS/0	***	***	***	***	***	***>>	
1590/445/ULS/0	***	***	***	***	***	***<<	
1591/880/ACC/4	3.99>>	N/A	N/A	N/A	N/A	N/A	1*1.00 + 2*0.60 + 4*1.00
1591/446/ACC/13	-2.43<<	N/A	N/A	N/A	N/A	N/A	1*1.00 + 4*-1.00
1591/880/ULS/0	***	***>>	***	***	***	***	
1591/880/ULS/0	***	***<<	***	***	***	***	
1591/880/ULS/0	***	***	***>>	***	***	***	
1591/880/ULS/0	***	***	***<<	***	***	***	
1591/880/ULS/0	***	***	***	***>>	***	***	
1591/880/ULS/0	***	***	***	***<<	***	***	
1591/880/ULS/0	***	***	***	***	***>>	***	
1591/880/ULS/0	***	***	***	***	***<<	***	
1591/880/ULS/0	***	***	***	***	***	***>>	
1591/880/ULS/0	***	***	***	***	***	***<<	
1592/448/ACC/12	5.19>>	N/A	N/A	N/A	N/A	N/A	1*1.00 + 2*0.60 + 4*-1.00
1592/884/ACC/5	-3.71<<	N/A	N/A	N/A	N/A	N/A	1*1.00 + 4*1.00
1592/448/ULS/0	***	***>>	***	***	***	***	
1592/448/ULS/0	***	***<<	***	***	***	***	
1592/448/ULS/0	***	***	***>>	***	***	***	
1592/448/ULS/0	***	***	***<<	***	***	***	
1592/448/ULS/0	***	***	***	***>>	***	***	
1592/448/ULS/0	***	***	***	***<<	***	***	
1592/448/ULS/0	***	***	***	***	***>>	***	
1592/448/ULS/0	***	***	***	***	***<<	***	
1592/448/ULS/0	***	***	***	***	***	***>>	

1592/448/ULS/0	***	***	***	***	***	***<<	
1593/883/ACC/4	5.05>>	N/A	N/A	N/A	N/A	N/A	1*1.00 + 2*0.60 + 4*1.00
1593/449/ACC/13	-4.15<<	N/A	N/A	N/A	N/A	N/A	1*1.00 + 4*-1.00
1593/883/ULS/0	***	***>>	***	***	***	***	
1593/883/ULS/0	***	***<<	***	***	***	***	
1593/883/ULS/0	***	***	***>>	***	***	***	
1593/883/ULS/0	***	***	***<<	***	***	***	
1593/883/ULS/0	***	***	***	***>>	***	***	
1593/883/ULS/0	***	***	***	***<<	***	***	
1593/883/ULS/0	***	***	***	***	***>>	***	
1593/883/ULS/0	***	***	***	***	***<<	***	
1593/883/ULS/0	***	***	***	***	***	***>>	
1593/883/ULS/0	***	***	***	***	***	***<<	
1594/844/ACC/13	1.70>>	N/A	N/A	N/A	N/A	N/A	1*1.00 + 4*-1.00
1594/890/ACC/4	-1.97<<	N/A	N/A	N/A	N/A	N/A	1*1.00 + 2*0.60 + 4*1.00
1594/844/ULS/0	***	***>>	***	***	***	***	
1594/844/ULS/0	***	***<<	***	***	***	***	
1594/844/ULS/0	***	***	***>>	***	***	***	
1594/844/ULS/0	***	***	***<<	***	***	***	
1594/844/ULS/0	***	***	***	***>>	***	***	
1594/844/ULS/0	***	***	***	***<<	***	***	
1594/844/ULS/0	***	***	***	***	***>>	***	
1594/844/ULS/0	***	***	***	***	***<<	***	
1594/844/ULS/0	***	***	***	***	***	***>>	
1594/844/ULS/0	***	***	***	***	***	***<<	
1595/889/ACC/4	1.91>>	N/A	N/A	N/A	N/A	N/A	1*1.00 + 2*0.60 + 4*1.00
1595/845/ACC/13	-1.84<<	N/A	N/A	N/A	N/A	N/A	1*1.00 + 4*-1.00
1595/889/ULS/0	***	***>>	***	***	***	***	
1595/889/ULS/0	***	***<<	***	***	***	***	
1595/889/ULS/0	***	***	***>>	***	***	***	
1595/889/ULS/0	***	***	***<<	***	***	***	
1595/889/ULS/0	***	***	***	***>>	***	***	
1595/889/ULS/0	***	***	***	***<<	***	***	
1595/889/ULS/0	***	***	***	***	***>>	***	
1595/889/ULS/0	***	***	***	***	***<<	***	
1595/889/ULS/0	***	***	***	***	***	***>>	
1595/889/ULS/0	***	***	***	***	***	***<<	
1596/847/ACC/13	2.33>>	N/A	N/A	N/A	N/A	N/A	1*1.00 + 4*-1.00
1596/893/ACC/4	-2.60<<	N/A	N/A	N/A	N/A	N/A	1*1.00 + 2*0.60 + 4*1.00
1596/847/ULS/0	***	***>>	***	***	***	***	
1596/847/ULS/0	***	***<<	***	***	***	***	
1596/847/ULS/0	***	***	***>>	***	***	***	
1596/847/ULS/0	***	***	***<<	***	***	***	
1596/847/ULS/0	***	***	***	***>>	***	***	

1596/847/ULS/0	***	***	***	***<<	***	***	
1596/847/ULS/0	***	***	***	***	***>>	***	
1596/847/ULS/0	***	***	***	***	***<<	***	
1596/847/ULS/0	***	***	***	***	***	***>>	
1596/847/ULS/0	***	***	***	***	***	***<<	
1597/892/ACC/4	2.79>>	N/A	N/A	N/A	N/A	N/A	1*1.00 + 2*0.60 + 4*1.00
1597/848/ACC/13	-2.33<<	N/A	N/A	N/A	N/A	N/A	1*1.00 + 4*-1.00
1597/892/ULS/0	***	***>>	***	***	***	***	
1597/892/ULS/0	***	***<<	***	***	***	***	
1597/892/ULS/0	***	***	***>>	***	***	***	
1597/892/ULS/0	***	***	***<<	***	***	***	
1597/892/ULS/0	***	***	***	***>>	***	***	
1597/892/ULS/0	***	***	***	***<<	***	***	
1597/892/ULS/0	***	***	***	***	***>>	***	
1597/892/ULS/0	***	***	***	***	***<<	***	
1597/892/ULS/0	***	***	***	***	***	***>>	
1597/892/ULS/0	***	***	***	***	***	***<<	
1598/850/ACC/13	2.77>>	N/A	N/A	N/A	N/A	N/A	1*1.00 + 4*-1.00
1598/896/ACC/4	-2.87<<	N/A	N/A	N/A	N/A	N/A	1*1.00 + 2*0.60 + 4*1.00
1598/850/ULS/0	***	***>>	***	***	***	***	
1598/850/ULS/0	***	***<<	***	***	***	***	
1598/850/ULS/0	***	***	***>>	***	***	***	
1598/850/ULS/0	***	***	***<<	***	***	***	
1598/850/ULS/0	***	***	***	***>>	***	***	
1598/850/ULS/0	***	***	***	***<<	***	***	
1598/850/ULS/0	***	***	***	***	***>>	***	
1598/850/ULS/0	***	***	***	***	***<<	***	
1598/850/ULS/0	***	***	***	***	***	***>>	
1598/850/ULS/0	***	***	***	***	***	***<<	
1599/895/ACC/4	3.44>>	N/A	N/A	N/A	N/A	N/A	1*1.00 + 2*0.60 + 4*1.00
1599/851/ACC/13	-2.61<<	N/A	N/A	N/A	N/A	N/A	1*1.00 + 4*-1.00
1599/895/ULS/0	***	***>>	***	***	***	***	
1599/895/ULS/0	***	***<<	***	***	***	***	
1599/895/ULS/0	***	***	***>>	***	***	***	
1599/895/ULS/0	***	***	***<<	***	***	***	
1599/895/ULS/0	***	***	***	***>>	***	***	
1599/895/ULS/0	***	***	***	***<<	***	***	
1599/895/ULS/0	***	***	***	***	***>>	***	
1599/895/ULS/0	***	***	***	***	***<<	***	
1599/895/ULS/0	***	***	***	***	***	***>>	
1599/895/ULS/0	***	***	***	***	***	***<<	
1600/853/ACC/12	2.89>>	N/A	N/A	N/A	N/A	N/A	1*1.00 + 2*0.60 + 4*-1.00
1600/899/ACC/5	-2.81<<	N/A	N/A	N/A	N/A	N/A	1*1.00 + 4*1.00
1600/853/ULS/0	***	***>>	***	***	***	***	

1600/853/ULS/0	***	***<<	***	***	***	***	
1600/853/ULS/0	***	***	***>>	***	***	***	
1600/853/ULS/0	***	***	***<<	***	***	***	
1600/853/ULS/0	***	***	***	***>>	***	***	
1600/853/ULS/0	***	***	***	***<<	***	***	
1600/853/ULS/0	***	***	***	***	***>>	***	
1600/853/ULS/0	***	***	***	***	***<<	***	
1600/853/ULS/0	***	***	***	***	***	***>>	
1600/853/ULS/0	***	***	***	***	***	***<<	
1601/898/ACC/4	3.73>>	N/A	N/A	N/A	N/A	N/A	1*1.00 + 2*0.60 + 4*1.00
1601/854/ACC/13	-2.61<<	N/A	N/A	N/A	N/A	N/A	1*1.00 + 4*-1.00
1601/898/ULS/0	***	***>>	***	***	***	***	
1601/898/ULS/0	***	***<<	***	***	***	***	
1601/898/ULS/0	***	***	***>>	***	***	***	
1601/898/ULS/0	***	***	***<<	***	***	***	
1601/898/ULS/0	***	***	***	***>>	***	***	
1601/898/ULS/0	***	***	***	***<<	***	***	
1601/898/ULS/0	***	***	***	***	***>>	***	
1601/898/ULS/0	***	***	***	***	***<<	***	
1601/898/ULS/0	***	***	***	***	***	***>>	
1601/898/ULS/0	***	***	***	***	***	***<<	
1602/856/ACC/13	2.60>>	N/A	N/A	N/A	N/A	N/A	1*1.00 + 4*-1.00
1602/902/ACC/4	-2.82<<	N/A	N/A	N/A	N/A	N/A	1*1.00 + 2*0.60 + 4*1.00
1602/856/ULS/0	***	***>>	***	***	***	***	
1602/856/ULS/0	***	***<<	***	***	***	***	
1602/856/ULS/0	***	***	***>>	***	***	***	
1602/856/ULS/0	***	***	***<<	***	***	***	
1602/856/ULS/0	***	***	***	***>>	***	***	
1602/856/ULS/0	***	***	***	***<<	***	***	
1602/856/ULS/0	***	***	***	***	***>>	***	
1602/856/ULS/0	***	***	***	***	***<<	***	
1602/856/ULS/0	***	***	***	***	***	***>>	
1602/856/ULS/0	***	***	***	***	***	***<<	
1603/901/ACC/4	3.15>>	N/A	N/A	N/A	N/A	N/A	1*1.00 + 2*0.60 + 4*1.00
1603/857/ACC/13	-2.56<<	N/A	N/A	N/A	N/A	N/A	1*1.00 + 4*-1.00
1603/901/ULS/0	***	***>>	***	***	***	***	
1603/901/ULS/0	***	***<<	***	***	***	***	
1603/901/ULS/0	***	***	***>>	***	***	***	
1603/901/ULS/0	***	***	***<<	***	***	***	
1603/901/ULS/0	***	***	***	***>>	***	***	
1603/901/ULS/0	***	***	***	***<<	***	***	
1603/901/ULS/0	***	***	***	***	***>>	***	
1603/901/ULS/0	***	***	***	***	***<<	***	
1603/901/ULS/0	***	***	***	***	***	***>>	

1603/901/ULS/0	***	***	***	***	***	***<<	
1604/859/ACC/13	2.92>>	N/A	N/A	N/A	N/A	N/A	1*1.00 + 4*-1.00
1604/905/ACC/4	-2.96<<	N/A	N/A	N/A	N/A	N/A	1*1.00 + 2*0.60 + 4*1.00
1604/859/ULS/0	***	***>>	***	***	***	***	
1604/859/ULS/0	***	***<<	***	***	***	***	
1604/859/ULS/0	***	***	***>>	***	***	***	
1604/859/ULS/0	***	***	***<<	***	***	***	
1604/859/ULS/0	***	***	***	***>>	***	***	
1604/859/ULS/0	***	***	***	***<<	***	***	
1604/859/ULS/0	***	***	***	***	***>>	***	
1604/859/ULS/0	***	***	***	***	***<<	***	
1604/859/ULS/0	***	***	***	***	***	***>>	
1604/859/ULS/0	***	***	***	***	***	***<<	
1605/904/ACC/4	3.65>>	N/A	N/A	N/A	N/A	N/A	1*1.00 + 2*0.60 + 4*1.00
1605/860/ACC/13	-2.73<<	N/A	N/A	N/A	N/A	N/A	1*1.00 + 4*-1.00
1605/904/ULS/0	***	***>>	***	***	***	***	
1605/904/ULS/0	***	***<<	***	***	***	***	
1605/904/ULS/0	***	***	***>>	***	***	***	
1605/904/ULS/0	***	***	***<<	***	***	***	
1605/904/ULS/0	***	***	***	***>>	***	***	
1605/904/ULS/0	***	***	***	***<<	***	***	
1605/904/ULS/0	***	***	***	***	***>>	***	
1605/904/ULS/0	***	***	***	***	***<<	***	
1605/904/ULS/0	***	***	***	***	***	***>>	
1605/904/ULS/0	***	***	***	***	***	***<<	
1606/862/ACC/12	2.88>>	N/A	N/A	N/A	N/A	N/A	1*1.00 + 2*0.60 + 4*-1.00
1606/908/ACC/5	-2.74<<	N/A	N/A	N/A	N/A	N/A	1*1.00 + 4*1.00
1606/862/ULS/0	***	***>>	***	***	***	***	
1606/862/ULS/0	***	***<<	***	***	***	***	
1606/862/ULS/0	***	***	***>>	***	***	***	
1606/862/ULS/0	***	***	***<<	***	***	***	
1606/862/ULS/0	***	***	***	***>>	***	***	
1606/862/ULS/0	***	***	***	***<<	***	***	
1606/862/ULS/0	***	***	***	***	***>>	***	
1606/862/ULS/0	***	***	***	***	***<<	***	
1606/862/ULS/0	***	***	***	***	***	***>>	
1606/862/ULS/0	***	***	***	***	***	***<<	
1607/907/ACC/4	3.73>>	N/A	N/A	N/A	N/A	N/A	1*1.00 + 2*0.60 + 4*1.00
1607/863/ACC/13	-2.53<<	N/A	N/A	N/A	N/A	N/A	1*1.00 + 4*-1.00
1607/907/ULS/0	***	***>>	***	***	***	***	
1607/907/ULS/0	***	***<<	***	***	***	***	
1607/907/ULS/0	***	***	***>>	***	***	***	
1607/907/ULS/0	***	***	***<<	***	***	***	
1607/907/ULS/0	***	***	***	***>>	***	***	

1607/907/ULS/0	***	***	***	***<<	***	***	
1607/907/ULS/0	***	***	***	***	***>>	***	
1607/907/ULS/0	***	***	***	***	***<<	***	
1607/907/ULS/0	***	***	***	***	***	***>>	
1607/907/ULS/0	***	***	***	***	***	***<<	
1608/865/ACC/13	2.26>>	N/A	N/A	N/A	N/A	N/A	1*1.00 + 4*-1.00
1608/911/ACC/4	-2.55<<	N/A	N/A	N/A	N/A	N/A	1*1.00 + 2*0.60 + 4*1.00
1608/865/ULS/0	***	***>>	***	***	***	***	
1608/865/ULS/0	***	***<<	***	***	***	***	
1608/865/ULS/0	***	***	***>>	***	***	***	
1608/865/ULS/0	***	***	***<<	***	***	***	
1608/865/ULS/0	***	***	***	***>>	***	***	
1608/865/ULS/0	***	***	***	***<<	***	***	
1608/865/ULS/0	***	***	***	***	***>>	***	
1608/865/ULS/0	***	***	***	***	***<<	***	
1608/865/ULS/0	***	***	***	***	***	***>>	
1608/865/ULS/0	***	***	***	***	***	***<<	
1609/910/ACC/4	2.66>>	N/A	N/A	N/A	N/A	N/A	1*1.00 + 2*0.60 + 4*1.00
1609/866/ACC/13	-2.33<<	N/A	N/A	N/A	N/A	N/A	1*1.00 + 4*-1.00
1609/910/ULS/0	***	***>>	***	***	***	***	
1609/910/ULS/0	***	***<<	***	***	***	***	
1609/910/ULS/0	***	***	***>>	***	***	***	
1609/910/ULS/0	***	***	***<<	***	***	***	
1609/910/ULS/0	***	***	***	***>>	***	***	
1609/910/ULS/0	***	***	***	***<<	***	***	
1609/910/ULS/0	***	***	***	***	***>>	***	
1609/910/ULS/0	***	***	***	***	***<<	***	
1609/910/ULS/0	***	***	***	***	***	***>>	
1609/910/ULS/0	***	***	***	***	***	***<<	
1610/868/ACC/13	2.74>>	N/A	N/A	N/A	N/A	N/A	1*1.00 + 4*-1.00
1610/914/ACC/4	-2.85<<	N/A	N/A	N/A	N/A	N/A	1*1.00 + 2*0.60 + 4*1.00
1610/868/ULS/0	***	***>>	***	***	***	***	
1610/868/ULS/0	***	***<<	***	***	***	***	
1610/868/ULS/0	***	***	***>>	***	***	***	
1610/868/ULS/0	***	***	***<<	***	***	***	
1610/868/ULS/0	***	***	***	***>>	***	***	
1610/868/ULS/0	***	***	***	***<<	***	***	
1610/868/ULS/0	***	***	***	***	***>>	***	
1610/868/ULS/0	***	***	***	***	***<<	***	
1610/868/ULS/0	***	***	***	***	***	***>>	
1610/868/ULS/0	***	***	***	***	***	***<<	
1611/913/ACC/4	3.34>>	N/A	N/A	N/A	N/A	N/A	1*1.00 + 2*0.60 + 4*1.00
1611/869/ACC/13	-2.59<<	N/A	N/A	N/A	N/A	N/A	1*1.00 + 4*-1.00
1611/913/ULS/0	***	***>>	***	***	***	***	

1611/913/ULS/0	***	***<<	***	***	***	***	
1611/913/ULS/0	***	***	***>>	***	***	***	
1611/913/ULS/0	***	***	***<<	***	***	***	
1611/913/ULS/0	***	***	***	***>>	***	***	
1611/913/ULS/0	***	***	***	***<<	***	***	
1611/913/ULS/0	***	***	***	***	***>>	***	
1611/913/ULS/0	***	***	***	***	***<<	***	
1611/913/ULS/0	***	***	***	***	***	***>>	
1611/913/ULS/0	***	***	***	***	***	***<<	
1612/871/ACC/12	2.89>>	N/A	N/A	N/A	N/A	N/A	1*1.00 + 2*0.60 + 4*-1.00
1612/917/ACC/5	-2.79<<	N/A	N/A	N/A	N/A	N/A	1*1.00 + 4*1.00
1612/871/ULS/0	***	***>>	***	***	***	***	
1612/871/ULS/0	***	***<<	***	***	***	***	
1612/871/ULS/0	***	***	***>>	***	***	***	
1612/871/ULS/0	***	***	***<<	***	***	***	
1612/871/ULS/0	***	***	***	***>>	***	***	
1612/871/ULS/0	***	***	***	***<<	***	***	
1612/871/ULS/0	***	***	***	***	***>>	***	
1612/871/ULS/0	***	***	***	***	***<<	***	
1612/871/ULS/0	***	***	***	***	***	***>>	
1612/871/ULS/0	***	***	***	***	***	***<<	
1613/916/ACC/4	3.67>>	N/A	N/A	N/A	N/A	N/A	1*1.00 + 2*0.60 + 4*1.00
1613/872/ACC/13	-2.58<<	N/A	N/A	N/A	N/A	N/A	1*1.00 + 4*-1.00
1613/916/ULS/0	***	***>>	***	***	***	***	
1613/916/ULS/0	***	***<<	***	***	***	***	
1613/916/ULS/0	***	***	***>>	***	***	***	
1613/916/ULS/0	***	***	***<<	***	***	***	
1613/916/ULS/0	***	***	***	***>>	***	***	
1613/916/ULS/0	***	***	***	***<<	***	***	
1613/916/ULS/0	***	***	***	***	***>>	***	
1613/916/ULS/0	***	***	***	***	***<<	***	
1613/916/ULS/0	***	***	***	***	***	***>>	
1613/916/ULS/0	***	***	***	***	***	***<<	
1614/874/ACC/13	2.61>>	N/A	N/A	N/A	N/A	N/A	1*1.00 + 4*-1.00
1614/920/ACC/4	-2.79<<	N/A	N/A	N/A	N/A	N/A	1*1.00 + 2*0.60 + 4*1.00
1614/874/ULS/0	***	***>>	***	***	***	***	
1614/874/ULS/0	***	***<<	***	***	***	***	
1614/874/ULS/0	***	***	***>>	***	***	***	
1614/874/ULS/0	***	***	***<<	***	***	***	
1614/874/ULS/0	***	***	***	***>>	***	***	
1614/874/ULS/0	***	***	***	***<<	***	***	
1614/874/ULS/0	***	***	***	***	***>>	***	
1614/874/ULS/0	***	***	***	***	***<<	***	
1614/874/ULS/0	***	***	***	***	***	***>>	

1614/874/ULS/0	***	***	***	***	***	***<<	
1615/919/ACC/4	3.10>>	N/A	N/A	N/A	N/A	N/A	1*1.00 + 2*0.60 + 4*1.00
1615/875/ACC/13	-2.57<<	N/A	N/A	N/A	N/A	N/A	1*1.00 + 4*-1.00
1615/919/ULS/0	***	***>>	***	***	***	***	
1615/919/ULS/0	***	***<<	***	***	***	***	
1615/919/ULS/0	***	***	***>>	***	***	***	
1615/919/ULS/0	***	***	***<<	***	***	***	
1615/919/ULS/0	***	***	***	***>>	***	***	
1615/919/ULS/0	***	***	***	***<<	***	***	
1615/919/ULS/0	***	***	***	***	***>>	***	
1615/919/ULS/0	***	***	***	***	***<<	***	
1615/919/ULS/0	***	***	***	***	***	***>>	
1615/919/ULS/0	***	***	***	***	***	***<<	
1616/877/ACC/12	3.06>>	N/A	N/A	N/A	N/A	N/A	1*1.00 + 2*0.60 + 4*-1.00
1616/923/ACC/5	-2.99<<	N/A	N/A	N/A	N/A	N/A	1*1.00 + 4*1.00
1616/877/ULS/0	***	***>>	***	***	***	***	
1616/877/ULS/0	***	***<<	***	***	***	***	
1616/877/ULS/0	***	***	***>>	***	***	***	
1616/877/ULS/0	***	***	***<<	***	***	***	
1616/877/ULS/0	***	***	***	***>>	***	***	
1616/877/ULS/0	***	***	***	***<<	***	***	
1616/877/ULS/0	***	***	***	***	***>>	***	
1616/877/ULS/0	***	***	***	***	***<<	***	
1616/877/ULS/0	***	***	***	***	***	***>>	
1616/877/ULS/0	***	***	***	***	***	***<<	
1617/922/ACC/4	3.73>>	N/A	N/A	N/A	N/A	N/A	1*1.00 + 2*0.60 + 4*1.00
1617/878/ACC/13	-2.82<<	N/A	N/A	N/A	N/A	N/A	1*1.00 + 4*-1.00
1617/922/ULS/0	***	***>>	***	***	***	***	
1617/922/ULS/0	***	***<<	***	***	***	***	
1617/922/ULS/0	***	***	***>>	***	***	***	
1617/922/ULS/0	***	***	***<<	***	***	***	
1617/922/ULS/0	***	***	***	***>>	***	***	
1617/922/ULS/0	***	***	***	***<<	***	***	
1617/922/ULS/0	***	***	***	***	***>>	***	
1617/922/ULS/0	***	***	***	***	***<<	***	
1617/922/ULS/0	***	***	***	***	***	***>>	
1617/922/ULS/0	***	***	***	***	***	***<<	
1618/880/ACC/12	3.08>>	N/A	N/A	N/A	N/A	N/A	1*1.00 + 2*0.60 + 4*-1.00
1618/926/ACC/5	-2.79<<	N/A	N/A	N/A	N/A	N/A	1*1.00 + 4*1.00
1618/880/ULS/0	***	***>>	***	***	***	***	
1618/880/ULS/0	***	***<<	***	***	***	***	
1618/880/ULS/0	***	***	***>>	***	***	***	
1618/880/ULS/0	***	***	***<<	***	***	***	
1618/880/ULS/0	***	***	***	***>>	***	***	

1618/880/ULS/0	***	***	***	***<<	***	***	
1618/880/ULS/0	***	***	***	***	***>>	***	
1618/880/ULS/0	***	***	***	***	***<<	***	
1618/880/ULS/0	***	***	***	***	***	***>>	
1618/880/ULS/0	***	***	***	***	***	***<<	
1619/925/ACC/4	3.83>>	N/A	N/A	N/A	N/A	N/A	1*1.00 + 2*0.60 + 4*1.00
1619/881/ACC/13	-2.65<<	N/A	N/A	N/A	N/A	N/A	1*1.00 + 4*-1.00
1619/925/ULS/0	***	***>>	***	***	***	***	
1619/925/ULS/0	***	***<<	***	***	***	***	
1619/925/ULS/0	***	***	***>>	***	***	***	
1619/925/ULS/0	***	***	***<<	***	***	***	
1619/925/ULS/0	***	***	***	***>>	***	***	
1619/925/ULS/0	***	***	***	***<<	***	***	
1619/925/ULS/0	***	***	***	***	***>>	***	
1619/925/ULS/0	***	***	***	***	***<<	***	
1619/925/ULS/0	***	***	***	***	***	***>>	
1619/925/ULS/0	***	***	***	***	***	***<<	
1620/883/ACC/13	3.92>>	N/A	N/A	N/A	N/A	N/A	1*1.00 + 4*-1.00
1620/929/ACC/4	-4.29<<	N/A	N/A	N/A	N/A	N/A	1*1.00 + 2*0.60 + 4*1.00
1620/883/ULS/0	***	***>>	***	***	***	***	
1620/883/ULS/0	***	***<<	***	***	***	***	
1620/883/ULS/0	***	***	***>>	***	***	***	
1620/883/ULS/0	***	***	***<<	***	***	***	
1620/883/ULS/0	***	***	***	***>>	***	***	
1620/883/ULS/0	***	***	***	***<<	***	***	
1620/883/ULS/0	***	***	***	***	***>>	***	
1620/883/ULS/0	***	***	***	***	***<<	***	
1620/883/ULS/0	***	***	***	***	***	***>>	
1620/883/ULS/0	***	***	***	***	***	***<<	
1621/928/ACC/4	4.64>>	N/A	N/A	N/A	N/A	N/A	1*1.00 + 2*0.60 + 4*1.00
1621/884/ACC/13	-4.03<<	N/A	N/A	N/A	N/A	N/A	1*1.00 + 4*-1.00
1621/928/ULS/0	***	***>>	***	***	***	***	
1621/928/ULS/0	***	***<<	***	***	***	***	
1621/928/ULS/0	***	***	***>>	***	***	***	
1621/928/ULS/0	***	***	***<<	***	***	***	
1621/928/ULS/0	***	***	***	***>>	***	***	
1621/928/ULS/0	***	***	***	***<<	***	***	
1621/928/ULS/0	***	***	***	***	***>>	***	
1621/928/ULS/0	***	***	***	***	***<<	***	
1621/928/ULS/0	***	***	***	***	***	***>>	
1621/928/ULS/0	***	***	***	***	***	***<<	
1759/1249/ACC/4	5.22>>	0.57	-1.26	-0.07	0.2	-0.5	1*1.00 + 2*0.60 + 4*1.00
1759/1249/ACC/13	-4.98<<	-0.52	-0.32	-0.04	0.31	0.48	1*1.00 + 4*-1.00
1759/1240/ACC/8	1.03	2.18>>	4.47	-0.07	-1.64	0.66	1*1.00 + 2*0.60 + 6*1.00

1759/1240/ACC/17	-0.79	-2.13<<	2.54	-0.04	-0.97	-0.63	1*1.00 + 6*-1.00
1759/1240/ULS/1	0.29	0.06	8.44>>	-0.13	-3.13	0.04	1*1.35 + 2*1.50
1759/1249/ULS/1	0.29	0.06	-1.95<<	-0.13	0.6	-0.03	1*1.35 + 2*1.50
1759/1240/ACC/9	0.96	2.17	2.43	-0.04>>	-0.89	0.65	1*1.00 + 6*1.00
1759/1240/ULS/1	0.29	0.06	8.44	-0.13<<	-3.13	0.04	1*1.35 + 2*1.50
1759/1249/ULS/1	0.29	0.06	-1.95	-0.13	0.60>>	-0.03	1*1.35 + 2*1.50
1759/1240/ULS/1	0.29	0.06	8.44	-0.13	-3.13<<	0.04	1*1.35 + 2*1.50
1759/1240/ACC/4	2.08	1.54	4.29	-0.07	-1.54	0.71>>	1*1.00 + 2*0.60 + 4*1.00
1759/1240/ACC/13	-1.84	-1.49	2.71	-0.04	-1.06	-0.68<<	1*1.00 + 4*-1.00
1760/1250/ACC/4	4.51>>	0.42	-3.59	0.07	-0.41	-0.45	1*1.00 + 2*0.60 + 4*1.00
1760/1250/ACC/13	-4.16<<	-0.42	-1.18	0.04	0.35	0.43	1*1.00 + 4*-1.00
1760/1250/ACC/6	0.96	2.15>>	-3.19	0.07	-0.1	-0.65	1*1.00 + 2*0.60 + 5*1.00
1760/1250/ACC/15	-0.62	-2.15<<	-1.58	0.04	0.05	0.62	1*1.00 + 5*-1.00
1760/1249/ULS/1	0.42	0	4.64>>	0.13	0.58	-0.03	1*1.35 + 2*1.50
1760/1250/ULS/1	0.42	0	-5.75<<	0.13	-0.07	-0.03	1*1.35 + 2*1.50
1760/1249/ULS/1	0.42	0	4.64	0.13>>	0.58	-0.03	1*1.35 + 2*1.50
1760/1249/ACC/13	-1.01	-1.39	1.86	0.04<<	-0.04	-0.61	1*1.00 + 4*-1.00
1760/1249/ULS/1	0.42	0	4.64	0.13	0.58>>	-0.03	1*1.35 + 2*1.50
1760/1250/ACC/4	4.51	0.42	-3.59	0.07	-0.41<<	-0.45	1*1.00 + 2*0.60 + 4*1.00
1760/1250/ACC/11	-3.84	-1.55	-1.2	0.04	0.32	0.71>>	1*1.00 + 3*-1.00
1760/1250/ACC/1	4.19	1.55	-3.57	0.07	-0.38	-0.73<<	1*1.00 + 2*0.60 + 3*1.00
1761/1251/ACC/10	5.22>>	-0.57	1.26	0.07	0.2	-0.5	1*1.00 + 2*0.60 + 3*-1.00
1761/1251/ACC/2	-4.98<<	0.52	0.32	0.04	0.31	0.48	1*1.00 + 3*1.00
1761/1231/ACC/7	-0.79	2.13>>	-2.54	0.04	-0.97	-0.63	1*1.00 + 5*1.00
1761/1231/ACC/14	1.03	-2.18<<	-4.47	0.07	-1.65	0.66	1*1.00 + 2*0.60 + 5*-1.00
1761/1251/ULS/1	0.29	-0.06	1.94>>	0.13	0.6	-0.03	1*1.35 + 2*1.50
1761/1231/ULS/1	0.29	-0.06	-8.45<<	0.13	-3.15	0.04	1*1.35 + 2*1.50
1761/1251/ULS/1	0.29	-0.06	1.94	0.13>>	0.6	-0.03	1*1.35 + 2*1.50
1761/1251/ACC/15	1.92	0.98	0.6	0.04<<	0.17	-0.03	1*1.00 + 5*-1.00
1761/1251/ULS/1	0.29	-0.06	1.94	0.13	0.60>>	-0.03	1*1.35 + 2*1.50
1761/1231/ULS/1	0.29	-0.06	-8.45	0.13	-3.15<<	0.04	1*1.35 + 2*1.50
1761/1231/ACC/10	2.08	-1.54	-4.3	0.07	-1.55	0.71>>	1*1.00 + 2*0.60 + 3*-1.00
1761/1231/ACC/2	-1.84	1.49	-2.71	0.04	-1.07	-0.68<<	1*1.00 + 3*1.00
1762/1252/ACC/10	4.51>>	-0.42	3.59	-0.07	-0.41	-0.45	1*1.00 + 2*0.60 + 3*-1.00
1762/1252/ACC/2	-4.16<<	0.42	1.18	-0.04	0.35	0.43	1*1.00 + 3*1.00
1762/1252/ACC/9	-0.62	2.15>>	1.58	-0.04	0.05	0.62	1*1.00 + 6*1.00
1762/1252/ACC/16	0.96	-2.15<<	3.19	-0.07	-0.1	-0.65	1*1.00 + 2*0.60 + 6*-1.00
1762/1252/ULS/1	0.42	0	5.76>>	-0.13	-0.07	-0.03	1*1.35 + 2*1.50
1762/1251/ULS/1	0.42	0	-4.64<<	-0.13	0.58	-0.03	1*1.35 + 2*1.50
1762/1252/ACC/2	-4.16	0.42	1.18	-0.04>>	0.35	0.43	1*1.00 + 3*1.00
1762/1252/ULS/1	0.42	0	5.76	-0.13<<	-0.07	-0.03	1*1.35 + 2*1.50
1762/1251/ULS/1	0.42	0	-4.64	-0.13	0.58>>	-0.03	1*1.35 + 2*1.50
1762/1252/ACC/10	4.51	-0.42	3.59	-0.07	-0.41<<	-0.45	1*1.00 + 2*0.60 + 3*-1.00
1762/1252/ACC/5	-3.84	1.55	1.2	-0.04	0.32	0.71>>	1*1.00 + 4*1.00

1762/1252/ACC/12	4.19	-1.56	3.57	-0.07	-0.38	-0.73<<	1*1.00 + 2*0.60 + 4*-1.00
1781/1248/ACC/1	5.00>>	0.57	-0.04	0	-0.07	0.22	1*1.00 + 2*0.60 + 3*1.00
1781/930/ACC/11	-1.21<<	-0.07	0.04	0	0.1	-0.01	1*1.00 + 3*-1.00
1781/1248/ULS/1	4.45	0.59>>	-0.01	0	-0.01	0.18	1*1.35 + 2*1.50
1781/1248/ACC/11	-1.07	-0.07<<	0.04	0	0.07	-0.07	1*1.00 + 3*-1.00
1781/1248/ACC/9	2.02	0.23	0.16>>	-0.01	0.14	0.08	1*1.00 + 6*1.00
1781/1248/ACC/16	1.91	0.27	-0.16<<	0.01	-0.15	0.07	1*1.00 + 2*0.60 + 6*-1.00
1781/1248/ACC/6	3.43	0.41	-0.16	0.01>>	-0.16	0.14	1*1.00 + 2*0.60 + 5*1.00
1781/1248/ACC/15	0.5	0.08	0.15	-0.01<<	0.15	0.01	1*1.00 + 5*-1.00
1781/930/ACC/15	0.36	0.08	0.15	-0.01	0.28>>	-0.06	1*1.00 + 5*-1.00
1781/930/ACC/6	3.29	0.41	-0.16	0.01	-0.30<<	-0.21	1*1.00 + 2*0.60 + 5*1.00
1781/1248/ACC/1	5	0.57	-0.04	0	-0.07	0.22>>	1*1.00 + 2*0.60 + 3*1.00
1781/930/ULS/1	4.26	0.59	-0.01	0	-0.02	-0.33<<	1*1.35 + 2*1.50
1782/1247/ULS/1	12.09>>	-0.1	0.27	0	-0.2	-0.03	1*1.35 + 2*1.50
1782/885/ACC/9	3.39<<	0.02	-3.34	0	-0.29	0	1*1.00 + 6*1.00
1782/1247/ACC/5	3.64	0.11>>	-0.72	0	0.56	0.08	1*1.00 + 4*1.00
1782/1247/ACC/12	6.68	-0.20<<	0.96	0	-0.73	-0.11	1*1.00 + 2*0.60 + 4*-1.00
1782/1247/ACC/6	6.76	-0.01	3.74>>	0	-2.84	0.01	1*1.00 + 2*0.60 + 5*1.00
1782/1247/ACC/15	3.57	-0.07	-3.50<<	0	2.67	-0.04	1*1.00 + 5*-1.00
1782/1247/ACC/15	3.57	-0.07	-3.5	0.00>>	2.67	-0.04	1*1.00 + 5*-1.00
1782/1247/ACC/6	6.76	-0.01	3.74	-0.00<<	-2.84	0.01	1*1.00 + 2*0.60 + 5*1.00
1782/1247/ACC/15	3.57	-0.07	-3.5	0	2.67>>	-0.04	1*1.00 + 5*-1.00
1782/1247/ACC/6	6.76	-0.01	3.74	0	-2.84<<	0.01	1*1.00 + 2*0.60 + 5*1.00
1782/1247/ACC/2	3.77	0.11	1.43	0	-1.08	0.08>>	1*1.00 + 3*1.00
1782/1247/ACC/10	6.56	-0.2	-1.19	0	0.91	-0.11<<	1*1.00 + 2*0.60 + 3*-1.00
1783/1229/ULS/1	8.48>>	0.23	-0.01	0	-0.03	0.07	1*1.35 + 2*1.50
1783/450/ACC/5	1.92<<	0.2	0.12	0	0.18	-0.07	1*1.00 + 4*1.00
1783/1229/ACC/1	4.16	0.26>>	-0.11	0	-0.14	0.12	1*1.00 + 2*0.60 + 3*1.00
1783/1229/ACC/11	3.15	-0.07<<	0.11	0	0.12	-0.07	1*1.00 + 3*-1.00
1783/1229/ACC/9	2.25	0.11	0.37>>	0	0.33	0.04	1*1.00 + 6*1.00
1783/1229/ACC/16	5.06	0.09	-0.38<<	0	-0.36	0.01	1*1.00 + 2*0.60 + 6*-1.00
1783/1229/ACC/16	5.06	0.09	-0.38	0.00>>	-0.36	0.01	1*1.00 + 2*0.60 + 6*-1.00
1783/1229/ACC/9	2.25	0.11	0.37	-0.00<<	0.33	0.04	1*1.00 + 6*1.00
1783/450/ACC/15	2.44	0.02	0.37	0	0.66>>	-0.03	1*1.00 + 5*-1.00
1783/450/ACC/6	4.59	0.17	-0.38	0	-0.69<<	-0.08	1*1.00 + 2*0.60 + 5*1.00
1783/1229/ACC/1	4.16	0.26	-0.11	0	-0.14	0.12>>	1*1.00 + 2*0.60 + 3*1.00
1783/450/ULS/1	8.29	0.23	-0.01	0	-0.04	-0.13<<	1*1.35 + 2*1.50
1792/1211/ULS/1	8.51>>	-0.24	-0.01	0	-0.03	-0.07	1*1.35 + 2*1.50
1792/44/ACC/11	1.92<<	-0.21	0.12	0	0.18	0.07	1*1.00 + 3*-1.00
1792/1211/ACC/5	3.17	0.07>>	0.11	0	0.12	0.06	1*1.00 + 4*1.00
1792/1211/ACC/12	4.17	-0.27<<	-0.11	0	-0.14	-0.12	1*1.00 + 2*0.60 + 4*-1.00
1792/1211/ACC/15	2.25	-0.11	0.37>>	0	0.33	-0.04	1*1.00 + 5*-1.00
1792/1211/ACC/6	5.09	-0.09	-0.38<<	0	-0.36	-0.01	1*1.00 + 2*0.60 + 5*1.00
1792/1211/ACC/15	2.25	-0.11	0.37	0.00>>	0.33	-0.04	1*1.00 + 5*-1.00

1792/1211/ACC/6	5.09	-0.09	-0.38	-0.00<<	-0.36	-0.01	1*1.00 + 2*0.60 + 5*1.00
1792/44/ACC/9	2.46	-0.02	0.37	0	0.66>>	0.03	1*1.00 + 6*1.00
1792/44/ACC/16	4.6	-0.18	-0.37	0	-0.69<<	0.08	1*1.00 + 2*0.60 + 6*-1.00
1792/44/ULS/1	8.32	-0.24	-0.01	0	-0.04	0.13>>	1*1.35 + 2*1.50
1792/1211/ACC/12	4.17	-0.27	-0.11	0	-0.14	-0.12<<	1*1.00 + 2*0.60 + 4*-1.00
1793/1245/ULS/1	12.07>>	0.1	0.27	0	-0.2	0.03	1*1.35 + 2*1.50
1793/795/ACC/15	3.39<<	-0.01	-3.34	0	-0.29	0	1*1.00 + 5*-1.00
1793/1245/ACC/1	6.68	0.20>>	0.96	0	-0.73	0.11	1*1.00 + 2*0.60 + 3*1.00
1793/1245/ACC/11	3.64	-0.11<<	-0.72	0	0.56	-0.08	1*1.00 + 3*-1.00
1793/1245/ACC/16	6.75	0.01	3.74>>	0	-2.84	-0.01	1*1.00 + 2*0.60 + 6*-1.00
1793/1245/ACC/9	3.56	0.07	-3.50<<	0	2.67	0.04	1*1.00 + 6*1.00
1793/1245/ACC/16	6.75	0.01	3.74	0.00>>	-2.84	-0.01	1*1.00 + 2*0.60 + 6*-1.00
1793/1245/ACC/9	3.56	0.07	-3.5	-0.00<<	2.67	0.04	1*1.00 + 6*1.00
1793/1245/ACC/9	3.56	0.07	-3.5	0	2.67>>	0.04	1*1.00 + 6*1.00
1793/1245/ACC/16	6.75	0.01	3.74	0	-2.84<<	-0.01	1*1.00 + 2*0.60 + 6*-1.00
1793/1245/ACC/4	6.55	0.2	-1.19	0	0.91	0.11>>	1*1.00 + 2*0.60 + 4*1.00
1793/1245/ACC/13	3.76	-0.11	1.43	0	-1.08	-0.08<<	1*1.00 + 4*-1.00
1794/1246/ACC/12	5.00>>	-0.57	-0.04	0	-0.07	-0.22	1*1.00 + 2*0.60 + 4*-1.00
1794/840/ACC/5	-1.21<<	0.07	0.04	0	0.1	0.01	1*1.00 + 4*1.00
1794/1246/ACC/5	-1.07	0.07>>	0.04	0	0.07	0.07	1*1.00 + 4*1.00
1794/1246/ULS/1	4.45	-0.59<<	-0.01	0	-0.01	-0.18	1*1.35 + 2*1.50
1794/1246/ACC/15	2.02	-0.23	0.16>>	0.01	0.14	-0.08	1*1.00 + 5*-1.00
1794/1246/ACC/6	1.91	-0.27	-0.16<<	-0.01	-0.15	-0.07	1*1.00 + 2*0.60 + 5*1.00
1794/1246/ACC/9	0.5	-0.08	0.15	0.01>>	0.15	-0.01	1*1.00 + 6*1.00
1794/1246/ACC/16	3.43	-0.42	-0.16	-0.01<<	-0.16	-0.14	1*1.00 + 2*0.60 + 6*-1.00
1794/840/ACC/9	0.36	-0.08	0.15	0.01	0.28>>	0.06	1*1.00 + 6*1.00
1794/840/ACC/16	3.29	-0.42	-0.16	-0.01	-0.30<<	0.21	1*1.00 + 2*0.60 + 6*-1.00
1794/840/ULS/1	4.26	-0.59	-0.01	0	-0.02	0.33>>	1*1.35 + 2*1.50
1794/1246/ACC/12	5	-0.57	-0.04	0	-0.07	-0.22<<	1*1.00 + 2*0.60 + 4*-1.00
1795/1831/ULS/1	10.16>>	0.22	-5.44	0	0.29	0.04	1*1.35 + 2*1.50
1795/1832/ACC/7	2.12<<	0.7	5.51	0	0.09	-0.06	1*1.00 + 5*1.00
1795/1831/ACC/4	5.81	2.19>>	-5.16	0	0.62	0.42	1*1.00 + 2*0.60 + 4*1.00
1795/1831/ACC/13	2.87	-2.00<<	0.56	0	-0.37	-0.38	1*1.00 + 4*-1.00
1795/1831/ACC/17	2.17	-0.57	5.52>>	0	-1.4	-0.11	1*1.00 + 6*-1.00
1795/1831/ACC/8	6.5	0.76	-10.12<<	0	1.65	0.14	1*1.00 + 2*0.60 + 6*1.00
1795/1831/ACC/4	5.81	2.19	-5.16	0.00>>	0.62	0.42	1*1.00 + 2*0.60 + 4*1.00
1795/1831/ACC/13	2.87	-2	0.56	-0.00<<	-0.37	-0.38	1*1.00 + 4*-1.00
1795/1831/ACC/8	6.5	0.76	-10.12	0	1.65>>	0.14	1*1.00 + 2*0.60 + 6*1.00
1795/1831/ACC/17	2.17	-0.57	5.52	0	-1.40<<	-0.11	1*1.00 + 6*-1.00
1795/1831/ACC/4	5.81	2.19	-5.16	0	0.62	0.42>>	1*1.00 + 2*0.60 + 4*1.00
1795/1831/ACC/13	2.87	-2	0.56	0	-0.37	-0.38<<	1*1.00 + 4*-1.00
1796/1832/ACC/8	8.89>>	0.39	4.11	0	-1.19	0.06	1*1.00 + 2*0.60 + 6*1.00
1796/1832/ACC/17	-4.26<<	-0.25	0.79	0	0.2	-0.05	1*1.00 + 6*-1.00
1796/1833/ACC/13	0.98	2.17>>	-2.57	0	0	0	1*1.00 + 4*-1.00

1796/1833/ACC/4	3.62	-2.53<<	-3.65	0	0	0	1*1.00 + 2*0.60 + 4*1.00
1796/1832/ULS/1	5.48	0.17	5.78>>	0	-1.18	0.02	1*1.35 + 2*1.50
1796/1833/ULS/1	5.45	-0.42	-7.33<<	0	0	0	1*1.35 + 2*1.50
1796/1832/ULS/1	5.48	0.17	5.78	0.00>>	-1.18	0.02	1*1.35 + 2*1.50
1796/1833/ULS/1	5.45	-0.42	-7.33	-0.00<<	0	0	1*1.35 + 2*1.50
1796/1832/ACC/17	-4.26	-0.25	0.79	0	0.20>>	-0.05	1*1.00 + 6*-1.00
1796/1832/ACC/8	8.89	0.39	4.11	0	-1.19<<	0.06	1*1.00 + 2*0.60 + 6*1.00
1796/1832/ACC/1	1.17	1.07	2.82	0	-0.47	0.18>>	1*1.00 + 2*0.60 + 3*1.00
1796/1832/ACC/11	3.46	-0.93	2.08	0	-0.53	-0.17<<	1*1.00 + 3*-1.00
1797/1834/ULS/1	17.38>>	0.31	0.63	0	-0.03	0.05	1*1.35 + 2*1.50
1797/1835/ACC/7	1.81<<	-0.25	3.31	0	0.38	0.01	1*1.00 + 5*1.00
1797/1834/ACC/4	9.53	1.76>>	-0.47	0	0.38	0.31	1*1.00 + 2*0.60 + 4*1.00
1797/1834/ACC/13	5.36	-1.49<<	1	0	-0.4	-0.27	1*1.00 + 4*-1.00
1797/1835/ACC/17	1.81	0.19	3.32>>	0	0.38	-0.02	1*1.00 + 6*-1.00
1797/1835/ACC/8	6.68	-0.28	-7.39<<	0	-1.36	0.02	1*1.00 + 2*0.60 + 6*1.00
1797/1835/ACC/4	5.79	-0.77	-4.09	0.00>>	-0.85	0.05	1*1.00 + 2*0.60 + 4*1.00
1797/1835/ACC/13	2.7	0.68	0.02	-0.00<<	-0.13	-0.05	1*1.00 + 4*-1.00
1797/1834/ACC/9	5.73	0.59	-2.42	0	1.26>>	0.11	1*1.00 + 6*1.00
1797/1835/ACC/8	6.68	-0.28	-7.39	0	-1.36<<	0.02	1*1.00 + 2*0.60 + 6*1.00
1797/1834/ACC/4	9.53	1.76	-0.47	0	0.38	0.31>>	1*1.00 + 2*0.60 + 4*1.00
1797/1834/ACC/13	5.36	-1.49	1	0	-0.4	-0.27<<	1*1.00 + 4*-1.00
1798/1835/ACC/8	6.17>>	0.39	4.41	0	-1.46	0.07	1*1.00 + 2*0.60 + 6*1.00
1798/1835/ACC/17	-2.07<<	-0.27	0.48	0	0.48	-0.05	1*1.00 + 6*-1.00
1798/1836/ACC/13	1.53	2.15>>	-2.68	0	0	0	1*1.00 + 4*-1.00
1798/1836/ACC/4	2.55	-2.33<<	-3.58	0	0	0	1*1.00 + 2*0.60 + 4*1.00
1798/1835/ULS/1	4.85	0.14	5.76>>	0	-1.16	0.02	1*1.35 + 2*1.50
1798/1836/ULS/1	4.84	-0.21	-7.37<<	0	0	0	1*1.35 + 2*1.50
1798/1835/ACC/10	3.69	-1.04	3.51	0.00>>	-0.88	-0.21	1*1.00 + 2*0.60 + 3*-1.00
1798/1836/ACC/10	2.55	2.06	-3.6	-0.00<<	0	0	1*1.00 + 2*0.60 + 3*-1.00
1798/1835/ACC/17	-2.07	-0.27	0.48	0	0.48>>	-0.05	1*1.00 + 6*-1.00
1798/1835/ACC/8	6.17	0.39	4.41	0	-1.46<<	0.07	1*1.00 + 2*0.60 + 6*1.00
1798/1835/ACC/1	1.55	1.18	2.72	0	-0.38	0.23>>	1*1.00 + 2*0.60 + 3*1.00
1798/1835/ACC/11	2.55	-1.07	2.17	0	-0.61	-0.21<<	1*1.00 + 3*-1.00
1799/1837/ULS/1	17.00>>	0.11	0.23	0	-0.03	0.03	1*1.35 + 2*1.50
1799/1838/ACC/17	1.75<<	0.44	0.76	0	0.31	-0.06	1*1.00 + 6*-1.00
1799/1838/ACC/13	2.58	1.32>>	-0.73	0	-0.15	-0.15	1*1.00 + 4*-1.00
1799/1838/ACC/4	5.51	-1.40<<	-3.16	0	-0.83	0.14	1*1.00 + 2*0.60 + 4*1.00
1799/1837/ACC/16	9.37	-0.22	2.48>>	0	-1.21	-0.07	1*1.00 + 2*0.60 + 6*-1.00
1799/1838/ACC/8	6.34	-0.52	-4.65<<	0	-1.28	0.06	1*1.00 + 2*0.60 + 6*1.00
1799/1837/ACC/4	9.22	0.92	-0.6	0.00>>	0.35	0.26	1*1.00 + 2*0.60 + 4*1.00
1799/1837/ACC/13	5.39	-0.83	0.8	-0.00<<	-0.38	-0.24	1*1.00 + 4*-1.00
1799/1837/ACC/9	5.24	0.31	-2.28	0	1.18>>	0.09	1*1.00 + 6*1.00
1799/1838/ACC/8	6.34	-0.52	-4.65	0	-1.28<<	0.06	1*1.00 + 2*0.60 + 6*1.00
1799/1837/ACC/4	9.22	0.92	-0.6	0	0.35	0.26>>	1*1.00 + 2*0.60 + 4*1.00

1799/1837/ACC/13	5.39	-0.83	0.8	0	-0.38	-0.24<<	1*1.00 + 4*-1.00
1800/1839/ACC/16	5.29>>	0.71	-5.23	0	0	0	1*1.00 + 2*0.60 + 6*-1.00
1800/1839/ACC/9	-1.38<<	-0.8	-1.04	0	0	0	1*1.00 + 6*1.00
1800/1839/ACC/13	2.28	2.15>>	-2.66	0	0	0	1*1.00 + 4*-1.00
1800/1839/ACC/4	1.63	-2.24<<	-3.61	0	0	0	1*1.00 + 2*0.60 + 4*1.00
1800/1838/ULS/1	4.64	0.12	5.75>>	0	-1.15	0.01	1*1.35 + 2*1.50
1800/1839/ULS/1	4.63	-0.1	-7.39<<	0	0	0	1*1.35 + 2*1.50
1800/1839/ACC/5	0.54	-2.21	-1.88	0.00>>	0	0	1*1.00 + 4*1.00
1800/1839/ACC/12	3.37	2.13	-4.39	-0.00<<	0	0	1*1.00 + 2*0.60 + 4*-1.00
1800/1838/ACC/17	0.47	-0.28	0.55	0	0.41>>	-0.05	1*1.00 + 6*-1.00
1800/1838/ACC/8	3.45	0.38	4.32	0	-1.38<<	0.06	1*1.00 + 2*0.60 + 6*1.00
1800/1838/ACC/1	2.23	1.26	2.74	0	-0.39	0.25>>	1*1.00 + 2*0.60 + 3*1.00
1800/1838/ACC/11	1.69	-1.16	2.13	0	-0.58	-0.24<<	1*1.00 + 3*-1.00
1801/1840/ULS/1	16.46>>	0.05	0.17	0	-0.04	0.02	1*1.35 + 2*1.50
1801/1841/ACC/17	1.90<<	0.56	-2.1	0	-0.01	-0.08	1*1.00 + 6*-1.00
1801/1841/ACC/13	2.49	1.60>>	-1.59	0	-0.25	-0.22	1*1.00 + 4*-1.00
1801/1841/ACC/4	5.07	-1.65<<	-2.17	0	-0.73	0.21	1*1.00 + 2*0.60 + 4*1.00
1801/1840/ACC/16	9.35	-0.16	2.14>>	0	-1.14	-0.07	1*1.00 + 2*0.60 + 6*-1.00
1801/1841/ULS/1	8.83	-0.05	-4.45<<	0	-1.15	0	1*1.35 + 2*1.50
1801/1840/ACC/4	8.86	0.59	-0.54	0.00>>	0.32	0.23	1*1.00 + 2*0.60 + 4*1.00
1801/1840/ACC/13	5.33	-0.55	0.69	-0.00<<	-0.36	-0.21	1*1.00 + 4*-1.00
1801/1840/ACC/9	4.83	0.2	-1.99	0	1.10>>	0.08	1*1.00 + 6*1.00
1801/1841/ULS/1	8.83	-0.05	-4.45	0	-1.15<<	0	1*1.35 + 2*1.50
1801/1840/ACC/4	8.86	0.59	-0.54	0	0.32	0.23>>	1*1.00 + 2*0.60 + 4*1.00
1801/1841/ACC/12	4.53	1.59	-2.64	0	-0.52	-0.22<<	1*1.00 + 2*0.60 + 4*-1.00
1802/1842/ACC/16	8.10>>	0.76	-4.87	0	0	0	1*1.00 + 2*0.60 + 6*-1.00
1802/1842/ACC/9	-4.31<<	-0.79	-1.4	0	0	0	1*1.00 + 6*1.00
1802/1842/ACC/13	3.14	2.15>>	-2.55	-0.01	0	0	1*1.00 + 4*-1.00
1802/1842/ACC/4	0.65	-2.18<<	-3.73	0	0	0	1*1.00 + 2*0.60 + 4*1.00
1802/1841/ULS/1	4.49	0.11	5.75>>	0	-1.15	0.01	1*1.35 + 2*1.50
1802/1842/ULS/1	4.48	-0.04	-7.39<<	0	0	0	1*1.35 + 2*1.50
1802/1842/ACC/5	-0.41	-2.18	-2	0.00>>	0	0	1*1.00 + 4*1.00
1802/1842/ACC/12	4.19	2.14	-4.28	-0.01<<	0	0	1*1.00 + 2*0.60 + 4*-1.00
1802/1841/ACC/17	3.33	-0.28	0.91	0	0.09>>	-0.05	1*1.00 + 6*-1.00
1802/1841/ULS/1	4.49	0.11	5.75	0	-1.15<<	0.01	1*1.35 + 2*1.50
1802/1841/ACC/1	3.02	1.31	2.85	0	-0.49	0.27>>	1*1.00 + 2*0.60 + 3*1.00
1802/1841/ACC/11	0.77	-1.22	2.03	0	-0.48	-0.26<<	1*1.00 + 3*-1.00
1803/1843/ULS/1	15.85>>	0.02	0.13	0	-0.05	0.01	1*1.35 + 2*1.50
1803/1844/ACC/17	2.22<<	0.64	-5.22	0	-0.51	-0.1	1*1.00 + 6*-1.00
1803/1844/ACC/13	2.44	1.77>>	-2.54	0	-0.39	-0.27	1*1.00 + 4*-1.00
1803/1844/ACC/4	4.54	-1.79<<	-1.14	0	-0.55	0.26	1*1.00 + 2*0.60 + 4*1.00
1803/1844/ACC/9	2.88	-0.65	2.57>>	0	-0.17	0.1	1*1.00 + 6*1.00
1803/1844/ACC/16	4.1	0.64	-6.24<<	0	-0.78	-0.1	1*1.00 + 2*0.60 + 6*-1.00
1803/1844/ACC/4	4.54	-1.79	-1.14	0.00>>	-0.55	0.26	1*1.00 + 2*0.60 + 4*1.00

1803/1844/ACC/13	2.44	1.77	-2.54	-0.00<<	-0.39	-0.27	1*1.00 + 4*-1.00
1803/1843/ACC/9	4.51	0.14	-1.75	0	1.01>>	0.07	1*1.00 + 6*1.00
1803/1844/ULS/1	8.16	-0.02	-4.35	0	-1.12<<	-0.01	1*1.35 + 2*1.50
1803/1844/ACC/5	2.65	-1.79	-0.11	0	-0.29	0.26>>	1*1.00 + 4*1.00
1803/1844/ACC/12	4.33	1.77	-3.57	0	-0.66	-0.27<<	1*1.00 + 2*0.60 + 4*-1.00
1804/1845/ACC/16	11.19>>	0.8	-4.32	0	0	0	1*1.00 + 2*0.60 + 6*-1.00
1804/1845/ACC/9	-7.50<<	-0.94	-1.98	0	0	0	1*1.00 + 6*1.00
1804/1845/ACC/13	4.08	2.35>>	-2.38	0	0	0	1*1.00 + 4*-1.00
1804/1845/ACC/4	-0.39	-2.49<<	-3.91	0	0	0	1*1.00 + 2*0.60 + 4*1.00
1804/1844/ULS/1	4.39	0.13	5.72>>	0	-1.12	0.02	1*1.35 + 2*1.50
1804/1845/ULS/1	4.37	-0.17	-7.42<<	0	0	0	1*1.35 + 2*1.50
1804/1844/ACC/10	0.83	-0.93	3.19	0.00>>	-0.59	-0.17	1*1.00 + 2*0.60 + 3*-1.00
1804/1845/ACC/12	5.11	2.31	-4.12	-0.00<<	0	0	1*1.00 + 2*0.60 + 4*-1.00
1804/1845/ACC/15	-7.47	0.5	-1.98	0	-0.00>>	0	1*1.00 + 5*-1.00
1804/1844/ULS/1	4.39	0.13	5.72	0	-1.12<<	0.02	1*1.35 + 2*1.50
1804/1844/ACC/1	3.91	1.06	3	0	-0.62	0.18>>	1*1.00 + 2*0.60 + 3*1.00
1804/1844/ACC/11	-0.21	-0.96	1.85	0	-0.32	-0.17<<	1*1.00 + 3*-1.00
1805/1846/ULS/1	16.86>>	0.08	0.11	0	0	0.02	1*1.35 + 2*1.50
1805/1847/ACC/17	2.09<<	0.57	-4.53	0	-0.03	-0.08	1*1.00 + 6*-1.00
1805/1847/ACC/13	2.64	1.55>>	-2.31	0	-0.25	-0.19	1*1.00 + 4*-1.00
1805/1847/ACC/4	5.27	-1.62<<	-1.3	0	-0.71	0.19	1*1.00 + 2*0.60 + 4*1.00
1805/1846/ACC/16	8.7	-0.25	5.66>>	0	-2.25	-0.08	1*1.00 + 2*0.60 + 6*-1.00
1805/1846/ACC/9	5.8	0.32	-5.57<<	0	2.25	0.1	1*1.00 + 6*1.00
1805/1847/ACC/4	5.27	-1.62	-1.3	0.00>>	-0.71	0.19	1*1.00 + 2*0.60 + 4*1.00
1805/1847/ACC/13	2.64	1.55	-2.31	-0.00<<	-0.25	-0.19	1*1.00 + 4*-1.00
1805/1846/ACC/9	5.8	0.32	-5.57	0	2.25>>	0.1	1*1.00 + 6*1.00
1805/1846/ACC/16	8.7	-0.25	5.66	0	-2.25<<	-0.08	1*1.00 + 2*0.60 + 6*-1.00
1805/1846/ACC/4	9.34	0.87	-1.69	0	0.7	0.27>>	1*1.00 + 2*0.60 + 4*1.00
1805/1846/ACC/13	5.16	-0.8	1.78	0	-0.7	-0.25<<	1*1.00 + 4*-1.00
1806/1848/ACC/16	10.47>>	0.78	-4.86	0	0	0	1*1.00 + 2*0.60 + 6*-1.00
1806/1848/ACC/9	-6.84<<	-0.84	-1.43	0	0	0	1*1.00 + 6*1.00
1806/1848/ACC/13	3.85	2.16>>	-2.55	0	0	0	1*1.00 + 4*-1.00
1806/1848/ACC/4	-0.23	-2.23<<	-3.74	0	0	0	1*1.00 + 2*0.60 + 4*1.00
1806/1847/ULS/1	4.3	0.11	5.73>>	0	-1.13	0.01	1*1.35 + 2*1.50
1806/1848/ULS/1	4.29	-0.08	-7.41<<	0	0	0	1*1.35 + 2*1.50
1806/1848/ACC/5	-1.24	-2.21	-2.01	0.00>>	0	0	1*1.00 + 4*1.00
1806/1848/ACC/12	4.86	2.15	-4.28	-0.00<<	0	0	1*1.00 + 2*0.60 + 4*-1.00
1806/1847/ACC/17	5.75	-0.27	0.93	0	0.08>>	-0.05	1*1.00 + 6*-1.00
1806/1847/ULS/1	4.3	0.11	5.73	0	-1.13<<	0.01	1*1.35 + 2*1.50
1806/1847/ACC/1	3.66	1.29	2.85	0	-0.49	0.26>>	1*1.00 + 2*0.60 + 3*1.00
1806/1847/ACC/11	-0.03	-1.19	2.01	0	-0.47	-0.25<<	1*1.00 + 3*-1.00
1807/1849/ULS/1	16.26>>	0.04	0.08	0	-0.02	0.01	1*1.35 + 2*1.50
1807/1850/ACC/17	2.31<<	0.63	-6.25	0	-0.46	-0.1	1*1.00 + 6*-1.00
1807/1850/ACC/13	2.56	1.68>>	-2.83	0	-0.38	-0.24	1*1.00 + 4*-1.00

1807/1850/ACC/4	4.79	-1.72<<	-0.72	0	-0.57	0.23	1*1.00 + 2*0.60 + 4*1.00
1807/1850/ACC/9	3.05	-0.65	3.69>>	0	-0.23	0.09	1*1.00 + 6*1.00
1807/1850/ACC/16	4.3	0.62	-7.24<<	0	-0.72	-0.1	1*1.00 + 2*0.60 + 6*-1.00
1807/1849/ACC/4	8.72	0.52	-0.95	0.00>>	0.48	0.22	1*1.00 + 2*0.60 + 4*1.00
1807/1849/ACC/13	5.3	-0.49	1.02	-0.00<<	-0.5	-0.21	1*1.00 + 4*-1.00
1807/1849/ACC/9	4.68	0.19	-3.15	0	1.57>>	0.08	1*1.00 + 6*1.00
1807/1849/ACC/16	9.35	-0.16	3.22	0	-1.59<<	-0.07	1*1.00 + 2*0.60 + 6*-1.00
1807/1850/ACC/5	2.8	-1.7	0.27	0	-0.31	0.23>>	1*1.00 + 4*1.00
1807/1850/ACC/12	4.55	1.67	-3.83	0	-0.64	-0.24<<	1*1.00 + 2*0.60 + 4*-1.00
1808/1851/ACC/16	12.17>>	0.79	-4.38	0	0	0	1*1.00 + 2*0.60 + 6*-1.00
1808/1851/ACC/9	-8.59<<	-0.8	-1.92	0	0	0	1*1.00 + 6*1.00
1808/1851/ACC/13	4.38	2.14>>	-2.4	-0.01	0	0	1*1.00 + 4*-1.00
1808/1851/ACC/4	-0.79	-2.15<<	-3.9	0	0	0	1*1.00 + 2*0.60 + 4*1.00
1808/1850/ULS/1	4.24	0.11	5.72>>	0	-1.12	0.01	1*1.35 + 2*1.50
1808/1851/ULS/1	4.24	-0.02	-7.42<<	0	0	0	1*1.35 + 2*1.50
1808/1851/ACC/5	-1.79	-2.15	-2.16	0.00>>	0	0	1*1.00 + 4*1.00
1808/1851/ACC/12	5.37	2.13	-4.14	-0.01<<	0	0	1*1.00 + 2*0.60 + 4*-1.00
1808/1851/ULS/1	4.24	-0.02	-7.42	0	0.00>>	0	1*1.35 + 2*1.50
1808/1850/ULS/1	4.24	0.11	5.72	0	-1.12<<	0.01	1*1.35 + 2*1.50
1808/1850/ACC/1	4.15	1.34	2.99	0	-0.61	0.28>>	1*1.00 + 2*0.60 + 3*1.00
1808/1850/ACC/11	-0.56	-1.25	1.87	0	-0.34	-0.27<<	1*1.00 + 3*-1.00
1809/1852/ULS/1	15.66>>	0.02	0.15	0	-0.06	0.01	1*1.35 + 2*1.50
1809/1853/ACC/15	2.17<<	0.4	6.27	0	0.44	-0.07	1*1.00 + 5*-1.00
1809/1853/ACC/13	2.56	1.78>>	-3.6	0	-0.58	-0.29	1*1.00 + 4*-1.00
1809/1853/ACC/4	4.21	-1.78<<	0.15	0	-0.36	0.29	1*1.00 + 2*0.60 + 4*1.00
1809/1853/ACC/9	2.17	-0.67	6.29>>	0	0.44	0.11	1*1.00 + 6*1.00
1809/1853/ACC/16	4.6	0.67	-9.74<<	0	-1.37	-0.12	1*1.00 + 2*0.60 + 6*-1.00
1809/1852/ACC/4	8.35	0.37	-0.65	0.00>>	0.37	0.2	1*1.00 + 2*0.60 + 4*1.00
1809/1852/ACC/13	5.21	-0.36	0.78	-0.00<<	-0.42	-0.19	1*1.00 + 4*-1.00
1809/1852/ACC/9	4.33	0.14	-2.3	0	1.26>>	0.07	1*1.00 + 6*1.00
1809/1853/ACC/16	4.6	0.67	-9.74	0	-1.37<<	-0.12	1*1.00 + 2*0.60 + 6*-1.00
1809/1853/ACC/5	2.38	-1.78	1.11	0	-0.09	0.29>>	1*1.00 + 4*1.00
1809/1853/ACC/12	4.39	1.78	-4.56	0	-0.84	-0.30<<	1*1.00 + 2*0.60 + 4*-1.00
1810/1854/ACC/16	14.68>>	0.79	-3.65	0	0	0	1*1.00 + 2*0.60 + 6*-1.00
1810/1854/ACC/9	-11.22<<	-1.01	-2.66	0	0	0	1*1.00 + 6*1.00
1810/1854/ACC/13	5.13	2.43>>	-2.17	0	0	0	1*1.00 + 4*-1.00
1810/1854/ACC/4	-1.67	-2.65<<	-4.13	0	0	0	1*1.00 + 2*0.60 + 4*1.00
1810/1853/ULS/1	4.12	0.14	5.70>>	0	-1.1	0.02	1*1.35 + 2*1.50
1810/1854/ULS/1	4.09	-0.26	-7.43<<	0	0	0	1*1.35 + 2*1.50
1810/1853/ACC/12	4.94	-0.78	3.21	0.00>>	-0.81	-0.12	1*1.00 + 2*0.60 + 4*-1.00
1810/1854/ULS/1	4.09	-0.26	-7.43	-0.00<<	0	0	1*1.35 + 2*1.50
1810/1853/ACC/9	-7.5	0.27	1.37	0	0.33>>	0.03	1*1.00 + 6*1.00
1810/1853/ACC/16	10.97	-0.15	3.46	0	-1.26<<	-0.02	1*1.00 + 2*0.60 + 6*-1.00
1810/1853/ACC/1	4.86	0.95	3.19	0	-0.79	0.15>>	1*1.00 + 2*0.60 + 3*1.00

1810/1853/ACC/11	-1.38	-0.84	1.64	0	-0.14	-0.13<<	1*1.00 + 3*-1.00
1811/1855/ULS/1	17.17>>	0.16	0.13	0	0.02	0.04	1*1.35 + 2*1.50
1811/1856/ACC/17	1.92<<	0.45	-3.26	0	0.24	-0.06	1*1.00 + 6*-1.00
1811/1855/ACC/4	9.79	1.36>>	-3.17	0	1.03	0.33	1*1.00 + 2*0.60 + 4*1.00
1811/1856/ACC/4	5.54	-1.29<<	-1.5	0	-0.78	0.13	1*1.00 + 2*0.60 + 4*1.00
1811/1855/ACC/16	7.91	-0.37	10.48>>	0	-3.27	-0.09	1*1.00 + 2*0.60 + 6*-1.00
1811/1855/ACC/9	6.84	0.5	-10.37<<	0	3.28	0.13	1*1.00 + 6*1.00
1811/1855/ACC/4	9.79	1.36	-3.17	0.00>>	1.03	0.33	1*1.00 + 2*0.60 + 4*1.00
1811/1855/ACC/13	4.95	-1.22	3.28	-0.00<<	-1.01	-0.3	1*1.00 + 4*-1.00
1811/1855/ACC/8	10.79	0.54	-10.34	0	3.29>>	0.13	1*1.00 + 2*0.60 + 6*1.00
1811/1855/ACC/17	3.95	-0.4	10.45	0	-3.27<<	-0.1	1*1.00 + 6*-1.00
1811/1855/ACC/4	9.79	1.36	-3.17	0	1.03	0.33>>	1*1.00 + 2*0.60 + 4*1.00
1811/1855/ACC/13	4.95	-1.22	3.28	0	-1.01	-0.30<<	1*1.00 + 4*-1.00
1812/1857/ACC/16	9.07>>	0.75	-5.15	0	0	0	1*1.00 + 2*0.60 + 6*-1.00
1812/1857/ACC/9	-5.70<<	-0.84	-1.15	0	0	0	1*1.00 + 6*1.00
1812/1857/ACC/13	3.37	2.14>>	-2.64	0	0	0	1*1.00 + 4*-1.00
1812/1857/ACC/4	-0.01	-2.23<<	-3.66	0	0	0	1*1.00 + 2*0.60 + 4*1.00
1812/1856/ULS/1	4	0.12	5.71>>	0	-1.12	0.01	1*1.35 + 2*1.50
1812/1857/ULS/1	3.98	-0.11	-7.42<<	0	0	0	1*1.35 + 2*1.50
1812/1857/ACC/5	-0.95	-2.21	-1.92	0.00>>	0	0	1*1.00 + 4*1.00
1812/1857/ACC/12	4.31	2.12	-4.38	-0.00<<	0	0	1*1.00 + 2*0.60 + 4*-1.00
1812/1856/ACC/17	4.45	-0.27	0.64	0	0.34>>	-0.05	1*1.00 + 6*-1.00
1812/1856/ACC/8	-1.07	0.37	4.21	0	-1.28<<	0.06	1*1.00 + 2*0.60 + 6*1.00
1812/1856/ACC/1	3.13	1.28	2.75	0	-0.4	0.26>>	1*1.00 + 2*0.60 + 3*1.00
1812/1856/ACC/11	0.25	-1.18	2.09	0	-0.54	-0.25<<	1*1.00 + 3*-1.00
1813/1858/ULS/1	16.55>>	0.06	0.21	0	-0.05	0.02	1*1.35 + 2*1.50
1813/1859/ACC/17	2.02<<	0.55	-3.84	0	-0.07	-0.09	1*1.00 + 6*-1.00
1813/1859/ACC/13	2.54	1.46>>	-1.99	0	-0.26	-0.21	1*1.00 + 4*-1.00
1813/1859/ACC/4	5.07	-1.51<<	-1.19	0	-0.68	0.21	1*1.00 + 2*0.60 + 4*1.00
1813/1858/ACC/16	9.4	-0.22	4.33>>	0	-1.98	-0.08	1*1.00 + 2*0.60 + 6*-1.00
1813/1859/ACC/16	4.08	0.53	-4.73<<	0	-0.33	-0.09	1*1.00 + 2*0.60 + 6*-1.00
1813/1859/ACC/4	5.07	-1.51	-1.19	0.00>>	-0.68	0.21	1*1.00 + 2*0.60 + 4*1.00
1813/1859/ACC/13	2.54	1.46	-1.99	-0.00<<	-0.26	-0.21	1*1.00 + 4*-1.00
1813/1858/ACC/9	4.85	0.27	-4.16	0	1.94>>	0.1	1*1.00 + 6*1.00
1813/1858/ACC/16	9.4	-0.22	4.33	0	-1.98<<	-0.08	1*1.00 + 2*0.60 + 6*-1.00
1813/1858/ACC/4	8.91	0.73	-1.2	0	0.58	0.26>>	1*1.00 + 2*0.60 + 4*1.00
1813/1858/ACC/13	5.35	-0.68	1.38	0	-0.62	-0.25<<	1*1.00 + 4*-1.00
1814/1860/ACC/16	9.52>>	0.77	-4.79	0	0	0	1*1.00 + 2*0.60 + 6*-1.00
1814/1860/ACC/9	-6.32<<	-0.8	-1.52	0	0	0	1*1.00 + 6*1.00
1814/1860/ACC/13	3.5	2.11>>	-2.53	-0.01	0	0	1*1.00 + 4*-1.00
1814/1860/ACC/4	-0.29	-2.14<<	-3.79	0	0	0	1*1.00 + 2*0.60 + 4*1.00
1814/1859/ULS/1	3.8	0.11	5.70>>	0	-1.11	0.01	1*1.35 + 2*1.50
1814/1860/ULS/1	3.8	-0.03	-7.44<<	0	0	0	1*1.35 + 2*1.50
1814/1860/ACC/5	-1.18	-2.13	-2.04	0.00>>	0	0	1*1.00 + 4*1.00

1814/1860/ACC/12	4.39	2.1	-4.27	-0.01<<	0	0	1*1.00 + 2*0.60 + 4*-1.00
1814/1859/ACC/17	4.99	-0.28	1	0	0.02>>	-0.05	1*1.00 + 6*-1.00
1814/1859/ULS/1	3.8	0.11	5.7	0	-1.11<<	0.01	1*1.35 + 2*1.50
1814/1859/ACC/1	3.2	1.35	2.85	0	-0.49	0.29>>	1*1.00 + 2*0.60 + 3*1.00
1814/1859/ACC/11	0.01	-1.26	1.98	0	-0.44	-0.28<<	1*1.00 + 3*-1.00
1815/1861/ULS/1	15.87>>	0.02	0.15	0	-0.06	0.01	1*1.35 + 2*1.50
1815/1862/ACC/17	2.34<<	0.63	-5.98	0	-0.59	-0.11	1*1.00 + 6*-1.00
1815/1862/ACC/13	2.47	1.67>>	-2.63	0	-0.41	-0.28	1*1.00 + 4*-1.00
1815/1862/ACC/4	4.48	-1.68<<	-0.44	0	-0.49	0.28	1*1.00 + 2*0.60 + 4*1.00
1815/1862/ACC/9	2.74	-0.63	3.76>>	0	-0.06	0.11	1*1.00 + 6*1.00
1815/1862/ACC/16	4.22	0.63	-6.84<<	0	-0.84	-0.11	1*1.00 + 2*0.60 + 6*-1.00
1815/1861/ACC/4	8.49	0.46	-0.73	0.00>>	0.42	0.22	1*1.00 + 2*0.60 + 4*1.00
1815/1861/ACC/13	5.23	-0.44	0.86	-0.00<<	-0.47	-0.21	1*1.00 + 4*-1.00
1815/1861/ACC/9	4.49	0.17	-2.56	0	1.43>>	0.08	1*1.00 + 6*1.00
1815/1861/ACC/16	9.23	-0.15	2.69	0	-1.48<<	-0.07	1*1.00 + 2*0.60 + 6*-1.00
1815/1862/ACC/5	2.6	-1.68	0.42	0	-0.24	0.28>>	1*1.00 + 4*1.00
1815/1862/ACC/12	4.35	1.67	-3.49	0	-0.66	-0.28<<	1*1.00 + 2*0.60 + 4*-1.00
1816/1863/ACC/16	11.53>>	0.82	-4.21	0	0	0	1*1.00 + 2*0.60 + 6*-1.00
1816/1863/ACC/9	-8.45<<	-0.95	-2.14	0	0	0	1*1.00 + 6*1.00
1816/1863/ACC/13	4.1	2.34>>	-2.35	0	0	0	1*1.00 + 4*-1.00
1816/1863/ACC/4	-1.02	-2.48<<	-4	0	0	0	1*1.00 + 2*0.60 + 4*1.00
1816/1862/ULS/1	3.67	0.13	5.65>>	0	-1.07	0.02	1*1.35 + 2*1.50
1816/1863/ULS/1	3.64	-0.16	-7.48<<	0	0	0	1*1.35 + 2*1.50
1816/1862/ACC/12	3.84	-0.91	3.02	0.00>>	-0.63	-0.16	1*1.00 + 2*0.60 + 4*-1.00
1816/1863/ULS/1	3.64	-0.16	-7.48	-0.00<<	0	0	1*1.35 + 2*1.50
1816/1863/ACC/17	10.67	0.86	-2.46	0	-0.00>>	0	1*1.00 + 6*-1.00
1816/1862/ULS/1	3.67	0.13	5.65	0	-1.07<<	0.02	1*1.35 + 2*1.50
1816/1862/ACC/1	3.77	1.08	3.01	0	-0.63	0.19>>	1*1.00 + 2*0.60 + 3*1.00
1816/1862/ACC/11	-0.67	-0.97	1.79	0	-0.27	-0.18<<	1*1.00 + 3*-1.00
1817/1864/ULS/1	16.83>>	0.09	0.32	0	-0.09	0.03	1*1.35 + 2*1.50
1817/1865/ACC/17	1.75<<	0.52	-2.81	0	0.36	-0.08	1*1.00 + 6*-1.00
1817/1865/ACC/13	2.52	1.35>>	-1.59	0	-0.11	-0.19	1*1.00 + 4*-1.00
1817/1865/ACC/4	5.32	-1.41<<	-1.22	0	-0.77	0.19	1*1.00 + 2*0.60 + 4*1.00
1817/1864/ACC/16	8.23	-0.32	7.93>>	0	-3.19	-0.1	1*1.00 + 2*0.60 + 6*-1.00
1817/1864/ACC/9	6.25	0.4	-7.67<<	0	3.11	0.12	1*1.00 + 6*1.00
1817/1864/ACC/4	9.46	1.07	-2.25	0.00>>	0.93	0.32	1*1.00 + 2*0.60 + 4*1.00
1817/1864/ACC/13	5.02	-0.99	2.51	-0.00<<	-1	-0.3	1*1.00 + 4*-1.00
1817/1864/ACC/9	6.25	0.4	-7.67	0	3.11>>	0.12	1*1.00 + 6*1.00
1817/1864/ACC/16	8.23	-0.32	7.93	0	-3.19<<	-0.1	1*1.00 + 2*0.60 + 6*-1.00
1817/1864/ACC/4	9.46	1.07	-2.25	0	0.93	0.32>>	1*1.00 + 2*0.60 + 4*1.00
1817/1864/ACC/13	5.02	-0.99	2.51	0	-1	-0.30<<	1*1.00 + 4*-1.00
1818/1866/ACC/16	7.98>>	0.78	-5.22	0	0	0	1*1.00 + 2*0.60 + 6*-1.00
1818/1866/ACC/9	-5.18<<	-0.82	-1.15	0	0	0	1*1.00 + 6*1.00
1818/1866/ACC/13	2.96	2.10>>	-2.67	0	0	0	1*1.00 + 4*-1.00

1818/1866/ACC/4	-0.16	-2.15<<	-3.7	0	0	0	1*1.00 + 2*0.60 + 4*1.00
1818/1865/ULS/1	3.34	0.11	5.63>>	0	-1.04	0.01	1*1.35 + 2*1.50
1818/1866/ULS/1	3.32	-0.05	-7.51<<	0	0	0	1*1.35 + 2*1.50
1818/1866/ACC/5	-0.94	-2.14	-1.94	0.00>>	0	0	1*1.00 + 4*1.00
1818/1866/ACC/12	3.74	2.09	-4.43	-0.00<<	0	0	1*1.00 + 2*0.60 + 4*-1.00
1818/1865/ACC/17	3.76	-0.28	0.56	0	0.41>>	-0.05	1*1.00 + 6*-1.00
1818/1865/ACC/8	-0.94	0.38	4.22	0	-1.29<<	0.07	1*1.00 + 2*0.60 + 6*1.00
1818/1865/ACC/1	2.62	1.36	2.69	0	-0.34	0.29>>	1*1.00 + 2*0.60 + 3*1.00
1818/1865/ACC/11	0.21	-1.26	2.09	0	-0.54	-0.28<<	1*1.00 + 3*-1.00
1819/1867/ULS/1	16.13>>	0.03	0.17	0	-0.09	0.01	1*1.35 + 2*1.50
1819/1868/ACC/17	1.85<<	0.6	-3.6	0	0.03	-0.11	1*1.00 + 6*-1.00
1819/1868/ACC/13	2.37	1.55>>	-1.8	0	-0.21	-0.26	1*1.00 + 4*-1.00
1819/1868/ACC/4	4.77	-1.57<<	-0.86	0	-0.64	0.25	1*1.00 + 2*0.60 + 4*1.00
1819/1867/ACC/16	9.21	-0.19	3.64>>	0	-2.05	-0.08	1*1.00 + 2*0.60 + 6*-1.00
1819/1868/ACC/16	3.78	0.59	-4.34<<	0	-0.21	-0.11	1*1.00 + 2*0.60 + 6*-1.00
1819/1867/ACC/4	8.67	0.58	-1.01	0.00>>	0.57	0.25	1*1.00 + 2*0.60 + 4*1.00
1819/1867/ACC/13	5.25	-0.55	1.16	-0.00<<	-0.65	-0.24	1*1.00 + 4*-1.00
1819/1867/ACC/9	4.71	0.22	-3.5	0	1.97>>	0.09	1*1.00 + 6*1.00
1819/1867/ACC/16	9.21	-0.19	3.64	0	-2.05<<	-0.08	1*1.00 + 2*0.60 + 6*-1.00
1819/1868/ACC/5	2.84	-1.57	-0.11	0	-0.4	0.26>>	1*1.00 + 4*1.00
1819/1868/ACC/12	4.3	1.55	-2.54	0	-0.44	-0.26<<	1*1.00 + 2*0.60 + 4*-1.00
1820/1869/ACC/16	8.27>>	0.79	-4.8	0	0	0	1*1.00 + 2*0.60 + 6*-1.00
1820/1869/ACC/9	-5.65<<	-0.79	-1.61	0	0	0	1*1.00 + 6*1.00
1820/1869/ACC/12	3.76	2.06>>	-4.31	-0.01	0	0	1*1.00 + 2*0.60 + 4*-1.00
1820/1869/ACC/5	-1.14	-2.06<<	-2.1	0.01	0	0	1*1.00 + 4*1.00
1820/1868/ULS/1	3.14	0.11	5.59>>	0	-1.01	0.01	1*1.35 + 2*1.50
1820/1869/ULS/1	3.1	0	-7.55<<	0	0	0	1*1.35 + 2*1.50
1820/1869/ACC/5	-1.14	-2.06	-2.1	0.01>>	0	0	1*1.00 + 4*1.00
1820/1869/ACC/12	3.76	2.06	-4.31	-0.01<<	0	0	1*1.00 + 2*0.60 + 4*-1.00
1820/1868/ACC/7	4.32	0.51	0.96	0	0.05>>	0.11	1*1.00 + 5*1.00
1820/1868/ULS/1	3.14	0.11	5.59	0	-1.01<<	0.01	1*1.35 + 2*1.50
1820/1868/ACC/1	2.69	1.43	2.79	0	-0.43	0.31>>	1*1.00 + 2*0.60 + 3*1.00
1820/1868/ACC/11	-0.04	-1.34	1.95	0	-0.42	-0.30<<	1*1.00 + 3*-1.00
1821/1870/ULS/1	15.46>>	0.01	0.15	0	-0.1	0.01	1*1.35 + 2*1.50
1821/1871/ACC/7	2.20<<	-0.35	-5.19	0	-0.47	0.06	1*1.00 + 5*1.00
1821/1871/ACC/12	4.06	1.69>>	-2.97	0	-0.57	-0.33	1*1.00 + 2*0.60 + 4*-1.00
1821/1871/ACC/5	2.41	-1.68<<	0.47	0	-0.23	0.32	1*1.00 + 4*1.00
1821/1871/ACC/9	2.52	-0.65	3.42>>	0	-0.11	0.12	1*1.00 + 6*1.00
1821/1871/ACC/16	3.95	0.66	-5.91<<	0	-0.69	-0.13	1*1.00 + 2*0.60 + 6*-1.00
1821/1871/ACC/4	4.16	-1.67	-0.22	0.00>>	-0.45	0.31	1*1.00 + 2*0.60 + 4*1.00
1821/1871/ACC/13	2.32	1.69	-2.27	-0.00<<	-0.35	-0.32	1*1.00 + 4*-1.00
1821/1870/ACC/9	4.39	0.15	-2.23	0	1.48>>	0.08	1*1.00 + 6*1.00
1821/1870/ACC/16	9.01	-0.14	2.35	0	-1.56<<	-0.07	1*1.00 + 2*0.60 + 6*-1.00
1821/1871/ACC/5	2.41	-1.68	0.47	0	-0.23	0.32>>	1*1.00 + 4*1.00

1821/1871/ACC/12	4.06	1.69	-2.97	0	-0.57	-0.33<<	1*1.00 + 2*0.60 + 4*-1.00
1822/1872/ACC/16	9.06>>	0.82	-4.12	0	0	0	1*1.00 + 2*0.60 + 6*-1.00
1822/1872/ACC/9	-6.67<<	-0.94	-2.31	0	0	0	1*1.00 + 6*1.00
1822/1872/ACC/13	3.23	2.35>>	-2.33	0	0	0	1*1.00 + 4*-1.00
1822/1872/ACC/4	-0.84	-2.47<<	-4.1	0	0	0	1*1.00 + 2*0.60 + 4*1.00
1822/1871/ULS/1	2.92	0.13	5.54>>	0	-0.96	0.02	1*1.35 + 2*1.50
1822/1872/ULS/1	2.83	-0.14	-7.57<<	0	0	0	1*1.35 + 2*1.50
1822/1871/ACC/12	3.06	-0.86	2.97	0.00>>	-0.59	-0.15	1*1.00 + 2*0.60 + 4*-1.00
1822/1872/ACC/1	3.77	-2.36	-4.11	-0.00<<	0	0	1*1.00 + 2*0.60 + 3*1.00
1822/1872/ACC/13	3.23	2.35	-2.33	0	-0.00>>	0	1*1.00 + 4*-1.00
1822/1871/ULS/1	2.92	0.13	5.54	0	-0.96<<	0.02	1*1.35 + 2*1.50
1822/1871/ACC/4	0.09	1.01	3.02	0	-0.44	0.17>>	1*1.00 + 2*0.60 + 4*1.00
1822/1871/ACC/13	2.37	-0.9	1.68	0	-0.37	-0.15<<	1*1.00 + 4*-1.00
1823/1873/ULS/1	22.69>>	0.09	2.05	0	-0.7	0.02	1*1.35 + 2*1.50
1823/1874/ACC/17	4.24<<	0.42	1.59	0	0.42	-0.06	1*1.00 + 6*-1.00
1823/1873/ACC/4	12.38	1.33>>	-1.79	0	1.13	0.39	1*1.00 + 2*0.60 + 4*1.00
1823/1873/ACC/13	6.91	-1.25<<	3.52	0	-1.73	-0.37	1*1.00 + 4*-1.00
1823/1873/ACC/16	12.02	-0.41	10.47>>	0	-5.3	-0.12	1*1.00 + 2*0.60 + 6*-1.00
1823/1873/ACC/9	7.27	0.48	-8.74<<	0	4.7	0.14	1*1.00 + 6*1.00
1823/1873/ACC/7	6.73	0.34	9.97	0.00>>	-5.13	0.1	1*1.00 + 5*1.00
1823/1873/ACC/14	12.56	-0.27	-8.24	-0.00<<	4.53	-0.08	1*1.00 + 2*0.60 + 5*-1.00
1823/1873/ACC/9	7.27	0.48	-8.74	0	4.70>>	0.14	1*1.00 + 6*1.00
1823/1873/ACC/16	12.02	-0.41	10.47	0	-5.30<<	-0.12	1*1.00 + 2*0.60 + 6*-1.00
1823/1873/ACC/4	12.38	1.33	-1.79	0	1.13	0.39>>	1*1.00 + 2*0.60 + 4*1.00
1823/1873/ACC/13	6.91	-1.25	3.52	0	-1.73	-0.37<<	1*1.00 + 4*-1.00
1824/1889/ULS/1	10.01>>	0.09	-5.35	0	0.3	0.02	1*1.35 + 2*1.50
1824/1890/ACC/7	2.08<<	0.68	5.58	0	0.1	-0.05	1*1.00 + 5*1.00
1824/1889/ACC/1	5.13	2.18>>	-0.68	0	-0.3	0.42	1*1.00 + 2*0.60 + 3*1.00
1824/1889/ACC/11	3.42	-2.11<<	-3.84	0	0.55	-0.4	1*1.00 + 3*-1.00
1824/1889/ACC/7	2.13	0.68	5.58>>	0	-1.41	0.13	1*1.00 + 5*1.00
1824/1889/ACC/14	6.42	-0.6	-10.10<<	0	1.66	-0.12	1*1.00 + 2*0.60 + 5*-1.00
1824/1889/ACC/5	3.41	2.16	-3.84	0.00>>	0.55	0.41	1*1.00 + 4*1.00
1824/1889/ACC/12	5.14	-2.08	-0.68	-0.00<<	-0.3	-0.4	1*1.00 + 2*0.60 + 4*-1.00
1824/1889/ACC/14	6.42	-0.6	-10.1	0	1.66>>	-0.12	1*1.00 + 2*0.60 + 5*-1.00
1824/1889/ACC/7	2.13	0.68	5.58	0	-1.41<<	0.13	1*1.00 + 5*1.00
1824/1889/ACC/4	5.73	2.18	-5.1	0	0.62	0.42>>	1*1.00 + 2*0.60 + 4*1.00
1824/1889/ACC/13	2.82	-2.11	0.58	0	-0.37	-0.40<<	1*1.00 + 4*-1.00
1825/1890/ACC/8	8.84>>	0.33	4.04	0	-1.18	0.06	1*1.00 + 2*0.60 + 6*1.00
1825/1890/ACC/17	-4.34<<	-0.3	0.75	0	0.21	-0.05	1*1.00 + 6*-1.00
1825/1891/ACC/13	0.96	2.36>>	-2.49	0	0	0	1*1.00 + 4*-1.00
1825/1891/ACC/4	3.57	-2.45<<	-3.55	0	0	0	1*1.00 + 2*0.60 + 4*1.00
1825/1890/ULS/1	5.33	0.04	5.64>>	0	-1.15	0.01	1*1.35 + 2*1.50
1825/1891/ULS/1	5.35	-0.11	-7.12<<	0	0	0	1*1.35 + 2*1.50
1825/1891/ACC/12	2.22	2.34	-4.16	0.00>>	0	0	1*1.00 + 2*0.60 + 4*-1.00

1825/1891/ACC/5	2.31	-2.42	-1.88	-0.00<<	0	0	1*1.00 + 4*1.00
1825/1890/ACC/7	-4.33	0.32	0.75	0	0.21>>	0.06	1*1.00 + 5*1.00
1825/1890/ACC/14	8.84	-0.29	4.04	0	-1.18<<	-0.05	1*1.00 + 2*0.60 + 5*-1.00
1825/1890/ACC/1	1.05	1.03	2.75	0	-0.45	0.18>>	1*1.00 + 2*0.60 + 3*1.00
1825/1890/ACC/11	3.45	-1	2.04	0	-0.52	-0.18<<	1*1.00 + 3*-1.00
1826/1892/ULS/1	16.99>>	0.07	0.62	0	-0.03	0.01	1*1.35 + 2*1.50
1826/1893/ACC/7	1.75<<	-0.24	3.38	0	0.39	0.02	1*1.00 + 5*1.00
1826/1892/ACC/4	9.33	1.68>>	-0.47	0	0.38	0.3	1*1.00 + 2*0.60 + 4*1.00
1826/1892/ACC/13	5.23	-1.63<<	0.99	0	-0.4	-0.29	1*1.00 + 4*-1.00
1826/1893/ACC/7	1.75	-0.24	3.38>>	0	0.39	0.02	1*1.00 + 5*1.00
1826/1893/ACC/14	6.6	0.21	-7.38<<	0	-1.35	-0.01	1*1.00 + 2*0.60 + 5*-1.00
1826/1893/ACC/5	3.44	-0.76	-2.92	0.00>>	-0.57	0.05	1*1.00 + 4*1.00
1826/1893/ACC/12	4.91	0.72	-1.08	-0.00<<	-0.39	-0.05	1*1.00 + 2*0.60 + 4*-1.00
1826/1892/ACC/9	5.63	0.53	-2.42	0	1.26>>	0.1	1*1.00 + 6*1.00
1826/1893/ACC/14	6.6	0.21	-7.38	0	-1.35<<	-0.01	1*1.00 + 2*0.60 + 5*-1.00
1826/1892/ACC/4	9.33	1.68	-0.47	0	0.38	0.30>>	1*1.00 + 2*0.60 + 4*1.00
1826/1892/ACC/13	5.23	-1.63	0.99	0	-0.4	-0.29<<	1*1.00 + 4*-1.00
1827/1893/ACC/8	6.12>>	0.37	4.35	0	-1.46	0.07	1*1.00 + 2*0.60 + 6*1.00
1827/1893/ACC/17	-2.13<<	-0.34	0.43	0	0.5	-0.07	1*1.00 + 6*-1.00
1827/1894/ACC/13	1.5	2.27>>	-2.59	0	0	0	1*1.00 + 4*-1.00
1827/1894/ACC/4	2.5	-2.29<<	-3.45	0	0	0	1*1.00 + 2*0.60 + 4*1.00
1827/1893/ULS/1	4.72	0.03	5.63>>	0	-1.14	0.01	1*1.35 + 2*1.50
1827/1894/ULS/1	4.73	-0.03	-7.12<<	0	0	0	1*1.35 + 2*1.50
1827/1894/ACC/1	2.61	-2.27	-4.25	0.00>>	0	0	1*1.00 + 2*0.60 + 3*1.00
1827/1893/ACC/1	1.46	1.15	2.65	-0.00<<	-0.36	0.22	1*1.00 + 2*0.60 + 3*1.00
1827/1893/ACC/7	-2.13	0.35	0.43	0	0.50>>	0.07	1*1.00 + 5*1.00
1827/1893/ACC/14	6.12	-0.33	4.35	0	-1.46<<	-0.06	1*1.00 + 2*0.60 + 5*-1.00
1827/1893/ACC/4	3.64	1.15	3.44	0	-0.87	0.22>>	1*1.00 + 2*0.60 + 4*1.00
1827/1893/ACC/13	0.34	-1.12	1.33	0	-0.09	-0.22<<	1*1.00 + 4*-1.00
1828/1895/ULS/1	16.58>>	0.01	0.22	0	-0.03	0	1*1.35 + 2*1.50
1828/1896/ACC/17	1.68<<	0.44	0.81	0	0.32	-0.05	1*1.00 + 6*-1.00
1828/1896/ACC/13	2.52	1.38>>	-0.71	0	-0.14	-0.14	1*1.00 + 4*-1.00
1828/1896/ACC/4	5.42	-1.40<<	-3.11	0	-0.81	0.15	1*1.00 + 2*0.60 + 4*1.00
1828/1895/ACC/16	9.11	-0.28	2.48>>	0	-1.22	-0.08	1*1.00 + 2*0.60 + 6*-1.00
1828/1896/ACC/14	6.26	0.38	-4.62<<	0	-1.27	-0.04	1*1.00 + 2*0.60 + 5*-1.00
1828/1895/ACC/5	5.19	0.89	-0.66	0.00>>	0.36	0.25	1*1.00 + 4*1.00
1828/1895/ACC/12	9.06	-0.89	0.84	-0.00<<	-0.38	-0.25	1*1.00 + 2*0.60 + 4*-1.00
1828/1895/ACC/15	5.14	-0.25	-2.29	0	1.19>>	-0.07	1*1.00 + 5*-1.00
1828/1896/ACC/14	6.26	0.38	-4.62	0	-1.27<<	-0.04	1*1.00 + 2*0.60 + 5*-1.00
1828/1895/ACC/4	9.01	0.9	-0.61	0	0.35	0.26>>	1*1.00 + 2*0.60 + 4*1.00
1828/1895/ACC/13	5.24	-0.89	0.79	0	-0.38	-0.25<<	1*1.00 + 4*-1.00
1829/1897/ACC/16	5.25>>	0.73	-5.08	0	0	0	1*1.00 + 2*0.60 + 6*-1.00
1829/1897/ACC/9	-1.44<<	-0.73	-0.97	0	0	0	1*1.00 + 6*1.00
1829/1897/ACC/12	3.3	2.22>>	-4.23	0	0	0	1*1.00 + 2*0.60 + 4*-1.00

1829/1897/ACC/5	0.51	-2.22<<	-1.82	0	0	0	1*1.00 + 4*1.00
1829/1896/ULS/1	4.5	0.03	5.61>>	0	-1.13	0.01	1*1.35 + 2*1.50
1829/1897/ULS/1	4.51	0	-7.12<<	0	0	0	1*1.35 + 2*1.50
1829/1897/ACC/1	3.3	-2.19	-4.23	0.00>>	0	0	1*1.00 + 2*0.60 + 3*1.00
1829/1897/ACC/11	0.51	2.19	-1.82	-0.00<<	0	0	1*1.00 + 3*-1.00
1829/1896/ACC/7	0.44	0.37	0.5	0	0.43>>	0.08	1*1.00 + 5*1.00
1829/1896/ACC/14	3.36	-0.35	4.26	0	-1.38<<	-0.07	1*1.00 + 2*0.60 + 5*-1.00
1829/1896/ACC/4	2.72	1.21	3.41	0	-0.84	0.25>>	1*1.00 + 2*0.60 + 4*1.00
1829/1896/ACC/13	1.08	-1.19	1.35	0	-0.11	-0.24<<	1*1.00 + 4*-1.00
1830/1898/ULS/1	16.03>>	0	0.16	0	-0.04	0	1*1.35 + 2*1.50
1830/1899/ACC/17	1.83<<	0.54	-2.08	0	-0.01	-0.07	1*1.00 + 6*-1.00
1830/1899/ACC/13	2.44	1.65>>	-1.56	0	-0.24	-0.22	1*1.00 + 4*-1.00
1830/1899/ACC/4	4.98	-1.65<<	-2.12	0	-0.71	0.22	1*1.00 + 2*0.60 + 4*1.00
1830/1898/ACC/6	9.09	0.16	2.15>>	0	-1.14	0.06	1*1.00 + 2*0.60 + 5*1.00
1830/1899/ULS/1	8.66	0	-4.35<<	0	-1.12	0	1*1.35 + 2*1.50
1830/1898/ACC/5	4.97	0.57	-0.58	0.00>>	0.33	0.22	1*1.00 + 4*1.00
1830/1898/ACC/12	8.85	-0.58	0.72	-0.00<<	-0.36	-0.22	1*1.00 + 2*0.60 + 4*-1.00
1830/1898/ACC/15	4.73	-0.16	-2.01	0	1.11>>	-0.06	1*1.00 + 5*-1.00
1830/1898/ACC/6	9.09	0.16	2.15	0	-1.14<<	0.06	1*1.00 + 2*0.60 + 5*1.00
1830/1898/ACC/5	4.97	0.57	-0.58	0	0.33	0.22>>	1*1.00 + 4*1.00
1830/1898/ACC/12	8.85	-0.58	0.72	0	-0.36	-0.22<<	1*1.00 + 2*0.60 + 4*-1.00
1831/1900/ACC/6	8.10>>	-0.6	-4.71	0	0	0	1*1.00 + 2*0.60 + 5*1.00
1831/1900/ACC/15	-4.43<<	0.61	-1.33	0	0	0	1*1.00 + 5*-1.00
1831/1900/ACC/12	4.11	2.20>>	-4.12	0	0	0	1*1.00 + 2*0.60 + 4*-1.00
1831/1900/ACC/5	-0.44	-2.19<<	-1.93	0	0	0	1*1.00 + 4*1.00
1831/1899/ULS/1	4.34	0.03	5.61>>	0	-1.12	0.01	1*1.35 + 2*1.50
1831/1900/ULS/1	4.35	0.02	-7.12<<	0	0	0	1*1.35 + 2*1.50
1831/1900/ACC/4	0.58	-2.19	-3.59	0.01>>	0	0	1*1.00 + 2*0.60 + 4*1.00
1831/1900/ACC/13	3.09	2.2	-2.45	-0.00<<	0	0	1*1.00 + 4*-1.00
1831/1899/ACC/7	3.33	0.39	0.86	0	0.10>>	0.08	1*1.00 + 5*1.00
1831/1899/ULS/1	4.34	0.03	5.61	0	-1.12<<	0.01	1*1.35 + 2*1.50
1831/1899/ACC/1	2.96	1.26	2.77	0	-0.47	0.26>>	1*1.00 + 2*0.60 + 3*1.00
1831/1899/ACC/11	0.7	-1.24	1.99	0	-0.48	-0.26<<	1*1.00 + 3*-1.00
1832/1901/ULS/1	15.43>>	0	0.12	0	-0.04	0	1*1.35 + 2*1.50
1832/1902/ACC/17	2.16<<	0.6	-5.24	0	-0.51	-0.09	1*1.00 + 6*-1.00
1832/1902/ACC/12	4.24	1.81>>	-3.5	0	-0.64	-0.27	1*1.00 + 2*0.60 + 4*-1.00
1832/1902/ACC/5	2.61	-1.80<<	-0.08	0	-0.28	0.27	1*1.00 + 4*1.00
1832/1902/ACC/15	2.85	0.5	2.66>>	0	-0.16	-0.07	1*1.00 + 5*-1.00
1832/1902/ACC/6	4.01	-0.49	-6.23<<	0	-0.77	0.07	1*1.00 + 2*0.60 + 5*1.00
1832/1902/ACC/5	2.61	-1.8	-0.08	0.00>>	-0.28	0.27	1*1.00 + 4*1.00
1832/1902/ACC/12	4.24	1.81	-3.5	-0.00<<	-0.64	-0.27	1*1.00 + 2*0.60 + 4*-1.00
1832/1901/ACC/15	4.4	-0.11	-1.77	0	1.03>>	-0.05	1*1.00 + 5*-1.00
1832/1902/ULS/1	8.01	0.01	-4.23	0	-1.09<<	0	1*1.35 + 2*1.50
1832/1902/ACC/5	2.61	-1.8	-0.08	0	-0.28	0.27>>	1*1.00 + 4*1.00

1832/1902/ACC/12	4.24	1.81	-3.5	0	-0.64	-0.27<<	1*1.00 + 2*0.60 + 4*-1.00
1833/1903/ACC/6	11.24>>	-0.67	-4.17	0	0	0	1*1.00 + 2*0.60 + 5*1.00
1833/1903/ACC/15	-7.67<<	0.66	-1.91	0	0	0	1*1.00 + 5*-1.00
1833/1903/ACC/13	4.03	2.44>>	-2.29	0	0	0	1*1.00 + 4*-1.00
1833/1903/ACC/4	-0.46	-2.46<<	-3.79	0	0	0	1*1.00 + 2*0.60 + 4*1.00
1833/1902/ULS/1	4.21	0.03	5.58>>	0	-1.09	0.01	1*1.35 + 2*1.50
1833/1903/ULS/1	4.23	-0.02	-7.16<<	0	0	0	1*1.35 + 2*1.50
1833/1903/ACC/1	5.03	-2.41	-3.97	0.00>>	0	0	1*1.00 + 2*0.60 + 3*1.00
1833/1902/ACC/1	3.88	1.02	2.93	-0.00<<	-0.61	0.18	1*1.00 + 2*0.60 + 3*1.00
1833/1903/ACC/7	10.24	-0.67	-2.49	0	-0.00>>	0	1*1.00 + 5*1.00
1833/1902/ULS/1	4.21	0.03	5.58	0	-1.09<<	0.01	1*1.35 + 2*1.50
1833/1902/ACC/1	3.88	1.02	2.93	0	-0.61	0.18>>	1*1.00 + 2*0.60 + 3*1.00
1833/1902/ACC/11	-0.32	-0.99	1.81	0	-0.31	-0.17<<	1*1.00 + 3*-1.00
1834/1904/ULS/1	16.43>>	0	0.07	0	0.01	0	1*1.35 + 2*1.50
1834/1905/ACC/17	2.02<<	0.54	-4.56	0	-0.02	-0.06	1*1.00 + 6*-1.00
1834/1905/ACC/13	2.58	1.60>>	-2.28	0	-0.24	-0.19	1*1.00 + 4*-1.00
1834/1905/ACC/4	5.18	-1.61<<	-1.23	0	-0.69	0.19	1*1.00 + 2*0.60 + 4*1.00
1834/1904/ACC/6	8.44	0.23	5.70>>	0	-2.26	0.07	1*1.00 + 2*0.60 + 5*1.00
1834/1904/ACC/15	5.7	-0.23	-5.63<<	0	2.27	-0.07	1*1.00 + 5*-1.00
1834/1905/ACC/5	3.08	-1.6	-0.25	0.00>>	-0.43	0.19	1*1.00 + 4*1.00
1834/1905/ACC/12	4.68	1.59	-3.26	-0.00<<	-0.5	-0.19	1*1.00 + 2*0.60 + 4*-1.00
1834/1904/ACC/14	9.48	-0.23	-5.62	0	2.27>>	-0.07	1*1.00 + 2*0.60 + 5*-1.00
1834/1904/ACC/7	4.66	0.23	5.68	0	-2.27<<	0.07	1*1.00 + 5*1.00
1834/1904/ACC/4	9.12	0.85	-1.69	0	0.7	0.27>>	1*1.00 + 2*0.60 + 4*1.00
1834/1904/ACC/13	5.02	-0.85	1.76	0	-0.69	-0.27<<	1*1.00 + 4*-1.00
1835/1906/ACC/6	10.55>>	-0.59	-4.7	0	0	0	1*1.00 + 2*0.60 + 5*1.00
1835/1906/ACC/15	-7.05<<	0.6	-1.36	0	0	0	1*1.00 + 5*-1.00
1835/1906/ACC/12	4.79	2.23>>	-4.12	0	0	0	1*1.00 + 2*0.60 + 4*-1.00
1835/1906/ACC/5	-1.28	-2.22<<	-1.94	0	0	0	1*1.00 + 4*1.00
1835/1905/ULS/1	4.14	0.03	5.59>>	0	-1.11	0.01	1*1.35 + 2*1.50
1835/1906/ULS/1	4.15	0.01	-7.14<<	0	0	0	1*1.35 + 2*1.50
1835/1906/ACC/4	-0.3	-2.22	-3.61	0.00>>	0	0	1*1.00 + 2*0.60 + 4*1.00
1835/1906/ACC/13	3.81	2.22	-2.45	-0.00<<	0	0	1*1.00 + 4*-1.00
1835/1905/ACC/7	5.82	0.38	0.88	0	0.09>>	0.08	1*1.00 + 5*1.00
1835/1905/ULS/1	4.14	0.03	5.59	0	-1.11<<	0.01	1*1.35 + 2*1.50
1835/1905/ACC/1	3.64	1.23	2.77	0	-0.47	0.25>>	1*1.00 + 2*0.60 + 3*1.00
1835/1905/ACC/11	-0.14	-1.21	1.98	0	-0.47	-0.25<<	1*1.00 + 3*-1.00
1836/1907/ULS/1	15.83>>	0	0.07	0	-0.01	0	1*1.35 + 2*1.50
1836/1908/ACC/17	2.25<<	0.58	-6.34	0	-0.46	-0.08	1*1.00 + 6*-1.00
1836/1908/ACC/12	4.46	1.71>>	-3.77	0	-0.63	-0.23	1*1.00 + 2*0.60 + 4*-1.00
1836/1908/ACC/5	2.75	-1.71<<	0.32	0	-0.3	0.23	1*1.00 + 4*1.00
1836/1908/ACC/15	3.02	0.46	3.85>>	0	-0.21	-0.06	1*1.00 + 5*-1.00
1836/1908/ACC/6	4.2	-0.46	-7.30<<	0	-0.72	0.06	1*1.00 + 2*0.60 + 5*1.00
1836/1907/ACC/5	4.89	0.51	-0.97	0.00>>	0.49	0.22	1*1.00 + 4*1.00

1836/1907/ACC/12	8.78	-0.51	1.02	-0.00<<	-0.5	-0.22	1*1.00 + 2*0.60 + 4*-1.00
1836/1907/ACC/15	4.57	-0.14	-3.2	0	1.59>>	-0.06	1*1.00 + 5*-1.00
1836/1907/ACC/6	9.1	0.14	3.25	0	-1.60<<	0.06	1*1.00 + 2*0.60 + 5*1.00
1836/1908/ACC/4	4.7	-1.71	-0.65	0	-0.55	0.23>>	1*1.00 + 2*0.60 + 4*1.00
1836/1908/ACC/13	2.51	1.71	-2.81	0	-0.37	-0.23<<	1*1.00 + 4*-1.00
1837/1909/ACC/6	12.32>>	-0.57	-4.22	0	0	0	1*1.00 + 2*0.60 + 5*1.00
1837/1909/ACC/15	-8.87<<	0.59	-1.85	0	0	0	1*1.00 + 5*-1.00
1837/1909/ACC/12	5.31	2.18>>	-3.98	-0.01	0	0	1*1.00 + 2*0.60 + 4*-1.00
1837/1909/ACC/5	-1.85	-2.16<<	-2.09	0.01	0	0	1*1.00 + 4*1.00
1837/1908/ULS/1	4.08	0.03	5.58>>	0	-1.1	0.01	1*1.35 + 2*1.50
1837/1909/ULS/1	4.09	0.02	-7.15<<	0	0	0	1*1.35 + 2*1.50
1837/1909/ACC/4	-0.89	-2.15	-3.77	0.01>>	0	0	1*1.00 + 2*0.60 + 4*1.00
1837/1909/ACC/13	4.34	2.17	-2.31	-0.01<<	0	0	1*1.00 + 4*-1.00
1837/1909/ULS/3	3.65	0.02	-6.38	0	-0.00>>	0	1*1.00 + 2*1.50
1837/1908/ULS/1	4.08	0.03	5.58	0	-1.10<<	0.01	1*1.35 + 2*1.50
1837/1908/ACC/1	4.16	1.3	2.91	0	-0.6	0.27>>	1*1.00 + 2*0.60 + 3*1.00
1837/1908/ACC/11	-0.71	-1.27	1.82	0	-0.33	-0.27<<	1*1.00 + 3*-1.00
1838/1910/ULS/1	15.25>>	-0.01	0.14	0	-0.05	0	1*1.35 + 2*1.50
1838/1911/ACC/15	2.12<<	0.49	6.53	0	0.48	-0.08	1*1.00 + 5*-1.00
1838/1911/ACC/12	4.32	1.80>>	-4.5	0	-0.83	-0.29	1*1.00 + 2*0.60 + 4*-1.00
1838/1911/ACC/5	2.34	-1.79<<	1.17	0	-0.08	0.29	1*1.00 + 4*1.00
1838/1911/ACC/15	2.12	0.49	6.53>>	0	0.48	-0.08	1*1.00 + 5*-1.00
1838/1911/ACC/6	4.53	-0.47	-9.87<<	0	-1.38	0.08	1*1.00 + 2*0.60 + 5*1.00
1838/1910/ACC/5	4.67	0.37	-0.69	0.00>>	0.38	0.19	1*1.00 + 4*1.00
1838/1910/ACC/12	8.54	-0.37	0.81	-0.00<<	-0.43	-0.2	1*1.00 + 2*0.60 + 4*-1.00
1838/1910/ACC/15	4.21	-0.1	-2.34	0	1.28>>	-0.05	1*1.00 + 5*-1.00
1838/1911/ACC/6	4.53	-0.47	-9.87	0	-1.38<<	0.08	1*1.00 + 2*0.60 + 5*1.00
1838/1911/ACC/5	2.34	-1.79	1.17	0	-0.08	0.29>>	1*1.00 + 4*1.00
1838/1911/ACC/12	4.32	1.8	-4.5	0	-0.83	-0.29<<	1*1.00 + 2*0.60 + 4*-1.00
1839/1912/ACC/6	14.91>>	-0.71	-3.49	0	0	0	1*1.00 + 2*0.60 + 5*1.00
1839/1912/ACC/15	-11.57<<	0.67	-2.62	0	0	0	1*1.00 + 5*-1.00
1839/1912/ACC/13	5.12	2.55>>	-2.09	0	0	0	1*1.00 + 4*-1.00
1839/1912/ACC/4	-1.78	-2.59<<	-4.01	0	0	0	1*1.00 + 2*0.60 + 4*1.00
1839/1911/ULS/1	3.93	0.04	5.56>>	0	-1.07	0.01	1*1.35 + 2*1.50
1839/1912/ULS/1	3.95	-0.05	-7.19<<	0	0	0	1*1.35 + 2*1.50
1839/1911/ACC/13	3.95	-0.88	1.83	0.00>>	-0.54	-0.13	1*1.00 + 4*-1.00
1839/1911/ACC/4	-0.63	0.91	2.88	-0.00<<	-0.37	0.14	1*1.00 + 2*0.60 + 4*1.00
1839/1911/ACC/9	-7.8	0.28	1.31	0	0.36>>	0.04	1*1.00 + 6*1.00
1839/1911/ACC/16	11.13	-0.25	3.41	0	-1.27<<	-0.03	1*1.00 + 2*0.60 + 6*-1.00
1839/1911/ACC/1	4.89	0.92	3.13	0	-0.79	0.14>>	1*1.00 + 2*0.60 + 3*1.00
1839/1911/ACC/11	-1.57	-0.88	1.59	0	-0.12	-0.13<<	1*1.00 + 3*-1.00
1840/1913/ULS/1	16.76>>	0.02	0.07	0	0.04	0	1*1.35 + 2*1.50
1840/1914/ACC/17	1.89<<	0.42	-3.53	0	0.19	-0.05	1*1.00 + 6*-1.00
1840/1913/ACC/4	9.57	1.31>>	-3.15	0	1.02	0.32	1*1.00 + 2*0.60 + 4*1.00

1840/1913/ACC/13	4.83	-1.29<<	3.21	0	-0.98	-0.31	1*1.00 + 4*-1.00
1840/1913/ACC/6	7.68	0.36	10.46>>	0	-3.23	0.08	1*1.00 + 2*0.60 + 5*1.00
1840/1913/ACC/15	6.72	-0.34	-10.40<<	0	3.26	-0.08	1*1.00 + 5*-1.00
1840/1913/ACC/5	5.71	1.3	-3.17	0.00>>	1.01	0.31	1*1.00 + 4*1.00
1840/1913/ACC/12	8.69	-1.29	3.23	-0.00<<	-0.98	-0.31	1*1.00 + 2*0.60 + 4*-1.00
1840/1913/ACC/14	10.58	-0.34	-10.38	0	3.27>>	-0.08	1*1.00 + 2*0.60 + 5*-1.00
1840/1913/ACC/7	3.82	0.36	10.44	0	-3.24<<	0.08	1*1.00 + 5*1.00
1840/1913/ACC/4	9.57	1.31	-3.15	0	1.02	0.32>>	1*1.00 + 2*0.60 + 4*1.00
1840/1913/ACC/13	4.83	-1.29	3.21	0	-0.98	-0.31<<	1*1.00 + 4*-1.00
1841/1915/ACC/6	9.55>>	-0.58	-4.96	0	0	0	1*1.00 + 2*0.60 + 5*1.00
1841/1915/ACC/15	-6.26<<	0.58	-1.12	0	0	0	1*1.00 + 5*-1.00
1841/1915/ACC/13	3.47	2.22>>	-2.53	0	0	0	1*1.00 + 4*-1.00
1841/1915/ACC/4	-0.18	-2.22<<	-3.54	0	0	0	1*1.00 + 2*0.60 + 4*1.00
1841/1914/ULS/1	3.87	0.03	5.58>>	0	-1.09	0.01	1*1.35 + 2*1.50
1841/1915/ULS/1	3.88	0	-7.16<<	0	0	0	1*1.35 + 2*1.50
1841/1915/ACC/1	4.38	-2.16	-4.21	0.00>>	0	0	1*1.00 + 2*0.60 + 3*1.00
1841/1915/ACC/11	-1.1	2.16	-1.87	-0.00<<	0	0	1*1.00 + 3*-1.00
1841/1914/ACC/7	4.83	0.39	0.63	0	0.31>>	0.08	1*1.00 + 5*1.00
1841/1914/ACC/14	-1.56	-0.37	4.11	0	-1.24<<	-0.08	1*1.00 + 2*0.60 + 5*-1.00
1841/1914/ACC/1	3.21	1.23	2.69	0	-0.39	0.25>>	1*1.00 + 2*0.60 + 3*1.00
1841/1914/ACC/11	0.06	-1.2	2.05	0	-0.53	-0.24<<	1*1.00 + 3*-1.00
1842/1916/ULS/1	16.13>>	0	0.18	0	-0.04	0	1*1.35 + 2*1.50
1842/1917/ACC/17	2.02<<	0.52	-4.3	0	-0.16	-0.08	1*1.00 + 6*-1.00
1842/1917/ACC/13	2.51	1.50>>	-2.1	0	-0.28	-0.21	1*1.00 + 4*-1.00
1842/1917/ACC/4	4.97	-1.50<<	-1.03	0	-0.64	0.22	1*1.00 + 2*0.60 + 4*1.00
1842/1916/ACC/6	9.18	0.19	4.38>>	0	-1.96	0.07	1*1.00 + 2*0.60 + 5*1.00
1842/1917/ACC/6	4.04	-0.39	-5.17<<	0	-0.42	0.05	1*1.00 + 2*0.60 + 5*1.00
1842/1917/ACC/5	2.95	-1.5	-0.16	0.00>>	-0.38	0.21	1*1.00 + 4*1.00
1842/1917/ACC/12	4.53	1.5	-2.97	-0.00<<	-0.54	-0.21	1*1.00 + 2*0.60 + 4*-1.00
1842/1916/ACC/15	4.72	-0.19	-4.22	0	1.93>>	-0.07	1*1.00 + 5*-1.00
1842/1916/ACC/6	9.18	0.19	4.38	0	-1.96<<	0.07	1*1.00 + 2*0.60 + 5*1.00
1842/1916/ACC/5	4.99	0.71	-1.26	0	0.58	0.26>>	1*1.00 + 4*1.00
1842/1916/ACC/12	8.91	-0.72	1.41	0	-0.61	-0.26<<	1*1.00 + 2*0.60 + 4*-1.00
1843/1918/ACC/6	10.36>>	-0.55	-4.58	0	0	0	1*1.00 + 2*0.60 + 5*1.00
1843/1918/ACC/15	-7.22<<	0.56	-1.51	0	0	0	1*1.00 + 5*-1.00
1843/1918/ACC/12	4.56	2.16>>	-4.09	0	0	0	1*1.00 + 2*0.60 + 4*-1.00
1843/1918/ACC/5	-1.43	-2.15<<	-1.99	0	0	0	1*1.00 + 4*1.00
1843/1917/ULS/1	3.69	0.03	5.57>>	0	-1.08	0.01	1*1.35 + 2*1.50
1843/1918/ULS/1	3.71	0.02	-7.17<<	0	0	0	1*1.35 + 2*1.50
1843/1918/ACC/4	-0.56	-2.14	-3.67	0.01>>	0	0	1*1.00 + 2*0.60 + 4*1.00
1843/1918/ACC/13	3.69	2.16	-2.42	-0.00<<	0	0	1*1.00 + 4*-1.00
1843/1918/ULS/3	3.31	0.02	-6.4	0	0.00>>	0	1*1.00 + 2*1.50
1843/1917/ULS/1	3.69	0.03	5.57	0	-1.08<<	0.01	1*1.35 + 2*1.50
1843/1917/ACC/1	3.38	1.31	2.8	0	-0.49	0.28>>	1*1.00 + 2*0.60 + 3*1.00

1843/1917/ACC/11	-0.26	-1.29	1.92	0	-0.42	-0.27<<	1*1.00 + 3*-1.00
1844/1919/ULS/1	15.45>>	-0.01	0.14	0	-0.05	0	1*1.35 + 2*1.50
1844/1920/ACC/17	2.39<<	0.6	-6.75	0	-0.75	-0.1	1*1.00 + 6*-1.00
1844/1920/ACC/12	4.3	1.71>>	-3.67	0	-0.7	-0.28	1*1.00 + 2*0.60 + 4*-1.00
1844/1920/ACC/5	2.53	-1.70<<	0.65	0	-0.19	0.28	1*1.00 + 4*1.00
1844/1920/ACC/15	2.6	0.44	4.58>>	0	0.11	-0.07	1*1.00 + 5*-1.00
1844/1920/ACC/6	4.24	-0.43	-7.59<<	0	-1	0.07	1*1.00 + 2*0.60 + 5*1.00
1844/1919/ACC/5	4.75	0.45	-0.78	0.00>>	0.43	0.22	1*1.00 + 4*1.00
1844/1919/ACC/12	8.62	-0.46	0.9	-0.00<<	-0.47	-0.22	1*1.00 + 2*0.60 + 4*-1.00
1844/1919/ACC/15	4.33	-0.12	-2.65	0	1.43>>	-0.06	1*1.00 + 5*-1.00
1844/1919/ACC/6	9.04	0.12	2.76	0	-1.47<<	0.06	1*1.00 + 2*0.60 + 5*1.00
1844/1920/ACC/5	2.53	-1.7	0.65	0	-0.19	0.28>>	1*1.00 + 4*1.00
1844/1920/ACC/12	4.3	1.71	-3.67	0	-0.7	-0.28<<	1*1.00 + 2*0.60 + 4*-1.00
1845/1921/ACC/6	12.92>>	-0.6	-3.96	0	0	0	1*1.00 + 2*0.60 + 5*1.00
1845/1921/ACC/15	-9.89<<	0.59	-2.17	0	0	0	1*1.00 + 5*-1.00
1845/1921/ACC/13	4.46	2.44>>	-2.24	0	0	0	1*1.00 + 4*-1.00
1845/1921/ACC/4	-1.42	-2.45<<	-3.89	0	0	0	1*1.00 + 2*0.60 + 4*1.00
1845/1920/ULS/1	3.57	0.04	5.52>>	0	-1.05	0.01	1*1.35 + 2*1.50
1845/1921/ULS/1	3.59	-0.01	-7.22<<	0	0	0	1*1.35 + 2*1.50
1845/1920/ACC/13	3.25	-0.99	1.69	0.00>>	-0.41	-0.17	1*1.00 + 4*-1.00
1845/1920/ACC/4	-0.23	1.02	3	-0.00<<	-0.47	0.18	1*1.00 + 2*0.60 + 4*1.00
1845/1921/ACC/7	12.08	-0.6	-2.27	0	-0.00>>	0	1*1.00 + 5*1.00
1845/1920/ULS/1	3.57	0.04	5.52	0	-1.05<<	0.01	1*1.35 + 2*1.50
1845/1920/ACC/1	4.1	1.05	2.98	0	-0.65	0.19>>	1*1.00 + 2*0.60 + 3*1.00
1845/1920/ACC/11	-1.08	-1.02	1.71	0	-0.23	-0.18<<	1*1.00 + 3*-1.00
1846/1922/ULS/1	16.42>>	0	0.26	0	-0.05	0	1*1.35 + 2*1.50
1846/1923/ACC/17	1.95<<	0.51	-4.37	0	-0.01	-0.07	1*1.00 + 6*-1.00
1846/1923/ACC/13	2.55	1.40>>	-2.04	0	-0.22	-0.19	1*1.00 + 4*-1.00
1846/1923/ACC/4	5.16	-1.41<<	-0.78	0	-0.66	0.19	1*1.00 + 2*0.60 + 4*1.00
1846/1922/ACC/6	8.14	0.26	7.77>>	0	-2.93	0.08	1*1.00 + 2*0.60 + 5*1.00
1846/1922/ACC/15	5.99	-0.26	-7.55<<	0	2.89	-0.08	1*1.00 + 5*-1.00
1846/1922/ACC/5	5.43	1.04	-2.26	0.00>>	0.87	0.31	1*1.00 + 4*1.00
1846/1922/ACC/12	8.7	-1.04	2.48	-0.00<<	-0.92	-0.31	1*1.00 + 2*0.60 + 4*-1.00
1846/1922/ACC/15	5.99	-0.26	-7.55	0	2.89>>	-0.08	1*1.00 + 5*-1.00
1846/1922/ACC/6	8.14	0.26	7.77	0	-2.93<<	0.08	1*1.00 + 2*0.60 + 5*1.00
1846/1922/ACC/4	9.2	1.04	-2.2	0	0.86	0.31>>	1*1.00 + 2*0.60 + 4*1.00
1846/1922/ACC/13	4.93	-1.04	2.42	0	-0.91	-0.31<<	1*1.00 + 4*-1.00
1847/1924/ACC/6	10.83>>	-0.49	-4.83	0	0	0	1*1.00 + 2*0.60 + 5*1.00
1847/1924/ACC/15	-7.98<<	0.5	-1.3	0	0	0	1*1.00 + 5*-1.00
1847/1924/ACC/12	4.58	2.18>>	-4.19	0	0	0	1*1.00 + 2*0.60 + 4*-1.00
1847/1924/ACC/5	-1.73	-2.16<<	-1.94	0	0	0	1*1.00 + 4*1.00
1847/1923/ULS/1	3.35	0.03	5.51>>	0	-1.04	0.01	1*1.35 + 2*1.50
1847/1924/ULS/1	3.38	0.02	-7.22<<	0	0	0	1*1.35 + 2*1.50
1847/1924/ACC/4	-0.93	-2.16	-3.63	0.00>>	0	0	1*1.00 + 2*0.60 + 4*1.00

1847/1924/ACC/13	3.79	2.17	-2.5	-0.00<<	0	0	1*1.00 + 4*-1.00
1847/1923/ACC/7	5.93	0.5	0.79	0	0.16>>	0.12	1*1.00 + 5*1.00
1847/1923/ACC/14	-3.1	-0.47	3.88	0	-1.04<<	-0.11	1*1.00 + 2*0.60 + 5*-1.00
1847/1923/ACC/1	3.32	1.33	2.71	0	-0.41	0.29>>	1*1.00 + 2*0.60 + 3*1.00
1847/1923/ACC/11	-0.49	-1.3	1.97	0	-0.46	-0.28<<	1*1.00 + 3*-1.00
1848/1925/ULS/1	15.72>>	-0.01	0.16	0	-0.07	0	1*1.35 + 2*1.50
1848/1926/ACC/17	2.22<<	0.6	-6.27	0	-0.59	-0.1	1*1.00 + 6*-1.00
1848/1926/ACC/12	4.36	1.60>>	-3.36	0	-0.64	-0.26	1*1.00 + 2*0.60 + 4*-1.00
1848/1926/ACC/5	2.68	-1.59<<	0.64	0	-0.22	0.26	1*1.00 + 4*1.00
1848/1926/ACC/15	2.91	0.36	4.30>>	0	-0.03	-0.06	1*1.00 + 5*-1.00
1848/1926/ACC/6	4.12	-0.35	-7.03<<	0	-0.83	0.05	1*1.00 + 2*0.60 + 5*1.00
1848/1925/ACC/5	4.82	0.57	-1.09	0.00>>	0.55	0.25	1*1.00 + 4*1.00
1848/1925/ACC/12	8.76	-0.58	1.22	-0.00<<	-0.61	-0.25	1*1.00 + 2*0.60 + 4*-1.00
1848/1925/ACC/15	4.42	-0.14	-3.67	0	1.85>>	-0.06	1*1.00 + 5*-1.00
1848/1925/ACC/6	9.16	0.13	3.8	0	-1.91<<	0.06	1*1.00 + 2*0.60 + 5*1.00
1848/1926/ACC/5	2.68	-1.59	0.64	0	-0.22	0.26>>	1*1.00 + 4*1.00
1848/1926/ACC/12	4.36	1.6	-3.36	0	-0.64	-0.26<<	1*1.00 + 2*0.60 + 4*-1.00
1849/1927/ACC/6	13.24>>	-0.44	-4.26	0	0	0	1*1.00 + 2*0.60 + 5*1.00
1849/1927/ACC/15	-10.45<<	0.46	-1.9	0	0	0	1*1.00 + 5*-1.00
1849/1927/ACC/12	5.29	2.11>>	-4.03	-0.01	0	0	1*1.00 + 2*0.60 + 4*-1.00
1849/1927/ACC/5	-2.5	-2.09<<	-2.13	0.01	0	0	1*1.00 + 4*1.00
1849/1926/ULS/1	3.25	0.03	5.49>>	0	-1.01	0.01	1*1.35 + 2*1.50
1849/1927/ULS/1	3.3	0.03	-7.25<<	0	0	0	1*1.35 + 2*1.50
1849/1927/ACC/4	-1.72	-2.08	-3.82	0.01>>	0	0	1*1.00 + 2*0.60 + 4*1.00
1849/1927/ACC/13	4.51	2.11	-2.33	-0.01<<	0	0	1*1.00 + 4*-1.00
1849/1927/ACC/17	12.46	0.81	-2.56	0	0.00>>	0	1*1.00 + 6*-1.00
1849/1926/ULS/1	3.25	0.03	5.49	0	-1.01<<	0.01	1*1.35 + 2*1.50
1849/1926/ACC/1	3.93	1.43	2.88	0	-0.57	0.32>>	1*1.00 + 2*0.60 + 3*1.00
1849/1926/ACC/11	-1.19	-1.4	1.78	0	-0.29	-0.31<<	1*1.00 + 3*-1.00
1850/1928/ULS/1	15.06>>	-0.01	0.16	0	-0.09	0	1*1.35 + 2*1.50
1850/1929/ACC/15	1.80<<	0.37	7.84	0	0.94	-0.07	1*1.00 + 5*-1.00
1850/1929/ACC/12	4.22	1.72>>	-4.39	0	-0.91	-0.33	1*1.00 + 2*0.60 + 4*-1.00
1850/1929/ACC/5	2.17	-1.71<<	1.74	0	0.08	0.32	1*1.00 + 4*1.00
1850/1929/ACC/15	1.8	0.37	7.84>>	0	0.94	-0.07	1*1.00 + 5*-1.00
1850/1929/ACC/6	4.59	-0.35	-10.49<<	0	-1.78	0.06	1*1.00 + 2*0.60 + 5*1.00
1850/1929/ACC/5	2.17	-1.71	1.74	0.00>>	0.08	0.32	1*1.00 + 4*1.00
1850/1929/ACC/12	4.22	1.72	-4.39	-0.00<<	-0.91	-0.33	1*1.00 + 2*0.60 + 4*-1.00
1850/1928/ACC/15	3.96	-0.09	-2.61	0	1.46>>	-0.05	1*1.00 + 5*-1.00
1850/1929/ACC/6	4.59	-0.35	-10.49	0	-1.78<<	0.06	1*1.00 + 2*0.60 + 5*1.00
1850/1929/ACC/5	2.17	-1.71	1.74	0	0.08	0.32>>	1*1.00 + 4*1.00
1850/1929/ACC/12	4.22	1.72	-4.39	0	-0.91	-0.33<<	1*1.00 + 2*0.60 + 4*-1.00
1851/1930/ACC/6	17.58>>	-0.46	-3.35	0	0	0	1*1.00 + 2*0.60 + 5*1.00
1851/1930/ACC/15	-14.80<<	0.48	-2.86	0	0	0	1*1.00 + 5*-1.00
1851/1930/ACC/12	6.61	2.51>>	-3.78	0	0	0	1*1.00 + 2*0.60 + 4*-1.00

1851/1930/ACC/5	-3.84	-2.49<<	-2.43	0	0	0	1*1.00 + 4*1.00
1851/1929/ULS/1	3.19	0.04	5.44>>	0	-0.97	0.01	1*1.35 + 2*1.50
1851/1930/ULS/1	3.29	0.02	-7.31<<	0	0	0	1*1.35 + 2*1.50
1851/1930/ACC/10	-3.08	2.34	-4.15	0.00>>	0	0	1*1.00 + 2*0.60 + 3*-1.00
1851/1929/ACC/4	-1.63	0.93	2.74	-0.00<<	-0.23	0.15	1*1.00 + 2*0.60 + 4*1.00
1851/1929/ACC/9	-10	0.12	0.99	0	0.67>>	-0.01	1*1.00 + 6*1.00
1851/1929/ACC/16	12.7	-0.08	3.63	0	-1.49<<	0.02	1*1.00 + 2*0.60 + 6*-1.00
1851/1929/ACC/1	5.1	1.05	3.15	0	-0.82	0.19>>	1*1.00 + 2*0.60 + 3*1.00
1851/1929/ACC/11	-2.4	-1.01	1.46	0	0	-0.18<<	1*1.00 + 3*-1.00
1852/1931/ULS/1	16.62>>	-0.01	1.9	0	-0.52	0	1*1.35 + 2*1.50
1852/1932/ACC/17	2.45<<	0.5	-7.56	0	-0.85	-0.06	1*1.00 + 6*-1.00
1852/1931/ACC/5	5.49	1.32>>	-2.07	0	0.66	0.39	1*1.00 + 4*1.00
1852/1931/ACC/12	8.74	-1.33<<	3.68	0	-1.09	-0.39	1*1.00 + 2*0.60 + 4*-1.00
1852/1931/ACC/6	8.07	0.27	9.69>>	0	-2.94	0.08	1*1.00 + 2*0.60 + 5*1.00
1852/1931/ACC/15	6.16	-0.28	-8.08<<	0	2.51	-0.09	1*1.00 + 5*-1.00
1852/1931/ACC/15	6.16	-0.28	-8.08	0.00>>	2.51	-0.09	1*1.00 + 5*-1.00
1852/1931/ACC/6	8.07	0.27	9.69	-0.00<<	-2.94	0.08	1*1.00 + 2*0.60 + 5*1.00
1852/1931/ACC/15	6.16	-0.28	-8.08	0	2.51>>	-0.09	1*1.00 + 5*-1.00
1852/1931/ACC/6	8.07	0.27	9.69	0	-2.94<<	0.08	1*1.00 + 2*0.60 + 5*1.00
1852/1931/ACC/5	5.49	1.32	-2.07	0	0.66	0.39>>	1*1.00 + 4*1.00
1852/1931/ACC/12	8.74	-1.33	3.68	0	-1.09	-0.39<<	1*1.00 + 2*0.60 + 4*-1.00
1853/1947/ULS/1	10.03>>	0.03	-5.37	0	0.3	0.01	1*1.35 + 2*1.50
1853/1948/ACC/7	2.09<<	0.67	5.59	0	0.1	-0.05	1*1.00 + 5*1.00
1853/1947/ACC/4	5.75	2.18>>	-5.12	0	0.62	0.42	1*1.00 + 2*0.60 + 4*1.00
1853/1947/ACC/13	2.82	-2.15<<	0.58	0	-0.37	-0.41	1*1.00 + 4*-1.00
1853/1947/ACC/7	2.13	0.67	5.59>>	0	-1.41	0.13	1*1.00 + 5*1.00
1853/1947/ACC/14	6.44	-0.65	-10.13<<	0	1.66	-0.12	1*1.00 + 2*0.60 + 5*-1.00
1853/1947/ACC/4	5.75	2.18	-5.12	0.00>>	0.62	0.42	1*1.00 + 2*0.60 + 4*1.00
1853/1947/ACC/13	2.82	-2.15	0.58	-0.00<<	-0.37	-0.41	1*1.00 + 4*-1.00
1853/1947/ACC/14	6.44	-0.65	-10.13	0	1.66>>	-0.12	1*1.00 + 2*0.60 + 5*-1.00
1853/1947/ACC/7	2.13	0.67	5.59	0	-1.41<<	0.13	1*1.00 + 5*1.00
1853/1947/ACC/4	5.75	2.18	-5.12	0	0.62	0.42>>	1*1.00 + 2*0.60 + 4*1.00
1853/1947/ACC/13	2.82	-2.15	0.58	0	-0.37	-0.41<<	1*1.00 + 4*-1.00
1854/1948/ACC/8	8.88>>	0.32	4.06	0	-1.18	0.06	1*1.00 + 2*0.60 + 6*1.00
1854/1948/ACC/17	-4.35<<	-0.31	0.75	0	0.21	-0.05	1*1.00 + 6*-1.00
1854/1949/ACC/13	0.95	2.41>>	-2.51	0	0	0	1*1.00 + 4*-1.00
1854/1949/ACC/4	3.59	-2.45<<	-3.57	0	0	0	1*1.00 + 2*0.60 + 4*1.00
1854/1948/ULS/1	5.37	0.02	5.67>>	0	-1.16	0	1*1.35 + 2*1.50
1854/1949/ULS/1	5.37	-0.05	-7.16<<	0	0	0	1*1.35 + 2*1.50
1854/1949/ACC/13	0.95	2.41	-2.51	0.00>>	0	0	1*1.00 + 4*-1.00
1854/1949/ACC/4	3.59	-2.45	-3.57	-0.00<<	0	0	1*1.00 + 2*0.60 + 4*1.00
1854/1948/ACC/7	-4.35	0.32	0.75	0	0.21>>	0.06	1*1.00 + 5*1.00
1854/1948/ACC/14	8.88	-0.3	4.06	0	-1.18<<	-0.05	1*1.00 + 2*0.60 + 5*-1.00
1854/1948/ACC/1	1.07	1.04	2.76	0	-0.45	0.18>>	1*1.00 + 2*0.60 + 3*1.00

1854/1948/ACC/11	3.47	-1.02	2.05	0	-0.52	-0.18<<	1*1.00 + 3*-1.00
1855/1950/ULS/1	17.06>>	0.03	0.62	0	-0.03	0.01	1*1.35 + 2*1.50
1855/1951/ACC/7	1.76<<	-0.24	3.39	0	0.39	0.02	1*1.00 + 5*1.00
1855/1950/ACC/4	9.38	1.69>>	-0.47	0	0.38	0.3	1*1.00 + 2*0.60 + 4*1.00
1855/1950/ACC/13	5.25	-1.66<<	0.99	0	-0.4	-0.3	1*1.00 + 4*-1.00
1855/1951/ACC/7	1.76	-0.24	3.39>>	0	0.39	0.02	1*1.00 + 5*1.00
1855/1951/ACC/14	6.62	0.22	-7.41<<	0	-1.35	-0.02	1*1.00 + 2*0.60 + 5*-1.00
1855/1951/ACC/4	5.72	-0.76	-4.05	0.00>>	-0.84	0.05	1*1.00 + 2*0.60 + 4*1.00
1855/1951/ACC/13	2.66	0.75	0.04	-0.00<<	-0.12	-0.05	1*1.00 + 4*-1.00
1855/1950/ACC/9	5.65	0.52	-2.42	0	1.27>>	0.09	1*1.00 + 6*1.00
1855/1951/ACC/14	6.62	0.22	-7.41	0	-1.35<<	-0.02	1*1.00 + 2*0.60 + 5*-1.00
1855/1950/ACC/4	9.38	1.69	-0.47	0	0.38	0.30>>	1*1.00 + 2*0.60 + 4*1.00
1855/1950/ACC/13	5.25	-1.66	0.99	0	-0.4	-0.30<<	1*1.00 + 4*-1.00
1856/1951/ACC/8	6.16>>	0.36	4.37	0	-1.46	0.07	1*1.00 + 2*0.60 + 6*1.00
1856/1951/ACC/17	-2.15<<	-0.35	0.43	0	0.5	-0.07	1*1.00 + 6*-1.00
1856/1952/ACC/13	1.5	2.28>>	-2.61	0	0	0	1*1.00 + 4*-1.00
1856/1952/ACC/4	2.52	-2.31<<	-3.48	0	0	0	1*1.00 + 2*0.60 + 4*1.00
1856/1951/ULS/1	4.75	0.02	5.65>>	0	-1.14	0	1*1.35 + 2*1.50
1856/1952/ULS/1	4.75	-0.03	-7.17<<	0	0	0	1*1.35 + 2*1.50
1856/1952/ACC/2	1.49	-2.29	-2.6	0.00>>	0	0	1*1.00 + 3*1.00
1856/1952/ACC/10	2.52	2.27	-3.48	-0.00<<	0	0	1*1.00 + 2*0.60 + 3*-1.00
1856/1951/ACC/7	-2.15	0.35	0.43	0	0.50>>	0.07	1*1.00 + 5*1.00
1856/1951/ACC/14	6.16	-0.34	4.37	0	-1.46<<	-0.07	1*1.00 + 2*0.60 + 5*-1.00
1856/1951/ACC/4	3.67	1.15	3.46	0	-0.88	0.22>>	1*1.00 + 2*0.60 + 4*1.00
1856/1951/ACC/13	0.35	-1.14	1.34	0	-0.09	-0.22<<	1*1.00 + 4*-1.00
1857/1953/ULS/1	16.66>>	0.01	0.22	0	-0.03	0	1*1.35 + 2*1.50
1857/1954/ACC/17	1.69<<	0.43	0.83	0	0.32	-0.05	1*1.00 + 6*-1.00
1857/1954/ACC/13	2.53	1.39>>	-0.7	0	-0.14	-0.15	1*1.00 + 4*-1.00
1857/1954/ACC/4	5.44	-1.40<<	-3.13	0	-0.82	0.15	1*1.00 + 2*0.60 + 4*1.00
1857/1953/ACC/16	9.17	-0.27	2.48>>	0	-1.22	-0.08	1*1.00 + 2*0.60 + 6*-1.00
1857/1954/ACC/14	6.28	0.41	-4.66<<	0	-1.28	-0.04	1*1.00 + 2*0.60 + 5*-1.00
1857/1953/ACC/4	9.05	0.9	-0.6	0.00>>	0.35	0.26	1*1.00 + 2*0.60 + 4*1.00
1857/1953/ACC/13	5.27	-0.89	0.79	-0.00<<	-0.38	-0.25	1*1.00 + 4*-1.00
1857/1953/ACC/9	5.16	0.28	-2.29	0	1.20>>	0.08	1*1.00 + 6*1.00
1857/1954/ACC/14	6.28	0.41	-4.66	0	-1.28<<	-0.04	1*1.00 + 2*0.60 + 5*-1.00
1857/1953/ACC/4	9.05	0.9	-0.6	0	0.35	0.26>>	1*1.00 + 2*0.60 + 4*1.00
1857/1953/ACC/13	5.27	-0.89	0.79	0	-0.38	-0.25<<	1*1.00 + 4*-1.00
1858/1955/ACC/16	5.23>>	0.69	-5.12	0	0	0	1*1.00 + 2*0.60 + 6*-1.00
1858/1955/ACC/9	-1.40<<	-0.7	-0.98	0	0	0	1*1.00 + 6*1.00
1858/1955/ACC/13	2.23	2.23>>	-2.59	0	0	0	1*1.00 + 4*-1.00
1858/1955/ACC/4	1.6	-2.24<<	-3.51	0	0	0	1*1.00 + 2*0.60 + 4*1.00
1858/1954/ULS/1	4.53	0.01	5.64>>	0	-1.13	0	1*1.35 + 2*1.50
1858/1955/ULS/1	4.53	-0.01	-7.18<<	0	0	0	1*1.35 + 2*1.50
1858/1955/ACC/5	0.53	-2.24	-1.83	0.00>>	0	0	1*1.00 + 4*1.00

1858/1955/ACC/12	3.3	2.23	-4.27	-0.00<<	0	0	1*1.00 + 2*0.60 + 4*-1.00
1858/1954/ACC/7	0.42	0.38	0.5	0	0.43>>	0.08	1*1.00 + 5*1.00
1858/1954/ACC/14	3.41	-0.36	4.28	0	-1.39<<	-0.07	1*1.00 + 2*0.60 + 5*-1.00
1858/1954/ACC/1	2.15	1.22	2.68	0	-0.37	0.25>>	1*1.00 + 2*0.60 + 3*1.00
1858/1954/ACC/11	1.68	-1.21	2.11	0	-0.58	-0.24<<	1*1.00 + 3*-1.00
1859/1956/ULS/1	16.12>>	0	0.16	0	-0.04	0	1*1.35 + 2*1.50
1859/1957/ACC/17	1.84<<	0.52	-2.05	0	0	-0.07	1*1.00 + 6*-1.00
1859/1957/ACC/13	2.45	1.65>>	-1.55	0	-0.24	-0.22	1*1.00 + 4*-1.00
1859/1957/ACC/4	5	-1.66<<	-2.14	0	-0.72	0.22	1*1.00 + 2*0.60 + 4*1.00
1859/1956/ACC/16	9.15	-0.18	2.15>>	0	-1.15	-0.07	1*1.00 + 2*0.60 + 6*-1.00
1859/1957/ULS/1	8.7	-0.01	-4.37<<	0	-1.13	0	1*1.35 + 2*1.50
1859/1956/ACC/4	8.69	0.58	-0.54	0.00>>	0.32	0.23	1*1.00 + 2*0.60 + 4*1.00
1859/1956/ACC/13	5.21	-0.58	0.68	-0.00<<	-0.36	-0.22	1*1.00 + 4*-1.00
1859/1956/ACC/9	4.75	0.18	-2.01	0	1.11>>	0.07	1*1.00 + 6*1.00
1859/1956/ACC/16	9.15	-0.18	2.15	0	-1.15<<	-0.07	1*1.00 + 2*0.60 + 6*-1.00
1859/1956/ACC/4	8.69	0.58	-0.54	0	0.32	0.23>>	1*1.00 + 2*0.60 + 4*1.00
1859/1956/ACC/13	5.21	-0.58	0.68	0	-0.36	-0.22<<	1*1.00 + 4*-1.00
1860/1958/ACC/16	8.07>>	0.69	-4.76	0	0	0	1*1.00 + 2*0.60 + 6*-1.00
1860/1958/ACC/9	-4.38<<	-0.69	-1.34	0	0	0	1*1.00 + 6*1.00
1860/1958/ACC/13	3.08	2.20>>	-2.48	0	0	0	1*1.00 + 4*-1.00
1860/1958/ACC/4	0.61	-2.20<<	-3.62	0	0	0	1*1.00 + 2*0.60 + 4*1.00
1860/1957/ULS/1	4.37	0.01	5.64>>	0	-1.13	0	1*1.35 + 2*1.50
1860/1958/ULS/1	4.37	0	-7.18<<	0	0	0	1*1.35 + 2*1.50
1860/1958/ACC/5	-0.42	-2.2	-1.94	0.00>>	0	0	1*1.00 + 4*1.00
1860/1958/ACC/12	4.11	2.2	-4.16	-0.00<<	0	0	1*1.00 + 2*0.60 + 4*-1.00
1860/1957/ACC/7	3.3	0.39	0.86	0	0.11>>	0.08	1*1.00 + 5*1.00
1860/1957/ULS/1	4.37	0.01	5.64	0	-1.13<<	0	1*1.35 + 2*1.50
1860/1957/ACC/1	2.96	1.27	2.79	0	-0.47	0.26>>	1*1.00 + 2*0.60 + 3*1.00
1860/1957/ACC/11	0.73	-1.26	2	0	-0.48	-0.26<<	1*1.00 + 3*-1.00
1861/1959/ULS/1	15.52>>	0	0.12	0	-0.04	0	1*1.35 + 2*1.50
1861/1960/ACC/17	2.16<<	0.57	-5.2	0	-0.5	-0.08	1*1.00 + 6*-1.00
1861/1960/ACC/13	2.4	1.81>>	-2.49	0	-0.39	-0.27	1*1.00 + 4*-1.00
1861/1960/ACC/4	4.48	-1.81<<	-1.1	0	-0.54	0.27	1*1.00 + 2*0.60 + 4*1.00
1861/1960/ACC/9	2.86	-0.57	2.61>>	0	-0.17	0.08	1*1.00 + 6*1.00
1861/1960/ACC/16	4.02	0.57	-6.20<<	0	-0.76	-0.08	1*1.00 + 2*0.60 + 6*-1.00
1861/1960/ACC/4	4.48	-1.81	-1.1	0.00>>	-0.54	0.27	1*1.00 + 2*0.60 + 4*1.00
1861/1960/ACC/13	2.4	1.81	-2.49	-0.00<<	-0.39	-0.27	1*1.00 + 4*-1.00
1861/1959/ACC/15	4.43	-0.12	-1.77	0	1.03>>	-0.06	1*1.00 + 5*-1.00
1861/1960/ULS/1	8.04	0	-4.25	0	-1.10<<	0	1*1.35 + 2*1.50
1861/1960/ACC/5	2.62	-1.81	-0.1	0	-0.28	0.27>>	1*1.00 + 4*1.00
1861/1960/ACC/12	4.26	1.81	-3.49	0	-0.64	-0.27<<	1*1.00 + 2*0.60 + 4*-1.00
1862/1961/ACC/6	11.19>>	-0.73	-4.21	0	0	0	1*1.00 + 2*0.60 + 5*1.00
1862/1961/ACC/15	-7.60<<	0.72	-1.92	0	0	0	1*1.00 + 5*-1.00
1862/1961/ACC/13	4.02	2.45>>	-2.31	0	0	0	1*1.00 + 4*-1.00

1862/1961/ACC/4	-0.43	-2.47<<	-3.82	0	0	0	1*1.00 + 2*0.60 + 4*1.00
1862/1960/ULS/1	4.25	0.02	5.61>>	0	-1.1	0	1*1.35 + 2*1.50
1862/1961/ULS/1	4.25	-0.02	-7.22<<	0	0	0	1*1.35 + 2*1.50
1862/1961/ACC/5	-1.43	-2.46	-2.13	0.00>>	0	0	1*1.00 + 4*1.00
1862/1961/ACC/12	5.02	2.44	-4	-0.00<<	0	0	1*1.00 + 2*0.60 + 4*-1.00
1862/1961/ACC/9	-7.6	-0.78	-1.92	0	-0.00>>	0	1*1.00 + 6*1.00
1862/1960/ULS/1	4.25	0.02	5.61	0	-1.10<<	0	1*1.35 + 2*1.50
1862/1960/ACC/1	3.88	1.02	2.94	0	-0.61	0.18>>	1*1.00 + 2*0.60 + 3*1.00
1862/1960/ACC/11	-0.29	-1.01	1.82	0	-0.32	-0.17<<	1*1.00 + 3*-1.00
1863/1962/ULS/1	16.52>>	0.01	0.08	0	0.01	0	1*1.35 + 2*1.50
1863/1963/ACC/17	2.02<<	0.51	-4.49	0	-0.01	-0.06	1*1.00 + 6*-1.00
1863/1963/ACC/13	2.59	1.60>>	-2.26	0	-0.24	-0.19	1*1.00 + 4*-1.00
1863/1963/ACC/4	5.2	-1.61<<	-1.27	0	-0.7	0.19	1*1.00 + 2*0.60 + 4*1.00
1863/1962/ACC/6	8.48	0.26	5.72>>	0	-2.28	0.08	1*1.00 + 2*0.60 + 5*1.00
1863/1962/ACC/15	5.73	-0.25	-5.65<<	0	2.29	-0.08	1*1.00 + 5*-1.00
1863/1963/ACC/4	5.2	-1.61	-1.27	0.00>>	-0.7	0.19	1*1.00 + 2*0.60 + 4*1.00
1863/1963/ACC/13	2.59	1.6	-2.26	-0.00<<	-0.24	-0.19	1*1.00 + 4*-1.00
1863/1962/ACC/14	9.53	-0.25	-5.63	0	2.29>>	-0.08	1*1.00 + 2*0.60 + 5*-1.00
1863/1962/ACC/7	4.69	0.25	5.7	0	-2.28<<	0.08	1*1.00 + 5*1.00
1863/1962/ACC/4	9.17	0.86	-1.7	0	0.7	0.27>>	1*1.00 + 2*0.60 + 4*1.00
1863/1962/ACC/13	5.05	-0.85	1.76	0	-0.7	-0.27<<	1*1.00 + 4*-1.00
1864/1964/ACC/6	10.45>>	-0.66	-4.75	0	0	0	1*1.00 + 2*0.60 + 5*1.00
1864/1964/ACC/15	-6.93<<	0.65	-1.36	0	0	0	1*1.00 + 5*-1.00
1864/1964/ACC/13	3.78	2.22>>	-2.48	0	0	0	1*1.00 + 4*-1.00
1864/1964/ACC/4	-0.26	-2.23<<	-3.64	0	0	0	1*1.00 + 2*0.60 + 4*1.00
1864/1963/ULS/1	4.17	0.01	5.62>>	0	-1.11	0	1*1.35 + 2*1.50
1864/1964/ULS/1	4.17	-0.01	-7.20<<	0	0	0	1*1.35 + 2*1.50
1864/1964/ACC/5	-1.24	-2.23	-1.95	0.00>>	0	0	1*1.00 + 4*1.00
1864/1964/ACC/12	4.77	2.22	-4.16	-0.00<<	0	0	1*1.00 + 2*0.60 + 4*-1.00
1864/1963/ACC/7	5.73	0.39	0.87	0	0.10>>	0.08	1*1.00 + 5*1.00
1864/1963/ULS/1	4.17	0.01	5.62	0	-1.11<<	0	1*1.35 + 2*1.50
1864/1963/ACC/1	3.62	1.24	2.78	0	-0.47	0.25>>	1*1.00 + 2*0.60 + 3*1.00
1864/1963/ACC/11	-0.1	-1.23	1.99	0	-0.47	-0.25<<	1*1.00 + 3*-1.00
1865/1965/ULS/1	15.92>>	0	0.07	0	-0.01	0	1*1.35 + 2*1.50
1865/1966/ACC/17	2.24<<	0.55	-6.22	0	-0.44	-0.08	1*1.00 + 6*-1.00
1865/1966/ACC/13	2.52	1.71>>	-2.77	0	-0.37	-0.23	1*1.00 + 4*-1.00
1865/1966/ACC/4	4.72	-1.72<<	-0.69	0	-0.56	0.23	1*1.00 + 2*0.60 + 4*1.00
1865/1966/ACC/9	3.05	-0.55	3.72>>	0	-0.24	0.08	1*1.00 + 6*1.00
1865/1966/ACC/16	4.2	0.54	-7.19<<	0	-0.69	-0.08	1*1.00 + 2*0.60 + 6*-1.00
1865/1965/ACC/4	8.55	0.51	-0.95	0.00>>	0.49	0.22	1*1.00 + 2*0.60 + 4*1.00
1865/1965/ACC/13	5.19	-0.51	1.01	-0.00<<	-0.5	-0.22	1*1.00 + 4*-1.00
1865/1965/ACC/15	4.6	-0.15	-3.2	0	1.61>>	-0.06	1*1.00 + 5*-1.00
1865/1965/ACC/6	9.14	0.15	3.26	0	-1.62<<	0.06	1*1.00 + 2*0.60 + 5*1.00
1865/1966/ACC/4	4.72	-1.72	-0.69	0	-0.56	0.23>>	1*1.00 + 2*0.60 + 4*1.00

1865/1966/ACC/13	2.52	1.71	-2.77	0	-0.37	-0.23<<	1*1.00 + 4*-1.00
1866/1967/ACC/6	12.16>>	-0.63	-4.28	0	0	0	1*1.00 + 2*0.60 + 5*1.00
1866/1967/ACC/15	-8.70<<	0.63	-1.85	0	0	0	1*1.00 + 5*-1.00
1866/1967/ACC/13	4.3	2.17>>	-2.33	-0.01	0	0	1*1.00 + 4*-1.00
1866/1967/ACC/4	-0.83	-2.17<<	-3.79	0.01	0	0	1*1.00 + 2*0.60 + 4*1.00
1866/1966/ULS/1	4.1	0.01	5.61>>	0	-1.1	0	1*1.35 + 2*1.50
1866/1967/ULS/1	4.1	0	-7.22<<	0	0	0	1*1.35 + 2*1.50
1866/1967/ACC/5	-1.8	-2.17	-2.1	0.01>>	0	0	1*1.00 + 4*1.00
1866/1967/ACC/12	5.27	2.17	-4.02	-0.01<<	0	0	1*1.00 + 2*0.60 + 4*-1.00
1866/1967/ULS/1	4.1	0	-7.22	0	0.00>>	0	1*1.35 + 2*1.50
1866/1966/ULS/1	4.1	0.01	5.61	0	-1.10<<	0	1*1.35 + 2*1.50
1866/1966/ACC/1	4.12	1.3	2.92	0	-0.59	0.27>>	1*1.00 + 2*0.60 + 3*1.00
1866/1966/ACC/11	-0.66	-1.29	1.84	0	-0.34	-0.27<<	1*1.00 + 3*-1.00
1867/1968/ULS/1	15.34>>	0	0.14	0	-0.05	0	1*1.35 + 2*1.50
1867/1969/ACC/15	2.16<<	0.52	6.36	0	0.44	-0.08	1*1.00 + 5*-1.00
1867/1969/ACC/12	4.32	1.80>>	-4.46	0	-0.82	-0.29	1*1.00 + 2*0.60 + 4*-1.00
1867/1969/ACC/5	2.35	-1.80<<	1.11	0	-0.09	0.29	1*1.00 + 4*1.00
1867/1969/ACC/15	2.16	0.52	6.36>>	0	0.44	-0.08	1*1.00 + 5*-1.00
1867/1969/ACC/6	4.52	-0.52	-9.71<<	0	-1.35	0.08	1*1.00 + 2*0.60 + 5*1.00
1867/1968/ACC/4	8.19	0.37	-0.65	0.00>>	0.37	0.2	1*1.00 + 2*0.60 + 4*1.00
1867/1968/ACC/13	5.1	-0.37	0.77	-0.00<<	-0.42	-0.2	1*1.00 + 4*-1.00
1867/1968/ACC/15	4.25	-0.11	-2.34	0	1.29>>	-0.06	1*1.00 + 5*-1.00
1867/1969/ACC/6	4.52	-0.52	-9.71	0	-1.35<<	0.08	1*1.00 + 2*0.60 + 5*1.00
1867/1969/ACC/5	2.35	-1.8	1.11	0	-0.09	0.29>>	1*1.00 + 4*1.00
1867/1969/ACC/12	4.32	1.8	-4.46	0	-0.82	-0.29<<	1*1.00 + 2*0.60 + 4*-1.00
1868/1970/ACC/6	14.67>>	-0.75	-3.55	0	0	0	1*1.00 + 2*0.60 + 5*1.00
1868/1970/ACC/15	-11.32<<	0.73	-2.6	0	0	0	1*1.00 + 5*-1.00
1868/1970/ACC/13	5.05	2.57>>	-2.11	0	0	0	1*1.00 + 4*-1.00
1868/1970/ACC/4	-1.7	-2.59<<	-4.03	0	0	0	1*1.00 + 2*0.60 + 4*1.00
1868/1969/ULS/1	3.96	0.02	5.58>>	0	-1.08	0	1*1.35 + 2*1.50
1868/1970/ULS/1	3.96	-0.03	-7.24<<	0	0	0	1*1.35 + 2*1.50
1868/1969/ACC/12	4.84	-0.89	3.14	0.00>>	-0.78	-0.13	1*1.00 + 2*0.60 + 4*-1.00
1868/1969/ACC/5	-1.49	0.91	1.6	-0.00<<	-0.13	0.14	1*1.00 + 4*1.00
1868/1969/ACC/9	-7.6	0.27	1.35	0	0.33>>	0.04	1*1.00 + 6*1.00
1868/1969/ACC/16	10.94	-0.25	3.39	0	-1.24<<	-0.03	1*1.00 + 2*0.60 + 6*-1.00
1868/1969/ACC/1	4.84	0.92	3.13	0	-0.78	0.14>>	1*1.00 + 2*0.60 + 3*1.00
1868/1969/ACC/11	-1.49	-0.91	1.6	0	-0.13	-0.14<<	1*1.00 + 3*-1.00
1869/1971/ULS/1	16.84>>	0.02	0.1	0	0.02	0	1*1.35 + 2*1.50
1869/1972/ACC/17	1.79<<	0.41	-3	0	0.32	-0.05	1*1.00 + 6*-1.00
1869/1971/ACC/4	9.64	1.31>>	-3.23	0	1.06	0.32	1*1.00 + 2*0.60 + 4*1.00
1869/1971/ACC/13	4.83	-1.30<<	3.31	0	-1.04	-0.31	1*1.00 + 4*-1.00
1869/1971/ACC/6	7.65	0.39	10.76>>	0	-3.4	0.09	1*1.00 + 2*0.60 + 5*1.00
1869/1971/ACC/15	6.82	-0.37	-10.68<<	0	3.42	-0.09	1*1.00 + 5*-1.00
1869/1971/ACC/4	9.64	1.31	-3.23	0.00>>	1.06	0.32	1*1.00 + 2*0.60 + 4*1.00

1869/1971/ACC/13	4.83	-1.3	3.31	-0.00<<	-1.04	-0.31	1*1.00 + 4*-1.00
1869/1971/ACC/14	10.7	-0.37	-10.66	0	3.43>>	-0.09	1*1.00 + 2*0.60 + 5*-1.00
1869/1971/ACC/7	3.77	0.38	10.74	0	-3.40<<	0.09	1*1.00 + 5*1.00
1869/1971/ACC/4	9.64	1.31	-3.23	0	1.06	0.32>>	1*1.00 + 2*0.60 + 4*1.00
1869/1971/ACC/13	4.83	-1.3	3.31	0	-1.04	-0.31<<	1*1.00 + 4*-1.00
1870/1973/ACC/6	8.84>>	-0.62	-5.11	0	0	0	1*1.00 + 2*0.60 + 5*1.00
1870/1973/ACC/15	-5.57<<	0.61	-1.03	0	0	0	1*1.00 + 5*-1.00
1870/1973/ACC/13	3.25	2.22>>	-2.59	0	0	0	1*1.00 + 4*-1.00
1870/1973/ACC/4	0.02	-2.23<<	-3.54	0	0	0	1*1.00 + 2*0.60 + 4*1.00
1870/1972/ULS/1	3.86	0.02	5.60>>	0	-1.09	0	1*1.35 + 2*1.50
1870/1973/ULS/1	3.86	-0.01	-7.22<<	0	0	0	1*1.35 + 2*1.50
1870/1973/ACC/5	-0.89	-2.23	-1.85	0.00>>	0	0	1*1.00 + 4*1.00
1870/1973/ACC/12	4.16	2.22	-4.28	-0.00<<	0	0	1*1.00 + 2*0.60 + 4*-1.00
1870/1972/ACC/7	4.22	0.42	0.52	0	0.42>>	0.09	1*1.00 + 5*1.00
1870/1972/ACC/14	-0.96	-0.4	4.23	0	-1.34<<	-0.09	1*1.00 + 2*0.60 + 5*-1.00
1870/1972/ACC/1	3.02	1.24	2.66	0	-0.36	0.25>>	1*1.00 + 2*0.60 + 3*1.00
1870/1972/ACC/11	0.24	-1.23	2.09	0	-0.56	-0.25<<	1*1.00 + 3*-1.00
1871/1974/ULS/1	16.21>>	0	0.19	0	-0.04	0	1*1.35 + 2*1.50
1871/1975/ACC/17	1.88<<	0.5	-3.53	0	0.01	-0.07	1*1.00 + 6*-1.00
1871/1975/ACC/13	2.47	1.51>>	-1.86	0	-0.22	-0.21	1*1.00 + 4*-1.00
1871/1975/ACC/4	5.02	-1.51<<	-1.24	0	-0.69	0.21	1*1.00 + 2*0.60 + 4*1.00
1871/1974/ACC/6	9.18	0.2	4.44>>	0	-2.07	0.07	1*1.00 + 2*0.60 + 5*1.00
1871/1975/ACC/16	3.9	0.5	-4.40<<	0	-0.24	-0.07	1*1.00 + 2*0.60 + 6*-1.00
1871/1974/ACC/4	8.74	0.72	-1.23	0.00>>	0.6	0.26	1*1.00 + 2*0.60 + 4*1.00
1871/1974/ACC/13	5.23	-0.72	1.39	-0.00<<	-0.64	-0.26	1*1.00 + 4*-1.00
1871/1974/ACC/15	4.79	-0.2	-4.28	0	2.03>>	-0.07	1*1.00 + 5*-1.00
1871/1974/ACC/6	9.18	0.2	4.44	0	-2.07<<	0.07	1*1.00 + 2*0.60 + 5*1.00
1871/1974/ACC/4	8.74	0.72	-1.23	0	0.6	0.26>>	1*1.00 + 2*0.60 + 4*1.00
1871/1974/ACC/13	5.23	-0.72	1.39	0	-0.64	-0.26<<	1*1.00 + 4*-1.00
1872/1976/ACC/6	9.27>>	-0.58	-4.77	0	0	0	1*1.00 + 2*0.60 + 5*1.00
1872/1976/ACC/15	-6.18<<	0.58	-1.38	0	0	0	1*1.00 + 5*-1.00
1872/1976/ACC/12	4.21	2.17>>	-4.18	0	0	0	1*1.00 + 2*0.60 + 4*-1.00
1872/1976/ACC/5	-1.12	-2.16<<	-1.96	0	0	0	1*1.00 + 4*1.00
1872/1975/ULS/1	3.67	0.02	5.58>>	0	-1.08	0	1*1.35 + 2*1.50
1872/1976/ULS/1	3.66	0	-7.24<<	0	0	0	1*1.35 + 2*1.50
1872/1976/ACC/5	-1.12	-2.16	-1.96	0.00>>	0	0	1*1.00 + 4*1.00
1872/1976/ACC/12	4.21	2.17	-4.18	-0.00<<	0	0	1*1.00 + 2*0.60 + 4*-1.00
1872/1975/ACC/7	4.73	0.48	0.86	0	0.11>>	0.12	1*1.00 + 5*1.00
1872/1975/ULS/1	3.67	0.02	5.58	0	-1.08<<	0	1*1.35 + 2*1.50
1872/1975/ACC/1	3.09	1.33	2.76	0	-0.45	0.29>>	1*1.00 + 2*0.60 + 3*1.00
1872/1975/ACC/11	0.01	-1.32	1.98	0	-0.46	-0.28<<	1*1.00 + 3*-1.00
1873/1977/ULS/1	15.54>>	0	0.14	0	-0.05	0	1*1.35 + 2*1.50
1873/1978/ACC/17	2.19<<	0.59	-5.69	0	-0.5	-0.1	1*1.00 + 6*-1.00
1873/1978/ACC/12	4.25	1.71>>	-3.32	0	-0.62	-0.28	1*1.00 + 2*0.60 + 4*-1.00

1873/1978/ACC/5	2.59	-1.71<<	0.34	0	-0.26	0.28	1*1.00 + 4*1.00
1873/1978/ACC/15	2.81	0.45	3.54>>	0	-0.13	-0.07	1*1.00 + 5*-1.00
1873/1978/ACC/6	4.04	-0.45	-6.52<<	0	-0.74	0.07	1*1.00 + 2*0.60 + 5*1.00
1873/1977/ACC/4	8.33	0.46	-0.75	0.00>>	0.44	0.22	1*1.00 + 2*0.60 + 4*1.00
1873/1977/ACC/13	5.12	-0.46	0.86	-0.00<<	-0.48	-0.22	1*1.00 + 4*-1.00
1873/1977/ACC/15	4.41	-0.12	-2.64	0	1.51>>	-0.06	1*1.00 + 5*-1.00
1873/1977/ACC/6	9.04	0.13	2.76	0	-1.55<<	0.06	1*1.00 + 2*0.60 + 5*1.00
1873/1978/ACC/5	2.59	-1.71	0.34	0	-0.26	0.28>>	1*1.00 + 4*1.00
1873/1978/ACC/12	4.25	1.71	-3.32	0	-0.62	-0.28<<	1*1.00 + 2*0.60 + 4*-1.00
1874/1979/ACC/6	11.31>>	-0.59	-4.2	0	0	0	1*1.00 + 2*0.60 + 5*1.00
1874/1979/ACC/15	-8.34<<	0.58	-1.99	0	0	0	1*1.00 + 5*-1.00
1874/1979/ACC/13	3.96	2.47>>	-2.32	0	0	0	1*1.00 + 4*-1.00
1874/1979/ACC/4	-0.99	-2.48<<	-3.87	0	0	0	1*1.00 + 2*0.60 + 4*1.00
1874/1978/ULS/1	3.52	0.02	5.54>>	0	-1.04	0.01	1*1.35 + 2*1.50
1874/1979/ULS/1	3.51	-0.01	-7.29<<	0	0	0	1*1.35 + 2*1.50
1874/1978/ACC/10	0.13	-1.06	3.08	0.00>>	-0.53	-0.19	1*1.00 + 2*0.60 + 3*-1.00
1874/1978/ACC/2	2.84	1.08	1.62	-0.00<<	-0.34	0.2	1*1.00 + 3*1.00
1874/1979/ACC/6	11.31	-0.59	-4.2	0	-0.00>>	0	1*1.00 + 2*0.60 + 5*1.00
1874/1978/ULS/1	3.52	0.02	5.54	0	-1.04<<	0.01	1*1.35 + 2*1.50
1874/1978/ACC/1	3.67	1.08	2.92	0	-0.59	0.20>>	1*1.00 + 2*0.60 + 3*1.00
1874/1978/ACC/11	-0.7	-1.06	1.78	0	-0.29	-0.19<<	1*1.00 + 3*-1.00
1875/1980/ULS/1	16.49>>	0.01	0.31	0	-0.09	0	1*1.35 + 2*1.50
1875/1981/ACC/17	1.44<<	0.53	-2.04	0	0.59	-0.08	1*1.00 + 6*-1.00
1875/1981/ACC/13	2.39	1.42>>	-1.3	0	-0.03	-0.19	1*1.00 + 4*-1.00
1875/1981/ACC/4	5.31	-1.42<<	-1.4	0	-0.82	0.19	1*1.00 + 2*0.60 + 4*1.00
1875/1980/ACC/6	7.87	0.27	8.51>>	0	-3.54	0.08	1*1.00 + 2*0.60 + 5*1.00
1875/1980/ACC/15	6.32	-0.26	-8.25<<	0	3.46	-0.08	1*1.00 + 5*-1.00
1875/1980/ACC/5	5.54	1.05	-2.46	0.00>>	1.04	0.31	1*1.00 + 4*1.00
1875/1980/ACC/12	8.65	-1.05	2.73	-0.00<<	-1.12	-0.31	1*1.00 + 2*0.60 + 4*-1.00
1875/1980/ACC/15	6.32	-0.26	-8.25	0	3.46>>	-0.08	1*1.00 + 5*-1.00
1875/1980/ACC/6	7.87	0.27	8.51	0	-3.54<<	0.08	1*1.00 + 2*0.60 + 5*1.00
1875/1980/ACC/4	9.33	1.06	-2.39	0	1.02	0.31>>	1*1.00 + 2*0.60 + 4*1.00
1875/1980/ACC/13	4.86	-1.05	2.65	0	-1.1	-0.31<<	1*1.00 + 4*-1.00
1876/1982/ACC/6	7.39>>	-0.42	-5.39	0	0	0	1*1.00 + 2*0.60 + 5*1.00
1876/1982/ACC/15	-4.71<<	0.43	-0.82	0	0	0	1*1.00 + 5*-1.00
1876/1982/ACC/12	3.45	2.21>>	-4.4	0	0	0	1*1.00 + 2*0.60 + 4*-1.00
1876/1982/ACC/5	-0.77	-2.20<<	-1.81	0	0	0	1*1.00 + 4*1.00
1876/1981/ULS/1	3.19	0.03	5.50>>	0	-1.01	0.01	1*1.35 + 2*1.50
1876/1982/ULS/1	3.17	0.01	-7.32<<	0	0	0	1*1.35 + 2*1.50
1876/1982/ACC/2	2.71	-2.06	-2.69	0.00>>	0	0	1*1.00 + 3*1.00
1876/1982/ACC/10	-0.03	2.07	-3.52	-0.00<<	0	0	1*1.00 + 2*0.60 + 3*-1.00
1876/1981/ACC/7	3.12	0.67	0.25	0	0.66>>	0.19	1*1.00 + 5*1.00
1876/1981/ACC/14	-0.42	-0.64	4.42	0	-1.52<<	-0.18	1*1.00 + 2*0.60 + 5*-1.00
1876/1981/ACC/1	2.38	1.4	2.54	0	-0.25	0.31>>	1*1.00 + 2*0.60 + 3*1.00

1876/1981/ACC/11	0.31	-1.37	2.13	0	-0.61	-0.30<<	1*1.00 + 3*-1.00
1877/1983/ULS/1	15.79>>	0	0.17	0	-0.1	0	1*1.35 + 2*1.50
1877/1984/ACC/17	1.51<<	0.66	-2.78	0	0.29	-0.12	1*1.00 + 6*-1.00
1877/1984/ACC/12	4.13	1.63>>	-2.19	0	-0.34	-0.27	1*1.00 + 2*0.60 + 4*-1.00
1877/1984/ACC/5	2.89	-1.62<<	-0.35	0	-0.47	0.27	1*1.00 + 4*1.00
1877/1983/ACC/6	9	0.13	3.91>>	0	-2.31	0.06	1*1.00 + 2*0.60 + 5*1.00
1877/1983/ACC/15	4.64	-0.13	-3.77<<	0	2.23	-0.06	1*1.00 + 5*-1.00
1877/1983/ACC/5	4.9	0.58	-1.12	0.00>>	0.66	0.25	1*1.00 + 4*1.00
1877/1983/ACC/12	8.74	-0.58	1.26	-0.00<<	-0.74	-0.25	1*1.00 + 2*0.60 + 4*-1.00
1877/1983/ACC/15	4.64	-0.13	-3.77	0	2.23>>	-0.06	1*1.00 + 5*-1.00
1877/1983/ACC/6	9	0.13	3.91	0	-2.31<<	0.06	1*1.00 + 2*0.60 + 5*1.00
1877/1984/ACC/5	2.89	-1.62	-0.35	0	-0.47	0.27>>	1*1.00 + 4*1.00
1877/1984/ACC/12	4.13	1.63	-2.19	0	-0.34	-0.27<<	1*1.00 + 2*0.60 + 4*-1.00
1878/1985/ACC/6	7.79>>	-0.3	-5.04	0	0	0	1*1.00 + 2*0.60 + 5*1.00
1878/1985/ACC/15	-5.29<<	0.32	-1.21	0	0	0	1*1.00 + 5*-1.00
1878/1985/ACC/12	3.5	2.17>>	-4.31	-0.01	0	0	1*1.00 + 2*0.60 + 4*-1.00
1878/1985/ACC/5	-1	-2.15<<	-1.94	0.01	0	0	1*1.00 + 4*1.00
1878/1984/ULS/1	2.98	0.04	5.46>>	0	-0.97	0.01	1*1.35 + 2*1.50
1878/1985/ULS/1	2.96	0.02	-7.36<<	0	0	0	1*1.35 + 2*1.50
1878/1985/ACC/5	-1	-2.15	-1.94	0.01>>	0	0	1*1.00 + 4*1.00
1878/1985/ACC/12	3.5	2.17	-4.31	-0.01<<	0	0	1*1.00 + 2*0.60 + 4*-1.00
1878/1984/ACC/7	3.72	0.9	0.61	0	0.34>>	0.27	1*1.00 + 5*1.00
1878/1984/ACC/14	-1.2	-0.86	4.02	0	-1.16<<	-0.26	1*1.00 + 2*0.60 + 5*-1.00
1878/1984/ACC/1	2.47	1.55	2.63	0	-0.33	0.36>>	1*1.00 + 2*0.60 + 3*1.00
1878/1984/ACC/11	0.05	-1.51	2.01	0	-0.49	-0.35<<	1*1.00 + 3*-1.00
1879/1986/ULS/1	15.14>>	0	0.14	0	-0.11	0	1*1.35 + 2*1.50
1879/1987/ACC/17	1.85<<	0.79	-4.58	0	-0.23	-0.16	1*1.00 + 6*-1.00
1879/1987/ACC/12	3.9	1.77>>	-2.66	0	-0.48	-0.34	1*1.00 + 2*0.60 + 4*-1.00
1879/1987/ACC/5	2.47	-1.76<<	0.28	0	-0.29	0.33	1*1.00 + 4*1.00
1879/1987/ACC/9	2.79	-0.78	2.86>>	0	-0.33	0.16	1*1.00 + 6*1.00
1879/1987/ACC/16	3.57	0.8	-5.24<<	0	-0.44	-0.16	1*1.00 + 2*0.60 + 6*-1.00
1879/1987/ACC/9	2.79	-0.78	2.86	0.00>>	-0.33	0.16	1*1.00 + 6*1.00
1879/1987/ACC/16	3.57	0.8	-5.24	-0.00<<	-0.44	-0.16	1*1.00 + 2*0.60 + 6*-1.00
1879/1986/ACC/15	4.27	-0.07	-2.42	0	1.70>>	-0.04	1*1.00 + 5*-1.00
1879/1986/ACC/6	8.87	0.07	2.55	0	-1.79<<	0.04	1*1.00 + 2*0.60 + 5*1.00
1879/1987/ACC/5	2.47	-1.76	0.28	0	-0.29	0.33>>	1*1.00 + 4*1.00
1879/1987/ACC/12	3.9	1.77	-2.66	0	-0.48	-0.34<<	1*1.00 + 2*0.60 + 4*-1.00
1880/1988/ACC/16	9.08>>	1.41	-4.4	0	0	0	1*1.00 + 2*0.60 + 6*-1.00
1880/1988/ACC/9	-6.77<<	-1.43	-1.89	0	0	0	1*1.00 + 6*1.00
1880/1988/ACC/13	3.16	2.64>>	-2.4	0	0	0	1*1.00 + 4*-1.00
1880/1988/ACC/4	-0.85	-2.66<<	-3.89	0	0	0	1*1.00 + 2*0.60 + 4*1.00
1880/1987/ULS/1	2.78	0.07	5.41>>	0	-0.92	0.02	1*1.35 + 2*1.50
1880/1988/ULS/1	2.74	-0.02	-7.41<<	0	0	0	1*1.35 + 2*1.50
1880/1988/ACC/12	3.81	2.64	-4.13	0.00>>	0	0	1*1.00 + 2*0.60 + 4*-1.00

1880/1988/ACC/5	-1.5	-2.65	-2.16	-0.00<<	0	0	1*1.00 + 4*1.00
1880/1988/ULS/1	2.74	-0.02	-7.41	0	0.00>>	0	1*1.35 + 2*1.50
1880/1987/ULS/1	2.78	0.07	5.41	0	-0.92<<	0.02	1*1.35 + 2*1.50
1880/1987/ACC/6	5.97	1.1	2.51	0	-0.43	0.35>>	1*1.00 + 2*0.60 + 5*1.00
1880/1987/ACC/15	-3.62	-1.04	2.08	0	-0.35	-0.33<<	1*1.00 + 5*-1.00
1881/1989/ULS/1	25.01>>	-0.03	2.08	0	-0.79	-0.01	1*1.35 + 2*1.50
1881/1990/ACC/17	4.99<<	0.68	3.07	-0.01	0.22	-0.07	1*1.00 + 6*-1.00
1881/1989/ACC/5	7.66	1.40>>	-2.7	0	1.71	0.41	1*1.00 + 4*1.00
1881/1989/ACC/12	13.58	-1.42<<	4.46	0	-2.38	-0.41	1*1.00 + 2*0.60 + 4*-1.00
1881/1989/ACC/6	13.65	0.05	12.00>>	-0.01	-6.8	0.03	1*1.00 + 2*0.60 + 5*1.00
1881/1989/ACC/15	7.59	-0.08	-10.24<<	0	6.13	-0.04	1*1.00 + 5*-1.00
1881/1989/ACC/9	7.59	0.72	-10.23	0.00>>	6.13	0.2	1*1.00 + 6*1.00
1881/1989/ACC/16	13.65	-0.74	12	-0.01<<	-6.8	-0.2	1*1.00 + 2*0.60 + 6*-1.00
1881/1989/ACC/15	7.59	-0.08	-10.24	0	6.13>>	-0.04	1*1.00 + 5*-1.00
1881/1989/ACC/6	13.65	0.05	12	-0.01	-6.80<<	0.03	1*1.00 + 2*0.60 + 5*1.00
1881/1989/ACC/5	7.66	1.4	-2.7	0	1.71	0.41>>	1*1.00 + 4*1.00
1881/1989/ACC/12	13.58	-1.42	4.46	0	-2.38	-0.41<<	1*1.00 + 2*0.60 + 4*-1.00
1882/2005/ULS/1	10.03>>	-0.03	-5.37	0	0.3	-0.01	1*1.35 + 2*1.50
1882/2006/ACC/17	2.09<<	-0.67	5.6	0	0.1	0.05	1*1.00 + 6*-1.00
1882/2005/ACC/5	3.43	2.15>>	-3.85	0	0.55	0.41	1*1.00 + 4*1.00
1882/2005/ACC/12	5.14	-2.18<<	-0.68	0	-0.3	-0.42	1*1.00 + 2*0.60 + 4*-1.00
1882/2005/ACC/17	2.13	-0.67	5.60>>	0	-1.41	-0.13	1*1.00 + 6*-1.00
1882/2005/ACC/8	6.44	0.65	-10.13<<	0	1.66	0.12	1*1.00 + 2*0.60 + 6*1.00
1882/2005/ACC/2	2.82	2.15	0.58	0.00>>	-0.37	0.41	1*1.00 + 3*1.00
1882/2005/ACC/10	5.75	-2.18	-5.12	-0.00<<	0.62	-0.42	1*1.00 + 2*0.60 + 3*-1.00
1882/2005/ACC/8	6.44	0.65	-10.13	0	1.66>>	0.12	1*1.00 + 2*0.60 + 6*1.00
1882/2005/ACC/17	2.13	-0.67	5.6	0	-1.41<<	-0.13	1*1.00 + 6*-1.00
1882/2005/ACC/5	3.43	2.15	-3.85	0	0.55	0.41>>	1*1.00 + 4*1.00
1882/2005/ACC/12	5.14	-2.18	-0.68	0	-0.3	-0.42<<	1*1.00 + 2*0.60 + 4*-1.00
1883/2006/ACC/14	8.88>>	-0.32	4.06	0	-1.18	-0.06	1*1.00 + 2*0.60 + 5*-1.00
1883/2006/ACC/7	-4.35<<	0.31	0.75	0	0.21	0.05	1*1.00 + 5*1.00
1883/2007/ACC/10	3.59	2.45>>	-3.57	0	0	0	1*1.00 + 2*0.60 + 3*-1.00
1883/2007/ACC/2	0.95	-2.41<<	-2.51	0	0	0	1*1.00 + 3*1.00
1883/2006/ULS/1	5.37	-0.02	5.67>>	0	-1.16	0	1*1.35 + 2*1.50
1883/2007/ULS/1	5.37	0.05	-7.16<<	0	0	0	1*1.35 + 2*1.50
1883/2007/ACC/10	3.59	2.45	-3.57	0.00>>	0	0	1*1.00 + 2*0.60 + 3*-1.00
1883/2007/ACC/2	0.95	-2.41	-2.51	-0.00<<	0	0	1*1.00 + 3*1.00
1883/2006/ACC/17	-4.35	-0.32	0.75	0	0.21>>	-0.06	1*1.00 + 6*-1.00
1883/2006/ACC/8	8.88	0.3	4.06	0	-1.18<<	0.05	1*1.00 + 2*0.60 + 6*1.00
1883/2006/ACC/5	3.47	1.02	2.05	0	-0.52	0.18>>	1*1.00 + 4*1.00
1883/2006/ACC/12	1.07	-1.04	2.76	0	-0.45	-0.18<<	1*1.00 + 2*0.60 + 4*-1.00
1884/2008/ULS/1	17.06>>	-0.03	0.62	0	-0.03	-0.01	1*1.35 + 2*1.50
1884/2009/ACC/17	1.76<<	0.24	3.39	0	0.39	-0.02	1*1.00 + 6*-1.00
1884/2008/ACC/2	5.25	1.66>>	0.99	0	-0.4	0.3	1*1.00 + 3*1.00

1884/2008/ACC/10	9.37	-1.69<<	-0.47	0	0.38	-0.3	1*1.00 + 2*0.60 + 3*-1.00
1884/2009/ACC/17	1.76	0.24	3.39>>	0	0.39	-0.02	1*1.00 + 6*-1.00
1884/2009/ACC/8	6.61	-0.22	-7.41<<	0	-1.35	0.02	1*1.00 + 2*0.60 + 6*1.00
1884/2009/ACC/2	2.66	-0.75	0.04	0.00>>	-0.12	0.05	1*1.00 + 3*1.00
1884/2009/ACC/10	5.72	0.76	-4.05	-0.00<<	-0.84	-0.05	1*1.00 + 2*0.60 + 3*-1.00
1884/2008/ACC/15	5.65	-0.52	-2.42	0	1.27>>	-0.09	1*1.00 + 5*-1.00
1884/2009/ACC/8	6.61	-0.22	-7.41	0	-1.35<<	0.02	1*1.00 + 2*0.60 + 6*1.00
1884/2008/ACC/2	5.25	1.66	0.99	0	-0.4	0.30>>	1*1.00 + 3*1.00
1884/2008/ACC/10	9.37	-1.69	-0.47	0	0.38	-0.30<<	1*1.00 + 2*0.60 + 3*-1.00
1885/2009/ACC/14	6.16>>	-0.36	4.37	0	-1.46	-0.07	1*1.00 + 2*0.60 + 5*-1.00
1885/2009/ACC/7	-2.15<<	0.35	0.43	0	0.5	0.07	1*1.00 + 5*1.00
1885/2010/ACC/10	2.52	2.30>>	-3.48	0	0	0	1*1.00 + 2*0.60 + 3*-1.00
1885/2010/ACC/2	1.5	-2.28<<	-2.61	0	0	0	1*1.00 + 3*1.00
1885/2009/ULS/1	4.75	-0.02	5.65>>	0	-1.14	0	1*1.35 + 2*1.50
1885/2010/ULS/1	4.75	0.02	-7.17<<	0	0	0	1*1.35 + 2*1.50
1885/2010/ACC/4	2.52	-2.27	-3.48	0.00>>	0	0	1*1.00 + 2*0.60 + 4*1.00
1885/2010/ACC/13	1.49	2.29	-2.6	-0.00<<	0	0	1*1.00 + 4*-1.00
1885/2009/ACC/17	-2.15	-0.35	0.43	0	0.50>>	-0.07	1*1.00 + 6*-1.00
1885/2009/ACC/8	6.16	0.34	4.37	0	-1.46<<	0.07	1*1.00 + 2*0.60 + 6*1.00
1885/2009/ACC/2	0.35	1.14	1.34	0	-0.09	0.22>>	1*1.00 + 3*1.00
1885/2009/ACC/10	3.67	-1.15	3.46	0	-0.88	-0.22<<	1*1.00 + 2*0.60 + 3*-1.00
1886/2011/ULS/1	16.66>>	-0.01	0.22	0	-0.03	0	1*1.35 + 2*1.50
1886/2012/ACC/7	1.69<<	-0.43	0.83	0	0.32	0.05	1*1.00 + 5*1.00
1886/2012/ACC/10	5.44	1.40>>	-3.13	0	-0.82	-0.15	1*1.00 + 2*0.60 + 3*-1.00
1886/2012/ACC/2	2.53	-1.39<<	-0.7	0	-0.14	0.15	1*1.00 + 3*1.00
1886/2011/ACC/6	9.16	0.27	2.48>>	0	-1.22	0.08	1*1.00 + 2*0.60 + 5*1.00
1886/2012/ACC/8	6.28	-0.41	-4.66<<	0	-1.28	0.04	1*1.00 + 2*0.60 + 6*1.00
1886/2011/ACC/2	5.27	0.89	0.79	0.00>>	-0.38	0.25	1*1.00 + 3*1.00
1886/2011/ACC/10	9.05	-0.9	-0.6	-0.00<<	0.35	-0.26	1*1.00 + 2*0.60 + 3*-1.00
1886/2011/ACC/15	5.16	-0.28	-2.29	0	1.20>>	-0.08	1*1.00 + 5*-1.00
1886/2012/ACC/8	6.28	-0.41	-4.66	0	-1.28<<	0.04	1*1.00 + 2*0.60 + 6*1.00
1886/2011/ACC/2	5.27	0.89	0.79	0	-0.38	0.25>>	1*1.00 + 3*1.00
1886/2011/ACC/10	9.05	-0.9	-0.6	0	0.35	-0.26<<	1*1.00 + 2*0.60 + 3*-1.00
1887/2013/ACC/6	5.23>>	-0.69	-5.12	0	0	0	1*1.00 + 2*0.60 + 5*1.00
1887/2013/ACC/15	-1.40<<	0.7	-0.98	0	0	0	1*1.00 + 5*-1.00
1887/2013/ACC/10	1.6	2.24>>	-3.51	0	0	0	1*1.00 + 2*0.60 + 3*-1.00
1887/2013/ACC/2	2.23	-2.23<<	-2.59	0	0	0	1*1.00 + 3*1.00
1887/2012/ULS/1	4.53	-0.01	5.64>>	0	-1.13	0	1*1.35 + 2*1.50
1887/2013/ULS/1	4.53	0.01	-7.18<<	0	0	0	1*1.35 + 2*1.50
1887/2013/ACC/1	3.3	-2.23	-4.26	0.00>>	0	0	1*1.00 + 2*0.60 + 3*1.00
1887/2013/ACC/11	0.53	2.24	-1.83	-0.00<<	0	0	1*1.00 + 3*-1.00
1887/2012/ACC/17	0.42	-0.38	0.5	0	0.43>>	-0.08	1*1.00 + 6*-1.00
1887/2012/ACC/8	3.41	0.36	4.28	0	-1.39<<	0.07	1*1.00 + 2*0.60 + 6*1.00
1887/2012/ACC/5	1.68	1.21	2.11	0	-0.58	0.24>>	1*1.00 + 4*1.00

1887/2012/ACC/12	2.15	-1.22	2.68	0	-0.37	-0.25<<	1*1.00 + 2*0.60 + 4*-1.00
1888/2014/ULS/1	16.12>>	0	0.16	0	-0.04	0	1*1.35 + 2*1.50
1888/2015/ACC/7	1.84<<	-0.52	-2.05	0	0	0.07	1*1.00 + 5*1.00
1888/2015/ACC/10	5	1.66>>	-2.14	0	-0.72	-0.22	1*1.00 + 2*0.60 + 3*-1.00
1888/2015/ACC/2	2.45	-1.65<<	-1.55	0	-0.24	0.22	1*1.00 + 3*1.00
1888/2014/ACC/6	9.14	0.18	2.15>>	0	-1.14	0.07	1*1.00 + 2*0.60 + 5*1.00
1888/2015/ULS/1	8.7	0.01	-4.37<<	0	-1.13	0	1*1.35 + 2*1.50
1888/2014/ACC/2	5.21	0.58	0.68	0.00>>	-0.36	0.22	1*1.00 + 3*1.00
1888/2014/ACC/10	8.69	-0.58	-0.54	-0.00<<	0.32	-0.23	1*1.00 + 2*0.60 + 3*-1.00
1888/2014/ACC/15	4.75	-0.18	-2.01	0	1.11>>	-0.07	1*1.00 + 5*-1.00
1888/2014/ACC/6	9.14	0.18	2.15	0	-1.14<<	0.07	1*1.00 + 2*0.60 + 5*1.00
1888/2014/ACC/2	5.21	0.58	0.68	0	-0.36	0.22>>	1*1.00 + 3*1.00
1888/2014/ACC/10	8.69	-0.58	-0.54	0	0.32	-0.23<<	1*1.00 + 2*0.60 + 3*-1.00
1889/2016/ACC/6	8.07>>	-0.69	-4.76	0	0	0	1*1.00 + 2*0.60 + 5*1.00
1889/2016/ACC/15	-4.38<<	0.69	-1.34	0	0	0	1*1.00 + 5*-1.00
1889/2016/ACC/10	0.61	2.20>>	-3.62	0	0	0	1*1.00 + 2*0.60 + 3*-1.00
1889/2016/ACC/2	3.08	-2.20<<	-2.48	0	0	0	1*1.00 + 3*1.00
1889/2015/ULS/1	4.37	-0.01	5.64>>	0	-1.13	0	1*1.35 + 2*1.50
1889/2016/ULS/1	4.37	0	-7.18<<	0	0	0	1*1.35 + 2*1.50
1889/2016/ACC/1	4.11	-2.2	-4.16	0.00>>	0	0	1*1.00 + 2*0.60 + 3*1.00
1889/2016/ACC/11	-0.42	2.2	-1.94	-0.00<<	0	0	1*1.00 + 3*-1.00
1889/2015/ACC/17	3.3	-0.39	0.86	0	0.11>>	-0.08	1*1.00 + 6*-1.00
1889/2015/ULS/1	4.37	-0.01	5.64	0	-1.13<<	0	1*1.35 + 2*1.50
1889/2015/ACC/5	0.73	1.26	2	0	-0.48	0.26>>	1*1.00 + 4*1.00
1889/2015/ACC/12	2.96	-1.27	2.79	0	-0.47	-0.26<<	1*1.00 + 2*0.60 + 4*-1.00
1890/2017/ULS/1	15.52>>	0	0.12	0	-0.04	0	1*1.35 + 2*1.50
1890/2018/ACC/7	2.16<<	-0.57	-5.2	0	-0.5	0.08	1*1.00 + 5*1.00
1890/2018/ACC/10	4.48	1.81>>	-1.1	0	-0.54	-0.27	1*1.00 + 2*0.60 + 3*-1.00
1890/2018/ACC/2	2.4	-1.81<<	-2.49	0	-0.39	0.27	1*1.00 + 3*1.00
1890/2018/ACC/15	2.86	0.57	2.61>>	0	-0.17	-0.08	1*1.00 + 5*-1.00
1890/2018/ACC/6	4.02	-0.57	-6.20<<	0	-0.76	0.08	1*1.00 + 2*0.60 + 5*1.00
1890/2018/ACC/2	2.4	-1.81	-2.49	0.00>>	-0.39	0.27	1*1.00 + 3*1.00
1890/2018/ACC/10	4.48	1.81	-1.1	-0.00<<	-0.54	-0.27	1*1.00 + 2*0.60 + 3*-1.00
1890/2017/ACC/9	4.43	0.12	-1.77	0	1.03>>	0.06	1*1.00 + 6*1.00
1890/2018/ULS/1	8.04	0	-4.25	0	-1.10<<	0	1*1.35 + 2*1.50
1890/2018/ACC/1	4.26	-1.81	-3.49	0	-0.64	0.27>>	1*1.00 + 2*0.60 + 3*1.00
1890/2018/ACC/11	2.62	1.81	-0.1	0	-0.28	-0.27<<	1*1.00 + 3*-1.00
1891/2019/ACC/16	11.19>>	0.73	-4.21	0	0	0	1*1.00 + 2*0.60 + 6*-1.00
1891/2019/ACC/9	-7.60<<	-0.72	-1.92	0	0	0	1*1.00 + 6*1.00
1891/2019/ACC/10	-0.43	2.46>>	-3.81	0	0	0	1*1.00 + 2*0.60 + 3*-1.00
1891/2019/ACC/2	4.02	-2.45<<	-2.31	0	0	0	1*1.00 + 3*1.00
1891/2018/ULS/1	4.25	-0.02	5.61>>	0	-1.1	0	1*1.35 + 2*1.50
1891/2019/ULS/1	4.25	0.02	-7.22<<	0	0	0	1*1.35 + 2*1.50
1891/2019/ACC/1	5.02	-2.44	-4	0.00>>	0	0	1*1.00 + 2*0.60 + 3*1.00

1891/2019/ACC/11	-1.43	2.46	-2.13	-0.00<<	0	0	1*1.00 + 3*-1.00
1891/2019/ACC/17	10.19	0.73	-2.52	0	-0.00>>	0	1*1.00 + 6*-1.00
1891/2018/ULS/1	4.25	-0.02	5.61	0	-1.10<<	0	1*1.35 + 2*1.50
1891/2018/ACC/5	-0.29	1.01	1.82	0	-0.32	0.17>>	1*1.00 + 4*1.00
1891/2018/ACC/12	3.88	-1.02	2.94	0	-0.61	-0.18<<	1*1.00 + 2*0.60 + 4*-1.00
1892/2020/ULS/1	16.52>>	-0.01	0.08	0	0.01	0	1*1.35 + 2*1.50
1892/2021/ACC/7	2.02<<	-0.51	-4.49	0	-0.01	0.06	1*1.00 + 5*1.00
1892/2021/ACC/10	5.2	1.61>>	-1.27	0	-0.7	-0.19	1*1.00 + 2*0.60 + 3*-1.00
1892/2021/ACC/2	2.59	-1.60<<	-2.26	0	-0.24	0.19	1*1.00 + 3*1.00
1892/2020/ACC/16	8.48	-0.26	5.72>>	0	-2.28	-0.08	1*1.00 + 2*0.60 + 6*-1.00
1892/2020/ACC/9	5.73	0.25	-5.65<<	0	2.29	0.08	1*1.00 + 6*1.00
1892/2021/ACC/2	2.59	-1.6	-2.26	0.00>>	-0.24	0.19	1*1.00 + 3*1.00
1892/2021/ACC/10	5.2	1.61	-1.27	-0.00<<	-0.7	-0.19	1*1.00 + 2*0.60 + 3*-1.00
1892/2020/ACC/8	9.53	0.25	-5.63	0	2.29>>	0.08	1*1.00 + 2*0.60 + 6*1.00
1892/2020/ACC/17	4.69	-0.25	5.7	0	-2.28<<	-0.08	1*1.00 + 6*-1.00
1892/2020/ACC/2	5.05	0.85	1.76	0	-0.7	0.27>>	1*1.00 + 3*1.00
1892/2020/ACC/10	9.16	-0.85	-1.7	0	0.7	-0.27<<	1*1.00 + 2*0.60 + 3*-1.00
1893/2022/ACC/16	10.45>>	0.65	-4.75	0	0	0	1*1.00 + 2*0.60 + 6*-1.00
1893/2022/ACC/9	-6.93<<	-0.65	-1.36	0	0	0	1*1.00 + 6*1.00
1893/2022/ACC/10	-0.26	2.23>>	-3.64	0	0	0	1*1.00 + 2*0.60 + 3*-1.00
1893/2022/ACC/2	3.78	-2.22<<	-2.48	0	0	0	1*1.00 + 3*1.00
1893/2021/ULS/1	4.17	-0.01	5.62>>	0	-1.11	0	1*1.35 + 2*1.50
1893/2022/ULS/1	4.17	0.01	-7.20<<	0	0	0	1*1.35 + 2*1.50
1893/2022/ACC/1	4.77	-2.22	-4.16	0.00>>	0	0	1*1.00 + 2*0.60 + 3*1.00
1893/2022/ACC/11	-1.24	2.23	-1.95	-0.00<<	0	0	1*1.00 + 3*-1.00
1893/2021/ACC/17	5.73	-0.39	0.87	0	0.10>>	-0.08	1*1.00 + 6*-1.00
1893/2021/ULS/1	4.17	-0.01	5.62	0	-1.11<<	0	1*1.35 + 2*1.50
1893/2021/ACC/5	-0.1	1.23	1.99	0	-0.47	0.25>>	1*1.00 + 4*1.00
1893/2021/ACC/12	3.62	-1.24	2.78	0	-0.47	-0.25<<	1*1.00 + 2*0.60 + 4*-1.00
1894/2023/ULS/1	15.92>>	0	0.07	0	-0.01	0	1*1.35 + 2*1.50
1894/2024/ACC/7	2.24<<	-0.55	-6.22	0	-0.44	0.08	1*1.00 + 5*1.00
1894/2024/ACC/10	4.72	1.72>>	-0.69	0	-0.56	-0.23	1*1.00 + 2*0.60 + 3*-1.00
1894/2024/ACC/2	2.52	-1.71<<	-2.77	0	-0.37	0.23	1*1.00 + 3*1.00
1894/2024/ACC/15	3.05	0.55	3.72>>	0	-0.24	-0.08	1*1.00 + 5*-1.00
1894/2024/ACC/6	4.2	-0.54	-7.19<<	0	-0.69	0.08	1*1.00 + 2*0.60 + 5*1.00
1894/2023/ACC/2	5.19	0.51	1.01	0.00>>	-0.5	0.22	1*1.00 + 3*1.00
1894/2023/ACC/10	8.55	-0.51	-0.95	-0.00<<	0.49	-0.22	1*1.00 + 2*0.60 + 3*-1.00
1894/2023/ACC/9	4.6	0.15	-3.2	0	1.61>>	0.06	1*1.00 + 6*1.00
1894/2023/ACC/16	9.14	-0.15	3.26	0	-1.62<<	-0.06	1*1.00 + 2*0.60 + 6*-1.00
1894/2024/ACC/2	2.52	-1.71	-2.77	0	-0.37	0.23>>	1*1.00 + 3*1.00
1894/2024/ACC/10	4.72	1.72	-0.69	0	-0.56	-0.23<<	1*1.00 + 2*0.60 + 3*-1.00
1895/2025/ACC/16	12.16>>	0.63	-4.28	0	0	0	1*1.00 + 2*0.60 + 6*-1.00
1895/2025/ACC/9	-8.70<<	-0.63	-1.85	0	0	0	1*1.00 + 6*1.00
1895/2025/ACC/10	-0.83	2.17>>	-3.79	-0.01	0	0	1*1.00 + 2*0.60 + 3*-1.00

1895/2025/ACC/2	4.3	-2.17<<	-2.33	0.01	0	0	1*1.00 + 3*1.00
1895/2024/ULS/1	4.1	-0.01	5.61>>	0	-1.1	0	1*1.35 + 2*1.50
1895/2025/ULS/1	4.1	0	-7.21<<	0	0	0	1*1.35 + 2*1.50
1895/2025/ACC/1	5.27	-2.17	-4.02	0.01>>	0	0	1*1.00 + 2*0.60 + 3*1.00
1895/2025/ACC/11	-1.8	2.17	-2.1	-0.01<<	0	0	1*1.00 + 3*-1.00
1895/2025/ULS/1	4.1	0	-7.21	0	0.00>>	0	1*1.35 + 2*1.50
1895/2024/ULS/1	4.1	-0.01	5.61	0	-1.10<<	0	1*1.35 + 2*1.50
1895/2024/ACC/5	-0.66	1.29	1.84	0	-0.34	0.27>>	1*1.00 + 4*1.00
1895/2024/ACC/12	4.12	-1.3	2.92	0	-0.59	-0.27<<	1*1.00 + 2*0.60 + 4*-1.00
1896/2026/ULS/1	15.34>>	0	0.14	0	-0.05	0	1*1.35 + 2*1.50
1896/2027/ACC/9	2.16<<	-0.52	6.36	0	0.44	0.08	1*1.00 + 6*1.00
1896/2027/ACC/11	2.35	1.80>>	1.11	0	-0.09	-0.29	1*1.00 + 3*-1.00
1896/2027/ACC/1	4.32	-1.80<<	-4.46	0	-0.82	0.29	1*1.00 + 2*0.60 + 3*1.00
1896/2027/ACC/9	2.16	-0.52	6.36>>	0	0.44	0.08	1*1.00 + 6*1.00
1896/2027/ACC/16	4.52	0.52	-9.71<<	0	-1.35	-0.08	1*1.00 + 2*0.60 + 6*-1.00
1896/2026/ACC/2	5.1	0.37	0.77	0.00>>	-0.42	0.2	1*1.00 + 3*1.00
1896/2026/ACC/10	8.19	-0.37	-0.65	-0.00<<	0.37	-0.2	1*1.00 + 2*0.60 + 3*-1.00
1896/2026/ACC/9	4.25	0.11	-2.34	0	1.29>>	0.06	1*1.00 + 6*1.00
1896/2027/ACC/16	4.52	0.52	-9.71	0	-1.35<<	-0.08	1*1.00 + 2*0.60 + 6*-1.00
1896/2027/ACC/1	4.32	-1.8	-4.46	0	-0.82	0.29>>	1*1.00 + 2*0.60 + 3*1.00
1896/2027/ACC/11	2.35	1.8	1.11	0	-0.09	-0.29<<	1*1.00 + 3*-1.00
1897/2028/ACC/16	14.67>>	0.75	-3.55	0	0	0	1*1.00 + 2*0.60 + 6*-1.00
1897/2028/ACC/9	-11.33<<	-0.73	-2.6	0	0	0	1*1.00 + 6*1.00
1897/2028/ACC/10	-1.7	2.59>>	-4.03	0	0	0	1*1.00 + 2*0.60 + 3*-1.00
1897/2028/ACC/2	5.05	-2.57<<	-2.11	0	0	0	1*1.00 + 3*1.00
1897/2027/ULS/1	3.96	-0.02	5.58>>	0	-1.08	0	1*1.35 + 2*1.50
1897/2028/ULS/1	3.96	0.03	-7.24<<	0	0	0	1*1.35 + 2*1.50
1897/2027/ACC/11	-1.49	-0.91	1.6	0.00>>	-0.13	-0.14	1*1.00 + 3*-1.00
1897/2027/ACC/1	4.84	0.89	3.13	-0.00<<	-0.78	0.13	1*1.00 + 2*0.60 + 3*1.00
1897/2027/ACC/15	-7.6	-0.27	1.35	0	0.33>>	-0.04	1*1.00 + 5*-1.00
1897/2027/ACC/6	10.94	0.25	3.39	0	-1.24<<	0.03	1*1.00 + 2*0.60 + 5*1.00
1897/2027/ACC/5	-1.5	0.91	1.6	0	-0.13	0.14>>	1*1.00 + 4*1.00
1897/2027/ACC/12	4.84	-0.92	3.13	0	-0.78	-0.14<<	1*1.00 + 2*0.60 + 4*-1.00
1898/2029/ULS/1	16.84>>	-0.02	0.1	0	0.02	0	1*1.35 + 2*1.50
1898/2030/ACC/7	1.79<<	-0.41	-3	0	0.32	0.05	1*1.00 + 5*1.00
1898/2029/ACC/2	4.83	1.30>>	3.31	0	-1.04	0.31	1*1.00 + 3*1.00
1898/2029/ACC/10	9.64	-1.31<<	-3.23	0	1.06	-0.32	1*1.00 + 2*0.60 + 3*-1.00
1898/2029/ACC/16	7.65	-0.39	10.76>>	0	-3.4	-0.09	1*1.00 + 2*0.60 + 6*-1.00
1898/2029/ACC/9	6.82	0.37	-10.68<<	0	3.42	0.09	1*1.00 + 6*1.00
1898/2029/ACC/2	4.83	1.3	3.31	0.00>>	-1.04	0.31	1*1.00 + 3*1.00
1898/2029/ACC/10	9.64	-1.31	-3.23	-0.00<<	1.06	-0.32	1*1.00 + 2*0.60 + 3*-1.00
1898/2029/ACC/8	10.7	0.37	-10.66	0	3.43>>	0.09	1*1.00 + 2*0.60 + 6*1.00
1898/2029/ACC/17	3.77	-0.38	10.74	0	-3.40<<	-0.09	1*1.00 + 6*-1.00
1898/2029/ACC/2	4.83	1.3	3.31	0	-1.04	0.31>>	1*1.00 + 3*1.00

1898/2029/ACC/10	9.64	-1.31	-3.23	0	1.06	-0.32<<	1*1.00 + 2*0.60 + 3*-1.00
1899/2031/ACC/16	8.83>>	0.62	-5.11	0	0	0	1*1.00 + 2*0.60 + 6*-1.00
1899/2031/ACC/9	-5.57<<	-0.61	-1.03	0	0	0	1*1.00 + 6*1.00
1899/2031/ACC/10	0.01	2.23>>	-3.54	0	0	0	1*1.00 + 2*0.60 + 3*-1.00
1899/2031/ACC/2	3.25	-2.22<<	-2.59	0	0	0	1*1.00 + 3*1.00
1899/2030/ULS/1	3.86	-0.02	5.60>>	0	-1.09	0	1*1.35 + 2*1.50
1899/2031/ULS/1	3.86	0.01	-7.22<<	0	0	0	1*1.35 + 2*1.50
1899/2031/ACC/1	4.15	-2.22	-4.28	0.00>>	0	0	1*1.00 + 2*0.60 + 3*1.00
1899/2031/ACC/11	-0.89	2.23	-1.85	-0.00<<	0	0	1*1.00 + 3*-1.00
1899/2030/ACC/17	4.22	-0.42	0.52	0	0.42>>	-0.09	1*1.00 + 6*-1.00
1899/2030/ACC/8	-0.96	0.4	4.23	0	-1.34<<	0.09	1*1.00 + 2*0.60 + 6*1.00
1899/2030/ACC/5	0.24	1.23	2.09	0	-0.56	0.25>>	1*1.00 + 4*1.00
1899/2030/ACC/12	3.02	-1.24	2.66	0	-0.36	-0.25<<	1*1.00 + 2*0.60 + 4*-1.00
1900/2032/ULS/1	16.21>>	0	0.19	0	-0.04	0	1*1.35 + 2*1.50
1900/2033/ACC/7	1.88<<	-0.5	-3.53	0	0.01	0.07	1*1.00 + 5*1.00
1900/2033/ACC/10	5.02	1.51>>	-1.24	0	-0.69	-0.21	1*1.00 + 2*0.60 + 3*-1.00
1900/2033/ACC/2	2.47	-1.51<<	-1.86	0	-0.22	0.21	1*1.00 + 3*1.00
1900/2032/ACC/16	9.18	-0.2	4.44>>	0	-2.07	-0.07	1*1.00 + 2*0.60 + 6*-1.00
1900/2033/ACC/6	3.9	-0.5	-4.40<<	0	-0.24	0.07	1*1.00 + 2*0.60 + 5*1.00
1900/2032/ACC/2	5.23	0.72	1.39	0.00>>	-0.64	0.26	1*1.00 + 3*1.00
1900/2032/ACC/10	8.74	-0.72	-1.23	-0.00<<	0.6	-0.26	1*1.00 + 2*0.60 + 3*-1.00
1900/2032/ACC/9	4.79	0.2	-4.28	0	2.03>>	0.07	1*1.00 + 6*1.00
1900/2032/ACC/16	9.18	-0.2	4.44	0	-2.07<<	-0.07	1*1.00 + 2*0.60 + 6*-1.00
1900/2032/ACC/2	5.23	0.72	1.39	0	-0.64	0.26>>	1*1.00 + 3*1.00
1900/2032/ACC/10	8.74	-0.72	-1.23	0	0.6	-0.26<<	1*1.00 + 2*0.60 + 3*-1.00
1901/2034/ACC/16	9.27>>	0.57	-4.77	0	0	0	1*1.00 + 2*0.60 + 6*-1.00
1901/2034/ACC/9	-6.18<<	-0.58	-1.37	0	0	0	1*1.00 + 6*1.00
1901/2034/ACC/11	-1.12	2.16>>	-1.96	0	0	0	1*1.00 + 3*-1.00
1901/2034/ACC/1	4.21	-2.17<<	-4.18	0	0	0	1*1.00 + 2*0.60 + 3*1.00
1901/2033/ULS/1	3.66	-0.02	5.58>>	0	-1.08	0	1*1.35 + 2*1.50
1901/2034/ULS/1	3.66	0	-7.24<<	0	0	0	1*1.35 + 2*1.50
1901/2034/ACC/1	4.21	-2.17	-4.18	0.00>>	0	0	1*1.00 + 2*0.60 + 3*1.00
1901/2034/ACC/11	-1.12	2.16	-1.96	-0.00<<	0	0	1*1.00 + 3*-1.00
1901/2033/ACC/17	4.73	-0.48	0.86	0	0.11>>	-0.12	1*1.00 + 6*-1.00
1901/2033/ULS/1	3.66	-0.02	5.58	0	-1.08<<	0	1*1.35 + 2*1.50
1901/2033/ACC/5	0.01	1.32	1.98	0	-0.46	0.28>>	1*1.00 + 4*1.00
1901/2033/ACC/12	3.09	-1.33	2.76	0	-0.45	-0.29<<	1*1.00 + 2*0.60 + 4*-1.00
1902/2035/ULS/1	15.54>>	0	0.14	0	-0.05	0	1*1.35 + 2*1.50
1902/2036/ACC/7	2.19<<	-0.59	-5.69	0	-0.5	0.1	1*1.00 + 5*1.00
1902/2036/ACC/11	2.59	1.71>>	0.34	0	-0.26	-0.28	1*1.00 + 3*-1.00
1902/2036/ACC/1	4.25	-1.71<<	-3.32	0	-0.62	0.28	1*1.00 + 2*0.60 + 3*1.00
1902/2036/ACC/9	2.81	-0.45	3.54>>	0	-0.13	0.07	1*1.00 + 6*1.00
1902/2036/ACC/16	4.04	0.45	-6.52<<	0	-0.74	-0.07	1*1.00 + 2*0.60 + 6*-1.00
1902/2035/ACC/2	5.11	0.46	0.86	0.00>>	-0.48	0.22	1*1.00 + 3*1.00

1902/2035/ACC/10	8.32	-0.46	-0.75	-0.00<<	0.44	-0.22	1*1.00 + 2*0.60 + 3*-1.00
1902/2035/ACC/9	4.41	0.12	-2.64	0	1.51>>	0.06	1*1.00 + 6*1.00
1902/2035/ACC/16	9.03	-0.12	2.76	0	-1.55<<	-0.06	1*1.00 + 2*0.60 + 6*-1.00
1902/2036/ACC/1	4.25	-1.71	-3.32	0	-0.62	0.28>>	1*1.00 + 2*0.60 + 3*1.00
1902/2036/ACC/11	2.59	1.71	0.34	0	-0.26	-0.28<<	1*1.00 + 3*-1.00
1903/2037/ACC/16	11.31>>	0.59	-4.2	0	0	0	1*1.00 + 2*0.60 + 6*-1.00
1903/2037/ACC/9	-8.34<<	-0.58	-1.99	0	0	0	1*1.00 + 6*1.00
1903/2037/ACC/10	-0.99	2.48>>	-3.87	0	0	0	1*1.00 + 2*0.60 + 3*-1.00
1903/2037/ACC/2	3.96	-2.47<<	-2.32	0	0	0	1*1.00 + 3*1.00
1903/2036/ULS/1	3.51	-0.02	5.54>>	0	-1.04	-0.01	1*1.35 + 2*1.50
1903/2037/ULS/1	3.51	0.01	-7.28<<	0	0	0	1*1.35 + 2*1.50
1903/2036/ACC/13	2.84	-1.08	1.62	0.00>>	-0.34	-0.2	1*1.00 + 4*-1.00
1903/2036/ACC/4	0.13	1.05	3.08	-0.00<<	-0.53	0.19	1*1.00 + 2*0.60 + 4*1.00
1903/2037/ACC/17	10.48	0.58	-2.49	0	-0.00>>	0	1*1.00 + 6*-1.00
1903/2036/ULS/1	3.51	-0.02	5.54	0	-1.04<<	-0.01	1*1.35 + 2*1.50
1903/2036/ACC/5	-0.7	1.06	1.78	0	-0.29	0.19>>	1*1.00 + 4*1.00
1903/2036/ACC/12	3.67	-1.08	2.92	0	-0.59	-0.20<<	1*1.00 + 2*0.60 + 4*-1.00
1904/2038/ULS/1	16.49>>	-0.01	0.31	0	-0.09	0	1*1.35 + 2*1.50
1904/2039/ACC/7	1.44<<	-0.53	-2.04	0	0.59	0.08	1*1.00 + 5*1.00
1904/2039/ACC/10	5.31	1.42>>	-1.4	0	-0.82	-0.19	1*1.00 + 2*0.60 + 3*-1.00
1904/2039/ACC/2	2.39	-1.42<<	-1.3	0	-0.03	0.19	1*1.00 + 3*1.00
1904/2038/ACC/16	7.87	-0.27	8.51>>	0	-3.54	-0.08	1*1.00 + 2*0.60 + 6*-1.00
1904/2038/ACC/9	6.32	0.26	-8.25<<	0	3.46	0.08	1*1.00 + 6*1.00
1904/2038/ACC/1	8.65	1.05	2.73	0.00>>	-1.12	0.31	1*1.00 + 2*0.60 + 3*1.00
1904/2038/ACC/11	5.54	-1.05	-2.46	-0.00<<	1.04	-0.31	1*1.00 + 3*-1.00
1904/2038/ACC/9	6.32	0.26	-8.25	0	3.46>>	0.08	1*1.00 + 6*1.00
1904/2038/ACC/16	7.87	-0.27	8.51	0	-3.54<<	-0.08	1*1.00 + 2*0.60 + 6*-1.00
1904/2038/ACC/2	4.86	1.05	2.65	0	-1.1	0.31>>	1*1.00 + 3*1.00
1904/2038/ACC/10	9.33	-1.06	-2.39	0	1.02	-0.31<<	1*1.00 + 2*0.60 + 3*-1.00
1905/2040/ACC/16	7.39>>	0.42	-5.39	0	0	0	1*1.00 + 2*0.60 + 6*-1.00
1905/2040/ACC/9	-4.71<<	-0.43	-0.82	0	0	0	1*1.00 + 6*1.00
1905/2040/ACC/11	-0.77	2.20>>	-1.81	0	0	0	1*1.00 + 3*-1.00
1905/2040/ACC/1	3.45	-2.21<<	-4.4	0	0	0	1*1.00 + 2*0.60 + 3*1.00
1905/2039/ULS/1	3.18	-0.03	5.50>>	0	-1.01	-0.01	1*1.35 + 2*1.50
1905/2040/ULS/1	3.17	-0.01	-7.32<<	0	0	0	1*1.35 + 2*1.50
1905/2040/ACC/4	-0.03	-2.07	-3.52	0.00>>	0	0	1*1.00 + 2*0.60 + 4*1.00
1905/2040/ACC/13	2.71	2.06	-2.69	-0.00<<	0	0	1*1.00 + 4*-1.00
1905/2039/ACC/17	3.12	-0.67	0.25	0	0.66>>	-0.19	1*1.00 + 6*-1.00
1905/2039/ACC/8	-0.42	0.64	4.42	0	-1.52<<	0.18	1*1.00 + 2*0.60 + 6*1.00
1905/2039/ACC/5	0.31	1.37	2.13	0	-0.6	0.30>>	1*1.00 + 4*1.00
1905/2039/ACC/12	2.38	-1.4	2.54	0	-0.25	-0.31<<	1*1.00 + 2*0.60 + 4*-1.00
1906/2041/ULS/1	15.79>>	0	0.17	0	-0.1	0	1*1.35 + 2*1.50
1906/2042/ACC/7	1.51<<	-0.66	-2.77	0	0.29	0.12	1*1.00 + 5*1.00
1906/2042/ACC/11	2.89	1.62>>	-0.34	0	-0.47	-0.27	1*1.00 + 3*-1.00

1906/2042/ACC/1	4.13	-1.63<<	-2.19	0	-0.34	0.27	1*1.00 + 2*0.60 + 3*1.00
1906/2041/ACC/16	9	-0.13	3.91>>	0	-2.31	-0.06	1*1.00 + 2*0.60 + 6*-1.00
1906/2041/ACC/9	4.64	0.13	-3.77<<	0	2.23	0.06	1*1.00 + 6*1.00
1906/2041/ACC/1	8.74	0.58	1.26	0.00>>	-0.74	0.25	1*1.00 + 2*0.60 + 3*1.00
1906/2041/ACC/11	4.9	-0.58	-1.12	-0.00<<	0.66	-0.25	1*1.00 + 3*-1.00
1906/2041/ACC/9	4.64	0.13	-3.77	0	2.23>>	0.06	1*1.00 + 6*1.00
1906/2041/ACC/16	9	-0.13	3.91	0	-2.31<<	-0.06	1*1.00 + 2*0.60 + 6*-1.00
1906/2042/ACC/1	4.13	-1.63	-2.19	0	-0.34	0.27>>	1*1.00 + 2*0.60 + 3*1.00
1906/2042/ACC/11	2.89	1.62	-0.34	0	-0.47	-0.27<<	1*1.00 + 3*-1.00
1907/2043/ACC/16	7.78>>	0.3	-5.03	0	0	0	1*1.00 + 2*0.60 + 6*-1.00
1907/2043/ACC/9	-5.28<<	-0.32	-1.21	0	0	0	1*1.00 + 6*1.00
1907/2043/ACC/11	-1	2.15>>	-1.94	-0.01	0	0	1*1.00 + 3*-1.00
1907/2043/ACC/1	3.5	-2.17<<	-4.31	0.01	0	0	1*1.00 + 2*0.60 + 3*1.00
1907/2042/ULS/1	2.98	-0.04	5.46>>	0	-0.97	-0.01	1*1.35 + 2*1.50
1907/2043/ULS/1	2.96	-0.02	-7.36<<	0	0	0	1*1.35 + 2*1.50
1907/2043/ACC/1	3.5	-2.17	-4.31	0.01>>	0	0	1*1.00 + 2*0.60 + 3*1.00
1907/2043/ACC/11	-1	2.15	-1.94	-0.01<<	0	0	1*1.00 + 3*-1.00
1907/2042/ACC/17	3.72	-0.9	0.61	0	0.34>>	-0.27	1*1.00 + 6*-1.00
1907/2042/ACC/8	-1.2	0.86	4.02	0	-1.16<<	0.26	1*1.00 + 2*0.60 + 6*1.00
1907/2042/ACC/5	0.05	1.51	2	0	-0.49	0.35>>	1*1.00 + 4*1.00
1907/2042/ACC/12	2.47	-1.55	2.63	0	-0.33	-0.36<<	1*1.00 + 2*0.60 + 4*-1.00
1908/2044/ULS/1	15.14>>	0	0.14	0	-0.11	0	1*1.35 + 2*1.50
1908/2045/ACC/7	1.85<<	-0.79	-4.57	0	-0.23	0.16	1*1.00 + 5*1.00
1908/2045/ACC/11	2.47	1.76>>	0.28	0	-0.29	-0.33	1*1.00 + 3*-1.00
1908/2045/ACC/1	3.9	-1.77<<	-2.66	0	-0.48	0.34	1*1.00 + 2*0.60 + 3*1.00
1908/2045/ACC/15	2.79	0.78	2.86>>	0	-0.33	-0.16	1*1.00 + 5*-1.00
1908/2045/ACC/6	3.57	-0.8	-5.24<<	0	-0.44	0.16	1*1.00 + 2*0.60 + 5*1.00
1908/2045/ACC/6	3.57	-0.8	-5.24	0.00>>	-0.44	0.16	1*1.00 + 2*0.60 + 5*1.00
1908/2045/ACC/15	2.79	0.78	2.86	-0.00<<	-0.33	-0.16	1*1.00 + 5*-1.00
1908/2044/ACC/9	4.26	0.07	-2.42	0	1.70>>	0.04	1*1.00 + 6*1.00
1908/2044/ACC/16	8.87	-0.07	2.55	0	-1.79<<	-0.04	1*1.00 + 2*0.60 + 6*-1.00
1908/2045/ACC/1	3.9	-1.77	-2.66	0	-0.48	0.34>>	1*1.00 + 2*0.60 + 3*1.00
1908/2045/ACC/11	2.47	1.76	0.28	0	-0.29	-0.33<<	1*1.00 + 3*-1.00
1909/2046/ACC/6	9.08>>	-1.41	-4.4	0	0	0	1*1.00 + 2*0.60 + 5*1.00
1909/2046/ACC/15	-6.77<<	1.43	-1.89	0	0	0	1*1.00 + 5*-1.00
1909/2046/ACC/10	-0.85	2.66>>	-3.89	0	0	0	1*1.00 + 2*0.60 + 3*-1.00
1909/2046/ACC/2	3.16	-2.64<<	-2.4	0	0	0	1*1.00 + 3*1.00
1909/2045/ULS/1	2.78	-0.07	5.41>>	0	-0.92	-0.02	1*1.35 + 2*1.50
1909/2046/ULS/1	2.74	0.02	-7.41<<	0	0	0	1*1.35 + 2*1.50
1909/2046/ACC/11	-1.5	2.65	-2.16	0.00>>	0	0	1*1.00 + 3*-1.00
1909/2046/ACC/1	3.81	-2.64	-4.13	-0.00<<	0	0	1*1.00 + 2*0.60 + 3*1.00
1909/2046/ACC/7	8.43	-1.41	-2.67	0	-0.00>>	0	1*1.00 + 5*1.00
1909/2045/ULS/1	2.78	-0.07	5.41	0	-0.92<<	-0.02	1*1.35 + 2*1.50
1909/2045/ACC/9	-3.62	1.04	2.08	0	-0.35	0.33>>	1*1.00 + 6*1.00

1909/2045/ACC/16	5.97	-1.1	2.5	0	-0.43	-0.35<<	1*1.00 + 2*0.60 + 6*-1.00
1910/2047/ULS/1	25.01>>	0.03	2.08	0	-0.79	0.01	1*1.35 + 2*1.50
1910/2048/ACC/7	4.99<<	-0.68	3.07	0.01	0.22	0.07	1*1.00 + 5*1.00
1910/2047/ACC/1	13.58	1.42>>	4.46	0	-2.38	0.41	1*1.00 + 2*0.60 + 3*1.00
1910/2047/ACC/11	7.66	-1.40<<	-2.7	0	1.71	-0.41	1*1.00 + 3*-1.00
1910/2047/ACC/16	13.65	-0.05	12.00>>	0.01	-6.8	-0.03	1*1.00 + 2*0.60 + 6*-1.00
1910/2047/ACC/9	7.59	0.08	-10.24<<	0	6.13	0.04	1*1.00 + 6*1.00
1910/2048/ACC/6	9.11	-0.66	2.92	0.01>>	0.22	0.07	1*1.00 + 2*0.60 + 5*1.00
1910/2048/ACC/15	5.56	0.7	-3.47	-0.00<<	-0.2	-0.08	1*1.00 + 5*-1.00
1910/2047/ACC/9	7.59	0.08	-10.24	0	6.13>>	0.04	1*1.00 + 6*1.00
1910/2047/ACC/16	13.65	-0.05	12	0.01	-6.80<<	-0.03	1*1.00 + 2*0.60 + 6*-1.00
1910/2047/ACC/1	13.58	1.42	4.46	0	-2.38	0.41>>	1*1.00 + 2*0.60 + 3*1.00
1910/2047/ACC/11	7.66	-1.4	-2.7	0	1.71	-0.41<<	1*1.00 + 3*-1.00
1911/2063/ULS/1	10.01>>	-0.1	-5.35	0	0.3	-0.02	1*1.35 + 2*1.50
1911/2064/ACC/17	2.08<<	-0.68	5.58	0	0.1	0.05	1*1.00 + 6*-1.00
1911/2063/ACC/5	3.42	2.10>>	-3.84	0	0.55	0.4	1*1.00 + 4*1.00
1911/2063/ACC/12	5.13	-2.18<<	-0.68	0	-0.3	-0.42	1*1.00 + 2*0.60 + 4*-1.00
1911/2063/ACC/17	2.13	-0.68	5.58>>	0	-1.41	-0.13	1*1.00 + 6*-1.00
1911/2063/ACC/8	6.43	0.6	-10.10<<	0	1.66	0.11	1*1.00 + 2*0.60 + 6*1.00
1911/2063/ACC/2	2.82	2.1	0.58	0.00>>	-0.37	0.4	1*1.00 + 3*1.00
1911/2063/ACC/10	5.73	-2.18	-5.1	-0.00<<	0.62	-0.42	1*1.00 + 2*0.60 + 3*-1.00
1911/2063/ACC/8	6.43	0.6	-10.1	0	1.66>>	0.11	1*1.00 + 2*0.60 + 6*1.00
1911/2063/ACC/17	2.13	-0.68	5.58	0	-1.41<<	-0.13	1*1.00 + 6*-1.00
1911/2063/ACC/5	3.42	2.1	-3.84	0	0.55	0.40>>	1*1.00 + 4*1.00
1911/2063/ACC/12	5.13	-2.18	-0.68	0	-0.3	-0.42<<	1*1.00 + 2*0.60 + 4*-1.00
1912/2064/ACC/14	8.84>>	-0.33	4.04	0	-1.18	-0.06	1*1.00 + 2*0.60 + 5*-1.00
1912/2064/ACC/7	-4.33<<	0.29	0.75	0	0.21	0.05	1*1.00 + 5*1.00
1912/2065/ACC/10	3.57	2.45>>	-3.55	0	0	0	1*1.00 + 2*0.60 + 3*-1.00
1912/2065/ACC/2	0.96	-2.36<<	-2.5	0	0	0	1*1.00 + 3*1.00
1912/2064/ULS/1	5.34	-0.05	5.65>>	0	-1.15	-0.01	1*1.35 + 2*1.50
1912/2065/ULS/1	5.36	0.11	-7.12<<	0	0	0	1*1.35 + 2*1.50
1912/2065/ACC/11	2.31	2.42	-1.89	0.00>>	0	0	1*1.00 + 3*-1.00
1912/2065/ACC/1	2.22	-2.33	-4.16	-0.00<<	0	0	1*1.00 + 2*0.60 + 3*1.00
1912/2064/ACC/17	-4.33	-0.33	0.75	0	0.21>>	-0.06	1*1.00 + 6*-1.00
1912/2064/ACC/8	8.84	0.29	4.04	0	-1.18<<	0.05	1*1.00 + 2*0.60 + 6*1.00
1912/2064/ACC/5	3.45	1	2.04	0	-0.52	0.18>>	1*1.00 + 4*1.00
1912/2064/ACC/12	1.06	-1.03	2.75	0	-0.45	-0.18<<	1*1.00 + 2*0.60 + 4*-1.00
1913/2066/ULS/1	17.00>>	-0.07	0.62	0	-0.03	-0.01	1*1.35 + 2*1.50
1913/2067/ACC/17	1.75<<	0.24	3.38	0	0.39	-0.01	1*1.00 + 6*-1.00
1913/2066/ACC/2	5.23	1.63>>	0.99	0	-0.4	0.29	1*1.00 + 3*1.00
1913/2066/ACC/10	9.34	-1.68<<	-0.47	0	0.38	-0.3	1*1.00 + 2*0.60 + 3*-1.00
1913/2067/ACC/17	1.75	0.24	3.38>>	0	0.39	-0.01	1*1.00 + 6*-1.00
1913/2067/ACC/8	6.6	-0.2	-7.38<<	0	-1.35	0.01	1*1.00 + 2*0.60 + 6*1.00
1913/2067/ACC/1	4.91	-0.72	-1.08	0.00>>	-0.39	0.05	1*1.00 + 2*0.60 + 3*1.00

1913/2067/ACC/11	3.44	0.76	-2.92	-0.00<<	-0.57	-0.05	1*1.00 + 3*-1.00
1913/2066/ACC/15	5.63	-0.54	-2.42	0	1.26>>	-0.1	1*1.00 + 5*-1.00
1913/2067/ACC/8	6.6	-0.2	-7.38	0	-1.35<<	0.01	1*1.00 + 2*0.60 + 6*1.00
1913/2066/ACC/2	5.23	1.63	0.99	0	-0.4	0.29>>	1*1.00 + 3*1.00
1913/2066/ACC/10	9.34	-1.68	-0.47	0	0.38	-0.30<<	1*1.00 + 2*0.60 + 3*-1.00
1914/2067/ACC/14	6.12>>	-0.37	4.35	0	-1.46	-0.07	1*1.00 + 2*0.60 + 5*-1.00
1914/2067/ACC/7	-2.13<<	0.34	0.43	0	0.49	0.07	1*1.00 + 5*1.00
1914/2068/ACC/10	2.5	2.29>>	-3.46	0	0	0	1*1.00 + 2*0.60 + 3*-1.00
1914/2068/ACC/2	1.5	-2.26<<	-2.59	0	0	0	1*1.00 + 3*1.00
1914/2067/ULS/1	4.72	-0.04	5.63>>	0	-1.14	-0.01	1*1.35 + 2*1.50
1914/2068/ULS/1	4.74	0.03	-7.12<<	0	0	0	1*1.35 + 2*1.50
1914/2067/ACC/12	1.46	-1.15	2.65	0.00>>	-0.36	-0.22	1*1.00 + 2*0.60 + 4*-1.00
1914/2068/ACC/12	2.61	2.27	-4.25	-0.00<<	0	0	1*1.00 + 2*0.60 + 4*-1.00
1914/2067/ACC/17	-2.13	-0.36	0.43	0	0.49>>	-0.07	1*1.00 + 6*-1.00
1914/2067/ACC/8	6.12	0.32	4.35	0	-1.46<<	0.06	1*1.00 + 2*0.60 + 6*1.00
1914/2067/ACC/2	0.34	1.12	1.33	0	-0.09	0.22>>	1*1.00 + 3*1.00
1914/2067/ACC/10	3.65	-1.15	3.45	0	-0.87	-0.22<<	1*1.00 + 2*0.60 + 3*-1.00
1915/2069/ULS/1	16.59>>	-0.01	0.22	0	-0.03	0	1*1.35 + 2*1.50
1915/2070/ACC/7	1.68<<	-0.44	0.8	0	0.32	0.05	1*1.00 + 5*1.00
1915/2070/ACC/10	5.42	1.40>>	-3.11	0	-0.81	-0.15	1*1.00 + 2*0.60 + 3*-1.00
1915/2070/ACC/2	2.53	-1.38<<	-0.71	0	-0.14	0.14	1*1.00 + 3*1.00
1915/2069/ACC/6	9.12	0.28	2.48>>	0	-1.22	0.08	1*1.00 + 2*0.60 + 5*1.00
1915/2070/ACC/8	6.26	-0.38	-4.62<<	0	-1.27	0.04	1*1.00 + 2*0.60 + 6*1.00
1915/2069/ACC/1	9.06	0.88	0.84	0.00>>	-0.38	0.25	1*1.00 + 2*0.60 + 3*1.00
1915/2069/ACC/11	5.2	-0.89	-0.66	-0.00<<	0.36	-0.25	1*1.00 + 3*-1.00
1915/2069/ACC/9	5.14	0.25	-2.29	0	1.19>>	0.07	1*1.00 + 6*1.00
1915/2070/ACC/8	6.26	-0.38	-4.62	0	-1.27<<	0.04	1*1.00 + 2*0.60 + 6*1.00
1915/2069/ACC/2	5.25	0.89	0.79	0	-0.38	0.25>>	1*1.00 + 3*1.00
1915/2069/ACC/10	9.01	-0.9	-0.6	0	0.35	-0.26<<	1*1.00 + 2*0.60 + 3*-1.00
1916/2071/ACC/6	5.26>>	-0.73	-5.08	0	0	0	1*1.00 + 2*0.60 + 5*1.00
1916/2071/ACC/15	-1.44<<	0.73	-0.97	0	0	0	1*1.00 + 5*-1.00
1916/2071/ACC/10	1.57	2.22>>	-3.49	0	0	0	1*1.00 + 2*0.60 + 3*-1.00
1916/2071/ACC/2	2.24	-2.22<<	-2.57	0	0	0	1*1.00 + 3*1.00
1916/2070/ULS/1	4.5	-0.03	5.62>>	0	-1.13	-0.01	1*1.35 + 2*1.50
1916/2071/ULS/1	4.52	0	-7.13<<	0	0	0	1*1.35 + 2*1.50
1916/2071/ACC/5	0.51	-2.19	-1.82	0.00>>	0	0	1*1.00 + 4*1.00
1916/2071/ACC/12	3.3	2.19	-4.24	-0.00<<	0	0	1*1.00 + 2*0.60 + 4*-1.00
1916/2070/ACC/17	0.44	-0.38	0.5	0	0.43>>	-0.08	1*1.00 + 6*-1.00
1916/2070/ACC/8	3.36	0.35	4.27	0	-1.38<<	0.07	1*1.00 + 2*0.60 + 6*1.00
1916/2070/ACC/2	1.09	1.19	1.35	0	-0.11	0.24>>	1*1.00 + 3*1.00
1916/2070/ACC/10	2.72	-1.21	3.41	0	-0.85	-0.25<<	1*1.00 + 2*0.60 + 3*-1.00
1917/2072/ULS/1	16.04>>	0	0.16	0	-0.04	0	1*1.35 + 2*1.50
1917/2073/ACC/7	1.83<<	-0.54	-2.08	0	-0.01	0.07	1*1.00 + 5*1.00
1917/2073/ACC/10	4.98	1.65>>	-2.12	0	-0.71	-0.22	1*1.00 + 2*0.60 + 3*-1.00

1917/2073/ACC/2	2.44	-1.65<<	-1.56	0	-0.24	0.22	1*1.00 + 3*1.00
1917/2072/ACC/16	9.1	-0.16	2.15>>	0	-1.14	-0.06	1*1.00 + 2*0.60 + 6*-1.00
1917/2073/ULS/1	8.67	0	-4.35<<	0	-1.13	0	1*1.35 + 2*1.50
1917/2072/ACC/1	8.86	0.58	0.72	0.00>>	-0.36	0.22	1*1.00 + 2*0.60 + 3*1.00
1917/2072/ACC/11	4.98	-0.57	-0.58	-0.00<<	0.33	-0.22	1*1.00 + 3*-1.00
1917/2072/ACC/9	4.73	0.16	-2.01	0	1.11>>	0.06	1*1.00 + 6*1.00
1917/2072/ACC/16	9.1	-0.16	2.15	0	-1.14<<	-0.06	1*1.00 + 2*0.60 + 6*-1.00
1917/2072/ACC/1	8.86	0.58	0.72	0	-0.36	0.22>>	1*1.00 + 2*0.60 + 3*1.00
1917/2072/ACC/11	4.98	-0.57	-0.58	0	0.33	-0.22<<	1*1.00 + 3*-1.00
1918/2074/ACC/16	8.11>>	0.6	-4.72	0	0	0	1*1.00 + 2*0.60 + 6*-1.00
1918/2074/ACC/9	-4.43<<	-0.61	-1.33	0	0	0	1*1.00 + 6*1.00
1918/2074/ACC/11	-0.44	2.19>>	-1.93	0	0	0	1*1.00 + 3*-1.00
1918/2074/ACC/1	4.12	-2.20<<	-4.12	0	0	0	1*1.00 + 2*0.60 + 3*1.00
1918/2073/ULS/1	4.34	-0.03	5.62>>	0	-1.13	-0.01	1*1.35 + 2*1.50
1918/2074/ULS/1	4.35	-0.02	-7.13<<	0	0	0	1*1.35 + 2*1.50
1918/2074/ACC/2	3.09	-2.2	-2.46	0.00>>	0	0	1*1.00 + 3*1.00
1918/2074/ACC/10	0.59	2.18	-3.6	-0.00<<	0	0	1*1.00 + 2*0.60 + 3*-1.00
1918/2073/ACC/17	3.33	-0.39	0.86	0	0.10>>	-0.08	1*1.00 + 6*-1.00
1918/2073/ULS/1	4.34	-0.03	5.62	0	-1.13<<	-0.01	1*1.35 + 2*1.50
1918/2073/ACC/5	0.7	1.24	1.99	0	-0.48	0.26>>	1*1.00 + 4*1.00
1918/2073/ACC/12	2.96	-1.26	2.77	0	-0.47	-0.26<<	1*1.00 + 2*0.60 + 4*-1.00
1919/2075/ULS/1	15.45>>	0	0.12	0	-0.04	0	1*1.35 + 2*1.50
1919/2076/ACC/7	2.16<<	-0.6	-5.24	0	-0.51	0.09	1*1.00 + 5*1.00
1919/2076/ACC/11	2.61	1.80>>	-0.08	0	-0.28	-0.27	1*1.00 + 3*-1.00
1919/2076/ACC/1	4.25	-1.81<<	-3.5	0	-0.64	0.27	1*1.00 + 2*0.60 + 3*1.00
1919/2076/ACC/9	2.85	-0.5	2.66>>	0	-0.16	0.07	1*1.00 + 6*1.00
1919/2076/ACC/16	4.01	0.49	-6.24<<	0	-0.77	-0.07	1*1.00 + 2*0.60 + 6*-1.00
1919/2076/ACC/2	2.39	-1.81	-2.5	0.00>>	-0.39	0.27	1*1.00 + 3*1.00
1919/2076/ACC/10	4.47	1.8	-1.08	-0.00<<	-0.54	-0.27	1*1.00 + 2*0.60 + 3*-1.00
1919/2075/ACC/9	4.41	0.11	-1.77	0	1.03>>	0.05	1*1.00 + 6*1.00
1919/2076/ULS/1	8.01	-0.01	-4.23	0	-1.09<<	0	1*1.35 + 2*1.50
1919/2076/ACC/1	4.25	-1.81	-3.5	0	-0.64	0.27>>	1*1.00 + 2*0.60 + 3*1.00
1919/2076/ACC/11	2.61	1.8	-0.08	0	-0.28	-0.27<<	1*1.00 + 3*-1.00
1920/2077/ACC/16	11.24>>	0.67	-4.17	0	0	0	1*1.00 + 2*0.60 + 6*-1.00
1920/2077/ACC/9	-7.66<<	-0.65	-1.92	0	0	0	1*1.00 + 6*1.00
1920/2077/ACC/10	-0.46	2.46>>	-3.79	0	0	0	1*1.00 + 2*0.60 + 3*-1.00
1920/2077/ACC/2	4.03	-2.44<<	-2.3	0	0	0	1*1.00 + 3*1.00
1920/2076/ULS/1	4.22	-0.04	5.58>>	0	-1.1	-0.01	1*1.35 + 2*1.50
1920/2077/ULS/1	4.23	0.02	-7.17<<	0	0	0	1*1.35 + 2*1.50
1920/2076/ACC/12	3.88	-1.02	2.93	0.00>>	-0.61	-0.18	1*1.00 + 2*0.60 + 4*-1.00
1920/2077/ACC/12	5.03	2.41	-3.97	-0.00<<	0	0	1*1.00 + 2*0.60 + 4*-1.00
1920/2077/ACC/9	-7.66	-0.65	-1.92	0	-0.00>>	0	1*1.00 + 6*1.00
1920/2076/ULS/1	4.22	-0.04	5.58	0	-1.10<<	-0.01	1*1.35 + 2*1.50
1920/2076/ACC/5	-0.31	0.99	1.81	0	-0.31	0.17>>	1*1.00 + 4*1.00

1920/2076/ACC/12	3.88	-1.02	2.93	0	-0.61	-0.18<<	1*1.00 + 2*0.60 + 4*-1.00
1921/2078/ULS/1	16.45>>	0	0.08	0	0.01	0	1*1.35 + 2*1.50
1921/2079/ACC/7	2.03<<	-0.54	-4.57	0	-0.02	0.06	1*1.00 + 5*1.00
1921/2079/ACC/10	5.19	1.61>>	-1.23	0	-0.69	-0.19	1*1.00 + 2*0.60 + 3*-1.00
1921/2079/ACC/2	2.58	-1.59<<	-2.28	0	-0.24	0.19	1*1.00 + 3*1.00
1921/2078/ACC/16	8.45	-0.23	5.70>>	0	-2.26	-0.07	1*1.00 + 2*0.60 + 6*-1.00
1921/2078/ACC/9	5.71	0.23	-5.63<<	0	2.27	0.07	1*1.00 + 6*1.00
1921/2079/ACC/1	4.69	-1.59	-3.26	0.00>>	-0.5	0.19	1*1.00 + 2*0.60 + 3*1.00
1921/2079/ACC/11	3.09	1.6	-0.26	-0.00<<	-0.43	-0.19	1*1.00 + 3*-1.00
1921/2078/ACC/8	9.49	0.23	-5.61	0	2.27>>	0.07	1*1.00 + 2*0.60 + 6*1.00
1921/2078/ACC/17	4.67	-0.23	5.68	0	-2.27<<	-0.07	1*1.00 + 6*-1.00
1921/2078/ACC/2	5.03	0.85	1.76	0	-0.69	0.27>>	1*1.00 + 3*1.00
1921/2078/ACC/10	9.13	-0.85	-1.69	0	0.7	-0.27<<	1*1.00 + 2*0.60 + 3*-1.00
1922/2080/ACC/16	10.56>>	0.59	-4.71	0	0	0	1*1.00 + 2*0.60 + 6*-1.00
1922/2080/ACC/9	-7.04<<	-0.6	-1.37	0	0	0	1*1.00 + 6*1.00
1922/2080/ACC/11	-1.28	2.22>>	-1.94	0	0	0	1*1.00 + 3*-1.00
1922/2080/ACC/1	4.79	-2.22<<	-4.13	0	0	0	1*1.00 + 2*0.60 + 3*1.00
1922/2079/ULS/1	4.15	-0.03	5.60>>	0	-1.11	-0.01	1*1.35 + 2*1.50
1922/2080/ULS/1	4.16	0	-7.15<<	0	0	0	1*1.35 + 2*1.50
1922/2080/ACC/2	3.81	-2.22	-2.46	0.00>>	0	0	1*1.00 + 3*1.00
1922/2080/ACC/10	-0.3	2.22	-3.62	-0.00<<	0	0	1*1.00 + 2*0.60 + 3*-1.00
1922/2079/ACC/17	5.82	-0.39	0.88	0	0.09>>	-0.08	1*1.00 + 6*-1.00
1922/2079/ULS/1	4.15	-0.03	5.6	0	-1.11<<	-0.01	1*1.35 + 2*1.50
1922/2079/ACC/5	-0.14	1.21	1.98	0	-0.47	0.25>>	1*1.00 + 4*1.00
1922/2079/ACC/12	3.64	-1.23	2.77	0	-0.47	-0.25<<	1*1.00 + 2*0.60 + 4*-1.00
1923/2081/ULS/1	15.85>>	0	0.07	0	-0.01	0	1*1.35 + 2*1.50
1923/2082/ACC/7	2.25<<	-0.58	-6.34	0	-0.46	0.08	1*1.00 + 5*1.00
1923/2082/ACC/11	2.76	1.71>>	0.31	0	-0.3	-0.23	1*1.00 + 3*-1.00
1923/2082/ACC/1	4.46	-1.71<<	-3.77	0	-0.63	0.23	1*1.00 + 2*0.60 + 3*1.00
1923/2082/ACC/9	3.02	-0.46	3.85>>	0	-0.21	0.06	1*1.00 + 6*1.00
1923/2082/ACC/16	4.2	0.46	-7.30<<	0	-0.72	-0.06	1*1.00 + 2*0.60 + 6*-1.00
1923/2081/ACC/1	8.79	0.51	1.02	0.00>>	-0.5	0.22	1*1.00 + 2*0.60 + 3*1.00
1923/2081/ACC/11	4.89	-0.51	-0.97	-0.00<<	0.49	-0.22	1*1.00 + 3*-1.00
1923/2081/ACC/9	4.58	0.14	-3.2	0	1.59>>	0.06	1*1.00 + 6*1.00
1923/2081/ACC/16	9.1	-0.14	3.25	0	-1.60<<	-0.06	1*1.00 + 2*0.60 + 6*-1.00
1923/2082/ACC/2	2.51	-1.71	-2.81	0	-0.37	0.23>>	1*1.00 + 3*1.00
1923/2082/ACC/10	4.71	1.71	-0.65	0	-0.55	-0.23<<	1*1.00 + 2*0.60 + 3*-1.00
1924/2083/ACC/16	12.32>>	0.57	-4.22	0	0	0	1*1.00 + 2*0.60 + 6*-1.00
1924/2083/ACC/9	-8.87<<	-0.59	-1.86	0	0	0	1*1.00 + 6*1.00
1924/2083/ACC/11	-1.85	2.16>>	-2.1	-0.01	0	0	1*1.00 + 3*-1.00
1924/2083/ACC/1	5.31	-2.18<<	-3.98	0.01	0	0	1*1.00 + 2*0.60 + 3*1.00
1924/2082/ULS/1	4.08	-0.03	5.58>>	0	-1.1	-0.01	1*1.35 + 2*1.50
1924/2083/ULS/1	4.09	-0.02	-7.16<<	0	0	0	1*1.35 + 2*1.50
1924/2083/ACC/2	4.35	-2.17	-2.31	0.01>>	0	0	1*1.00 + 3*1.00

1924/2083/ACC/10	-0.89	2.15	-3.77	-0.01<<	0	0	1*1.00 + 2*0.60 + 3*-1.00
1924/2083/ULS/1	4.09	-0.02	-7.16	0	0.00>>	0	1*1.35 + 2*1.50
1924/2082/ULS/1	4.08	-0.03	5.58	0	-1.10<<	-0.01	1*1.35 + 2*1.50
1924/2082/ACC/5	-0.71	1.27	1.82	0	-0.33	0.27>>	1*1.00 + 4*1.00
1924/2082/ACC/12	4.16	-1.3	2.91	0	-0.6	-0.27<<	1*1.00 + 2*0.60 + 4*-1.00
1925/2084/ULS/1	15.26>>	0	0.14	0	-0.05	0	1*1.35 + 2*1.50
1925/2085/ACC/9	2.12<<	-0.49	6.53	0	0.48	0.08	1*1.00 + 6*1.00
1925/2085/ACC/11	2.34	1.79>>	1.17	0	-0.08	-0.29	1*1.00 + 3*-1.00
1925/2085/ACC/1	4.32	-1.80<<	-4.5	0	-0.83	0.29	1*1.00 + 2*0.60 + 3*1.00
1925/2085/ACC/9	2.12	-0.49	6.53>>	0	0.48	0.08	1*1.00 + 6*1.00
1925/2085/ACC/16	4.54	0.47	-9.87<<	0	-1.38	-0.08	1*1.00 + 2*0.60 + 6*-1.00
1925/2084/ACC/2	5.07	0.37	0.77	0.00>>	-0.41	0.2	1*1.00 + 3*1.00
1925/2084/ACC/10	8.15	-0.37	-0.66	-0.00<<	0.37	-0.19	1*1.00 + 2*0.60 + 3*-1.00
1925/2084/ACC/9	4.22	0.1	-2.34	0	1.28>>	0.05	1*1.00 + 6*1.00
1925/2085/ACC/16	4.54	0.47	-9.87	0	-1.38<<	-0.08	1*1.00 + 2*0.60 + 6*-1.00
1925/2085/ACC/1	4.32	-1.8	-4.5	0	-0.83	0.29>>	1*1.00 + 2*0.60 + 3*1.00
1925/2085/ACC/11	2.34	1.79	1.17	0	-0.08	-0.29<<	1*1.00 + 3*-1.00
1926/2086/ACC/16	14.91>>	0.71	-3.49	0	0	0	1*1.00 + 2*0.60 + 6*-1.00
1926/2086/ACC/9	-11.57<<	-0.67	-2.62	0	0	0	1*1.00 + 6*1.00
1926/2086/ACC/10	-1.78	2.59>>	-4.02	0	0	0	1*1.00 + 2*0.60 + 3*-1.00
1926/2086/ACC/2	5.12	-2.54<<	-2.09	0	0	0	1*1.00 + 3*1.00
1926/2085/ULS/1	3.94	-0.04	5.56>>	0	-1.08	-0.01	1*1.35 + 2*1.50
1926/2086/ULS/1	3.96	0.05	-7.20<<	0	0	0	1*1.35 + 2*1.50
1926/2085/ACC/10	-0.63	-0.91	2.89	0.00>>	-0.37	-0.14	1*1.00 + 2*0.60 + 3*-1.00
1926/2085/ACC/2	3.96	0.88	1.83	-0.00<<	-0.54	0.13	1*1.00 + 3*1.00
1926/2085/ACC/15	-7.8	-0.28	1.31	0	0.36>>	-0.04	1*1.00 + 5*-1.00
1926/2085/ACC/6	11.13	0.24	3.41	0	-1.27<<	0.03	1*1.00 + 2*0.60 + 5*1.00
1926/2085/ACC/5	-1.57	0.88	1.59	0	-0.12	0.13>>	1*1.00 + 4*1.00
1926/2085/ACC/12	4.89	-0.92	3.13	0	-0.79	-0.14<<	1*1.00 + 2*0.60 + 4*-1.00
1927/2087/ULS/1	16.78>>	-0.02	0.07	0	0.04	-0.01	1*1.35 + 2*1.50
1927/2088/ACC/7	1.89<<	-0.42	-3.53	0	0.19	0.05	1*1.00 + 5*1.00
1927/2087/ACC/2	4.83	1.29>>	3.21	0	-0.98	0.31	1*1.00 + 3*1.00
1927/2087/ACC/10	9.58	-1.31<<	-3.15	0	1.02	-0.32	1*1.00 + 2*0.60 + 3*-1.00
1927/2087/ACC/16	7.69	-0.36	10.46>>	0	-3.23	-0.09	1*1.00 + 2*0.60 + 6*-1.00
1927/2087/ACC/9	6.72	0.34	-10.40<<	0	3.26	0.08	1*1.00 + 6*1.00
1927/2087/ACC/1	8.69	1.29	3.23	0.00>>	-0.98	0.31	1*1.00 + 2*0.60 + 3*1.00
1927/2087/ACC/11	5.72	-1.3	-3.17	-0.00<<	1.01	-0.31	1*1.00 + 3*-1.00
1927/2087/ACC/8	10.59	0.34	-10.38	0	3.27>>	0.08	1*1.00 + 2*0.60 + 6*1.00
1927/2087/ACC/17	3.82	-0.36	10.44	0	-3.24<<	-0.08	1*1.00 + 6*-1.00
1927/2087/ACC/2	4.83	1.29	3.21	0	-0.98	0.31>>	1*1.00 + 3*1.00
1927/2087/ACC/10	9.58	-1.31	-3.15	0	1.02	-0.32<<	1*1.00 + 2*0.60 + 3*-1.00
1928/2089/ACC/16	9.55>>	0.58	-4.97	0	0	0	1*1.00 + 2*0.60 + 6*-1.00
1928/2089/ACC/9	-6.26<<	-0.58	-1.12	0	0	0	1*1.00 + 6*1.00
1928/2089/ACC/10	-0.18	2.22>>	-3.55	0	0	0	1*1.00 + 2*0.60 + 3*-1.00

1928/2089/ACC/2	3.47	-2.22<<	-2.54	0	0	0	1*1.00 + 3*1.00
1928/2088/ULS/1	3.87	-0.03	5.58>>	0	-1.1	-0.01	1*1.35 + 2*1.50
1928/2089/ULS/1	3.89	0	-7.17<<	0	0	0	1*1.35 + 2*1.50
1928/2089/ACC/5	-1.1	-2.16	-1.87	0.00>>	0	0	1*1.00 + 4*1.00
1928/2089/ACC/12	4.38	2.16	-4.21	-0.00<<	0	0	1*1.00 + 2*0.60 + 4*-1.00
1928/2088/ACC/17	4.83	-0.4	0.63	0	0.31>>	-0.08	1*1.00 + 6*-1.00
1928/2088/ACC/8	-1.56	0.37	4.11	0	-1.24<<	0.08	1*1.00 + 2*0.60 + 6*1.00
1928/2088/ACC/5	0.06	1.2	2.05	0	-0.53	0.24>>	1*1.00 + 4*1.00
1928/2088/ACC/12	3.22	-1.23	2.69	0	-0.39	-0.25<<	1*1.00 + 2*0.60 + 4*-1.00
1929/2090/ULS/1	16.14>>	0	0.18	0	-0.04	0	1*1.35 + 2*1.50
1929/2091/ACC/7	2.02<<	-0.52	-4.3	0	-0.16	0.08	1*1.00 + 5*1.00
1929/2091/ACC/10	4.97	1.50>>	-1.03	0	-0.64	-0.22	1*1.00 + 2*0.60 + 3*-1.00
1929/2091/ACC/2	2.51	-1.50<<	-2.1	0	-0.28	0.21	1*1.00 + 3*1.00
1929/2090/ACC/16	9.18	-0.19	4.38>>	0	-1.96	-0.07	1*1.00 + 2*0.60 + 6*-1.00
1929/2091/ACC/16	4.05	0.39	-5.17<<	0	-0.42	-0.05	1*1.00 + 2*0.60 + 6*-1.00
1929/2090/ACC/1	8.92	0.71	1.41	0.00>>	-0.61	0.26	1*1.00 + 2*0.60 + 3*1.00
1929/2090/ACC/11	4.99	-0.71	-1.25	-0.00<<	0.58	-0.26	1*1.00 + 3*-1.00
1929/2090/ACC/9	4.73	0.19	-4.22	0	1.93>>	0.07	1*1.00 + 6*1.00
1929/2090/ACC/16	9.18	-0.19	4.38	0	-1.96<<	-0.07	1*1.00 + 2*0.60 + 6*-1.00
1929/2090/ACC/1	8.92	0.71	1.41	0	-0.61	0.26>>	1*1.00 + 2*0.60 + 3*1.00
1929/2090/ACC/11	4.99	-0.71	-1.25	0	0.58	-0.26<<	1*1.00 + 3*-1.00
1930/2092/ACC/16	10.36>>	0.54	-4.58	0	0	0	1*1.00 + 2*0.60 + 6*-1.00
1930/2092/ACC/9	-7.22<<	-0.56	-1.51	0	0	0	1*1.00 + 6*1.00
1930/2092/ACC/11	-1.43	2.15>>	-1.99	0	0	0	1*1.00 + 3*-1.00
1930/2092/ACC/1	4.57	-2.16<<	-4.1	0	0	0	1*1.00 + 2*0.60 + 3*1.00
1930/2091/ULS/1	3.7	-0.03	5.57>>	0	-1.08	-0.01	1*1.35 + 2*1.50
1930/2092/ULS/1	3.71	-0.02	-7.18<<	0	0	0	1*1.35 + 2*1.50
1930/2092/ACC/2	3.69	-2.16	-2.42	0.00>>	0	0	1*1.00 + 3*1.00
1930/2092/ACC/10	-0.55	2.14	-3.67	-0.00<<	0	0	1*1.00 + 2*0.60 + 3*-1.00
1930/2092/ACC/15	-7.22	0.74	-1.51	0	-0.00>>	0	1*1.00 + 5*-1.00
1930/2091/ULS/1	3.7	-0.03	5.57	0	-1.08<<	-0.01	1*1.35 + 2*1.50
1930/2091/ACC/5	-0.26	1.29	1.93	0	-0.42	0.27>>	1*1.00 + 4*1.00
1930/2091/ACC/12	3.38	-1.31	2.8	0	-0.5	-0.28<<	1*1.00 + 2*0.60 + 4*-1.00
1931/2093/ULS/1	15.46>>	0	0.14	0	-0.05	0	1*1.35 + 2*1.50
1931/2094/ACC/7	2.39<<	-0.6	-6.75	0	-0.75	0.1	1*1.00 + 5*1.00
1931/2094/ACC/11	2.53	1.69>>	0.65	0	-0.19	-0.28	1*1.00 + 3*-1.00
1931/2094/ACC/1	4.31	-1.71<<	-3.67	0	-0.7	0.28	1*1.00 + 2*0.60 + 3*1.00
1931/2094/ACC/9	2.6	-0.44	4.57>>	0	0.11	0.07	1*1.00 + 6*1.00
1931/2094/ACC/16	4.24	0.43	-7.59<<	0	-1	-0.07	1*1.00 + 2*0.60 + 6*-1.00
1931/2093/ACC/1	8.63	0.46	0.9	0.00>>	-0.47	0.22	1*1.00 + 2*0.60 + 3*1.00
1931/2093/ACC/11	4.75	-0.45	-0.78	-0.00<<	0.43	-0.22	1*1.00 + 3*-1.00
1931/2093/ACC/9	4.33	0.12	-2.65	0	1.43>>	0.06	1*1.00 + 6*1.00
1931/2093/ACC/16	9.04	-0.12	2.76	0	-1.47<<	-0.06	1*1.00 + 2*0.60 + 6*-1.00
1931/2094/ACC/1	4.31	-1.71	-3.67	0	-0.7	0.28>>	1*1.00 + 2*0.60 + 3*1.00

1931/2094/ACC/11	2.53	1.69	0.65	0	-0.19	-0.28<<	1*1.00 + 3*-1.00
1932/2095/ACC/16	12.92>>	0.6	-3.96	0	0	0	1*1.00 + 2*0.60 + 6*-1.00
1932/2095/ACC/9	-9.88<<	-0.59	-2.17	0	0	0	1*1.00 + 6*1.00
1932/2095/ACC/10	-1.42	2.45>>	-3.9	0	0	0	1*1.00 + 2*0.60 + 3*-1.00
1932/2095/ACC/2	4.46	-2.44<<	-2.24	0	0	0	1*1.00 + 3*1.00
1932/2094/ULS/1	3.57	-0.04	5.53>>	0	-1.05	-0.01	1*1.35 + 2*1.50
1932/2095/ULS/1	3.6	0.02	-7.23<<	0	0	0	1*1.35 + 2*1.50
1932/2094/ACC/10	-0.23	-1.02	3	0.00>>	-0.47	-0.18	1*1.00 + 2*0.60 + 3*-1.00
1932/2094/ACC/2	3.25	0.98	1.69	-0.00<<	-0.41	0.17	1*1.00 + 3*1.00
1932/2095/ACC/7	12.07	-0.87	-2.27	0	-0.00>>	0	1*1.00 + 5*1.00
1932/2094/ULS/1	3.57	-0.04	5.53	0	-1.05<<	-0.01	1*1.35 + 2*1.50
1932/2094/ACC/5	-1.08	1.02	1.71	0	-0.23	0.18>>	1*1.00 + 4*1.00
1932/2094/ACC/12	4.1	-1.05	2.98	0	-0.65	-0.19<<	1*1.00 + 2*0.60 + 4*-1.00
1933/2096/ULS/1	16.44>>	0	0.26	0	-0.05	0	1*1.35 + 2*1.50
1933/2097/ACC/7	1.96<<	-0.51	-4.37	0	-0.01	0.07	1*1.00 + 5*1.00
1933/2097/ACC/10	5.16	1.41>>	-0.78	0	-0.66	-0.19	1*1.00 + 2*0.60 + 3*-1.00
1933/2097/ACC/2	2.55	-1.40<<	-2.04	0	-0.22	0.19	1*1.00 + 3*1.00
1933/2096/ACC/16	8.15	-0.26	7.77>>	0	-2.93	-0.08	1*1.00 + 2*0.60 + 6*-1.00
1933/2096/ACC/9	5.99	0.26	-7.55<<	0	2.89	0.08	1*1.00 + 6*1.00
1933/2096/ACC/1	8.71	1.04	2.48	0.00>>	-0.92	0.31	1*1.00 + 2*0.60 + 3*1.00
1933/2096/ACC/11	5.43	-1.04	-2.26	-0.00<<	0.87	-0.31	1*1.00 + 3*-1.00
1933/2096/ACC/9	5.99	0.26	-7.55	0	2.89>>	0.08	1*1.00 + 6*1.00
1933/2096/ACC/16	8.15	-0.26	7.77	0	-2.93<<	-0.08	1*1.00 + 2*0.60 + 6*-1.00
1933/2096/ACC/2	4.94	1.04	2.41	0	-0.91	0.31>>	1*1.00 + 3*1.00
1933/2096/ACC/10	9.21	-1.04	-2.2	0	0.86	-0.31<<	1*1.00 + 2*0.60 + 3*-1.00
1934/2098/ACC/16	10.83>>	0.48	-4.84	0	0	0	1*1.00 + 2*0.60 + 6*-1.00
1934/2098/ACC/9	-7.97<<	-0.5	-1.3	0	0	0	1*1.00 + 6*1.00
1934/2098/ACC/11	-1.73	2.16>>	-1.94	0	0	0	1*1.00 + 3*-1.00
1934/2098/ACC/1	4.59	-2.17<<	-4.2	0	0	0	1*1.00 + 2*0.60 + 3*1.00
1934/2097/ULS/1	3.35	-0.04	5.52>>	0	-1.04	-0.01	1*1.35 + 2*1.50
1934/2098/ULS/1	3.38	-0.01	-7.23<<	0	0	0	1*1.35 + 2*1.50
1934/2098/ACC/2	3.79	-2.17	-2.51	0.00>>	0	0	1*1.00 + 3*1.00
1934/2098/ACC/10	-0.93	2.16	-3.63	-0.00<<	0	0	1*1.00 + 2*0.60 + 3*-1.00
1934/2097/ACC/17	5.93	-0.5	0.8	0	0.16>>	-0.12	1*1.00 + 6*-1.00
1934/2097/ACC/8	-3.1	0.47	3.89	0	-1.04<<	0.11	1*1.00 + 2*0.60 + 6*1.00
1934/2097/ACC/5	-0.49	1.3	1.97	0	-0.46	0.28>>	1*1.00 + 4*1.00
1934/2097/ACC/12	3.32	-1.33	2.71	0	-0.41	-0.29<<	1*1.00 + 2*0.60 + 4*-1.00
1935/2099/ULS/1	15.73>>	0.01	0.16	0	-0.07	0	1*1.35 + 2*1.50
1935/2100/ACC/7	2.22<<	-0.6	-6.27	0	-0.59	0.1	1*1.00 + 5*1.00
1935/2100/ACC/11	2.68	1.59>>	0.64	0	-0.22	-0.26	1*1.00 + 3*-1.00
1935/2100/ACC/1	4.36	-1.60<<	-3.36	0	-0.64	0.26	1*1.00 + 2*0.60 + 3*1.00
1935/2100/ACC/9	2.92	-0.36	4.30>>	0	-0.03	0.05	1*1.00 + 6*1.00
1935/2100/ACC/16	4.13	0.35	-7.03<<	0	-0.83	-0.05	1*1.00 + 2*0.60 + 6*-1.00
1935/2099/ACC/1	8.76	0.58	1.22	0.00>>	-0.61	0.25	1*1.00 + 2*0.60 + 3*1.00

1935/2099/ACC/11	4.83	-0.57	-1.09	-0.00<<	0.55	-0.25	1*1.00 + 3*-1.00
1935/2099/ACC/9	4.42	0.14	-3.67	0	1.85>>	0.06	1*1.00 + 6*1.00
1935/2099/ACC/16	9.17	-0.13	3.8	0	-1.91<<	-0.06	1*1.00 + 2*0.60 + 6*-1.00
1935/2100/ACC/1	4.36	-1.6	-3.36	0	-0.64	0.26>>	1*1.00 + 2*0.60 + 3*1.00
1935/2100/ACC/11	2.68	1.59	0.64	0	-0.22	-0.26<<	1*1.00 + 3*-1.00
1936/2101/ACC/16	13.23>>	0.43	-4.26	0	0	0	1*1.00 + 2*0.60 + 6*-1.00
1936/2101/ACC/9	-10.44<<	-0.46	-1.9	0	0	0	1*1.00 + 6*1.00
1936/2101/ACC/11	-2.5	2.09>>	-2.13	-0.01	0	0	1*1.00 + 3*-1.00
1936/2101/ACC/1	5.29	-2.11<<	-4.03	0.01	0	0	1*1.00 + 2*0.60 + 3*1.00
1936/2100/ULS/1	3.25	-0.04	5.49>>	0	-1.01	-0.01	1*1.35 + 2*1.50
1936/2101/ULS/1	3.31	-0.03	-7.26<<	0	0	0	1*1.35 + 2*1.50
1936/2101/ACC/2	4.51	-2.11	-2.33	0.01>>	0	0	1*1.00 + 3*1.00
1936/2101/ACC/10	-1.72	2.08	-3.83	-0.01<<	0	0	1*1.00 + 2*0.60 + 3*-1.00
1936/2101/ACC/7	12.45	-0.81	-2.56	0	-0.00>>	0	1*1.00 + 5*1.00
1936/2100/ULS/1	3.25	-0.04	5.49	0	-1.01<<	-0.01	1*1.35 + 2*1.50
1936/2100/ACC/5	-1.18	1.4	1.78	0	-0.29	0.31>>	1*1.00 + 4*1.00
1936/2100/ACC/12	3.93	-1.43	2.88	0	-0.57	-0.32<<	1*1.00 + 2*0.60 + 4*-1.00
1937/2102/ULS/1	15.08>>	0.01	0.16	0	-0.09	0	1*1.35 + 2*1.50
1937/2103/ACC/9	1.80<<	-0.37	7.83	0	0.94	0.07	1*1.00 + 6*1.00
1937/2103/ACC/11	2.17	1.71>>	1.73	0	0.08	-0.32	1*1.00 + 3*-1.00
1937/2103/ACC/1	4.22	-1.72<<	-4.39	0	-0.91	0.33	1*1.00 + 2*0.60 + 3*1.00
1937/2103/ACC/9	1.8	-0.37	7.83>>	0	0.94	0.07	1*1.00 + 6*1.00
1937/2103/ACC/16	4.59	0.35	-10.49<<	0	-1.78	-0.06	1*1.00 + 2*0.60 + 6*-1.00
1937/2103/ACC/1	4.22	-1.72	-4.39	0.00>>	-0.91	0.33	1*1.00 + 2*0.60 + 3*1.00
1937/2103/ACC/11	2.17	1.71	1.73	-0.00<<	0.08	-0.32	1*1.00 + 3*-1.00
1937/2102/ACC/9	3.96	0.09	-2.61	0	1.46>>	0.05	1*1.00 + 6*1.00
1937/2103/ACC/16	4.59	0.35	-10.49	0	-1.78<<	-0.06	1*1.00 + 2*0.60 + 6*-1.00
1937/2103/ACC/1	4.22	-1.72	-4.39	0	-0.91	0.33>>	1*1.00 + 2*0.60 + 3*1.00
1937/2103/ACC/11	2.17	1.71	1.73	0	0.08	-0.32<<	1*1.00 + 3*-1.00
1938/2104/ACC/16	17.57>>	0.46	-3.36	0	0	0	1*1.00 + 2*0.60 + 6*-1.00
1938/2104/ACC/9	-14.79<<	-0.47	-2.86	0	0	0	1*1.00 + 6*1.00
1938/2104/ACC/11	-3.83	2.49>>	-2.43	0	0	0	1*1.00 + 3*-1.00
1938/2104/ACC/1	6.61	-2.51<<	-3.78	0	0	0	1*1.00 + 2*0.60 + 3*1.00
1938/2103/ULS/1	3.2	-0.05	5.45>>	0	-0.98	-0.01	1*1.35 + 2*1.50
1938/2104/ULS/1	3.29	-0.02	-7.32<<	0	0	0	1*1.35 + 2*1.50
1938/2103/ACC/10	-1.63	-0.93	2.74	0.00>>	-0.23	-0.15	1*1.00 + 2*0.60 + 3*-1.00
1938/2104/ACC/4	-3.07	-2.34	-4.15	-0.00<<	0	0	1*1.00 + 2*0.60 + 4*1.00
1938/2103/ACC/15	-9.99	-0.12	0.99	0	0.67>>	0.01	1*1.00 + 5*-1.00
1938/2103/ACC/6	12.69	0.08	3.63	0	-1.49<<	-0.02	1*1.00 + 2*0.60 + 5*1.00
1938/2103/ACC/5	-2.4	1.01	1.47	0	0	0.18>>	1*1.00 + 4*1.00
1938/2103/ACC/12	5.1	-1.05	3.15	0	-0.82	-0.19<<	1*1.00 + 2*0.60 + 4*-1.00
1939/2105/ULS/1	16.64>>	0.01	1.91	0	-0.52	0	1*1.35 + 2*1.50
1939/2106/ACC/7	2.45<<	-0.5	-7.56	0	-0.85	0.06	1*1.00 + 5*1.00
1939/2105/ACC/1	8.75	1.33>>	3.68	0	-1.09	0.39	1*1.00 + 2*0.60 + 3*1.00

1939/2105/ACC/11	5.49	-1.32<<	-2.07	0	0.66	-0.39	1*1.00 + 3*-1.00
1939/2105/ACC/16	8.08	-0.27	9.69>>	0	-2.94	-0.08	1*1.00 + 2*0.60 + 6*-1.00
1939/2105/ACC/9	6.16	0.28	-8.08<<	0	2.51	0.09	1*1.00 + 6*1.00
1939/2105/ACC/16	8.08	-0.27	9.69	0.00>>	-2.94	-0.08	1*1.00 + 2*0.60 + 6*-1.00
1939/2105/ACC/9	6.16	0.28	-8.08	-0.00<<	2.51	0.09	1*1.00 + 6*1.00
1939/2105/ACC/9	6.16	0.28	-8.08	0	2.51>>	0.09	1*1.00 + 6*1.00
1939/2105/ACC/16	8.08	-0.27	9.69	0	-2.94<<	-0.08	1*1.00 + 2*0.60 + 6*-1.00
1939/2105/ACC/1	8.75	1.33	3.68	0	-1.09	0.39>>	1*1.00 + 2*0.60 + 3*1.00
1939/2105/ACC/11	5.49	-1.32	-2.07	0	0.66	-0.39<<	1*1.00 + 3*-1.00
1940/2121/ULS/1	10.12>>	-0.2	-5.42	0	0.29	-0.04	1*1.35 + 2*1.50
1940/2122/ACC/17	2.11<<	-0.69	5.49	0	0.09	0.06	1*1.00 + 6*-1.00
1940/2121/ACC/2	2.86	2.01>>	0.56	0	-0.37	0.38	1*1.00 + 3*1.00
1940/2121/ACC/10	5.79	-2.17<<	-5.14	0	0.62	-0.41	1*1.00 + 2*0.60 + 3*-1.00
1940/2121/ACC/7	2.16	0.58	5.50>>	0	-1.39	0.11	1*1.00 + 5*1.00
1940/2121/ACC/14	6.48	-0.74	-10.08<<	0	1.64	-0.14	1*1.00 + 2*0.60 + 5*-1.00
1940/2121/ACC/2	2.86	2.01	0.56	0.00>>	-0.37	0.38	1*1.00 + 3*1.00
1940/2121/ACC/10	5.79	-2.17	-5.14	-0.00<<	0.62	-0.41	1*1.00 + 2*0.60 + 3*-1.00
1940/2121/ACC/14	6.48	-0.74	-10.08	0	1.64>>	-0.14	1*1.00 + 2*0.60 + 5*-1.00
1940/2121/ACC/7	2.16	0.58	5.5	0	-1.39<<	0.11	1*1.00 + 5*1.00
1940/2121/ACC/2	2.86	2.01	0.56	0	-0.37	0.38>>	1*1.00 + 3*1.00
1940/2121/ACC/10	5.79	-2.17	-5.14	0	0.62	-0.41<<	1*1.00 + 2*0.60 + 3*-1.00
1941/2122/ACC/14	8.86>>	-0.37	4.1	0	-1.19	-0.06	1*1.00 + 2*0.60 + 5*-1.00
1941/2122/ACC/7	-4.25<<	0.24	0.78	0	0.2	0.04	1*1.00 + 5*1.00
1941/2123/ACC/10	3.61	2.52>>	-3.64	0	0	0	1*1.00 + 2*0.60 + 3*-1.00
1941/2123/ACC/2	0.98	-2.18<<	-2.56	0	0	0	1*1.00 + 3*1.00
1941/2122/ULS/1	5.46	-0.15	5.75>>	0	-1.17	-0.02	1*1.35 + 2*1.50
1941/2123/ULS/1	5.43	0.39	-7.30<<	0	0	0	1*1.35 + 2*1.50
1941/2123/ACC/10	3.61	2.52	-3.64	0.00>>	0	0	1*1.00 + 2*0.60 + 3*-1.00
1941/2122/ULS/1	5.46	-0.15	5.75	-0.00<<	-1.17	-0.02	1*1.35 + 2*1.50
1941/2122/ACC/7	-4.25	0.24	0.78	0	0.20>>	0.04	1*1.00 + 5*1.00
1941/2122/ACC/14	8.86	-0.37	4.1	0	-1.19<<	-0.06	1*1.00 + 2*0.60 + 5*-1.00
1941/2122/ACC/5	3.45	0.94	2.07	0	-0.53	0.17>>	1*1.00 + 4*1.00
1941/2122/ACC/12	1.16	-1.06	2.81	0	-0.46	-0.18<<	1*1.00 + 2*0.60 + 4*-1.00
1942/2124/ULS/1	17.31>>	-0.28	0.63	0	-0.03	-0.05	1*1.35 + 2*1.50
1942/2125/ACC/7	1.80<<	-0.19	3.31	0	0.37	0.02	1*1.00 + 5*1.00
1942/2124/ACC/2	5.33	1.50>>	0.99	0	-0.4	0.27	1*1.00 + 3*1.00
1942/2124/ACC/10	9.51	-1.74<<	-0.46	0	0.38	-0.31	1*1.00 + 2*0.60 + 3*-1.00
1942/2125/ACC/7	1.8	-0.19	3.31>>	0	0.37	0.02	1*1.00 + 5*1.00
1942/2125/ACC/14	6.66	0.29	-7.36<<	0	-1.35	-0.02	1*1.00 + 2*0.60 + 5*-1.00
1942/2125/ACC/2	2.68	-0.68	0.02	0.00>>	-0.13	0.05	1*1.00 + 3*1.00
1942/2125/ACC/10	5.77	0.78	-4.07	-0.00<<	-0.85	-0.05	1*1.00 + 2*0.60 + 3*-1.00
1942/2124/ACC/15	5.71	-0.58	-2.41	0	1.25>>	-0.11	1*1.00 + 5*-1.00
1942/2125/ACC/14	6.66	0.29	-7.36	0	-1.35<<	-0.02	1*1.00 + 2*0.60 + 5*-1.00
1942/2124/ACC/2	5.33	1.5	0.99	0	-0.4	0.27>>	1*1.00 + 3*1.00

1942/2124/ACC/10	9.51	-1.74	-0.46	0	0.38	-0.31<<	1*1.00 + 2*0.60 + 3*-1.00
1943/2125/ACC/14	6.15>>	-0.37	4.4	0	-1.46	-0.06	1*1.00 + 2*0.60 + 5*-1.00
1943/2125/ACC/7	-2.07<<	0.27	0.47	0	0.48	0.05	1*1.00 + 5*1.00
1943/2126/ACC/10	2.55	2.32>>	-3.56	0	0	0	1*1.00 + 2*0.60 + 3*-1.00
1943/2126/ACC/2	1.52	-2.16<<	-2.67	0	0	0	1*1.00 + 3*1.00
1943/2125/ULS/1	4.84	-0.12	5.74>>	0	-1.16	-0.02	1*1.35 + 2*1.50
1943/2126/ULS/1	4.82	0.2	-7.34<<	0	0	0	1*1.35 + 2*1.50
1943/2126/ACC/4	2.54	-2.06	-3.59	0.00>>	0	0	1*1.00 + 2*0.60 + 4*1.00
1943/2125/ACC/4	3.68	1.05	3.5	-0.00<<	-0.88	0.21	1*1.00 + 2*0.60 + 4*1.00
1943/2125/ACC/7	-2.07	0.27	0.47	0	0.48>>	0.05	1*1.00 + 5*1.00
1943/2125/ACC/14	6.15	-0.37	4.4	0	-1.46<<	-0.06	1*1.00 + 2*0.60 + 5*-1.00
1943/2125/ACC/5	2.54	1.08	2.16	0	-0.6	0.21>>	1*1.00 + 4*1.00
1943/2125/ACC/12	1.55	-1.18	2.71	0	-0.37	-0.23<<	1*1.00 + 2*0.60 + 4*-1.00
1944/2127/ULS/1	16.93>>	-0.1	0.23	0	-0.03	-0.03	1*1.35 + 2*1.50
1944/2128/ACC/7	1.74<<	-0.44	0.76	0	0.31	0.06	1*1.00 + 5*1.00
1944/2128/ACC/10	5.5	1.41>>	-3.15	0	-0.82	-0.15	1*1.00 + 2*0.60 + 3*-1.00
1944/2128/ACC/2	2.56	-1.32<<	-0.73	0	-0.15	0.14	1*1.00 + 3*1.00
1944/2127/ACC/6	9.33	0.23	2.47>>	0	-1.21	0.07	1*1.00 + 2*0.60 + 5*1.00
1944/2128/ACC/14	6.32	0.52	-4.63<<	0	-1.28	-0.06	1*1.00 + 2*0.60 + 5*-1.00
1944/2127/ACC/2	5.36	0.83	0.8	0.00>>	-0.38	0.24	1*1.00 + 3*1.00
1944/2127/ACC/10	9.19	-0.92	-0.6	-0.00<<	0.35	-0.26	1*1.00 + 2*0.60 + 3*-1.00
1944/2127/ACC/15	5.22	-0.31	-2.27	0	1.18>>	-0.09	1*1.00 + 5*-1.00
1944/2128/ACC/14	6.32	0.52	-4.63	0	-1.28<<	-0.06	1*1.00 + 2*0.60 + 5*-1.00
1944/2127/ACC/2	5.36	0.83	0.8	0	-0.38	0.24>>	1*1.00 + 3*1.00
1944/2127/ACC/10	9.19	-0.92	-0.6	0	0.35	-0.26<<	1*1.00 + 2*0.60 + 3*-1.00
1945/2129/ACC/6	5.27>>	-0.72	-5.21	0	0	0	1*1.00 + 2*0.60 + 5*1.00
1945/2129/ACC/15	-1.38<<	0.8	-1.04	0	0	0	1*1.00 + 5*-1.00
1945/2129/ACC/10	1.62	2.24>>	-3.6	0	0	0	1*1.00 + 2*0.60 + 3*-1.00
1945/2129/ACC/2	2.27	-2.15<<	-2.65	0	0	0	1*1.00 + 3*1.00
1945/2128/ULS/1	4.62	-0.11	5.73>>	0	-1.15	-0.01	1*1.35 + 2*1.50
1945/2129/ULS/1	4.61	0.1	-7.36<<	0	0	0	1*1.35 + 2*1.50
1945/2129/ACC/1	3.36	-2.13	-4.37	0.00>>	0	0	1*1.00 + 2*0.60 + 3*1.00
1945/2129/ACC/11	0.54	2.21	-1.88	-0.00<<	0	0	1*1.00 + 3*-1.00
1945/2128/ACC/7	0.47	0.28	0.55	0	0.41>>	0.05	1*1.00 + 5*1.00
1945/2128/ACC/14	3.43	-0.36	4.31	0	-1.38<<	-0.06	1*1.00 + 2*0.60 + 5*-1.00
1945/2128/ACC/5	1.69	1.17	2.13	0	-0.58	0.24>>	1*1.00 + 4*1.00
1945/2128/ACC/12	2.22	-1.25	2.73	0	-0.39	-0.25<<	1*1.00 + 2*0.60 + 4*-1.00
1946/2130/ULS/1	16.39>>	-0.04	0.17	0	-0.04	-0.01	1*1.35 + 2*1.50
1946/2131/ACC/7	1.89<<	-0.57	-2.09	0	-0.01	0.08	1*1.00 + 5*1.00
1946/2131/ACC/10	5.05	1.65>>	-2.17	0	-0.72	-0.22	1*1.00 + 2*0.60 + 3*-1.00
1946/2131/ACC/2	2.47	-1.60<<	-1.58	0	-0.25	0.22	1*1.00 + 3*1.00
1946/2130/ACC/6	9.31	0.17	2.13>>	0	-1.13	0.07	1*1.00 + 2*0.60 + 5*1.00
1946/2131/ULS/1	8.79	0.06	-4.44<<	0	-1.15	0	1*1.35 + 2*1.50
1946/2130/ACC/2	5.29	0.55	0.69	0.00>>	-0.36	0.21	1*1.00 + 3*1.00

1946/2130/ACC/10	8.83	-0.58	-0.54	-0.00<<	0.32	-0.23	1*1.00 + 2*0.60 + 3*-1.00
1946/2130/ACC/15	4.82	-0.2	-1.98	0	1.09>>	-0.08	1*1.00 + 5*-1.00
1946/2131/ULS/1	8.79	0.06	-4.44	0	-1.15<<	0	1*1.35 + 2*1.50
1946/2131/ACC/1	4.5	-1.59	-2.63	0	-0.52	0.22>>	1*1.00 + 2*0.60 + 3*1.00
1946/2130/ACC/10	8.83	-0.58	-0.54	0	0.32	-0.23<<	1*1.00 + 2*0.60 + 3*-1.00
1947/2132/ACC/6	8.07>>	-0.76	-4.85	0	0	0	1*1.00 + 2*0.60 + 5*1.00
1947/2132/ACC/15	-4.30<<	0.8	-1.4	0	0	0	1*1.00 + 5*-1.00
1947/2132/ACC/10	0.65	2.19>>	-3.71	0	0	0	1*1.00 + 2*0.60 + 3*-1.00
1947/2132/ACC/2	3.13	-2.15<<	-2.54	0.01	0	0	1*1.00 + 3*1.00
1947/2131/ULS/1	4.47	-0.1	5.73>>	0	-1.15	-0.01	1*1.35 + 2*1.50
1947/2132/ULS/1	4.47	0.04	-7.36<<	0	0	0	1*1.35 + 2*1.50
1947/2132/ACC/1	4.18	-2.14	-4.26	0.01>>	0	0	1*1.00 + 2*0.60 + 3*1.00
1947/2132/ACC/11	-0.41	2.18	-1.99	-0.00<<	0	0	1*1.00 + 3*-1.00
1947/2131/ACC/7	3.31	0.28	0.91	0	0.09>>	0.05	1*1.00 + 5*1.00
1947/2131/ULS/1	4.47	-0.1	5.73	0	-1.15<<	-0.01	1*1.35 + 2*1.50
1947/2131/ACC/5	0.77	1.22	2.02	0	-0.48	0.26>>	1*1.00 + 4*1.00
1947/2131/ACC/12	3	-1.3	2.84	0	-0.49	-0.27<<	1*1.00 + 2*0.60 + 4*-1.00
1948/2133/ULS/1	15.78>>	-0.02	0.13	0	-0.04	-0.01	1*1.35 + 2*1.50
1948/2134/ACC/7	2.20<<	-0.64	-5.2	0	-0.51	0.1	1*1.00 + 5*1.00
1948/2134/ACC/10	4.53	1.79>>	-1.13	0	-0.55	-0.26	1*1.00 + 2*0.60 + 3*-1.00
1948/2134/ACC/2	2.42	-1.77<<	-2.53	0	-0.39	0.27	1*1.00 + 3*1.00
1948/2134/ACC/15	2.87	0.66	2.56>>	0	-0.17	-0.1	1*1.00 + 5*-1.00
1948/2134/ACC/6	4.08	-0.64	-6.22<<	0	-0.77	0.1	1*1.00 + 2*0.60 + 5*1.00
1948/2134/ACC/2	2.42	-1.77	-2.53	0.00>>	-0.39	0.27	1*1.00 + 3*1.00
1948/2134/ACC/10	4.53	1.79	-1.13	-0.00<<	-0.55	-0.26	1*1.00 + 2*0.60 + 3*-1.00
1948/2133/ACC/15	4.49	-0.14	-1.74	0	1.01>>	-0.07	1*1.00 + 5*-1.00
1948/2134/ULS/1	8.12	0.02	-4.34	0	-1.12<<	0	1*1.35 + 2*1.50
1948/2134/ACC/1	4.3	-1.77	-3.55	0	-0.66	0.27>>	1*1.00 + 2*0.60 + 3*1.00
1948/2134/ACC/11	2.65	1.79	-0.11	0	-0.29	-0.27<<	1*1.00 + 3*-1.00
1949/2135/ACC/6	11.16>>	-0.81	-4.3	0	0	0	1*1.00 + 2*0.60 + 5*1.00
1949/2135/ACC/15	-7.48<<	0.95	-1.97	0	0	0	1*1.00 + 5*-1.00
1949/2135/ACC/10	-0.39	2.49>>	-3.9	0	0	0	1*1.00 + 2*0.60 + 3*-1.00
1949/2135/ACC/2	4.07	-2.36<<	-2.37	0	0	0	1*1.00 + 3*1.00
1949/2134/ULS/1	4.37	-0.11	5.70>>	0	-1.12	-0.01	1*1.35 + 2*1.50
1949/2135/ULS/1	4.36	0.16	-7.39<<	0	0	0	1*1.35 + 2*1.50
1949/2135/ACC/1	5.1	-2.32	-4.1	0.00>>	0	0	1*1.00 + 2*0.60 + 3*1.00
1949/2134/ACC/4	0.82	0.94	3.17	-0.00<<	-0.59	0.17	1*1.00 + 2*0.60 + 4*1.00
1949/2135/ACC/17	10.1	0.59	-2.57	0	0.00>>	0	1*1.00 + 6*-1.00
1949/2134/ULS/1	4.37	-0.11	5.7	0	-1.12<<	-0.01	1*1.35 + 2*1.50
1949/2134/ACC/5	-0.2	0.96	1.84	0	-0.32	0.17>>	1*1.00 + 4*1.00
1949/2134/ACC/12	3.89	-1.06	2.99	0	-0.62	-0.18<<	1*1.00 + 2*0.60 + 4*-1.00
1950/2136/ULS/1	16.79>>	-0.07	0.1	0	0	-0.02	1*1.35 + 2*1.50
1950/2137/ACC/7	2.08<<	-0.58	-4.52	0	-0.03	0.08	1*1.00 + 5*1.00
1950/2137/ACC/10	5.26	1.62>>	-1.29	0	-0.71	-0.19	1*1.00 + 2*0.60 + 3*-1.00

1950/2137/ACC/2	2.62	-1.55<<	-2.3	0	-0.25	0.19	1*1.00 + 3*1.00
1950/2136/ACC/6	8.66	0.26	5.64>>	0	-2.24	0.08	1*1.00 + 2*0.60 + 5*1.00
1950/2136/ACC/15	5.78	-0.32	-5.55<<	0	2.24	-0.1	1*1.00 + 5*-1.00
1950/2136/ACC/2	5.13	0.81	1.77	0.00>>	-0.7	0.25	1*1.00 + 3*1.00
1950/2136/ACC/10	9.31	-0.87	-1.68	-0.00<<	0.7	-0.27	1*1.00 + 2*0.60 + 3*-1.00
1950/2136/ACC/15	5.78	-0.32	-5.55	0	2.24>>	-0.1	1*1.00 + 5*-1.00
1950/2136/ACC/6	8.66	0.26	5.64	0	-2.24<<	0.08	1*1.00 + 2*0.60 + 5*1.00
1950/2136/ACC/2	5.13	0.81	1.77	0	-0.7	0.25>>	1*1.00 + 3*1.00
1950/2136/ACC/10	9.31	-0.87	-1.68	0	0.7	-0.27<<	1*1.00 + 2*0.60 + 3*-1.00
1951/2138/ACC/6	10.43>>	-0.78	-4.84	0	0	0	1*1.00 + 2*0.60 + 5*1.00
1951/2138/ACC/15	-6.82<<	0.85	-1.43	0	0	0	1*1.00 + 5*-1.00
1951/2138/ACC/10	-0.23	2.23>>	-3.73	0	0	0	1*1.00 + 2*0.60 + 3*-1.00
1951/2138/ACC/2	3.84	-2.17<<	-2.54	0	0	0	1*1.00 + 3*1.00
1951/2137/ULS/1	4.29	-0.1	5.71>>	0	-1.13	-0.01	1*1.35 + 2*1.50
1951/2138/ULS/1	4.28	0.08	-7.38<<	0	0	0	1*1.35 + 2*1.50
1951/2138/ACC/1	4.85	-2.15	-4.26	0.00>>	0	0	1*1.00 + 2*0.60 + 3*1.00
1951/2138/ACC/11	-1.23	2.21	-2	-0.00<<	0	0	1*1.00 + 3*-1.00
1951/2137/ACC/7	5.73	0.26	0.93	0	0.08>>	0.05	1*1.00 + 5*1.00
1951/2137/ULS/1	4.29	-0.1	5.71	0	-1.13<<	-0.01	1*1.35 + 2*1.50
1951/2137/ACC/5	-0.03	1.2	2	0	-0.47	0.25>>	1*1.00 + 4*1.00
1951/2137/ACC/12	3.64	-1.28	2.84	0	-0.48	-0.26<<	1*1.00 + 2*0.60 + 4*-1.00
1952/2139/ULS/1	16.19>>	-0.03	0.08	0	-0.02	-0.01	1*1.35 + 2*1.50
1952/2140/ACC/7	2.29<<	-0.63	-6.23	0	-0.45	0.1	1*1.00 + 5*1.00
1952/2140/ACC/10	4.77	1.72>>	-0.72	0	-0.57	-0.23	1*1.00 + 2*0.60 + 3*-1.00
1952/2140/ACC/2	2.54	-1.68<<	-2.83	0	-0.38	0.23	1*1.00 + 3*1.00
1952/2140/ACC/15	3.04	0.66	3.68>>	0	-0.23	-0.09	1*1.00 + 5*-1.00
1952/2140/ACC/6	4.27	-0.62	-7.22<<	0	-0.72	0.1	1*1.00 + 2*0.60 + 5*1.00
1952/2139/ACC/2	5.27	0.49	1.01	0.00>>	-0.5	0.21	1*1.00 + 3*1.00
1952/2139/ACC/10	8.7	-0.52	-0.94	-0.00<<	0.48	-0.22	1*1.00 + 2*0.60 + 3*-1.00
1952/2139/ACC/15	4.66	-0.19	-3.14	0	1.57>>	-0.08	1*1.00 + 5*-1.00
1952/2139/ACC/6	9.3	0.16	3.21	0	-1.59<<	0.07	1*1.00 + 2*0.60 + 5*1.00
1952/2140/ACC/1	4.52	-1.67	-3.81	0	-0.64	0.23>>	1*1.00 + 2*0.60 + 3*1.00
1952/2140/ACC/11	2.8	1.71	0.27	0	-0.31	-0.23<<	1*1.00 + 3*-1.00
1953/2141/ACC/6	12.13>>	-0.79	-4.37	0	0	0	1*1.00 + 2*0.60 + 5*1.00
1953/2141/ACC/15	-8.56<<	0.81	-1.91	0	0	0	1*1.00 + 5*-1.00
1953/2141/ACC/10	-0.79	2.16>>	-3.89	0	0	0	1*1.00 + 2*0.60 + 3*-1.00
1953/2141/ACC/2	4.36	-2.14<<	-2.39	0.01	0	0	1*1.00 + 3*1.00
1953/2140/ULS/1	4.23	-0.09	5.70>>	0	-1.12	-0.01	1*1.35 + 2*1.50
1953/2141/ULS/1	4.22	0.02	-7.39<<	0	0	0	1*1.35 + 2*1.50
1953/2141/ACC/1	5.36	-2.13	-4.12	0.01>>	0	0	1*1.00 + 2*0.60 + 3*1.00
1953/2141/ACC/11	-1.79	2.15	-2.16	-0.00<<	0	0	1*1.00 + 3*-1.00
1953/2141/ULS/1	4.22	0.02	-7.39	0	0.00>>	0	1*1.35 + 2*1.50
1953/2140/ULS/1	4.23	-0.09	5.7	0	-1.12<<	-0.01	1*1.35 + 2*1.50
1953/2140/ACC/5	-0.56	1.26	1.86	0	-0.34	0.27>>	1*1.00 + 4*1.00

1953/2140/ACC/12	4.13	-1.34	2.98	0	-0.61	-0.28<<	1*1.00 + 2*0.60 + 4*-1.00
1954/2142/ULS/1	15.60>>	-0.01	0.15	0	-0.06	-0.01	1*1.35 + 2*1.50
1954/2143/ACC/9	2.16<<	-0.39	6.25	0	0.44	0.06	1*1.00 + 6*1.00
1954/2143/ACC/10	4.2	1.78>>	0.15	0	-0.35	-0.29	1*1.00 + 2*0.60 + 3*-1.00
1954/2143/ACC/2	2.55	-1.78<<	-3.58	0	-0.58	0.29	1*1.00 + 3*1.00
1954/2143/ACC/15	2.16	0.67	6.27>>	0	0.44	-0.11	1*1.00 + 5*-1.00
1954/2143/ACC/6	4.58	-0.67	-9.71<<	0	-1.37	0.11	1*1.00 + 2*0.60 + 5*1.00
1954/2142/ACC/2	5.18	0.36	0.78	0.00>>	-0.42	0.19	1*1.00 + 3*1.00
1954/2142/ACC/10	8.32	-0.37	-0.65	-0.00<<	0.37	-0.2	1*1.00 + 2*0.60 + 3*-1.00
1954/2142/ACC/15	4.31	-0.14	-2.29	0	1.26>>	-0.07	1*1.00 + 5*-1.00
1954/2143/ACC/6	4.58	-0.67	-9.71	0	-1.37<<	0.11	1*1.00 + 2*0.60 + 5*1.00
1954/2143/ACC/1	4.37	-1.78	-4.54	0	-0.83	0.29>>	1*1.00 + 2*0.60 + 3*1.00
1954/2143/ACC/11	2.37	1.78	1.11	0	-0.09	-0.29<<	1*1.00 + 3*-1.00
1955/2144/ACC/6	14.63>>	-0.8	-3.63	0	0	0	1*1.00 + 2*0.60 + 5*1.00
1955/2144/ACC/15	-11.18<<	1.02	-2.65	0	0	0	1*1.00 + 5*-1.00
1955/2144/ACC/10	-1.66	2.64>>	-4.12	0	0	0	1*1.00 + 2*0.60 + 3*-1.00
1955/2144/ACC/2	5.11	-2.43<<	-2.16	0	0	0	1*1.00 + 3*1.00
1955/2143/ULS/1	4.1	-0.12	5.68>>	0	-1.1	-0.02	1*1.35 + 2*1.50
1955/2144/ULS/1	4.08	0.25	-7.40<<	0	0	0	1*1.35 + 2*1.50
1955/2144/ULS/1	4.08	0.25	-7.4	0.00>>	0	0	1*1.35 + 2*1.50
1955/2143/ACC/1	4.93	0.78	3.19	-0.00<<	-0.8	0.12	1*1.00 + 2*0.60 + 3*1.00
1955/2143/ACC/15	-7.47	-0.26	1.36	0	0.33>>	-0.03	1*1.00 + 5*-1.00
1955/2143/ACC/6	10.94	0.15	3.45	0	-1.26<<	0.02	1*1.00 + 2*0.60 + 5*1.00
1955/2143/ACC/5	-1.38	0.84	1.63	0	-0.14	0.13>>	1*1.00 + 4*1.00
1955/2143/ACC/12	4.84	-0.95	3.18	0	-0.79	-0.15<<	1*1.00 + 2*0.60 + 4*-1.00
1956/2145/ULS/1	17.11>>	-0.15	0.13	0	0.02	-0.03	1*1.35 + 2*1.50
1956/2146/ACC/7	1.91<<	-0.45	-3.25	0	0.24	0.06	1*1.00 + 5*1.00
1956/2146/ACC/10	5.53	1.30>>	-1.49	0	-0.78	-0.14	1*1.00 + 2*0.60 + 3*-1.00
1956/2145/ACC/10	9.77	-1.35<<	-3.16	0	1.03	-0.33	1*1.00 + 2*0.60 + 3*-1.00
1956/2145/ACC/6	7.87	0.38	10.44>>	0	-3.26	0.1	1*1.00 + 2*0.60 + 5*1.00
1956/2145/ACC/15	6.82	-0.5	-10.33<<	0	3.27	-0.12	1*1.00 + 5*-1.00
1956/2145/ACC/2	4.92	1.22	3.27	0.00>>	-1.01	0.3	1*1.00 + 3*1.00
1956/2145/ACC/10	9.77	-1.35	-3.16	-0.00<<	1.03	-0.33	1*1.00 + 2*0.60 + 3*-1.00
1956/2145/ACC/14	10.76	-0.54	-10.3	0	3.27>>	-0.13	1*1.00 + 2*0.60 + 5*-1.00
1956/2145/ACC/7	3.93	0.41	10.41	0	-3.26<<	0.1	1*1.00 + 5*1.00
1956/2145/ACC/2	4.92	1.22	3.27	0	-1.01	0.30>>	1*1.00 + 3*1.00
1956/2145/ACC/10	9.77	-1.35	-3.16	0	1.03	-0.33<<	1*1.00 + 2*0.60 + 3*-1.00
1957/2147/ACC/6	9.04>>	-0.76	-5.13	0	0	0	1*1.00 + 2*0.60 + 5*1.00
1957/2147/ACC/15	-5.68<<	0.85	-1.15	0	0	0	1*1.00 + 5*-1.00
1957/2147/ACC/10	-0.01	2.23>>	-3.65	0	0	0	1*1.00 + 2*0.60 + 3*-1.00
1957/2147/ACC/2	3.36	-2.14<<	-2.63	0	0	0	1*1.00 + 3*1.00
1957/2146/ULS/1	3.98	-0.11	5.69>>	0	-1.11	-0.01	1*1.35 + 2*1.50
1957/2147/ULS/1	3.97	0.1	-7.40<<	0	0	0	1*1.35 + 2*1.50
1957/2147/ACC/1	4.3	-2.12	-4.36	0.00>>	0	0	1*1.00 + 2*0.60 + 3*1.00

1957/2147/ACC/11	-0.94	2.21	-1.92	-0.00<<	0	0	1*1.00 + 3*-1.00
1957/2146/ACC/7	4.43	0.26	0.63	0	0.34>>	0.05	1*1.00 + 5*1.00
1957/2146/ACC/14	-1.07	-0.35	4.19	0	-1.28<<	-0.06	1*1.00 + 2*0.60 + 5*-1.00
1957/2146/ACC/5	0.24	1.18	2.09	0	-0.54	0.25>>	1*1.00 + 4*1.00
1957/2146/ACC/12	3.12	-1.27	2.74	0	-0.4	-0.26<<	1*1.00 + 2*0.60 + 4*-1.00
1958/2148/ULS/1	16.48>>	-0.05	0.21	0	-0.05	-0.02	1*1.35 + 2*1.50
1958/2149/ACC/7	2.01<<	-0.55	-3.83	0	-0.07	0.09	1*1.00 + 5*1.00
1958/2149/ACC/10	5.06	1.51>>	-1.19	0	-0.67	-0.21	1*1.00 + 2*0.60 + 3*-1.00
1958/2149/ACC/2	2.52	-1.46<<	-1.99	0	-0.25	0.21	1*1.00 + 3*1.00
1958/2148/ACC/6	9.36	0.22	4.32>>	0	-1.98	0.08	1*1.00 + 2*0.60 + 5*1.00
1958/2149/ACC/6	4.06	-0.54	-4.72<<	0	-0.33	0.09	1*1.00 + 2*0.60 + 5*1.00
1958/2148/ACC/2	5.32	0.68	1.37	0.00>>	-0.62	0.25	1*1.00 + 3*1.00
1958/2148/ACC/10	8.88	-0.72	-1.2	-0.00<<	0.58	-0.26	1*1.00 + 2*0.60 + 3*-1.00
1958/2148/ACC/15	4.84	-0.26	-4.14	0	1.93>>	-0.1	1*1.00 + 5*-1.00
1958/2148/ACC/6	9.36	0.22	4.32	0	-1.98<<	0.08	1*1.00 + 2*0.60 + 5*1.00
1958/2148/ACC/2	5.32	0.68	1.37	0	-0.62	0.25>>	1*1.00 + 3*1.00
1958/2148/ACC/10	8.88	-0.72	-1.2	0	0.58	-0.26<<	1*1.00 + 2*0.60 + 3*-1.00
1959/2150/ACC/6	9.49>>	-0.78	-4.77	0	0	0	1*1.00 + 2*0.60 + 5*1.00
1959/2150/ACC/15	-6.30<<	0.81	-1.52	0	0	0	1*1.00 + 5*-1.00
1959/2150/ACC/10	-0.29	2.14>>	-3.77	0	0	0	1*1.00 + 2*0.60 + 3*-1.00
1959/2150/ACC/2	3.49	-2.11<<	-2.52	0.01	0	0	1*1.00 + 3*1.00
1959/2149/ULS/1	3.79	-0.1	5.68>>	0	-1.1	-0.01	1*1.35 + 2*1.50
1959/2150/ULS/1	3.78	0.04	-7.41<<	0	0	0	1*1.35 + 2*1.50
1959/2150/ACC/1	4.38	-2.1	-4.25	0.01>>	0	0	1*1.00 + 2*0.60 + 3*1.00
1959/2150/ACC/11	-1.18	2.13	-2.04	-0.00<<	0	0	1*1.00 + 3*-1.00
1959/2149/ACC/7	4.98	0.28	0.99	0	0.02>>	0.05	1*1.00 + 5*1.00
1959/2149/ULS/1	3.79	-0.1	5.68	0	-1.10<<	-0.01	1*1.35 + 2*1.50
1959/2149/ACC/5	0.01	1.27	1.97	0	-0.44	0.28>>	1*1.00 + 4*1.00
1959/2149/ACC/12	3.19	-1.35	2.84	0	-0.49	-0.29<<	1*1.00 + 2*0.60 + 4*-1.00
1960/2151/ULS/1	15.80>>	-0.02	0.15	0	-0.06	-0.01	1*1.35 + 2*1.50
1960/2152/ACC/7	2.32<<	-0.63	-5.96	0	-0.59	0.11	1*1.00 + 5*1.00
1960/2152/ACC/10	4.47	1.69>>	-0.44	0	-0.49	-0.28	1*1.00 + 2*0.60 + 3*-1.00
1960/2152/ACC/2	2.46	-1.67<<	-2.63	0	-0.41	0.28	1*1.00 + 3*1.00
1960/2152/ACC/15	2.73	0.64	3.75>>	0	-0.05	-0.11	1*1.00 + 5*-1.00
1960/2152/ACC/6	4.19	-0.63	-6.82<<	0	-0.84	0.11	1*1.00 + 2*0.60 + 5*1.00
1960/2151/ACC/2	5.2	0.44	0.86	0.00>>	-0.47	0.21	1*1.00 + 3*1.00
1960/2151/ACC/10	8.46	-0.46	-0.73	-0.00<<	0.42	-0.22	1*1.00 + 2*0.60 + 3*-1.00
1960/2151/ACC/15	4.47	-0.17	-2.55	0	1.42>>	-0.08	1*1.00 + 5*-1.00
1960/2151/ACC/6	9.19	0.15	2.68	0	-1.47<<	0.07	1*1.00 + 2*0.60 + 5*1.00
1960/2152/ACC/1	4.33	-1.67	-3.48	0	-0.66	0.28>>	1*1.00 + 2*0.60 + 3*1.00
1960/2152/ACC/11	2.59	1.68	0.42	0	-0.24	-0.28<<	1*1.00 + 3*-1.00
1961/2153/ACC/6	11.49>>	-0.83	-4.19	0	0	0	1*1.00 + 2*0.60 + 5*1.00
1961/2153/ACC/15	-8.42<<	0.96	-2.14	0	0	0	1*1.00 + 5*-1.00
1961/2153/ACC/10	-1.02	2.47>>	-3.98	0	0	0	1*1.00 + 2*0.60 + 3*-1.00

1961/2153/ACC/2	4.08	-2.35<<	-2.34	0	0	0	1*1.00 + 3*1.00
1961/2152/ULS/1	3.65	-0.11	5.63>>	0	-1.06	-0.01	1*1.35 + 2*1.50
1961/2153/ULS/1	3.63	0.15	-7.45<<	0	0	0	1*1.35 + 2*1.50
1961/2153/ACC/1	4.94	-2.31	-4.08	0.00>>	0	0	1*1.00 + 2*0.60 + 3*1.00
1961/2152/ACC/1	3.83	0.91	3	-0.00<<	-0.63	0.16	1*1.00 + 2*0.60 + 3*1.00
1961/2153/ACC/7	10.63	-0.87	-2.45	0	-0.00>>	0	1*1.00 + 5*1.00
1961/2152/ULS/1	3.65	-0.11	5.63	0	-1.06<<	-0.01	1*1.35 + 2*1.50
1961/2152/ACC/5	-0.67	0.98	1.78	0	-0.27	0.18>>	1*1.00 + 4*1.00
1961/2152/ACC/12	3.75	-1.07	3	0	-0.62	-0.19<<	1*1.00 + 2*0.60 + 4*-1.00
1962/2154/ULS/1	16.77>>	-0.08	0.31	0	-0.09	-0.02	1*1.35 + 2*1.50
1962/2155/ACC/7	1.74<<	-0.52	-2.81	0	0.35	0.08	1*1.00 + 5*1.00
1962/2155/ACC/10	5.31	1.41>>	-1.22	0	-0.76	-0.19	1*1.00 + 2*0.60 + 3*-1.00
1962/2155/ACC/2	2.5	-1.35<<	-1.58	0	-0.11	0.19	1*1.00 + 3*1.00
1962/2154/ACC/6	8.19	0.33	7.90>>	0	-3.17	0.1	1*1.00 + 2*0.60 + 5*1.00
1962/2154/ACC/15	6.23	-0.4	-7.64<<	0	3.1	-0.12	1*1.00 + 5*-1.00
1962/2155/ACC/2	2.5	-1.35	-1.58	0.00>>	-0.11	0.19	1*1.00 + 3*1.00
1962/2154/ACC/10	9.44	-1.06	-2.24	-0.00<<	0.93	-0.32	1*1.00 + 2*0.60 + 3*-1.00
1962/2154/ACC/15	6.23	-0.4	-7.64	0	3.10>>	-0.12	1*1.00 + 5*-1.00
1962/2154/ACC/6	8.19	0.33	7.9	0	-3.17<<	0.1	1*1.00 + 2*0.60 + 5*1.00
1962/2154/ACC/2	4.98	0.99	2.5	0	-1	0.30>>	1*1.00 + 3*1.00
1962/2154/ACC/10	9.44	-1.06	-2.24	0	0.93	-0.32<<	1*1.00 + 2*0.60 + 3*-1.00
1963/2156/ACC/6	7.96>>	-0.78	-5.2	0	0	0	1*1.00 + 2*0.60 + 5*1.00
1963/2156/ACC/15	-5.17<<	0.83	-1.15	0	0	0	1*1.00 + 5*-1.00
1963/2156/ACC/10	-0.16	2.15>>	-3.69	0	0	0	1*1.00 + 2*0.60 + 3*-1.00
1963/2156/ACC/2	2.95	-2.10<<	-2.66	0	0	0	1*1.00 + 3*1.00
1963/2155/ULS/1	3.33	-0.1	5.61>>	0	-1.04	-0.01	1*1.35 + 2*1.50
1963/2156/ULS/1	3.31	0.05	-7.48<<	0	0	0	1*1.35 + 2*1.50
1963/2156/ACC/1	3.73	-2.09	-4.41	0.00>>	0	0	1*1.00 + 2*0.60 + 3*1.00
1963/2156/ACC/11	-0.94	2.14	-1.94	-0.00<<	0	0	1*1.00 + 3*-1.00
1963/2155/ACC/7	3.76	0.28	0.56	0	0.41>>	0.05	1*1.00 + 5*1.00
1963/2155/ACC/14	-0.95	-0.36	4.2	0	-1.29<<	-0.06	1*1.00 + 2*0.60 + 5*-1.00
1963/2155/ACC/5	0.21	1.27	2.08	0	-0.54	0.28>>	1*1.00 + 4*1.00
1963/2155/ACC/12	2.61	-1.35	2.68	0	-0.34	-0.29<<	1*1.00 + 2*0.60 + 4*-1.00
1964/2157/ULS/1	16.06>>	-0.03	0.17	0	-0.09	-0.01	1*1.35 + 2*1.50
1964/2158/ACC/7	1.84<<	-0.6	-3.59	0	0.03	0.11	1*1.00 + 5*1.00
1964/2158/ACC/10	4.75	1.57>>	-0.85	0	-0.64	-0.26	1*1.00 + 2*0.60 + 3*-1.00
1964/2158/ACC/2	2.35	-1.55<<	-1.8	0	-0.21	0.26	1*1.00 + 3*1.00
1964/2157/ACC/6	9.17	0.19	3.63>>	0	-2.04	0.08	1*1.00 + 2*0.60 + 5*1.00
1964/2158/ACC/6	3.77	-0.59	-4.33<<	0	-0.21	0.11	1*1.00 + 2*0.60 + 5*1.00
1964/2157/ACC/2	5.22	0.55	1.16	0.00>>	-0.65	0.24	1*1.00 + 3*1.00
1964/2157/ACC/10	8.65	-0.58	-1.01	-0.00<<	0.57	-0.25	1*1.00 + 2*0.60 + 3*-1.00
1964/2157/ACC/15	4.7	-0.22	-3.48	0	1.96>>	-0.09	1*1.00 + 5*-1.00
1964/2157/ACC/6	9.17	0.19	3.63	0	-2.04<<	0.08	1*1.00 + 2*0.60 + 5*1.00
1964/2158/ACC/1	4.28	-1.54	-2.54	0	-0.44	0.26>>	1*1.00 + 2*0.60 + 3*1.00

1964/2158/ACC/11	2.83	1.57	-0.11	0	-0.4	-0.26<<	1*1.00 + 3*-1.00
1965/2159/ACC/6	8.25>>	-0.8	-4.78	0	0	0	1*1.00 + 2*0.60 + 5*1.00
1965/2159/ACC/15	-5.64<<	0.8	-1.6	0	0	0	1*1.00 + 5*-1.00
1965/2159/ACC/10	-0.41	2.06>>	-3.85	-0.01	0	0	1*1.00 + 2*0.60 + 3*-1.00
1965/2159/ACC/2	3.02	-2.06<<	-2.53	0.01	0	0	1*1.00 + 3*1.00
1965/2158/ULS/1	3.13	-0.1	5.57>>	0	-1.01	-0.01	1*1.35 + 2*1.50
1965/2159/ULS/1	3.09	0	-7.52<<	0	0	0	1*1.35 + 2*1.50
1965/2159/ACC/1	3.75	-2.06	-4.29	0.01>>	0	0	1*1.00 + 2*0.60 + 3*1.00
1965/2159/ACC/11	-1.14	2.06	-2.09	-0.01<<	0	0	1*1.00 + 3*-1.00
1965/2158/ACC/17	4.31	-0.52	0.96	0	0.05>>	-0.12	1*1.00 + 6*-1.00
1965/2158/ULS/1	3.13	-0.1	5.57	0	-1.01<<	-0.01	1*1.35 + 2*1.50
1965/2158/ACC/5	-0.04	1.35	1.94	0	-0.42	0.30>>	1*1.00 + 4*1.00
1965/2158/ACC/12	2.68	-1.43	2.78	0	-0.43	-0.31<<	1*1.00 + 2*0.60 + 4*-1.00
1966/2160/ULS/1	15.39>>	-0.01	0.15	0	-0.1	-0.01	1*1.35 + 2*1.50
1966/2161/ACC/7	2.19<<	-0.66	-5.21	0	-0.47	0.13	1*1.00 + 5*1.00
1966/2161/ACC/11	2.4	1.68>>	0.47	0	-0.23	-0.32	1*1.00 + 3*-1.00
1966/2161/ACC/1	4.04	-1.69<<	-2.96	0	-0.57	0.32	1*1.00 + 2*0.60 + 3*1.00
1966/2161/ACC/15	2.51	0.65	3.42>>	0	-0.1	-0.12	1*1.00 + 5*-1.00
1966/2161/ACC/6	3.93	-0.66	-5.90<<	0	-0.69	0.13	1*1.00 + 2*0.60 + 5*1.00
1966/2161/ACC/2	2.3	-1.68	-2.27	0.00>>	-0.35	0.32	1*1.00 + 3*1.00
1966/2161/ACC/10	4.14	1.68	-0.22	-0.00<<	-0.45	-0.32	1*1.00 + 2*0.60 + 3*-1.00
1966/2160/ACC/15	4.37	-0.15	-2.22	0	1.47>>	-0.08	1*1.00 + 5*-1.00

1966/2160/ACC/6	8.97	0.14	2.34	0	-1.56<<	0.08	1*1.00 + 2*0.60 + 5*1.00
1966/2161/ACC/1	4.04	-1.69	-2.96	0	-0.57	0.32>>	1*1.00 + 2*0.60 + 3*1.00
1966/2161/ACC/11	2.4	1.68	0.47	0	-0.23	-0.32<<	1*1.00 + 3*-1.00
1967/2162/ACC/6	9.03>>	-0.83	-4.1	0	0	0	1*1.00 + 2*0.60 + 5*1.00
1967/2162/ACC/15	-6.65<<	0.94	-2.31	0	0	0	1*1.00 + 5*-1.00
1967/2162/ACC/10	-0.84	2.47>>	-4.08	0	0	0	1*1.00 + 2*0.60 + 3*-1.00
1967/2162/ACC/2	3.22	-2.36<<	-2.32	0	0	0	1*1.00 + 3*1.00
1967/2161/ULS/1	2.91	-0.12	5.52>>	0	-0.96	-0.02	1*1.35 + 2*1.50
1967/2162/ULS/1	2.82	0.13	-7.55<<	0	0	0	1*1.35 + 2*1.50
1967/2162/ACC/12	3.76	2.35	-4.09	0.00>>	0	0	1*1.00 + 2*0.60 + 4*-1.00
1967/2161/ACC/1	3.05	0.87	2.96	-0.00<<	-0.59	0.15	1*1.00 + 2*0.60 + 3*1.00
1967/2162/ULS/1	2.82	0.13	-7.55	0	0.00>>	0	1*1.35 + 2*1.50
1967/2161/ULS/1	2.91	-0.12	5.52	0	-0.96<<	-0.02	1*1.35 + 2*1.50
1967/2161/ACC/5	-0.51	0.9	1.74	0	-0.24	0.15>>	1*1.00 + 4*1.00
1967/2161/ACC/12	2.96	-1	2.94	0	-0.57	-0.16<<	1*1.00 + 2*0.60 + 4*-1.00
1968/2163/ULS/1	22.57>>	-0.08	2.04	0	-0.7	-0.02	1*1.35 + 2*1.50
1968/2164/ACC/7	4.21<<	-0.42	1.57	0	0.41	0.06	1*1.00 + 5*1.00
1968/2163/ACC/2	6.85	1.26>>	3.5	0	-1.72	0.37	1*1.00 + 3*1.00
1968/2163/ACC/10	12.34	-1.32<<	-1.78	0	1.12	-0.39	1*1.00 + 2*0.60 + 3*-1.00
1968/2163/ACC/6	11.95	0.42	10.41>>	0	-5.27	0.13	1*1.00 + 2*0.60 + 5*1.00
1968/2163/ACC/15	7.24	-0.49	-8.69<<	0	4.67	-0.14	1*1.00 + 5*-1.00

1968/2163/ACC/8	12.5	0.27	-8.2	0.00>>	4.51	0.08	1*1.00 + 2*0.60 + 6*1.00
1968/2163/ACC/17	6.7	-0.33	9.91	-0.00<<	-5.1	-0.1	1*1.00 + 6*-1.00
1968/2163/ACC/15	7.24	-0.49	-8.69	0	4.67>>	-0.14	1*1.00 + 5*-1.00
1968/2163/ACC/6	11.95	0.42	10.41	0	-5.27<<	0.13	1*1.00 + 2*0.60 + 5*1.00
1968/2163/ACC/2	6.85	1.26	3.5	0	-1.72	0.37>>	1*1.00 + 3*1.00
1968/2163/ACC/10	12.34	-1.32	-1.78	0	1.12	-0.39<<	1*1.00 + 2*0.60 + 3*-1.00
1969/2/ACC/10	1.21>>	0.31	1.32	0	-0.39	0.14	1*1.00 + 2*0.60 + 3*-1.00
1969/2/ACC/2	-0.91<<	-0.3	0.49	0	-0.03	-0.12	1*1.00 + 3*1.00
1969/1832/ACC/16	0.11	0.67>>	-1.13	0	-0.26	-0.18	1*1.00 + 2*0.60 + 6*-1.00
1969/1832/ACC/9	0.19	-0.66<<	-0.73	0	-0.21	0.18	1*1.00 + 6*1.00
1969/2/ULS/1	0.35	0.02	2.12>>	0	-0.5	0.03	1*1.35 + 2*1.50
1969/1832/ULS/1	0.35	0.02	-2.18<<	0	-0.55	0	1*1.35 + 2*1.50
1969/2/ACC/6	-0.13	-0.65	1.1	0.01>>	-0.24	-0.16	1*1.00 + 2*0.60 + 5*1.00
1969/2/ACC/15	0.43	0.66	0.71	-0.00<<	-0.19	0.18	1*1.00 + 5*-1.00
1969/2/ACC/5	-0.9	0.08	0.49	0	-0.03>>	-0.03	1*1.00 + 4*1.00
1969/1832/ULS/1	0.35	0.02	-2.18	0	-0.55<<	0	1*1.35 + 2*1.50
1969/2/ACC/14	0.51	0.67	1.2	0	-0.31	0.19>>	1*1.00 + 2*0.60 + 5*-1.00
1969/1832/ACC/17	0.03	0.67	-0.62	0	-0.13	-0.18<<	1*1.00 + 6*-1.00
1970/964/ACC/10	1.57>>	0.04	1.42	0	-0.33	-0.1	1*1.00 + 2*0.60 + 3*-1.00
1970/964/ACC/2	-1.03<<	-0.04	0.68	0	-0.1	0.08	1*1.00 + 3*1.00
1970/1875/ACC/7	0.2	0.82>>	-0.86	0	-0.23	-0.24	1*1.00 + 5*1.00
1970/1875/ACC/14	0.34	-0.83<<	-1.45	0	-0.35	0.23	1*1.00 + 2*0.60 + 5*-1.00
1970/964/ULS/1	0.64	-0.01	2.48>>	-0.01	-0.5	-0.02	1*1.35 + 2*1.50
1970/1875/ULS/1	0.64	-0.01	-2.73<<	-0.01	-0.69	-0.01	1*1.35 + 2*1.50
1970/964/ACC/15	0.66	0.7	0.79	-0.00>>	-0.18	0.13	1*1.00 + 5*-1.00
1970/964/ULS/1	0.64	-0.01	2.48	-0.01<<	-0.5	-0.02	1*1.35 + 2*1.50
1970/964/ACC/2	-1.03	-0.04	0.68	0	-0.10>>	0.08	1*1.00 + 3*1.00
1970/1875/ULS/1	0.64	-0.01	-2.73	-0.01	-0.69<<	-0.01	1*1.35 + 2*1.50
1970/1875/ACC/15	0.2	-0.83	-0.81	0	-0.19	0.23>>	1*1.00 + 5*-1.00
1970/1875/ACC/6	0.35	0.82	-1.5	0	-0.39	-0.24<<	1*1.00 + 2*0.60 + 5*1.00
1971/5/ACC/10	1.11>>	0.35	1.18	0	-0.29	0.17	1*1.00 + 2*0.60 + 3*-1.00
1971/5/ACC/2	-1.02<<	-0.33	0.63	0	-0.13	-0.15	1*1.00 + 3*1.00
1971/5/ACC/14	1.1	0.69>>	1.14	-0.01	-0.26	0.21	1*1.00 + 2*0.60 + 5*-1.00
1971/5/ACC/7	-1.01	-0.68<<	0.67	0.01	-0.16	-0.19	1*1.00 + 5*1.00
1971/5/ULS/1	0.1	0.02	2.12>>	0	-0.5	0.03	1*1.35 + 2*1.50
1971/1835/ULS/1	0.1	0.02	-2.18<<	0	-0.54	0	1*1.35 + 2*1.50
1971/5/ACC/6	-0.99	-0.67	1.16	0.01>>	-0.28	-0.18	1*1.00 + 2*0.60 + 5*1.00
1971/5/ACC/15	1.08	0.69	0.65	-0.01<<	-0.15	0.2	1*1.00 + 5*-1.00
1971/5/ACC/5	-0.54	0.06	0.62	0	-0.12>>	-0.05	1*1.00 + 4*1.00
1971/1835/ULS/1	0.1	0.02	-2.18	0	-0.54<<	0	1*1.35 + 2*1.50
1971/5/ACC/14	1.1	0.69	1.14	-0.01	-0.26	0.21>>	1*1.00 + 2*0.60 + 5*-1.00
1971/5/ACC/7	-1.01	-0.68	0.67	0.01	-0.16	-0.19<<	1*1.00 + 5*1.00
1972/974/ACC/10	1.48>>	0.08	1.42	0	-0.32	-0.06	1*1.00 + 2*0.60 + 3*-1.00
1972/974/ACC/2	-1.24<<	-0.08	0.68	0	-0.09	0.05	1*1.00 + 3*1.00

1972/974/ACC/9	0.08	0.82>>	0.74	0	-0.14	0.22	1*1.00 + 6*1.00
1972/974/ACC/16	0.17	-0.82<<	1.35	-0.01	-0.27	-0.23	1*1.00 + 2*0.60 + 6*-1.00
1972/974/ULS/1	0.29	0	2.47>>	-0.01	-0.49	-0.01	1*1.35 + 2*1.50
1972/1876/ULS/1	0.29	0	-2.73<<	-0.01	-0.68	-0.01	1*1.35 + 2*1.50
1972/974/ACC/15	0.82	0.72	0.79	0.00>>	-0.18	0.15	1*1.00 + 5*-1.00
1972/974/ACC/6	-0.58	-0.73	1.31	-0.01<<	-0.24	-0.16	1*1.00 + 2*0.60 + 5*1.00
1972/974/ACC/2	-1.24	-0.08	0.68	0	-0.09>>	0.05	1*1.00 + 3*1.00
1972/1876/ULS/1	0.29	0	-2.73	-0.01	-0.68<<	-0.01	1*1.35 + 2*1.50
1972/974/ACC/9	0.08	0.82	0.74	0	-0.14	0.22>>	1*1.00 + 6*1.00
1972/974/ACC/16	0.17	-0.82	1.35	-0.01	-0.27	-0.23<<	1*1.00 + 2*0.60 + 6*-1.00
1973/994/ACC/10	1.38>>	0.1	1.41	0	-0.32	-0.04	1*1.00 + 2*0.60 + 3*-1.00
1973/994/ACC/2	-1.34<<	-0.1	0.68	0	-0.09	0.04	1*1.00 + 3*1.00
1973/994/ACC/8	0.21	0.83>>	1.32	0	-0.25	0.23	1*1.00 + 2*0.60 + 6*1.00
1973/994/ACC/17	-0.17	-0.83<<	0.77	0	-0.16	-0.23	1*1.00 + 6*-1.00
1973/994/ULS/1	0.05	0	2.47>>	-0.01	-0.48	-0.01	1*1.35 + 2*1.50
1973/1877/ULS/1	0.05	0	-2.74<<	-0.01	-0.68	-0.01	1*1.35 + 2*1.50
1973/994/ACC/15	0.93	0.74	0.79	0.00>>	-0.17	0.17	1*1.00 + 5*-1.00
1973/994/ULS/1	0.05	0	2.47	-0.01<<	-0.48	-0.01	1*1.35 + 2*1.50
1973/994/ACC/2	-1.34	-0.1	0.68	0	-0.09>>	0.04	1*1.00 + 3*1.00
1973/1877/ULS/1	0.05	0	-2.74	-0.01	-0.68<<	-0.01	1*1.35 + 2*1.50
1973/994/ACC/9	0.2	0.83	0.74	0	-0.14	0.23>>	1*1.00 + 6*1.00
1973/994/ACC/16	-0.15	-0.82	1.35	-0.01	-0.27	-0.23<<	1*1.00 + 2*0.60 + 6*-1.00
1974/1004/ACC/11	1.32>>	0.12	0.83	0	-0.21	-0.03	1*1.00 + 3*-1.00
1974/1004/ACC/1	-1.42<<	-0.11	1.25	0	-0.2	0.03	1*1.00 + 2*0.60 + 3*1.00
1974/1004/ACC/8	0.21	0.83>>	1.31	0	-0.25	0.23	1*1.00 + 2*0.60 + 6*1.00
1974/1004/ACC/17	-0.31	-0.83<<	0.77	0	-0.16	-0.23	1*1.00 + 6*-1.00
1974/1004/ULS/1	-0.12	0	2.47>>	-0.01	-0.48	0	1*1.35 + 2*1.50
1974/1878/ULS/1	-0.12	0	-2.74<<	-0.01	-0.68	-0.01	1*1.35 + 2*1.50
1974/1004/ACC/15	0.95	0.75	0.78	-0.00>>	-0.17	0.17	1*1.00 + 5*-1.00
1974/1004/ULS/1	-0.12	0	2.47	-0.01<<	-0.48	0	1*1.35 + 2*1.50
1974/1004/ACC/2	-1.39	-0.12	0.68	0	-0.09>>	0.03	1*1.00 + 3*1.00
1974/1878/ULS/1	-0.12	0	-2.74	-0.01	-0.68<<	-0.01	1*1.35 + 2*1.50
1974/1004/ACC/9	0.24	0.83	0.74	0	-0.14	0.23>>	1*1.00 + 6*1.00
1974/1004/ACC/16	-0.34	-0.83	1.35	0	-0.27	-0.23<<	1*1.00 + 2*0.60 + 6*-1.00
1975/1006/ACC/10	1.52>>	0.05	1.41	0	-0.32	-0.09	1*1.00 + 2*0.60 + 3*-1.00
1975/1006/ACC/2	-1.34<<	-0.05	0.68	0	-0.09	0.08	1*1.00 + 3*1.00
1975/1006/ACC/9	0.4	0.85>>	0.73	0	-0.13	0.24	1*1.00 + 6*1.00
1975/1006/ACC/16	-0.22	-0.85<<	1.36	0	-0.28	-0.25	1*1.00 + 2*0.60 + 6*-1.00
1975/1006/ULS/1	0.21	0	2.47>>	-0.01	-0.48	-0.01	1*1.35 + 2*1.50
1975/1879/ULS/1	0.21	0	-2.74<<	-0.01	-0.68	-0.01	1*1.35 + 2*1.50
1975/1006/ACC/7	-1	-0.73	0.73	-0.00>>	-0.13	-0.16	1*1.00 + 5*1.00
1975/1006/ULS/1	0.21	0	2.47	-0.01<<	-0.48	-0.01	1*1.35 + 2*1.50
1975/1006/ACC/2	-1.34	-0.05	0.68	0	-0.09>>	0.08	1*1.00 + 3*1.00
1975/1879/ULS/1	0.21	0	-2.74	-0.01	-0.68<<	-0.01	1*1.35 + 2*1.50

1975/1006/ACC/9	0.4	0.85	0.73	0	-0.13	0.24>>	1*1.00 + 6*1.00
1975/1006/ACC/16	-0.22	-0.85	1.36	0	-0.28	-0.25<<	1*1.00 + 2*0.60 + 6*-1.00
1976/1054/ACC/11	1.39>>	0.12	0.84	0	-0.21	-0.03	1*1.00 + 3*-1.00
1976/1054/ACC/1	-1.40<<	-0.11	1.25	0	-0.2	0.03	1*1.00 + 2*0.60 + 3*1.00
1976/1054/ACC/8	0.38	0.84>>	1.31	0	-0.25	0.24	1*1.00 + 2*0.60 + 6*1.00
1976/1054/ACC/17	-0.38	-0.84<<	0.78	0	-0.16	-0.24	1*1.00 + 6*-1.00
1976/1054/ULS/1	-0.01	0	2.47>>	-0.01	-0.48	-0.01	1*1.35 + 2*1.50
1976/1880/ULS/1	-0.01	0	-2.74<<	-0.01	-0.68	-0.01	1*1.35 + 2*1.50
1976/1054/ACC/15	1.09	0.76	0.78	-0.00>>	-0.17	0.18	1*1.00 + 5*-1.00
1976/1054/ULS/1	-0.01	0	2.47	-0.01<<	-0.48	-0.01	1*1.35 + 2*1.50
1976/1054/ACC/2	-1.39	-0.11	0.68	0	-0.09>>	0.03	1*1.00 + 3*1.00
1976/1880/ULS/1	-0.01	0	-2.74	-0.01	-0.68<<	-0.01	1*1.35 + 2*1.50
1976/1054/ACC/9	0.38	0.84	0.74	0	-0.14	0.24>>	1*1.00 + 6*1.00
1976/1054/ACC/16	-0.39	-0.84	1.35	0	-0.27	-0.24<<	1*1.00 + 2*0.60 + 6*-1.00
1977/1064/ACC/11	1.34>>	0.13	0.83	0	-0.2	-0.02	1*1.00 + 3*-1.00
1977/1064/ACC/1	-1.49<<	-0.12	1.26	0	-0.2	0.02	1*1.00 + 2*0.60 + 3*1.00
1977/1064/ACC/8	0.27	0.84>>	1.31	0	-0.24	0.23	1*1.00 + 2*0.60 + 6*1.00
1977/1064/ACC/17	-0.43	-0.83<<	0.78	0	-0.16	-0.24	1*1.00 + 6*-1.00
1977/1064/ULS/1	-0.19	0	2.47>>	-0.01	-0.48	0	1*1.35 + 2*1.50
1977/1881/ULS/1	-0.19	0	-2.74<<	-0.01	-0.68	-0.01	1*1.35 + 2*1.50
1977/1064/ACC/7	-1.15	-0.76	0.73	-0.00>>	-0.12	-0.18	1*1.00 + 5*1.00
1977/1064/ULS/1	-0.19	0	2.47	-0.01<<	-0.48	0	1*1.35 + 2*1.50
1977/1064/ACC/2	-1.45	-0.13	0.68	0	-0.09>>	0.02	1*1.00 + 3*1.00
1977/1881/ULS/1	-0.19	0	-2.74	-0.01	-0.68<<	-0.01	1*1.35 + 2*1.50
1977/1064/ACC/9	0.32	0.84	0.73	0	-0.13	0.23>>	1*1.00 + 6*1.00
1977/1064/ACC/16	-0.48	-0.83	1.36	0	-0.27	-0.24<<	1*1.00 + 2*0.60 + 6*-1.00
1978/1085/ACC/10	1.60>>	0.01	1.41	-0.01	-0.32	-0.11	1*1.00 + 2*0.60 + 3*-1.00
1978/1085/ACC/2	-1.26<<	-0.02	0.68	0	-0.09	0.1	1*1.00 + 3*1.00
1978/1085/ACC/9	0.37	0.86>>	0.72	0	-0.13	0.25	1*1.00 + 6*1.00
1978/1085/ACC/16	-0.03	-0.86<<	1.37	0	-0.29	-0.26	1*1.00 + 2*0.60 + 6*-1.00
1978/1085/ULS/1	0.4	0	2.47>>	-0.01	-0.49	-0.02	1*1.35 + 2*1.50
1978/1882/ULS/1	0.4	0	-2.73<<	-0.01	-0.69	-0.01	1*1.35 + 2*1.50
1978/1085/ACC/7	-0.86	-0.72	0.74	0.00>>	-0.14	-0.16	1*1.00 + 5*1.00
1978/1085/ULS/1	0.4	0	2.47	-0.01<<	-0.49	-0.02	1*1.35 + 2*1.50
1978/1085/ACC/5	-0.88	0.47	0.68	0	-0.09>>	0.22	1*1.00 + 4*1.00
1978/1882/ULS/1	0.4	0	-2.73	-0.01	-0.69<<	-0.01	1*1.35 + 2*1.50
1978/1085/ACC/9	0.37	0.86	0.72	0	-0.13	0.25>>	1*1.00 + 6*1.00
1978/1085/ACC/16	-0.03	-0.86	1.37	0	-0.29	-0.26<<	1*1.00 + 2*0.60 + 6*-1.00
1979/1095/ACC/10	1.46>>	0.12	1.41	0	-0.32	-0.03	1*1.00 + 2*0.60 + 3*-1.00
1979/1095/ACC/2	-1.40<<	-0.11	0.68	0	-0.09	0.03	1*1.00 + 3*1.00
1979/1095/ACC/8	0.37	0.85>>	1.31	0	-0.25	0.24	1*1.00 + 2*0.60 + 6*1.00
1979/1095/ACC/17	-0.31	-0.85<<	0.78	0	-0.16	-0.25	1*1.00 + 6*-1.00
1979/1095/ULS/1	0.07	0	2.47>>	-0.01	-0.48	-0.01	1*1.35 + 2*1.50
1979/1883/ULS/1	0.07	0	-2.74<<	-0.01	-0.68	-0.01	1*1.35 + 2*1.50

1979/1095/ACC/15	1.1	0.77	0.78	0.00>>	-0.17	0.19	1*1.00 + 5*-1.00
1979/1095/ACC/6	-1.04	-0.77	1.31	-0.01<<	-0.24	-0.19	1*1.00 + 2*0.60 + 5*1.00
1979/1095/ACC/2	-1.4	-0.11	0.68	0	-0.09>>	0.03	1*1.00 + 3*1.00
1979/1883/ULS/1	0.07	0	-2.74	-0.01	-0.68<<	-0.01	1*1.35 + 2*1.50
1979/1095/ACC/9	0.36	0.85	0.74	0	-0.14	0.24>>	1*1.00 + 6*1.00
1979/1095/ACC/16	-0.3	-0.85	1.35	-0.01	-0.27	-0.25<<	1*1.00 + 2*0.60 + 6*-1.00
1980/1105/ACC/11	1.38>>	0.14	0.83	0	-0.21	-0.01	1*1.00 + 3*-1.00
1980/1105/ACC/1	-1.50<<	-0.14	1.25	0	-0.2	0.01	1*1.00 + 2*0.60 + 3*1.00
1980/1105/ACC/8	0.33	0.86>>	1.31	0	-0.25	0.25	1*1.00 + 2*0.60 + 6*1.00
1980/1105/ACC/17	-0.45	-0.86<<	0.78	0	-0.16	-0.26	1*1.00 + 6*-1.00
1980/1105/ULS/1	-0.14	0	2.47>>	-0.01	-0.48	0	1*1.35 + 2*1.50
1980/1884/ULS/1	-0.14	0	-2.74<<	-0.01	-0.68	-0.01	1*1.35 + 2*1.50
1980/1105/ACC/9	0.36	0.86	0.73	0.00>>	-0.14	0.25	1*1.00 + 6*1.00
1980/1105/ULS/1	-0.14	0	2.47	-0.01<<	-0.48	0	1*1.35 + 2*1.50
1980/1105/ACC/2	-1.47	-0.14	0.68	0	-0.09>>	0.01	1*1.00 + 3*1.00
1980/1884/ULS/1	-0.14	0	-2.74	-0.01	-0.68<<	-0.01	1*1.35 + 2*1.50
1980/1105/ACC/9	0.36	0.86	0.73	0	-0.14	0.25>>	1*1.00 + 6*1.00
1980/1105/ACC/16	-0.48	-0.86	1.35	-0.01	-0.27	-0.26<<	1*1.00 + 2*0.60 + 6*-1.00
1981/1115/ACC/10	1.55>>	0.07	1.41	0	-0.32	-0.07	1*1.00 + 2*0.60 + 3*-1.00
1981/1115/ACC/2	-1.39<<	-0.07	0.68	0	-0.09	0.06	1*1.00 + 3*1.00
1981/1115/ACC/9	0.46	0.90>>	0.73	0	-0.13	0.28	1*1.00 + 6*1.00
1981/1115/ACC/16	-0.3	-0.90<<	1.37	-0.01	-0.28	-0.29	1*1.00 + 2*0.60 + 6*-1.00
1981/1115/ULS/1	0.19	-0.01	2.47>>	-0.01	-0.48	-0.01	1*1.35 + 2*1.50
1981/1885/ULS/1	0.19	-0.01	-2.74<<	-0.01	-0.68	-0.01	1*1.35 + 2*1.50
1981/1115/ACC/9	0.46	0.9	0.73	-0.00>>	-0.13	0.28	1*1.00 + 6*1.00
1981/1115/ULS/1	0.19	-0.01	2.47	-0.01<<	-0.48	-0.01	1*1.35 + 2*1.50
1981/1115/ACC/5	-0.91	0.45	0.68	0	-0.09>>	0.21	1*1.00 + 4*1.00
1981/1885/ULS/1	0.19	-0.01	-2.74	-0.01	-0.68<<	-0.01	1*1.35 + 2*1.50
1981/1115/ACC/9	0.46	0.9	0.73	0	-0.13	0.28>>	1*1.00 + 6*1.00
1981/1115/ACC/16	-0.3	-0.9	1.37	-0.01	-0.28	-0.29<<	1*1.00 + 2*0.60 + 6*-1.00
1982/1117/ACC/11	1.43>>	0.17	0.83	0	-0.21	0	1*1.00 + 3*-1.00
1982/1117/ACC/1	-1.51<<	-0.17	1.26	-0.01	-0.2	-0.01	1*1.00 + 2*0.60 + 3*1.00
1982/1117/ACC/9	0.46	0.94>>	0.73	0.01	-0.13	0.31	1*1.00 + 6*1.00
1982/1117/ACC/16	-0.54	-0.95<<	1.36	-0.01	-0.27	-0.32	1*1.00 + 2*0.60 + 6*-1.00
1982/1117/ULS/1	-0.09	0	2.47>>	-0.01	-0.48	-0.01	1*1.35 + 2*1.50
1982/1886/ULS/1	-0.09	0	-2.74<<	-0.01	-0.68	0	1*1.35 + 2*1.50
1982/1117/ACC/15	1.2	0.87	0.78	0.01>>	-0.17	0.26	1*1.00 + 5*-1.00
1982/1117/ACC/6	-1.27	-0.88	1.31	-0.01<<	-0.24	-0.27	1*1.00 + 2*0.60 + 5*1.00
1982/1117/ACC/2	-1.49	-0.17	0.68	0	-0.09>>	-0.01	1*1.00 + 3*1.00
1982/1886/ULS/1	-0.09	0	-2.74	-0.01	-0.68<<	0	1*1.35 + 2*1.50
1982/1117/ACC/9	0.46	0.94	0.73	0.01	-0.13	0.31>>	1*1.00 + 6*1.00
1982/1117/ACC/16	-0.54	-0.95	1.36	-0.01	-0.27	-0.32<<	1*1.00 + 2*0.60 + 6*-1.00
1983/1119/ACC/11	1.38>>	0.21	0.83	0	-0.2	0.04	1*1.00 + 3*-1.00
1983/1119/ACC/1	-1.62<<	-0.22	1.26	-0.01	-0.2	-0.05	1*1.00 + 2*0.60 + 3*1.00

1983/1119/ACC/9	0.43	1.03>>	0.72	0.01	-0.13	0.38	1*1.00 + 6*1.00
1983/1119/ACC/16	-0.67	-1.04<<	1.37	-0.01	-0.28	-0.39	1*1.00 + 2*0.60 + 6*-1.00
1983/1119/ULS/1	-0.28	-0.01	2.47>>	-0.01	-0.47	-0.01	1*1.35 + 2*1.50
1983/1887/ULS/1	-0.28	-0.01	-2.74<<	-0.01	-0.68	0	1*1.35 + 2*1.50
1983/1119/ACC/9	0.43	1.03	0.72	0.01>>	-0.13	0.38	1*1.00 + 6*1.00
1983/1119/ACC/16	-0.67	-1.04	1.37	-0.01<<	-0.28	-0.39	1*1.00 + 2*0.60 + 6*-1.00
1983/1119/ACC/5	-1.01	0.4	0.67	0	-0.09>>	0.18	1*1.00 + 4*1.00
1983/1887/ULS/1	-0.28	-0.01	-2.74	-0.01	-0.68<<	0	1*1.35 + 2*1.50
1983/1119/ACC/9	0.43	1.03	0.72	0.01	-0.13	0.38>>	1*1.00 + 6*1.00
1983/1119/ACC/16	-0.67	-1.04	1.37	-0.01	-0.28	-0.39<<	1*1.00 + 2*0.60 + 6*-1.00
1984/1121/ACC/10	1.57>>	0.13	1.41	0	-0.31	-0.03	1*1.00 + 2*0.60 + 3*-1.00
1984/1121/ACC/2	-1.50<<	-0.16	0.69	0	-0.1	0	1*1.00 + 3*1.00
1984/1121/ACC/9	0.33	1.21>>	0.7	0.01	-0.11	0.51	1*1.00 + 6*1.00
1984/1121/ACC/16	-0.26	-1.24<<	1.39	-0.02	-0.3	-0.54	1*1.00 + 2*0.60 + 6*-1.00
1984/1121/ULS/1	0.08	-0.03	2.47>>	-0.01	-0.49	-0.04	1*1.35 + 2*1.50
1984/1888/ULS/1	0.08	-0.03	-2.73<<	-0.01	-0.68	0.02	1*1.35 + 2*1.50
1984/1121/ACC/9	0.33	1.21	0.7	0.01>>	-0.11	0.51	1*1.00 + 6*1.00
1984/1121/ACC/16	-0.26	-1.24	1.39	-0.02<<	-0.3	-0.54	1*1.00 + 2*0.60 + 6*-1.00
1984/1121/ACC/5	-1.07	0.55	0.67	0	-0.09>>	0.29	1*1.00 + 4*1.00
1984/1888/ULS/1	0.08	-0.03	-2.73	-0.01	-0.68<<	0.02	1*1.35 + 2*1.50
1984/1121/ACC/9	0.33	1.21	0.7	0.01	-0.11	0.51>>	1*1.00 + 6*1.00
1984/1121/ACC/16	-0.26	-1.24	1.39	-0.02	-0.3	-0.54<<	1*1.00 + 2*0.60 + 6*-1.00
1985/8/ACC/14	1.33>>	0.71	1.13	0	-0.25	0.22	1*1.00 + 2*0.60 + 5*-1.00
1985/8/ACC/7	-1.28<<	-0.69	0.68	0.01	-0.17	-0.2	1*1.00 + 5*1.00
1985/8/ACC/14	1.33	0.71>>	1.13	0	-0.25	0.22	1*1.00 + 2*0.60 + 5*-1.00
1985/8/ACC/7	-1.28	-0.69<<	0.68	0.01	-0.17	-0.2	1*1.00 + 5*1.00
1985/8/ULS/1	0.06	0.02	2.12>>	0	-0.49	0.03	1*1.35 + 2*1.50
1985/1838/ULS/1	0.06	0.02	-2.18<<	0	-0.54	0	1*1.35 + 2*1.50
1985/8/ACC/6	-1.26	-0.69	1.17	0.01>>	-0.28	-0.19	1*1.00 + 2*0.60 + 5*1.00
1985/8/ACC/15	1.31	0.71	0.63	-0.01<<	-0.14	0.21	1*1.00 + 5*-1.00
1985/8/ACC/11	0.99	0.37	0.63	0	-0.14>>	0.18	1*1.00 + 3*-1.00
1985/1838/ULS/1	0.06	0.02	-2.18	0	-0.54<<	0	1*1.35 + 2*1.50
1985/8/ACC/14	1.33	0.71	1.13	0	-0.25	0.22>>	1*1.00 + 2*0.60 + 5*-1.00
1985/8/ACC/7	-1.28	-0.69	0.68	0.01	-0.17	-0.20<<	1*1.00 + 5*1.00
1986/1841/ACC/8	1.31>>	-0.64	-1.18	0	-0.29	0.17	1*1.00 + 2*0.60 + 6*1.00
1986/1841/ACC/17	-1.29<<	0.65	-0.69	0	-0.18	-0.17	1*1.00 + 6*-1.00
1986/11/ACC/14	1.18	0.72>>	1.12	0	-0.25	0.23	1*1.00 + 2*0.60 + 5*-1.00
1986/11/ACC/7	-1.17	-0.70<<	0.68	0	-0.17	-0.21	1*1.00 + 5*1.00
1986/11/ULS/1	0.01	0.02	2.11>>	0	-0.48	0.03	1*1.35 + 2*1.50
1986/1841/ULS/1	0.01	0.02	-2.19<<	0	-0.54	0	1*1.35 + 2*1.50
1986/11/ACC/6	-1.17	-0.7	1.17	0.00>>	-0.28	-0.2	1*1.00 + 2*0.60 + 5*1.00
1986/11/ACC/15	1.18	0.72	0.63	-0.00<<	-0.14	0.22	1*1.00 + 5*-1.00
1986/11/ACC/11	0.75	0.38	0.6	0	-0.11>>	0.19	1*1.00 + 3*-1.00
1986/1841/ULS/1	0.01	0.02	-2.19	0	-0.54<<	0	1*1.35 + 2*1.50

1986/11/ACC/14	1.18	0.72	1.12	0	-0.25	0.23>>	1*1.00 + 2*0.60 + 5*-1.00
1986/11/ACC/7	-1.17	-0.7	0.68	0	-0.17	-0.21<<	1*1.00 + 5*1.00
1987/1844/ACC/5	1.16>>	-0.29	-0.59	0	-0.1	0.13	1*1.00 + 4*1.00
1987/1844/ACC/12	-1.19<<	0.31	-1.28	0	-0.36	-0.13	1*1.00 + 2*0.60 + 4*-1.00
1987/14/ACC/14	0.75	0.70>>	1.13	0	-0.25	0.21	1*1.00 + 2*0.60 + 5*-1.00
1987/14/ACC/7	-0.78	-0.68<<	0.67	0	-0.16	-0.19	1*1.00 + 5*1.00
1987/14/ULS/1	-0.04	0.02	2.11>>	0	-0.48	0.03	1*1.35 + 2*1.50
1987/1844/ULS/1	-0.04	0.02	-2.19<<	0	-0.54	0	1*1.35 + 2*1.50
1987/14/ULS/1	-0.04	0.02	2.11	0.00>>	-0.48	0.03	1*1.35 + 2*1.50
1987/14/ACC/2	-0.51	-0.31	0.74	-0.00<<	-0.21	-0.13	1*1.00 + 3*1.00
1987/14/ACC/13	0.07	-0.08	0.56	0	-0.08>>	0.04	1*1.00 + 4*-1.00
1987/1844/ULS/1	-0.04	0.02	-2.19	0	-0.54<<	0	1*1.35 + 2*1.50
1987/14/ACC/14	0.75	0.7	1.13	0	-0.25	0.21>>	1*1.00 + 2*0.60 + 5*-1.00
1987/14/ACC/7	-0.78	-0.68	0.67	0	-0.16	-0.19<<	1*1.00 + 5*1.00
1988/1847/ACC/8	1.62>>	-0.63	-1.19	0	-0.29	0.16	1*1.00 + 2*0.60 + 6*1.00
1988/1847/ACC/17	-1.58<<	0.64	-0.68	0	-0.17	-0.16	1*1.00 + 6*-1.00
1988/17/ACC/14	1.57	0.73>>	1.12	0	-0.25	0.23	1*1.00 + 2*0.60 + 5*-1.00
1988/17/ACC/7	-1.53	-0.71<<	0.68	0	-0.17	-0.21	1*1.00 + 5*1.00
1988/17/ULS/1	0.04	0.02	2.11>>	0	-0.49	0.03	1*1.35 + 2*1.50
1988/1847/ULS/1	0.04	0.02	-2.19<<	0	-0.54	0	1*1.35 + 2*1.50
1988/17/ACC/6	-1.52	-0.7	1.17	0.01>>	-0.28	-0.2	1*1.00 + 2*0.60 + 5*1.00
1988/17/ACC/15	1.56	0.72	0.63	-0.00<<	-0.14	0.23	1*1.00 + 5*-1.00
1988/17/ACC/11	0.98	0.38	0.61	0	-0.12>>	0.19	1*1.00 + 3*-1.00
1988/1847/ULS/1	0.04	0.02	-2.19	0	-0.54<<	0	1*1.35 + 2*1.50
1988/17/ACC/14	1.57	0.73	1.12	0	-0.25	0.23>>	1*1.00 + 2*0.60 + 5*-1.00
1988/17/ACC/7	-1.53	-0.71	0.68	0	-0.17	-0.21<<	1*1.00 + 5*1.00
1989/1850/ACC/9	1.28>>	-0.64	-0.65	0	-0.15	0.16	1*1.00 + 6*1.00
1989/1850/ACC/16	-1.29<<	0.65	-1.21	0	-0.31	-0.17	1*1.00 + 2*0.60 + 6*-1.00
1989/20/ACC/14	1.11	0.73>>	1.13	0	-0.25	0.23	1*1.00 + 2*0.60 + 5*-1.00
1989/20/ACC/7	-1.12	-0.71<<	0.67	0	-0.16	-0.21	1*1.00 + 5*1.00
1989/20/ULS/1	-0.02	0.02	2.11>>	0	-0.48	0.03	1*1.35 + 2*1.50
1989/1850/ULS/1	-0.02	0.02	-2.19<<	0	-0.54	0	1*1.35 + 2*1.50
1989/20/ULS/1	-0.02	0.02	2.11	0.00>>	-0.48	0.03	1*1.35 + 2*1.50
1989/20/ACC/2	-0.67	-0.38	0.72	0.00<<	-0.2	-0.18	1*1.00 + 3*1.00
1989/20/ACC/13	0.04	-0.02	0.59	0	-0.10>>	0.08	1*1.00 + 4*-1.00
1989/1850/ULS/1	-0.02	0.02	-2.19	0	-0.54<<	0	1*1.35 + 2*1.50
1989/20/ACC/14	1.11	0.73	1.13	0	-0.25	0.23>>	1*1.00 + 2*0.60 + 5*-1.00
1989/20/ACC/7	-1.12	-0.71	0.67	0	-0.16	-0.21<<	1*1.00 + 5*1.00
1990/1853/ACC/5	1.08>>	-0.27	-0.57	0	-0.09	0.11	1*1.00 + 4*1.00
1990/1853/ACC/12	-1.12<<	0.28	-1.3	0	-0.38	-0.11	1*1.00 + 2*0.60 + 4*-1.00
1990/23/ACC/14	0.39	0.68>>	1.14	0.01	-0.26	0.2	1*1.00 + 2*0.60 + 5*-1.00
1990/23/ACC/7	-0.44	-0.67<<	0.66	-0.01	-0.15	-0.18	1*1.00 + 5*1.00
1990/23/ULS/1	-0.06	0.01	2.11>>	0	-0.48	0.02	1*1.35 + 2*1.50
1990/1853/ULS/1	-0.06	0.01	-2.19<<	0	-0.54	0	1*1.35 + 2*1.50

1990/23/ACC/14	0.39	0.68	1.14	0.01>>	-0.26	0.2	1*1.00 + 2*0.60 + 5*-1.00
1990/23/ACC/7	-0.44	-0.67	0.66	-0.01<<	-0.15	-0.18	1*1.00 + 5*1.00
1990/23/ACC/13	0.14	-0.11	0.54	0	-0.07>>	0.02	1*1.00 + 4*-1.00
1990/1853/ULS/1	-0.06	0.01	-2.19	0	-0.54<<	0	1*1.35 + 2*1.50
1990/23/ACC/14	0.39	0.68	1.14	0.01	-0.26	0.20>>	1*1.00 + 2*0.60 + 5*-1.00
1990/23/ACC/7	-0.44	-0.67	0.66	-0.01	-0.15	-0.18<<	1*1.00 + 5*1.00
1991/26/ACC/14	1.72>>	0.74	1.13	-0.01	-0.25	0.24	1*1.00 + 2*0.60 + 5*-1.00
1991/26/ACC/7	-1.66<<	-0.72	0.68	0.01	-0.17	-0.22	1*1.00 + 5*1.00
1991/26/ACC/14	1.72	0.74>>	1.13	-0.01	-0.25	0.24	1*1.00 + 2*0.60 + 5*-1.00
1991/26/ACC/7	-1.66	-0.72<<	0.68	0.01	-0.17	-0.22	1*1.00 + 5*1.00
1991/26/ULS/1	0.07	0.02	2.12>>	0	-0.49	0.03	1*1.35 + 2*1.50
1991/1856/ULS/1	0.07	0.02	-2.18<<	0	-0.54	0	1*1.35 + 2*1.50
1991/26/ACC/6	-1.64	-0.72	1.17	0.01>>	-0.28	-0.21	1*1.00 + 2*0.60 + 5*1.00
1991/26/ACC/15	1.7	0.73	0.63	-0.01<<	-0.14	0.24	1*1.00 + 5*-1.00
1991/26/ACC/15	1.7	0.73	0.63	-0.01	-0.14>>	0.24	1*1.00 + 5*-1.00
1991/1856/ULS/1	0.07	0.02	-2.18	0	-0.54<<	0	1*1.35 + 2*1.50
1991/26/ACC/14	1.72	0.74	1.13	-0.01	-0.25	0.24>>	1*1.00 + 2*0.60 + 5*-1.00
1991/26/ACC/7	-1.66	-0.72	0.68	0.01	-0.17	-0.22<<	1*1.00 + 5*1.00
1992/1859/ACC/8	1.56>>	-0.6	-1.18	0	-0.29	0.14	1*1.00 + 2*0.60 + 6*1.00
1992/1859/ACC/17	-1.55<<	0.62	-0.69	0.01	-0.17	-0.14	1*1.00 + 6*-1.00
1992/29/ACC/14	1.45	0.76>>	1.12	0	-0.25	0.26	1*1.00 + 2*0.60 + 5*-1.00
1992/29/ACC/7	-1.43	-0.75<<	0.68	0.01	-0.16	-0.24	1*1.00 + 5*1.00
1992/29/ULS/1	0.01	0.02	2.11>>	0	-0.49	0.03	1*1.35 + 2*1.50
1992/1859/ULS/1	0.01	0.02	-2.19<<	0	-0.54	0	1*1.35 + 2*1.50
1992/29/ACC/6	-1.43	-0.74	1.17	0.01>>	-0.28	-0.23	1*1.00 + 2*0.60 + 5*1.00
1992/29/ACC/15	1.44	0.76	0.63	-0.00<<	-0.14	0.25	1*1.00 + 5*-1.00
1992/29/ACC/11	0.84	0.4	0.6	0	-0.11>>	0.2	1*1.00 + 3*-1.00
1992/1859/ULS/1	0.01	0.02	-2.19	0	-0.54<<	0	1*1.35 + 2*1.50
1992/29/ACC/14	1.45	0.76	1.12	0	-0.25	0.26>>	1*1.00 + 2*0.60 + 5*-1.00
1992/29/ACC/7	-1.43	-0.75	0.68	0.01	-0.16	-0.24<<	1*1.00 + 5*1.00
1993/1862/ACC/5	1.17>>	-0.28	-0.58	0	-0.1	0.12	1*1.00 + 4*1.00
1993/1862/ACC/12	-1.22<<	0.29	-1.29	0	-0.37	-0.12	1*1.00 + 2*0.60 + 4*-1.00
1993/32/ACC/14	0.79	0.75>>	1.13	0	-0.26	0.25	1*1.00 + 2*0.60 + 5*-1.00
1993/32/ACC/7	-0.84	-0.74<<	0.67	0	-0.16	-0.23	1*1.00 + 5*1.00
1993/32/ULS/1	-0.05	0.01	2.11>>	0	-0.48	0.02	1*1.35 + 2*1.50
1993/1862/ULS/1	-0.05	0.01	-2.19<<	0	-0.54	0	1*1.35 + 2*1.50
1993/32/ACC/16	-0.67	-0.67	1.1	0.00>>	-0.23	-0.18	1*1.00 + 2*0.60 + 6*-1.00
1993/32/ACC/9	0.63	0.68	0.7	-0.00<<	-0.19	0.2	1*1.00 + 6*1.00
1993/32/ACC/13	0.04	-0.1	0.56	0	-0.08>>	0.03	1*1.00 + 4*-1.00
1993/1862/ULS/1	-0.05	0.01	-2.19	0	-0.54<<	0	1*1.35 + 2*1.50
1993/32/ACC/14	0.79	0.75	1.13	0	-0.26	0.25>>	1*1.00 + 2*0.60 + 5*-1.00
1993/32/ACC/7	-0.84	-0.74	0.67	0	-0.16	-0.23<<	1*1.00 + 5*1.00
1994/1865/ACC/9	1.88>>	-0.51	-0.68	-0.01	-0.17	0.07	1*1.00 + 6*1.00
1994/1865/ACC/16	-1.89<<	0.52	-1.19	0.02	-0.29	-0.07	1*1.00 + 2*0.60 + 6*-1.00

1994/35/ACC/14	1.8	0.85>>	1.12	-0.01	-0.25	0.32	1*1.00 + 2*0.60 + 5*-1.00
1994/35/ACC/7	-1.81	-0.84<<	0.68	0.02	-0.17	-0.31	1*1.00 + 5*1.00
1994/35/ULS/1	-0.02	0.01	2.11>>	0	-0.49	0.02	1*1.35 + 2*1.50
1994/1865/ULS/1	-0.02	0.01	-2.18<<	0	-0.54	0.01	1*1.35 + 2*1.50
1994/35/ACC/6	-1.82	-0.84	1.17	0.02>>	-0.28	-0.3	1*1.00 + 2*0.60 + 5*1.00
1994/35/ACC/15	1.81	0.85	0.63	-0.01<<	-0.14	0.32	1*1.00 + 5*-1.00
1994/35/ACC/11	1.02	0.43	0.61	0	-0.12>>	0.22	1*1.00 + 3*-1.00
1994/1865/ULS/1	-0.02	0.01	-2.18	0	-0.54<<	0.01	1*1.35 + 2*1.50
1994/35/ACC/14	1.8	0.85	1.12	-0.01	-0.25	0.32>>	1*1.00 + 2*0.60 + 5*-1.00
1994/35/ACC/7	-1.81	-0.84	0.68	0.02	-0.17	-0.31<<	1*1.00 + 5*1.00
1995/1868/ACC/9	1.39>>	-0.43	-0.64	-0.02	-0.15	0.01	1*1.00 + 6*1.00
1995/1868/ACC/16	-1.48<<	0.43	-1.22	0.02	-0.32	0	1*1.00 + 2*0.60 + 6*-1.00
1995/38/ACC/14	1.15	0.95>>	1.13	-0.02	-0.26	0.39	1*1.00 + 2*0.60 + 5*-1.00
1995/38/ACC/7	-1.25	-0.94<<	0.67	0.02	-0.16	-0.38	1*1.00 + 5*1.00
1995/38/ULS/1	-0.11	0	2.11>>	0.01	-0.48	0.01	1*1.35 + 2*1.50
1995/1868/ULS/1	-0.11	0	-2.19<<	0.01	-0.54	0.01	1*1.35 + 2*1.50
1995/38/ACC/16	-1.1	-0.82	1.11	0.02>>	-0.23	-0.29	1*1.00 + 2*0.60 + 6*-1.00
1995/38/ACC/9	1.01	0.82	0.69	-0.02<<	-0.18	0.3	1*1.00 + 6*1.00
1995/38/ACC/13	-0.1	-0.07	0.57	0.01	-0.09>>	0.04	1*1.00 + 4*-1.00
1995/1868/ULS/1	-0.11	0	-2.19	0.01	-0.54<<	0.01	1*1.35 + 2*1.50
1995/38/ACC/14	1.15	0.95	1.13	-0.02	-0.26	0.39>>	1*1.00 + 2*0.60 + 5*-1.00
1995/38/ACC/7	-1.25	-0.94	0.67	0.02	-0.16	-0.38<<	1*1.00 + 5*1.00
1996/1871/ACC/5	1.07>>	-0.17	-0.55	-0.01	-0.07	0.04	1*1.00 + 4*1.00
1996/1871/ACC/12	-1.22<<	0.15	-1.32	0.02	-0.39	-0.01	1*1.00 + 2*0.60 + 4*-1.00
1996/41/ACC/15	0.16	1.07>>	0.66	-0.02	-0.16	0.48	1*1.00 + 5*-1.00
1996/41/ACC/6	-0.31	-1.08<<	1.14	0.03	-0.25	-0.48	1*1.00 + 2*0.60 + 5*1.00
1996/41/ULS/1	-0.17	-0.02	2.11>>	0.01	-0.48	0	1*1.35 + 2*1.50
1996/1871/ULS/1	-0.17	-0.02	-2.19<<	0.01	-0.54	0.03	1*1.35 + 2*1.50
1996/41/ACC/16	-0.2	-1.02	1.07	0.03>>	-0.2	-0.44	1*1.00 + 2*0.60 + 6*-1.00
1996/41/ACC/9	0.06	1.01	0.73	-0.03<<	-0.21	0.44	1*1.00 + 6*1.00
1996/41/ACC/13	0.07	-0.23	0.52	0.01	-0.05>>	-0.07	1*1.00 + 4*-1.00
1996/1871/ULS/1	-0.17	-0.02	-2.19	0.01	-0.54<<	0.03	1*1.35 + 2*1.50
1996/41/ACC/14	0.12	1.06	1.15	-0.02	-0.27	0.48>>	1*1.00 + 2*0.60 + 5*-1.00
1996/41/ACC/7	-0.27	-1.08	0.65	0.03	-0.14	-0.48<<	1*1.00 + 5*1.00
1997/43/ACC/14	1.98>>	2.01	1.71	-0.18	-0.39	0.98	1*1.00 + 2*0.60 + 5*-1.00
1997/43/ACC/7	-1.63<<	-2.08	0.98	0.19	-0.23	-1.04	1*1.00 + 5*1.00
1997/43/ACC/9	1.08	2.05>>	0.94	-0.18	-0.21	1.02	1*1.00 + 6*1.00
1997/43/ACC/16	-0.74	-2.12<<	1.75	0.19	-0.42	-1.07	1*1.00 + 2*0.60 + 6*-1.00
1997/43/ULS/1	0.41	-0.08	3.20>>	0.02	-0.74	-0.06	1*1.35 + 2*1.50
1997/1874/ULS/1	0.41	-0.08	-3.30<<	0.02	-0.82	0.06	1*1.35 + 2*1.50
1997/43/ACC/6	-1.53	-2.1	1.73	0.19>>	-0.41	-1.05	1*1.00 + 2*0.60 + 5*1.00
1997/43/ACC/15	1.88	2.03	0.96	-0.18<<	-0.22	1	1*1.00 + 5*-1.00
1997/43/ACC/5	-0.76	0.63	0.94	-0.05	-0.21>>	0.33	1*1.00 + 4*1.00
1997/1874/ULS/1	0.41	-0.08	-3.3	0.02	-0.82<<	0.06	1*1.35 + 2*1.50

1997/43/ACC/9	1.08	2.05	0.94	-0.18	-0.21	1.02>>	1*1.00 + 6*1.00
1997/43/ACC/16	-0.74	-2.12	1.75	0.19	-0.42	-1.07<<	1*1.00 + 2*0.60 + 6*-1.00
1998/45/ACC/12	4.62>>	N/A	N/A	N/A	N/A	N/A	1*1.00 + 2*0.60 + 4*-1.00
1998/1874/ACC/5	-3.81<<	N/A	N/A	N/A	N/A	N/A	1*1.00 + 4*1.00
1998/45/ULS/0	***	***>>	***	***	***	***	
1998/45/ULS/0	***	***<<	***	***	***	***	
1998/45/ULS/0	***	***	***>>	***	***	***	
1998/45/ULS/0	***	***	***<<	***	***	***	
1998/45/ULS/0	***	***	***	***>>	***	***	
1998/45/ULS/0	***	***	***	***<<	***	***	
1998/45/ULS/0	***	***	***	***	***>>	***	
1998/45/ULS/0	***	***	***	***	***<<	***	
1998/45/ULS/0	***	***	***	***	***	***>>	
1998/45/ULS/0	***	***	***	***	***	***<<	
1999/1873/ACC/4	4.45>>	N/A	N/A	N/A	N/A	N/A	1*1.00 + 2*0.60 + 4*1.00
1999/43/ACC/13	-4.03<<	N/A	N/A	N/A	N/A	N/A	1*1.00 + 4*-1.00
1999/1873/ULS/0	***	***>>	***	***	***	***	
1999/1873/ULS/0	***	***<<	***	***	***	***	
1999/1873/ULS/0	***	***	***>>	***	***	***	
1999/1873/ULS/0	***	***	***<<	***	***	***	
1999/1873/ULS/0	***	***	***	***>>	***	***	
1999/1873/ULS/0	***	***	***	***<<	***	***	
1999/1873/ULS/0	***	***	***	***	***>>	***	
1999/1873/ULS/0	***	***	***	***	***<<	***	
1999/1873/ULS/0	***	***	***	***	***	***>>	
1999/1873/ULS/0	***	***	***	***	***	***<<	
2000/40/ACC/12	3.93>>	N/A	N/A	N/A	N/A	N/A	1*1.00 + 2*0.60 + 4*-1.00
2000/1871/ACC/5	-2.52<<	N/A	N/A	N/A	N/A	N/A	1*1.00 + 4*1.00
2000/40/ULS/0	***	***>>	***	***	***	***	
2000/40/ULS/0	***	***<<	***	***	***	***	
2000/40/ULS/0	***	***	***>>	***	***	***	
2000/40/ULS/0	***	***	***<<	***	***	***	
2000/40/ULS/0	***	***	***	***>>	***	***	
2000/40/ULS/0	***	***	***	***<<	***	***	
2000/40/ULS/0	***	***	***	***	***>>	***	
2000/40/ULS/0	***	***	***	***	***<<	***	
2000/40/ULS/0	***	***	***	***	***	***>>	
2000/40/ULS/0	***	***	***	***	***	***<<	
2001/1870/ACC/4	3.71>>	N/A	N/A	N/A	N/A	N/A	1*1.00 + 2*0.60 + 4*1.00
2001/41/ACC/13	-2.70<<	N/A	N/A	N/A	N/A	N/A	1*1.00 + 4*-1.00
2001/1870/ULS/0	***	***>>	***	***	***	***	
2001/1870/ULS/0	***	***<<	***	***	***	***	
2001/1870/ULS/0	***	***	***>>	***	***	***	
2001/1870/ULS/0	***	***	***<<	***	***	***	

2001/1870/ULS/0	***	***	***	***>>	***	***	
2001/1870/ULS/0	***	***	***	***<<	***	***	
2001/1870/ULS/0	***	***	***	***	***>>	***	
2001/1870/ULS/0	***	***	***	***	***<<	***	
2001/1870/ULS/0	***	***	***	***	***	***>>	
2001/1870/ULS/0	***	***	***	***	***	***<<	
2002/37/ACC/12	3.61>>	N/A	N/A	N/A	N/A	N/A	1*1.00 + 2*0.60 + 4*-1.00
2002/1868/ACC/5	-2.52<<	N/A	N/A	N/A	N/A	N/A	1*1.00 + 4*1.00
2002/37/ULS/0	***	***>>	***	***	***	***	
2002/37/ULS/0	***	***<<	***	***	***	***	
2002/37/ULS/0	***	***	***>>	***	***	***	
2002/37/ULS/0	***	***	***<<	***	***	***	
2002/37/ULS/0	***	***	***	***>>	***	***	
2002/37/ULS/0	***	***	***	***<<	***	***	
2002/37/ULS/0	***	***	***	***	***>>	***	
2002/37/ULS/0	***	***	***	***	***<<	***	
2002/37/ULS/0	***	***	***	***	***	***>>	
2002/37/ULS/0	***	***	***	***	***	***<<	
2003/1867/ACC/4	3.48>>	N/A	N/A	N/A	N/A	N/A	1*1.00 + 2*0.60 + 4*1.00
2003/38/ACC/13	-2.75<<	N/A	N/A	N/A	N/A	N/A	1*1.00 + 4*-1.00
2003/1867/ULS/0	***	***>>	***	***	***	***	
2003/1867/ULS/0	***	***<<	***	***	***	***	
2003/1867/ULS/0	***	***	***>>	***	***	***	
2003/1867/ULS/0	***	***	***<<	***	***	***	
2003/1867/ULS/0	***	***	***	***>>	***	***	
2003/1867/ULS/0	***	***	***	***<<	***	***	
2003/1867/ULS/0	***	***	***	***	***>>	***	
2003/1867/ULS/0	***	***	***	***	***<<	***	
2003/1867/ULS/0	***	***	***	***	***	***>>	
2003/1867/ULS/0	***	***	***	***	***	***<<	
2004/34/ACC/12	2.85>>	N/A	N/A	N/A	N/A	N/A	1*1.00 + 2*0.60 + 4*-1.00
2004/1865/ACC/5	-2.18<<	N/A	N/A	N/A	N/A	N/A	1*1.00 + 4*1.00
2004/34/ULS/0	***	***>>	***	***	***	***	
2004/34/ULS/0	***	***<<	***	***	***	***	
2004/34/ULS/0	***	***	***>>	***	***	***	
2004/34/ULS/0	***	***	***<<	***	***	***	
2004/34/ULS/0	***	***	***	***>>	***	***	
2004/34/ULS/0	***	***	***	***<<	***	***	
2004/34/ULS/0	***	***	***	***	***>>	***	
2004/34/ULS/0	***	***	***	***	***<<	***	
2004/34/ULS/0	***	***	***	***	***	***>>	
2004/34/ULS/0	***	***	***	***	***	***<<	
2005/1864/ACC/4	2.86>>	N/A	N/A	N/A	N/A	N/A	1*1.00 + 2*0.60 + 4*1.00
2005/35/ACC/13	-2.44<<	N/A	N/A	N/A	N/A	N/A	1*1.00 + 4*-1.00

2005/1864/ULS/0	***	***>>	***	***	***	***	
2005/1864/ULS/0	***	***<<	***	***	***	***	
2005/1864/ULS/0	***	***	***>>	***	***	***	
2005/1864/ULS/0	***	***	***<<	***	***	***	
2005/1864/ULS/0	***	***	***	***>>	***	***	
2005/1864/ULS/0	***	***	***	***<<	***	***	
2005/1864/ULS/0	***	***	***	***	***>>	***	
2005/1864/ULS/0	***	***	***	***	***<<	***	
2005/1864/ULS/0	***	***	***	***	***	***>>	
2005/1864/ULS/0	***	***	***	***	***	***<<	
2006/31/ACC/12	3.62>>	N/A	N/A	N/A	N/A	N/A	1*1.00 + 2*0.60 + 4*-1.00
2006/1862/ACC/5	-2.42<<	N/A	N/A	N/A	N/A	N/A	1*1.00 + 4*1.00
2006/31/ULS/0	***	***>>	***	***	***	***	
2006/31/ULS/0	***	***<<	***	***	***	***	
2006/31/ULS/0	***	***	***>>	***	***	***	
2006/31/ULS/0	***	***	***<<	***	***	***	
2006/31/ULS/0	***	***	***	***>>	***	***	
2006/31/ULS/0	***	***	***	***<<	***	***	
2006/31/ULS/0	***	***	***	***	***>>	***	
2006/31/ULS/0	***	***	***	***	***<<	***	
2006/31/ULS/0	***	***	***	***	***	***>>	
2006/31/ULS/0	***	***	***	***	***	***<<	
2007/1861/ACC/4	3.46>>	N/A	N/A	N/A	N/A	N/A	1*1.00 + 2*0.60 + 4*1.00
2007/32/ACC/13	-2.60<<	N/A	N/A	N/A	N/A	N/A	1*1.00 + 4*-1.00
2007/1861/ULS/0	***	***>>	***	***	***	***	
2007/1861/ULS/0	***	***<<	***	***	***	***	
2007/1861/ULS/0	***	***	***>>	***	***	***	
2007/1861/ULS/0	***	***	***<<	***	***	***	
2007/1861/ULS/0	***	***	***	***>>	***	***	
2007/1861/ULS/0	***	***	***	***<<	***	***	
2007/1861/ULS/0	***	***	***	***	***>>	***	
2007/1861/ULS/0	***	***	***	***	***<<	***	
2007/1861/ULS/0	***	***	***	***	***	***>>	
2007/1861/ULS/0	***	***	***	***	***	***<<	
2008/28/ACC/12	3.15>>	N/A	N/A	N/A	N/A	N/A	1*1.00 + 2*0.60 + 4*-1.00
2008/1859/ACC/5	-2.30<<	N/A	N/A	N/A	N/A	N/A	1*1.00 + 4*1.00
2008/28/ULS/0	***	***>>	***	***	***	***	
2008/28/ULS/0	***	***<<	***	***	***	***	
2008/28/ULS/0	***	***	***>>	***	***	***	
2008/28/ULS/0	***	***	***<<	***	***	***	
2008/28/ULS/0	***	***	***	***>>	***	***	
2008/28/ULS/0	***	***	***	***<<	***	***	
2008/28/ULS/0	***	***	***	***	***>>	***	
2008/28/ULS/0	***	***	***	***	***<<	***	

2008/28/ULS/0	***	***	***	***	***	***>>	
2008/28/ULS/0	***	***	***	***	***	***<<	
2009/1858/ACC/4	3.09>>	N/A	N/A	N/A	N/A	N/A	1*1.00 + 2*0.60 + 4*1.00
2009/29/ACC/13	-2.52<<	N/A	N/A	N/A	N/A	N/A	1*1.00 + 4*-1.00
2009/1858/ULS/0	***	***>>	***	***	***	***	
2009/1858/ULS/0	***	***<<	***	***	***	***	
2009/1858/ULS/0	***	***	***>>	***	***	***	
2009/1858/ULS/0	***	***	***<<	***	***	***	
2009/1858/ULS/0	***	***	***	***>>	***	***	
2009/1858/ULS/0	***	***	***	***<<	***	***	
2009/1858/ULS/0	***	***	***	***	***>>	***	
2009/1858/ULS/0	***	***	***	***	***<<	***	
2009/1858/ULS/0	***	***	***	***	***	***>>	
2009/1858/ULS/0	***	***	***	***	***	***<<	
2010/25/ACC/12	2.42>>	N/A	N/A	N/A	N/A	N/A	1*1.00 + 2*0.60 + 4*-1.00
2010/1856/ACC/5	-1.98<<	N/A	N/A	N/A	N/A	N/A	1*1.00 + 4*1.00
2010/25/ULS/0	***	***>>	***	***	***	***	
2010/25/ULS/0	***	***<<	***	***	***	***	
2010/25/ULS/0	***	***	***>>	***	***	***	
2010/25/ULS/0	***	***	***<<	***	***	***	
2010/25/ULS/0	***	***	***	***>>	***	***	
2010/25/ULS/0	***	***	***	***<<	***	***	
2010/25/ULS/0	***	***	***	***	***>>	***	
2010/25/ULS/0	***	***	***	***	***<<	***	
2010/25/ULS/0	***	***	***	***	***	***>>	
2010/25/ULS/0	***	***	***	***	***	***<<	
2011/1855/ACC/4	2.46>>	N/A	N/A	N/A	N/A	N/A	1*1.00 + 2*0.60 + 4*1.00
2011/26/ACC/13	-2.19<<	N/A	N/A	N/A	N/A	N/A	1*1.00 + 4*-1.00
2011/1855/ULS/0	***	***>>	***	***	***	***	
2011/1855/ULS/0	***	***<<	***	***	***	***	
2011/1855/ULS/0	***	***	***>>	***	***	***	
2011/1855/ULS/0	***	***	***<<	***	***	***	
2011/1855/ULS/0	***	***	***	***>>	***	***	
2011/1855/ULS/0	***	***	***	***<<	***	***	
2011/1855/ULS/0	***	***	***	***	***>>	***	
2011/1855/ULS/0	***	***	***	***	***<<	***	
2011/1855/ULS/0	***	***	***	***	***	***>>	
2011/1855/ULS/0	***	***	***	***	***	***<<	
2012/22/ACC/12	3.77>>	N/A	N/A	N/A	N/A	N/A	1*1.00 + 2*0.60 + 4*-1.00
2012/1853/ACC/5	-2.46<<	N/A	N/A	N/A	N/A	N/A	1*1.00 + 4*1.00
2012/22/ULS/0	***	***>>	***	***	***	***	
2012/22/ULS/0	***	***<<	***	***	***	***	
2012/22/ULS/0	***	***	***>>	***	***	***	
2012/22/ULS/0	***	***	***<<	***	***	***	

2012/22/ULS/0	***	***	***	***>>	***	***	
2012/22/ULS/0	***	***	***	***<<	***	***	
2012/22/ULS/0	***	***	***	***	***>>	***	
2012/22/ULS/0	***	***	***	***	***<<	***	
2012/22/ULS/0	***	***	***	***	***	***>>	
2012/22/ULS/0	***	***	***	***	***	***<<	
2013/1852/ACC/4	3.58>>	N/A	N/A	N/A	N/A	N/A	1*1.00 + 2*0.60 + 4*1.00
2013/23/ACC/13	-2.62<<	N/A	N/A	N/A	N/A	N/A	1*1.00 + 4*-1.00
2013/1852/ULS/0	***	***>>	***	***	***	***	
2013/1852/ULS/0	***	***<<	***	***	***	***	
2013/1852/ULS/0	***	***	***>>	***	***	***	
2013/1852/ULS/0	***	***	***<<	***	***	***	
2013/1852/ULS/0	***	***	***	***>>	***	***	
2013/1852/ULS/0	***	***	***	***<<	***	***	
2013/1852/ULS/0	***	***	***	***	***>>	***	
2013/1852/ULS/0	***	***	***	***	***<<	***	
2013/1852/ULS/0	***	***	***	***	***	***>>	
2013/1852/ULS/0	***	***	***	***	***	***<<	
2014/19/ACC/12	3.51>>	N/A	N/A	N/A	N/A	N/A	1*1.00 + 2*0.60 + 4*-1.00
2014/1850/ACC/5	-2.49<<	N/A	N/A	N/A	N/A	N/A	1*1.00 + 4*1.00
2014/19/ULS/0	***	***>>	***	***	***	***	
2014/19/ULS/0	***	***<<	***	***	***	***	
2014/19/ULS/0	***	***	***>>	***	***	***	
2014/19/ULS/0	***	***	***<<	***	***	***	
2014/19/ULS/0	***	***	***	***>>	***	***	
2014/19/ULS/0	***	***	***	***<<	***	***	
2014/19/ULS/0	***	***	***	***	***>>	***	
2014/19/ULS/0	***	***	***	***	***<<	***	
2014/19/ULS/0	***	***	***	***	***	***>>	
2014/19/ULS/0	***	***	***	***	***	***<<	
2015/1849/ACC/4	3.41>>	N/A	N/A	N/A	N/A	N/A	1*1.00 + 2*0.60 + 4*1.00
2015/20/ACC/13	-2.70<<	N/A	N/A	N/A	N/A	N/A	1*1.00 + 4*-1.00
2015/1849/ULS/0	***	***>>	***	***	***	***	
2015/1849/ULS/0	***	***<<	***	***	***	***	
2015/1849/ULS/0	***	***	***>>	***	***	***	
2015/1849/ULS/0	***	***	***<<	***	***	***	
2015/1849/ULS/0	***	***	***	***>>	***	***	
2015/1849/ULS/0	***	***	***	***<<	***	***	
2015/1849/ULS/0	***	***	***	***	***>>	***	
2015/1849/ULS/0	***	***	***	***	***<<	***	
2015/1849/ULS/0	***	***	***	***	***	***>>	
2015/1849/ULS/0	***	***	***	***	***	***<<	
2016/16/ACC/12	2.90>>	N/A	N/A	N/A	N/A	N/A	1*1.00 + 2*0.60 + 4*-1.00
2016/1847/ACC/5	-2.24<<	N/A	N/A	N/A	N/A	N/A	1*1.00 + 4*1.00

2016/16/ULS/0	***	***>>	***	***	***	***	
2016/16/ULS/0	***	***<<	***	***	***	***	
2016/16/ULS/0	***	***	***>>	***	***	***	
2016/16/ULS/0	***	***	***<<	***	***	***	
2016/16/ULS/0	***	***	***	***>>	***	***	
2016/16/ULS/0	***	***	***	***<<	***	***	
2016/16/ULS/0	***	***	***	***	***>>	***	
2016/16/ULS/0	***	***	***	***	***<<	***	
2016/16/ULS/0	***	***	***	***	***	***>>	
2016/16/ULS/0	***	***	***	***	***	***<<	
2017/1846/ACC/4	2.90>>	N/A	N/A	N/A	N/A	N/A	1*1.00 + 2*0.60 + 4*1.00
2017/17/ACC/13	-2.46<<	N/A	N/A	N/A	N/A	N/A	1*1.00 + 4*-1.00
2017/1846/ULS/0	***	***>>	***	***	***	***	
2017/1846/ULS/0	***	***<<	***	***	***	***	
2017/1846/ULS/0	***	***	***>>	***	***	***	
2017/1846/ULS/0	***	***	***<<	***	***	***	
2017/1846/ULS/0	***	***	***	***>>	***	***	
2017/1846/ULS/0	***	***	***	***<<	***	***	
2017/1846/ULS/0	***	***	***	***	***>>	***	
2017/1846/ULS/0	***	***	***	***	***<<	***	
2017/1846/ULS/0	***	***	***	***	***	***>>	
2017/1846/ULS/0	***	***	***	***	***	***<<	
2018/13/ACC/12	3.69>>	N/A	N/A	N/A	N/A	N/A	1*1.00 + 2*0.60 + 4*-1.00
2018/1844/ACC/5	-2.47<<	N/A	N/A	N/A	N/A	N/A	1*1.00 + 4*1.00
2018/13/ULS/0	***	***>>	***	***	***	***	
2018/13/ULS/0	***	***<<	***	***	***	***	
2018/13/ULS/0	***	***	***>>	***	***	***	
2018/13/ULS/0	***	***	***<<	***	***	***	
2018/13/ULS/0	***	***	***	***>>	***	***	
2018/13/ULS/0	***	***	***	***<<	***	***	
2018/13/ULS/0	***	***	***	***	***>>	***	
2018/13/ULS/0	***	***	***	***	***<<	***	
2018/13/ULS/0	***	***	***	***	***	***>>	
2018/13/ULS/0	***	***	***	***	***	***<<	
2019/1843/ACC/4	3.53>>	N/A	N/A	N/A	N/A	N/A	1*1.00 + 2*0.60 + 4*1.00
2019/14/ACC/13	-2.66<<	N/A	N/A	N/A	N/A	N/A	1*1.00 + 4*-1.00
2019/1843/ULS/0	***	***>>	***	***	***	***	
2019/1843/ULS/0	***	***<<	***	***	***	***	
2019/1843/ULS/0	***	***	***>>	***	***	***	
2019/1843/ULS/0	***	***	***<<	***	***	***	
2019/1843/ULS/0	***	***	***	***>>	***	***	
2019/1843/ULS/0	***	***	***	***<<	***	***	
2019/1843/ULS/0	***	***	***	***	***>>	***	
2019/1843/ULS/0	***	***	***	***	***<<	***	

2019/1843/ULS/0	***	***	***	***	***	***>>	
2019/1843/ULS/0	***	***	***	***	***	***<<	
2020/10/ACC/12	3.28>>	N/A	N/A	N/A	N/A	N/A	1*1.00 + 2*0.60 + 4*-1.00
2020/1841/ACC/5	-2.36<<	N/A	N/A	N/A	N/A	N/A	1*1.00 + 4*1.00
2020/10/ULS/0	***	***>>	***	***	***	***	
2020/10/ULS/0	***	***<<	***	***	***	***	
2020/10/ULS/0	***	***	***>>	***	***	***	
2020/10/ULS/0	***	***	***<<	***	***	***	
2020/10/ULS/0	***	***	***	***>>	***	***	
2020/10/ULS/0	***	***	***	***<<	***	***	
2020/10/ULS/0	***	***	***	***	***>>	***	
2020/10/ULS/0	***	***	***	***	***<<	***	
2020/10/ULS/0	***	***	***	***	***	***>>	
2020/10/ULS/0	***	***	***	***	***	***<<	
2021/1840/ACC/4	3.20>>	N/A	N/A	N/A	N/A	N/A	1*1.00 + 2*0.60 + 4*1.00
2021/11/ACC/13	-2.57<<	N/A	N/A	N/A	N/A	N/A	1*1.00 + 4*-1.00
2021/1840/ULS/0	***	***>>	***	***	***	***	
2021/1840/ULS/0	***	***<<	***	***	***	***	
2021/1840/ULS/0	***	***	***>>	***	***	***	
2021/1840/ULS/0	***	***	***<<	***	***	***	
2021/1840/ULS/0	***	***	***	***>>	***	***	
2021/1840/ULS/0	***	***	***	***<<	***	***	
2021/1840/ULS/0	***	***	***	***	***>>	***	
2021/1840/ULS/0	***	***	***	***	***<<	***	
2021/1840/ULS/0	***	***	***	***	***	***>>	
2021/1840/ULS/0	***	***	***	***	***	***<<	
2022/7/ACC/12	2.59>>	N/A	N/A	N/A	N/A	N/A	1*1.00 + 2*0.60 + 4*-1.00
2022/1838/ACC/5	-2.04<<	N/A	N/A	N/A	N/A	N/A	1*1.00 + 4*1.00
2022/7/ULS/0	***	***>>	***	***	***	***	
2022/7/ULS/0	***	***<<	***	***	***	***	
2022/7/ULS/0	***	***	***>>	***	***	***	
2022/7/ULS/0	***	***	***<<	***	***	***	
2022/7/ULS/0	***	***	***	***>>	***	***	
2022/7/ULS/0	***	***	***	***<<	***	***	
2022/7/ULS/0	***	***	***	***	***>>	***	
2022/7/ULS/0	***	***	***	***	***<<	***	
2022/7/ULS/0	***	***	***	***	***	***>>	
2022/7/ULS/0	***	***	***	***	***	***<<	
2023/1837/ACC/4	2.56>>	N/A	N/A	N/A	N/A	N/A	1*1.00 + 2*0.60 + 4*1.00
2023/8/ACC/13	-2.20<<	N/A	N/A	N/A	N/A	N/A	1*1.00 + 4*-1.00
2023/1837/ULS/0	***	***>>	***	***	***	***	
2023/1837/ULS/0	***	***<<	***	***	***	***	
2023/1837/ULS/0	***	***	***>>	***	***	***	
2023/1837/ULS/0	***	***	***<<	***	***	***	

2023/1837/ULS/0	***	***	***	***>>	***	***	
2023/1837/ULS/0	***	***	***	***<<	***	***	
2023/1837/ULS/0	***	***	***	***	***>>	***	
2023/1837/ULS/0	***	***	***	***	***<<	***	
2023/1837/ULS/0	***	***	***	***	***	***>>	
2023/1837/ULS/0	***	***	***	***	***	***<<	
2024/4/ACC/12	1.78>>	N/A	N/A	N/A	N/A	N/A	1*1.00 + 2*0.60 + 4*-1.00
2024/1835/ACC/5	-1.58<<	N/A	N/A	N/A	N/A	N/A	1*1.00 + 4*1.00
2024/4/ULS/0	***	***>>	***	***	***	***	
2024/4/ULS/0	***	***<<	***	***	***	***	
2024/4/ULS/0	***	***	***>>	***	***	***	
2024/4/ULS/0	***	***	***<<	***	***	***	
2024/4/ULS/0	***	***	***	***>>	***	***	
2024/4/ULS/0	***	***	***	***<<	***	***	
2024/4/ULS/0	***	***	***	***	***>>	***	
2024/4/ULS/0	***	***	***	***	***<<	***	
2024/4/ULS/0	***	***	***	***	***	***>>	
2024/4/ULS/0	***	***	***	***	***	***<<	
2025/1834/ACC/4	1.77>>	N/A	N/A	N/A	N/A	N/A	1*1.00 + 2*0.60 + 4*1.00
2025/5/ACC/13	-1.63<<	N/A	N/A	N/A	N/A	N/A	1*1.00 + 4*-1.00
2025/1834/ULS/0	***	***>>	***	***	***	***	
2025/1834/ULS/0	***	***<<	***	***	***	***	
2025/1834/ULS/0	***	***	***>>	***	***	***	
2025/1834/ULS/0	***	***	***<<	***	***	***	
2025/1834/ULS/0	***	***	***	***>>	***	***	
2025/1834/ULS/0	***	***	***	***<<	***	***	
2025/1834/ULS/0	***	***	***	***	***>>	***	
2025/1834/ULS/0	***	***	***	***	***<<	***	
2025/1834/ULS/0	***	***	***	***	***	***>>	
2025/1834/ULS/0	***	***	***	***	***	***<<	
2028/1832/ACC/10	1.02>>	0.3	1.34	0	-0.42	0.12	1*1.00 + 2*0.60 + 3*-1.00
2028/1832/ACC/2	-0.77<<	-0.32	0.49	0	-0.03	-0.14	1*1.00 + 3*1.00
2028/1890/ACC/17	-0.03	0.66>>	-0.62	0	-0.13	-0.18	1*1.00 + 6*-1.00
2028/1890/ACC/8	0.28	-0.67<<	-1.23	0	-0.33	0.19	1*1.00 + 2*0.60 + 6*1.00
2028/1832/ULS/1	0.29	-0.02	2.14>>	0	-0.52	-0.02	1*1.35 + 2*1.50
2028/1890/ULS/1	0.29	-0.02	-2.16<<	0	-0.54	0.01	1*1.35 + 2*1.50
2028/1832/ACC/7	-0.18	-0.67	0.61	0.00>>	-0.12	-0.19	1*1.00 + 5*1.00
2028/1832/ULS/1	0.29	-0.02	2.14	-0.00<<	-0.52	-0.02	1*1.35 + 2*1.50
2028/1832/ACC/2	-0.77	-0.32	0.49	0	-0.03>>	-0.14	1*1.00 + 3*1.00
2028/1890/ULS/1	0.29	-0.02	-2.16	0	-0.54<<	0.01	1*1.35 + 2*1.50
2028/1890/ACC/8	0.28	-0.67	-1.23	0	-0.33	0.19>>	1*1.00 + 2*0.60 + 6*1.00
2028/1832/ACC/6	-0.11	-0.67	1.11	0	-0.24	-0.19<<	1*1.00 + 2*0.60 + 5*1.00
2029/1875/ACC/10	1.23>>	0.04	1.5	0	-0.42	-0.08	1*1.00 + 2*0.60 + 3*-1.00
2029/1875/ACC/2	-0.93<<	-0.02	0.72	0	-0.14	0.1	1*1.00 + 3*1.00

2029/1933/ACC/6	0.26	0.84>>	-1.42	0	-0.36	-0.24	1*1.00 + 2*0.60 + 5*1.00
2029/1933/ACC/15	0.03	-0.82<<	-0.77	0	-0.18	0.23	1*1.00 + 5*-1.00
2029/1875/ULS/1	0.35	0.03	2.62>>	0	-0.66	0.03	1*1.35 + 2*1.50
2029/1933/ULS/1	0.35	0.03	-2.59<<	0	-0.64	-0.01	1*1.35 + 2*1.50
2029/1875/ULS/1	0.35	0.03	2.62	0.00>>	-0.66	0.03	1*1.35 + 2*1.50
2029/1875/ACC/7	-0.29	-0.69	0.78	0.00<<	-0.19	-0.13	1*1.00 + 5*1.00
2029/1933/ACC/13	-0.44	0.04	-0.71	0	-0.13>>	0.09	1*1.00 + 4*-1.00
2029/1875/ULS/1	0.35	0.03	2.62	0	-0.66<<	0.03	1*1.35 + 2*1.50
2029/1875/ACC/8	-0.03	0.84	1.39	0	-0.34	0.25>>	1*1.00 + 2*0.60 + 6*1.00
2029/1933/ACC/6	0.26	0.84	-1.42	0	-0.36	-0.24<<	1*1.00 + 2*0.60 + 5*1.00
2030/1835/ACC/10	0.93>>	0.33	1.2	0	-0.32	0.14	1*1.00 + 2*0.60 + 3*-1.00
2030/1835/ACC/2	-0.84<<	-0.34	0.64	0	-0.14	-0.16	1*1.00 + 3*1.00
2030/1893/ACC/17	-0.56	0.67>>	-0.64	0	-0.15	-0.19	1*1.00 + 6*-1.00
2030/1893/ACC/8	0.65	-0.68<<	-1.19	0	-0.3	0.19	1*1.00 + 2*0.60 + 6*1.00
2030/1835/ULS/1	0.11	-0.02	2.16>>	0	-0.54	-0.02	1*1.35 + 2*1.50
2030/1893/ULS/1	0.11	-0.02	-2.14<<	0	-0.53	0.01	1*1.35 + 2*1.50
2030/1835/ACC/7	-0.63	-0.67	0.67	0.00>>	-0.17	-0.19	1*1.00 + 5*1.00
2030/1835/ACC/14	0.72	0.66	1.17	-0.00<<	-0.29	0.17	1*1.00 + 2*0.60 + 5*-1.00
2030/1893/ACC/13	-0.61	0.33	-0.63	0	-0.13>>	-0.15	1*1.00 + 4*-1.00
2030/1835/ULS/1	0.11	-0.02	2.16	0	-0.54<<	-0.02	1*1.35 + 2*1.50
2030/1893/ACC/8	0.65	-0.68	-1.19	0	-0.3	0.19>>	1*1.00 + 2*0.60 + 6*1.00
2030/1835/ACC/6	-0.61	-0.68	1.17	0	-0.29	-0.19<<	1*1.00 + 2*0.60 + 5*1.00
2031/1876/ACC/10	1.26>>	0.07	1.5	0	-0.43	-0.06	1*1.00 + 2*0.60 + 3*-1.00
2031/1876/ACC/2	-1.07<<	-0.05	0.73	0	-0.15	0.08	1*1.00 + 3*1.00
2031/1876/ACC/8	0.1	0.83>>	1.39	0	-0.34	0.24	1*1.00 + 2*0.60 + 6*1.00
2031/1876/ACC/17	0.09	-0.81<<	0.84	0	-0.23	-0.22	1*1.00 + 6*-1.00
2031/1876/ULS/1	0.22	0.02	2.63>>	0	-0.68	0.02	1*1.35 + 2*1.50
2031/1934/ULS/1	0.22	0.02	-2.57<<	0	-0.63	-0.01	1*1.35 + 2*1.50
2031/1876/ULS/1	0.22	0.02	2.63	0.00>>	-0.68	0.02	1*1.35 + 2*1.50
2031/1876/ACC/7	-0.56	-0.71	0.79	0.00<<	-0.19	-0.14	1*1.00 + 5*1.00
2031/1934/ACC/13	-0.51	0.06	-0.7	0	-0.13>>	0.07	1*1.00 + 4*-1.00
2031/1876/ULS/1	0.22	0.02	2.63	0	-0.68<<	0.02	1*1.35 + 2*1.50
2031/1876/ACC/8	0.1	0.83	1.39	0	-0.34	0.24>>	1*1.00 + 2*0.60 + 6*1.00
2031/1934/ACC/6	-0.04	0.82	-1.41	0	-0.36	-0.23<<	1*1.00 + 2*0.60 + 5*1.00
2032/1877/ACC/10	1.24>>	0.08	1.51	0	-0.43	-0.05	1*1.00 + 2*0.60 + 3*-1.00
2032/1877/ACC/2	-1.15<<	-0.07	0.73	0	-0.15	0.06	1*1.00 + 3*1.00
2032/1877/ACC/8	0.2	0.82>>	1.4	0	-0.34	0.23	1*1.00 + 2*0.60 + 6*1.00
2032/1877/ACC/17	-0.12	-0.81<<	0.84	0	-0.23	-0.22	1*1.00 + 6*-1.00
2032/1877/ULS/1	0.1	0.01	2.64>>	0	-0.68	0.01	1*1.35 + 2*1.50
2032/1935/ULS/1	0.1	0.01	-2.57<<	0	-0.63	-0.01	1*1.35 + 2*1.50
2032/1877/ULS/1	0.1	0.01	2.64	0.00>>	-0.68	0.01	1*1.35 + 2*1.50
2032/1877/ACC/7	-0.76	-0.71	0.79	0.00<<	-0.2	-0.15	1*1.00 + 5*1.00
2032/1935/ACC/13	-0.6	0.08	-0.7	0	-0.13>>	0.06	1*1.00 + 4*-1.00
2032/1877/ULS/1	0.1	0.01	2.64	0	-0.68<<	0.01	1*1.35 + 2*1.50

2032/1877/ACC/8	0.2	0.82	1.4	0	-0.34	0.23>>	1*1.00 + 2*0.60 + 6*1.00
2032/1935/ACC/6	-0.27	0.82	-1.41	0	-0.36	-0.23<<	1*1.00 + 2*0.60 + 5*1.00
2033/1878/ACC/10	1.19>>	0.09	1.51	0	-0.43	-0.05	1*1.00 + 2*0.60 + 3*-1.00
2033/1878/ACC/2	-1.20<<	-0.08	0.73	0	-0.15	0.06	1*1.00 + 3*1.00
2033/1878/ACC/8	0.23	0.82>>	1.4	0	-0.35	0.23	1*1.00 + 2*0.60 + 6*1.00
2033/1878/ACC/17	-0.23	-0.81<<	0.84	0	-0.24	-0.22	1*1.00 + 6*-1.00
2033/1878/ULS/1	0	0.01	2.64>>	0	-0.69	0.01	1*1.35 + 2*1.50
2033/1936/ULS/1	0	0.01	-2.56<<	0	-0.63	-0.01	1*1.35 + 2*1.50
2033/1878/ULS/1	0	0.01	2.64	0.00>>	-0.69	0.01	1*1.35 + 2*1.50
2033/1878/ACC/7	-0.86	-0.72	0.79	0.00<<	-0.2	-0.15	1*1.00 + 5*1.00
2033/1936/ACC/13	-0.67	0.09	-0.7	0	-0.13>>	0.05	1*1.00 + 4*-1.00
2033/1878/ULS/1	0	0.01	2.64	0	-0.69<<	0.01	1*1.35 + 2*1.50
2033/1878/ACC/8	0.23	0.82	1.4	0	-0.35	0.23>>	1*1.00 + 2*0.60 + 6*1.00
2033/1936/ACC/6	-0.39	0.81	-1.4	0	-0.35	-0.22<<	1*1.00 + 2*0.60 + 5*1.00
2034/1879/ACC/10	1.30>>	0.02	1.5	0	-0.43	-0.1	1*1.00 + 2*0.60 + 3*-1.00
2034/1879/ACC/2	-1.15<<	-0.01	0.73	0	-0.15	0.11	1*1.00 + 3*1.00
2034/1879/ACC/8	0.33	0.84>>	1.39	0	-0.34	0.25	1*1.00 + 2*0.60 + 6*1.00
2034/1879/ACC/17	-0.18	-0.83<<	0.84	0	-0.23	-0.23	1*1.00 + 6*-1.00
2034/1879/ULS/1	0.18	0.01	2.63>>	0	-0.68	0.01	1*1.35 + 2*1.50
2034/1937/ULS/1	0.18	0.01	-2.57<<	0	-0.63	-0.01	1*1.35 + 2*1.50
2034/1879/ULS/1	0.18	0.01	2.63	0.00>>	-0.68	0.01	1*1.35 + 2*1.50
2034/1879/ACC/15	0.92	0.7	0.82	0.00<<	-0.22	0.14	1*1.00 + 5*-1.00
2034/1937/ACC/13	-0.61	0.02	-0.7	0	-0.13>>	0.1	1*1.00 + 4*-1.00
2034/1879/ULS/1	0.18	0.01	2.63	0	-0.68<<	0.01	1*1.35 + 2*1.50
2034/1879/ACC/8	0.33	0.84	1.39	0	-0.34	0.25>>	1*1.00 + 2*0.60 + 6*1.00
2034/1937/ACC/6	-0.31	0.84	-1.41	0	-0.35	-0.24<<	1*1.00 + 2*0.60 + 5*1.00
2035/1880/ACC/10	1.26>>	0.09	1.51	0	-0.43	-0.05	1*1.00 + 2*0.60 + 3*-1.00
2035/1880/ACC/2	-1.20<<	-0.07	0.73	0	-0.15	0.06	1*1.00 + 3*1.00
2035/1880/ACC/8	0.34	0.82>>	1.39	0	-0.34	0.23	1*1.00 + 2*0.60 + 6*1.00
2035/1880/ACC/17	-0.29	-0.81<<	0.84	0	-0.24	-0.22	1*1.00 + 6*-1.00
2035/1880/ULS/1	0.06	0.01	2.64>>	0	-0.69	0.01	1*1.35 + 2*1.50
2035/1938/ULS/1	0.06	0.01	-2.56<<	0	-0.63	-0.01	1*1.35 + 2*1.50
2035/1880/ULS/1	0.06	0.01	2.64	0.00>>	-0.69	0.01	1*1.35 + 2*1.50
2035/1880/ACC/5	-0.82	0.39	0.72	0.00<<	-0.15	0.18	1*1.00 + 4*1.00
2035/1938/ACC/13	-0.67	0.08	-0.7	0	-0.13>>	0.06	1*1.00 + 4*-1.00
2035/1880/ULS/1	0.06	0.01	2.64	0	-0.69<<	0.01	1*1.35 + 2*1.50
2035/1880/ACC/8	0.34	0.82	1.39	0	-0.34	0.23>>	1*1.00 + 2*0.60 + 6*1.00
2035/1938/ACC/6	-0.44	0.82	-1.4	0	-0.35	-0.23<<	1*1.00 + 2*0.60 + 5*1.00
2036/1881/ACC/11	1.21>>	0.1	0.89	0	-0.27	-0.04	1*1.00 + 3*-1.00
2036/1881/ACC/1	-1.25<<	-0.09	1.35	0	-0.32	0.05	1*1.00 + 2*0.60 + 3*1.00
2036/1939/ACC/6	-0.49	0.81>>	-1.4	0	-0.35	-0.22	1*1.00 + 2*0.60 + 5*1.00
2036/1939/ACC/15	0.45	-0.80<<	-0.77	0	-0.18	0.22	1*1.00 + 5*-1.00
2036/1881/ULS/1	-0.04	0.01	2.64>>	0	-0.69	0.01	1*1.35 + 2*1.50
2036/1939/ULS/1	-0.04	0.01	-2.56<<	0	-0.63	-0.01	1*1.35 + 2*1.50

2036/1881/ULS/1	-0.04	0.01	2.64	0.00>>	-0.69	0.01	1*1.35 + 2*1.50
2036/1881/ACC/15	0.92	0.72	0.83	0.00<<	-0.22	0.16	1*1.00 + 5*-1.00
2036/1939/ACC/13	-0.69	0.1	-0.7	0	-0.13>>	0.04	1*1.00 + 4*-1.00
2036/1881/ULS/1	-0.04	0.01	2.64	0	-0.69<<	0.01	1*1.35 + 2*1.50
2036/1881/ACC/8	0.27	0.81	1.4	0	-0.35	0.22>>	1*1.00 + 2*0.60 + 6*1.00
2036/1939/ACC/6	-0.49	0.81	-1.4	0	-0.35	-0.22<<	1*1.00 + 2*0.60 + 5*1.00
2037/1882/ACC/10	1.30>>	0	1.5	0	-0.42	-0.12	1*1.00 + 2*0.60 + 3*-1.00
2037/1882/ACC/2	-1.08<<	0.02	0.73	0	-0.15	0.13	1*1.00 + 3*1.00
2037/1940/ACC/6	-0.15	0.85>>	-1.41	0	-0.36	-0.25	1*1.00 + 2*0.60 + 5*1.00
2037/1940/ACC/15	0.37	-0.84<<	-0.77	0	-0.18	0.24	1*1.00 + 5*-1.00
2037/1882/ULS/1	0.26	0.02	2.63>>	0	-0.67	0.02	1*1.35 + 2*1.50
2037/1940/ULS/1	0.26	0.02	-2.58<<	0	-0.63	-0.01	1*1.35 + 2*1.50
2037/1882/ACC/6	-0.62	-0.67	1.41	0.00>>	-0.35	-0.12	1*1.00 + 2*0.60 + 5*1.00
2037/1882/ACC/15	0.84	0.69	0.82	-0.00<<	-0.22	0.13	1*1.00 + 5*-1.00
2037/1940/ACC/13	-0.56	-0.01	-0.7	0	-0.13>>	0.12	1*1.00 + 4*-1.00
2037/1882/ULS/1	0.26	0.02	2.63	0	-0.67<<	0.02	1*1.35 + 2*1.50
2037/1882/ACC/8	0.27	0.85	1.39	0	-0.34	0.25>>	1*1.00 + 2*0.60 + 6*1.00
2037/1940/ACC/6	-0.15	0.85	-1.41	0	-0.36	-0.25<<	1*1.00 + 2*0.60 + 5*1.00
2038/1883/ACC/10	1.30>>	0.08	1.51	0	-0.43	-0.05	1*1.00 + 2*0.60 + 3*-1.00
2038/1883/ACC/2	-1.21<<	-0.07	0.73	0	-0.15	0.07	1*1.00 + 3*1.00
2038/1941/ACC/6	-0.39	0.83>>	-1.41	0	-0.35	-0.24	1*1.00 + 2*0.60 + 5*1.00
2038/1941/ACC/15	0.49	-0.82<<	-0.77	0	-0.18	0.23	1*1.00 + 5*-1.00
2038/1883/ULS/1	0.11	0.01	2.64>>	0	-0.68	0.01	1*1.35 + 2*1.50
2038/1941/ULS/1	0.11	0.01	-2.57<<	0	-0.63	-0.01	1*1.35 + 2*1.50
2038/1883/ACC/16	-0.21	-0.79	1.46	0.00>>	-0.4	-0.21	1*1.00 + 2*0.60 + 6*-1.00
2038/1883/ACC/9	0.31	0.8	0.78	-0.00<<	-0.18	0.22	1*1.00 + 6*1.00
2038/1941/ACC/13	-0.62	0.09	-0.7	0	-0.13>>	0.05	1*1.00 + 4*-1.00
2038/1883/ULS/1	0.11	0.01	2.64	0	-0.68<<	0.01	1*1.35 + 2*1.50
2038/1941/ACC/15	0.49	-0.82	-0.77	0	-0.18	0.23>>	1*1.00 + 5*-1.00
2038/1941/ACC/6	-0.39	0.83	-1.41	0	-0.35	-0.24<<	1*1.00 + 2*0.60 + 5*1.00
2039/1884/ACC/11	1.25>>	0.09	0.89	0	-0.27	-0.05	1*1.00 + 3*-1.00
2039/1884/ACC/1	-1.27<<	-0.08	1.35	0	-0.31	0.06	1*1.00 + 2*0.60 + 3*1.00
2039/1942/ACC/6	-0.53	0.84>>	-1.4	0	-0.35	-0.24	1*1.00 + 2*0.60 + 5*1.00
2039/1942/ACC/15	0.51	-0.83<<	-0.77	0	-0.18	0.24	1*1.00 + 5*-1.00
2039/1884/ULS/1	-0.01	0.01	2.64>>	0	-0.69	0.01	1*1.35 + 2*1.50
2039/1942/ULS/1	-0.01	0.01	-2.56<<	0	-0.63	-0.01	1*1.35 + 2*1.50
2039/1884/ACC/16	-0.35	-0.77	1.46	0.00>>	-0.4	-0.19	1*1.00 + 2*0.60 + 6*-1.00
2039/1884/ACC/9	0.33	0.78	0.78	-0.00<<	-0.19	0.2	1*1.00 + 6*1.00
2039/1942/ACC/13	-0.68	0.11	-0.7	0	-0.13>>	0.03	1*1.00 + 4*-1.00
2039/1884/ULS/1	-0.01	0.01	2.64	0	-0.69<<	0.01	1*1.35 + 2*1.50
2039/1942/ACC/15	0.51	-0.83	-0.77	0	-0.18	0.24>>	1*1.00 + 5*-1.00
2039/1942/ACC/6	-0.53	0.84	-1.4	0	-0.35	-0.24<<	1*1.00 + 2*0.60 + 5*1.00
2040/1885/ACC/10	1.33>>	0.01	1.5	0	-0.43	-0.1	1*1.00 + 2*0.60 + 3*-1.00
2040/1885/ACC/2	-1.18<<	0	0.73	0	-0.15	0.12	1*1.00 + 3*1.00

2040/1943/ACC/6	-0.37	0.89>>	-1.41	0	-0.36	-0.28	1*1.00 + 2*0.60 + 5*1.00
2040/1943/ACC/15	0.51	-0.88<<	-0.77	0	-0.18	0.27	1*1.00 + 5*-1.00
2040/1885/ULS/1	0.17	0.02	2.63>>	0	-0.68	0.02	1*1.35 + 2*1.50
2040/1943/ULS/1	0.17	0.02	-2.57<<	0	-0.63	-0.01	1*1.35 + 2*1.50
2040/1885/ACC/6	-0.83	-0.63	1.41	0.00>>	-0.36	-0.09	1*1.00 + 2*0.60 + 5*1.00
2040/1885/ACC/15	0.98	0.65	0.82	-0.00<<	-0.22	0.11	1*1.00 + 5*-1.00
2040/1943/ACC/13	-0.61	0.04	-0.7	0	-0.13>>	0.08	1*1.00 + 4*-1.00
2040/1885/ULS/1	0.17	0.02	2.63	0	-0.68<<	0.02	1*1.35 + 2*1.50
2040/1943/ACC/15	0.51	-0.88	-0.77	0	-0.18	0.27>>	1*1.00 + 5*-1.00
2040/1943/ACC/6	-0.37	0.89	-1.41	0	-0.36	-0.28<<	1*1.00 + 2*0.60 + 5*1.00
2041/1886/ACC/10	1.29>>	0.07	1.51	0	-0.43	-0.06	1*1.00 + 2*0.60 + 3*-1.00
2041/1886/ACC/2	-1.28<<	-0.06	0.73	0	-0.15	0.08	1*1.00 + 3*1.00
2041/1944/ACC/6	-0.58	0.93>>	-1.41	0.01	-0.36	-0.31	1*1.00 + 2*0.60 + 5*1.00
2041/1944/ACC/15	0.59	-0.91<<	-0.76	-0.01	-0.18	0.3	1*1.00 + 5*-1.00
2041/1886/ULS/1	0.01	0.02	2.64>>	0	-0.69	0.02	1*1.35 + 2*1.50
2041/1944/ULS/1	0.01	0.02	-2.56<<	0	-0.63	-0.01	1*1.35 + 2*1.50
2041/1886/ACC/16	-0.4	-0.68	1.46	0.01>>	-0.39	-0.13	1*1.00 + 2*0.60 + 6*-1.00
2041/1886/ACC/9	0.41	0.7	0.78	-0.01<<	-0.19	0.14	1*1.00 + 6*1.00
2041/1944/ACC/13	-0.69	0.14	-0.7	0	-0.13>>	0.01	1*1.00 + 4*-1.00
2041/1886/ULS/1	0.01	0.02	2.64	0	-0.69<<	0.02	1*1.35 + 2*1.50
2041/1944/ACC/15	0.59	-0.91	-0.76	-0.01	-0.18	0.30>>	1*1.00 + 5*-1.00
2041/1944/ACC/6	-0.58	0.93	-1.41	0.01	-0.36	-0.31<<	1*1.00 + 2*0.60 + 5*1.00
2042/1887/ACC/11	1.25>>	0.06	0.89	0	-0.27	-0.07	1*1.00 + 3*-1.00
2042/1887/ACC/1	-1.35<<	-0.04	1.35	0	-0.32	0.09	1*1.00 + 2*0.60 + 3*1.00
2042/1945/ACC/6	-0.64	1.03>>	-1.41	0.01	-0.36	-0.39	1*1.00 + 2*0.60 + 5*1.00
2042/1945/ACC/15	0.54	-1.01<<	-0.76	-0.01	-0.17	0.37	1*1.00 + 5*-1.00
2042/1887/ULS/1	-0.12	0.03	2.64>>	0	-0.69	0.02	1*1.35 + 2*1.50
2042/1945/ULS/1	-0.12	0.03	-2.56<<	0	-0.63	-0.02	1*1.35 + 2*1.50
2042/1887/ACC/6	-1.11	-0.49	1.41	0.01>>	-0.36	0.01	1*1.00 + 2*0.60 + 5*1.00
2042/1887/ACC/15	1.01	0.52	0.83	-0.01<<	-0.23	0.01	1*1.00 + 5*-1.00
2042/1945/ACC/11	-0.28	-0.41	-0.71	0	-0.13>>	0.19	1*1.00 + 3*-1.00
2042/1887/ULS/1	-0.12	0.03	2.64	0	-0.69<<	0.02	1*1.35 + 2*1.50
2042/1945/ACC/15	0.54	-1.01	-0.76	-0.01	-0.17	0.37>>	1*1.00 + 5*-1.00
2042/1945/ACC/6	-0.64	1.03	-1.41	0.01	-0.36	-0.39<<	1*1.00 + 2*0.60 + 5*1.00
2043/1888/ACC/10	1.29>>	-0.09	1.51	-0.01	-0.43	-0.18	1*1.00 + 2*0.60 + 3*-1.00
2043/1888/ACC/2	-1.22<<	0.12	0.72	0.01	-0.15	0.21	1*1.00 + 3*1.00
2043/1946/ACC/6	-0.32	1.25>>	-1.42	0.02	-0.37	-0.55	1*1.00 + 2*0.60 + 5*1.00
2043/1946/ACC/15	0.39	-1.21<<	-0.76	-0.02	-0.17	0.53	1*1.00 + 5*-1.00
2043/1888/ULS/1	0.08	0.04	2.63>>	0	-0.68	0.04	1*1.35 + 2*1.50
2043/1946/ULS/1	0.08	0.04	-2.57<<	0	-0.63	-0.03	1*1.35 + 2*1.50
2043/1888/ACC/6	-0.78	-0.28	1.39	0.02>>	-0.34	0.17	1*1.00 + 2*0.60 + 5*1.00
2043/1888/ACC/15	0.85	0.31	0.84	-0.02<<	-0.23	-0.14	1*1.00 + 5*-1.00
2043/1946/ACC/11	-0.25	-0.57	-0.71	-0.01	-0.13>>	0.31	1*1.00 + 3*-1.00
2043/1888/ULS/1	0.08	0.04	2.63	0	-0.68<<	0.04	1*1.35 + 2*1.50

2043/1946/ACC/15	0.39	-1.21	-0.76	-0.02	-0.17	0.53>>	1*1.00 + 5*-1.00
2043/1946/ACC/6	-0.32	1.25	-1.42	0.02	-0.37	-0.55<<	1*1.00 + 2*0.60 + 5*1.00
2044/1838/ACC/14	0.89>>	0.66	1.15	0	-0.28	0.18	1*1.00 + 2*0.60 + 5*-1.00
2044/1838/ACC/7	-0.83<<	-0.67	0.69	0	-0.18	-0.19	1*1.00 + 5*1.00
2044/1896/ACC/17	-0.81	0.67>>	-0.66	0	-0.16	-0.19	1*1.00 + 6*-1.00
2044/1896/ACC/8	0.88	-0.68<<	-1.17	0	-0.29	0.2	1*1.00 + 2*0.60 + 6*1.00
2044/1838/ULS/1	0.07	-0.01	2.16>>	0	-0.54	-0.02	1*1.35 + 2*1.50
2044/1896/ULS/1	0.07	-0.01	-2.14<<	0	-0.53	0.01	1*1.35 + 2*1.50
2044/1838/ACC/7	-0.83	-0.67	0.69	0.00>>	-0.18	-0.19	1*1.00 + 5*1.00
2044/1838/ACC/14	0.89	0.66	1.15	-0.00<<	-0.28	0.18	1*1.00 + 2*0.60 + 5*-1.00
2044/1896/ACC/2	0.42	0.03	-0.64	0	-0.14>>	0.07	1*1.00 + 3*1.00
2044/1838/ULS/1	0.07	-0.01	2.16	0	-0.54<<	-0.02	1*1.35 + 2*1.50
2044/1896/ACC/8	0.88	-0.68	-1.17	0	-0.29	0.20>>	1*1.00 + 2*0.60 + 6*1.00
2044/1838/ACC/6	-0.81	-0.68	1.19	0	-0.31	-0.19<<	1*1.00 + 2*0.60 + 5*1.00
2045/1899/ACC/4	0.93>>	-0.37	-1.1	0	-0.24	0.18	1*1.00 + 2*0.60 + 4*1.00
2045/1899/ACC/13	-0.90<<	0.36	-0.72	0	-0.21	-0.17	1*1.00 + 4*-1.00
2045/1899/ACC/17	-0.88	0.68>>	-0.67	0	-0.17	-0.19	1*1.00 + 6*-1.00
2045/1899/ACC/8	0.91	-0.69<<	-1.15	0	-0.28	0.2	1*1.00 + 2*0.60 + 6*1.00
2045/1841/ULS/1	0.04	-0.01	2.16>>	0	-0.54	-0.01	1*1.35 + 2*1.50
2045/1899/ULS/1	0.04	-0.01	-2.14<<	0	-0.53	0.01	1*1.35 + 2*1.50
2045/1841/ACC/7	-0.82	-0.68	0.7	0.00>>	-0.19	-0.19	1*1.00 + 5*1.00
2045/1841/ACC/14	0.86	0.67	1.14	-0.00<<	-0.27	0.18	1*1.00 + 2*0.60 + 5*-1.00
2045/1899/ACC/2	0.51	0.02	-0.6	0	-0.11>>	0.08	1*1.00 + 3*1.00
2045/1841/ULS/1	0.04	-0.01	2.16	0	-0.54<<	-0.01	1*1.35 + 2*1.50
2045/1899/ACC/8	0.91	-0.69	-1.15	0	-0.28	0.20>>	1*1.00 + 2*0.60 + 6*1.00
2045/1841/ACC/6	-0.82	-0.68	1.2	0	-0.32	-0.20<<	1*1.00 + 2*0.60 + 5*1.00
2046/1902/ACC/4	0.94>>	-0.31	-1.07	0	-0.22	0.14	1*1.00 + 2*0.60 + 4*1.00
2046/1902/ACC/13	-0.93<<	0.3	-0.76	0	-0.23	-0.13	1*1.00 + 4*-1.00
2046/1902/ACC/17	-0.72	0.66>>	-0.69	0	-0.18	-0.18	1*1.00 + 6*-1.00
2046/1902/ACC/8	0.73	-0.67<<	-1.13	0	-0.27	0.19	1*1.00 + 2*0.60 + 6*1.00
2046/1844/ULS/1	0.01	-0.02	2.16>>	0	-0.54	-0.02	1*1.35 + 2*1.50
2046/1902/ULS/1	0.01	-0.02	-2.14<<	0	-0.53	0.01	1*1.35 + 2*1.50
2046/1844/ACC/15	0.63	0.65	0.64	0.00>>	-0.15	0.17	1*1.00 + 5*-1.00
2046/1844/ACC/6	-0.62	-0.66	1.2	-0.00<<	-0.32	-0.18	1*1.00 + 2*0.60 + 5*1.00
2046/1902/ACC/2	0.64	0.07	-0.57	0	-0.09>>	0.04	1*1.00 + 3*1.00
2046/1844/ULS/1	0.01	-0.02	2.16	0	-0.54<<	-0.02	1*1.35 + 2*1.50
2046/1902/ACC/8	0.73	-0.67	-1.13	0	-0.27	0.19>>	1*1.00 + 2*0.60 + 6*1.00
2046/1844/ACC/6	-0.62	-0.66	1.2	0	-0.32	-0.18<<	1*1.00 + 2*0.60 + 5*1.00
2047/1905/ACC/8	1.08>>	-0.69	-1.16	0	-0.28	0.2	1*1.00 + 2*0.60 + 6*1.00
2047/1905/ACC/17	-1.03<<	0.68	-0.66	0	-0.17	-0.19	1*1.00 + 6*-1.00
2047/1905/ACC/17	-1.03	0.68>>	-0.66	0	-0.17	-0.19	1*1.00 + 6*-1.00
2047/1905/ACC/8	1.08	-0.69<<	-1.16	0	-0.28	0.2	1*1.00 + 2*0.60 + 6*1.00
2047/1847/ULS/1	0.06	-0.01	2.16>>	0	-0.54	-0.02	1*1.35 + 2*1.50
2047/1905/ULS/1	0.06	-0.01	-2.14<<	0	-0.53	0.01	1*1.35 + 2*1.50

2047/1847/ACC/2	-0.84	-0.36	0.72	-0.00>>	-0.2	-0.17	1*1.00 + 3*1.00
2047/1847/ULS/1	0.06	-0.01	2.16	-0.00<<	-0.54	-0.02	1*1.35 + 2*1.50
2047/1905/ACC/2	0.41	0.02	-0.61	0	-0.13>>	0.08	1*1.00 + 3*1.00
2047/1847/ULS/1	0.06	-0.01	2.16	0	-0.54<<	-0.02	1*1.35 + 2*1.50
2047/1905/ACC/8	1.08	-0.69	-1.16	0	-0.28	0.20>>	1*1.00 + 2*0.60 + 6*1.00
2047/1905/ACC/17	-1.03	0.68	-0.66	0	-0.17	-0.19<<	1*1.00 + 6*-1.00
2048/1908/ACC/4	0.96>>	-0.38	-1.09	0	-0.23	0.18	1*1.00 + 2*0.60 + 4*1.00
2048/1908/ACC/13	-0.95<<	0.37	-0.74	0	-0.22	-0.18	1*1.00 + 4*-1.00
2048/1908/ACC/17	-0.9	0.68>>	-0.68	0	-0.18	-0.2	1*1.00 + 6*-1.00
2048/1908/ACC/8	0.91	-0.69<<	-1.15	0	-0.27	0.2	1*1.00 + 2*0.60 + 6*1.00
2048/1850/ULS/1	0.02	-0.01	2.16>>	0	-0.54	-0.01	1*1.35 + 2*1.50
2048/1908/ULS/1	0.02	-0.01	-2.14<<	0	-0.53	0.01	1*1.35 + 2*1.50
2048/1850/ACC/15	0.83	0.67	0.64	0.00>>	-0.15	0.18	1*1.00 + 5*-1.00
2048/1850/ACC/6	-0.82	-0.68	1.2	-0.00<<	-0.32	-0.19	1*1.00 + 2*0.60 + 5*1.00
2048/1908/ACC/2	0.55	0.01	-0.59	0	-0.11>>	0.09	1*1.00 + 3*1.00
2048/1850/ULS/1	0.02	-0.01	2.16	0	-0.54<<	-0.01	1*1.35 + 2*1.50
2048/1908/ACC/8	0.91	-0.69	-1.15	0	-0.27	0.20>>	1*1.00 + 2*0.60 + 6*1.00
2048/1908/ACC/17	-0.9	0.68	-0.68	0	-0.18	-0.20<<	1*1.00 + 6*-1.00
2049/1911/ACC/4	0.89>>	-0.29	-1.05	0	-0.2	0.12	1*1.00 + 2*0.60 + 4*1.00
2049/1911/ACC/13	-0.89<<	0.28	-0.78	0	-0.25	-0.11	1*1.00 + 4*-1.00
2049/1911/ACC/17	-0.52	0.66>>	-0.7	0	-0.19	-0.18	1*1.00 + 6*-1.00
2049/1911/ACC/8	0.53	-0.67<<	-1.12	0	-0.26	0.19	1*1.00 + 2*0.60 + 6*1.00
2049/1853/ULS/1	0	-0.02	2.16>>	0	-0.54	-0.02	1*1.35 + 2*1.50
2049/1911/ULS/1	0	-0.02	-2.14<<	0	-0.53	0.01	1*1.35 + 2*1.50
2049/1853/ACC/15	0.42	0.64	0.64	0.00>>	-0.15	0.16	1*1.00 + 5*-1.00
2049/1853/ACC/6	-0.41	-0.65	1.2	-0.00<<	-0.31	-0.17	1*1.00 + 2*0.60 + 5*1.00
2049/1911/ACC/5	0.89	-0.29	-0.55	0	-0.08>>	0.12	1*1.00 + 4*1.00
2049/1853/ULS/1	0	-0.02	2.16	0	-0.54<<	-0.02	1*1.35 + 2*1.50
2049/1911/ACC/8	0.53	-0.67	-1.12	0	-0.26	0.19>>	1*1.00 + 2*0.60 + 6*1.00
2049/1911/ACC/17	-0.52	0.66	-0.7	0	-0.19	-0.18<<	1*1.00 + 6*-1.00
2050/1856/ACC/14	1.12>>	0.64	1.15	0	-0.28	0.16	1*1.00 + 2*0.60 + 5*-1.00
2050/1856/ACC/7	-1.05<<	-0.66	0.69	0	-0.19	-0.18	1*1.00 + 5*1.00
2050/1914/ACC/17	-1.03	0.69>>	-0.65	0	-0.16	-0.21	1*1.00 + 6*-1.00
2050/1914/ACC/8	1.1	-0.70<<	-1.18	0	-0.29	0.21	1*1.00 + 2*0.60 + 6*1.00
2050/1856/ULS/1	0.08	-0.01	2.16>>	0	-0.54	-0.01	1*1.35 + 2*1.50
2050/1914/ULS/1	0.08	-0.01	-2.14<<	0	-0.53	0.01	1*1.35 + 2*1.50
2050/1856/ACC/9	0.7	0.55	0.66	0.00>>	-0.16	0.1	1*1.00 + 6*1.00
2050/1856/ACC/16	-0.63	-0.56	1.19	-0.00<<	-0.31	-0.11	1*1.00 + 2*0.60 + 6*-1.00
2050/1914/ACC/7	-0.67	0.59	-0.64	0	-0.15>>	-0.13	1*1.00 + 5*1.00
2050/1856/ULS/1	0.08	-0.01	2.16	0	-0.54<<	-0.01	1*1.35 + 2*1.50
2050/1914/ACC/8	1.1	-0.7	-1.18	0	-0.29	0.21>>	1*1.00 + 2*0.60 + 6*1.00
2050/1914/ACC/17	-1.03	0.69	-0.65	0	-0.16	-0.21<<	1*1.00 + 6*-1.00
2051/1917/ACC/8	1.07>>	-0.72	-1.15	0	-0.28	0.23	1*1.00 + 2*0.60 + 6*1.00
2051/1917/ACC/17	-1.04<<	0.72	-0.67	0	-0.17	-0.22	1*1.00 + 6*-1.00

2051/1917/ACC/17	-1.04	0.72>>	-0.67	0	-0.17	-0.22	1*1.00 + 6*-1.00
2051/1917/ACC/8	1.07	-0.72<<	-1.15	0	-0.28	0.23	1*1.00 + 2*0.60 + 6*1.00
2051/1859/ULS/1	0.03	-0.01	2.16>>	0	-0.54	-0.01	1*1.35 + 2*1.50
2051/1917/ULS/1	0.03	-0.01	-2.14<<	0	-0.53	0	1*1.35 + 2*1.50
2051/1859/ACC/9	0.68	0.53	0.68	0.00>>	-0.17	0.08	1*1.00 + 6*1.00
2051/1859/ACC/16	-0.65	-0.54	1.16	-0.00<<	-0.29	-0.09	1*1.00 + 2*0.60 + 6*-1.00
2051/1917/ACC/2	0.46	0.02	-0.6	0	-0.12>>	0.08	1*1.00 + 3*1.00
2051/1859/ULS/1	0.03	-0.01	2.16	0	-0.54<<	-0.01	1*1.35 + 2*1.50
2051/1917/ACC/8	1.07	-0.72	-1.15	0	-0.28	0.23>>	1*1.00 + 2*0.60 + 6*1.00
2051/1917/ACC/17	-1.04	0.72	-0.67	0	-0.17	-0.22<<	1*1.00 + 6*-1.00
2052/1920/ACC/4	0.95>>	-0.33	-1.06	0	-0.21	0.15	1*1.00 + 2*0.60 + 4*1.00
2052/1920/ACC/13	-0.95<<	0.32	-0.77	0	-0.24	-0.15	1*1.00 + 4*-1.00
2052/1920/ACC/17	-0.78	0.72>>	-0.7	-0.01	-0.19	-0.23	1*1.00 + 6*-1.00
2052/1920/ACC/8	0.77	-0.73<<	-1.13	0.01	-0.26	0.23	1*1.00 + 2*0.60 + 6*1.00
2052/1862/ULS/1	0	-0.01	2.16>>	0	-0.54	-0.01	1*1.35 + 2*1.50
2052/1920/ULS/1	0	-0.01	-2.14<<	0	-0.53	0	1*1.35 + 2*1.50
2052/1862/ACC/15	0.67	0.59	0.64	0.01>>	-0.14	0.13	1*1.00 + 5*-1.00
2052/1862/ACC/6	-0.67	-0.6	1.2	-0.01<<	-0.32	-0.14	1*1.00 + 2*0.60 + 5*1.00
2052/1920/ACC/5	0.95	-0.33	-0.56	0	-0.09>>	0.15	1*1.00 + 4*1.00
2052/1862/ULS/1	0	-0.01	2.16	0	-0.54<<	-0.01	1*1.35 + 2*1.50
2052/1920/ACC/8	0.77	-0.73	-1.13	0.01	-0.26	0.23>>	1*1.00 + 2*0.60 + 6*1.00
2052/1920/ACC/17	-0.78	0.72	-0.7	-0.01	-0.19	-0.23<<	1*1.00 + 6*-1.00
2053/1923/ACC/8	1.25>>	-0.82	-1.16	0.01	-0.28	0.3	1*1.00 + 2*0.60 + 6*1.00
2053/1923/ACC/17	-1.24<<	0.81	-0.66	-0.01	-0.16	-0.3	1*1.00 + 6*-1.00
2053/1923/ACC/17	-1.24	0.81>>	-0.66	-0.01	-0.16	-0.3	1*1.00 + 6*-1.00
2053/1923/ACC/8	1.25	-0.82<<	-1.16	0.01	-0.28	0.3	1*1.00 + 2*0.60 + 6*1.00
2053/1865/ULS/1	0.02	0	2.16>>	0	-0.54	-0.01	1*1.35 + 2*1.50
2053/1923/ULS/1	0.02	0	-2.14<<	0	-0.53	0	1*1.35 + 2*1.50
2053/1865/ACC/9	0.86	0.43	0.67	0.01>>	-0.16	0.01	1*1.00 + 6*1.00
2053/1865/ACC/16	-0.85	-0.44	1.18	-0.01<<	-0.3	-0.02	1*1.00 + 2*0.60 + 6*-1.00
2053/1923/ACC/2	0.35	0.05	-0.61	0	-0.12>>	0.06	1*1.00 + 3*1.00
2053/1865/ULS/1	0.02	0	2.16	0	-0.54<<	-0.01	1*1.35 + 2*1.50
2053/1923/ACC/9	1.25	-0.82	-0.67	0.01	-0.16	0.30>>	1*1.00 + 6*1.00
2053/1923/ACC/16	-1.23	0.81	-1.16	-0.01	-0.29	-0.30<<	1*1.00 + 2*0.60 + 6*-1.00
2054/1926/ACC/9	1.03>>	-0.93	-0.64	0.02	-0.14	0.38	1*1.00 + 6*1.00
2054/1926/ACC/16	-1.07<<	0.93	-1.18	-0.02	-0.3	-0.39	1*1.00 + 2*0.60 + 6*-1.00
2054/1926/ACC/16	-1.07	0.93>>	-1.18	-0.02	-0.3	-0.39	1*1.00 + 2*0.60 + 6*-1.00
2054/1926/ACC/9	1.03	-0.93<<	-0.64	0.02	-0.14	0.38	1*1.00 + 6*1.00
2054/1868/ULS/1	-0.05	0	2.16>>	0	-0.54	0	1*1.35 + 2*1.50
2054/1926/ULS/1	-0.05	0	-2.14<<	0	-0.53	-0.01	1*1.35 + 2*1.50
2054/1868/ACC/15	0.92	0.44	0.64	0.02>>	-0.14	0.02	1*1.00 + 5*-1.00
2054/1868/ACC/6	-0.97	-0.44	1.2	-0.02<<	-0.32	-0.02	1*1.00 + 2*0.60 + 5*1.00
2054/1926/ACC/2	0.53	0.07	-0.58	-0.01	-0.10>>	0.04	1*1.00 + 3*1.00
2054/1868/ULS/1	-0.05	0	2.16	0	-0.54<<	0	1*1.35 + 2*1.50

2054/1926/ACC/9	1.03	-0.93	-0.64	0.02	-0.14	0.38>>	1*1.00 + 6*1.00
2054/1926/ACC/16	-1.07	0.93	-1.18	-0.02	-0.3	-0.39<<	1*1.00 + 2*0.60 + 6*-1.00
2055/1929/ACC/5	0.90>>	-0.43	-0.53	0.01	-0.07	0.22	1*1.00 + 4*1.00
2055/1929/ACC/12	-0.97<<	0.44	-1.29	-0.01	-0.38	-0.24	1*1.00 + 2*0.60 + 4*-1.00
2055/1929/ACC/16	-0.54	1.10>>	-1.22	-0.04	-0.33	-0.51	1*1.00 + 2*0.60 + 6*-1.00
2055/1929/ACC/9	0.46	-1.09<<	-0.61	0.04	-0.12	0.5	1*1.00 + 6*1.00
2055/1871/ULS/1	-0.08	0.02	2.16>>	0	-0.54	0.01	1*1.35 + 2*1.50
2055/1929/ULS/1	-0.08	0.02	-2.14<<	0	-0.53	-0.02	1*1.35 + 2*1.50
2055/1871/ACC/15	0.32	0.23	0.65	0.04>>	-0.15	-0.13	1*1.00 + 5*-1.00
2055/1871/ACC/6	-0.39	-0.21	1.2	-0.04<<	-0.31	0.14	1*1.00 + 2*0.60 + 5*1.00
2055/1929/ACC/5	0.9	-0.43	-0.53	0.01	-0.07>>	0.22	1*1.00 + 4*1.00
2055/1871/ULS/1	-0.08	0.02	2.16	0	-0.54<<	0.01	1*1.35 + 2*1.50
2055/1929/ACC/9	0.46	-1.09	-0.61	0.04	-0.12	0.50>>	1*1.00 + 6*1.00
2055/1929/ACC/16	-0.54	1.1	-1.22	-0.04	-0.33	-0.51<<	1*1.00 + 2*0.60 + 6*-1.00
2056/1874/ACC/10	1.50>>	-0.01	1.77	0.05	-0.45	-0.15	1*1.00 + 2*0.60 + 3*-1.00
2056/1874/ACC/2	-1.33<<	0.08	0.96	-0.06	-0.23	0.2	1*1.00 + 3*1.00
2056/1932/ACC/16	-0.96	2.17>>	-1.74	-0.19	-0.43	-1.14	1*1.00 + 2*0.60 + 6*-1.00
2056/1932/ACC/9	1.14	-2.09<<	-1	0.18	-0.26	1.08	1*1.00 + 6*1.00
2056/1874/ULS/1	0.21	0.09	3.25>>	-0.01	-0.8	0.06	1*1.35 + 2*1.50
2056/1932/ULS/1	0.21	0.09	-3.26<<	-0.01	-0.81	-0.06	1*1.35 + 2*1.50
2056/1874/ACC/15	1.24	-0.17	0.98	0.18>>	-0.24	-0.59	1*1.00 + 5*-1.00
2056/1874/ACC/6	-1.07	0.24	1.75	-0.19<<	-0.44	0.64	1*1.00 + 2*0.60 + 5*1.00
2056/1874/ACC/5	-0.82	-0.04	0.95	0.05	-0.22>>	-0.17	1*1.00 + 4*1.00
2056/1932/ULS/1	0.21	0.09	-3.26	-0.01	-0.81<<	-0.06	1*1.35 + 2*1.50
2056/1932/ACC/9	1.14	-2.09	-1	0.18	-0.26	1.08>>	1*1.00 + 6*1.00
2056/1932/ACC/16	-0.96	2.17	-1.74	-0.19	-0.43	-1.14<<	1*1.00 + 2*0.60 + 6*-1.00
2057/1873/ACC/12	4.49>>	N/A	N/A	N/A	N/A	N/A	1*1.00 + 2*0.60 + 4*-1.00
2057/1932/ACC/5	-3.87<<	N/A	N/A	N/A	N/A	N/A	1*1.00 + 4*1.00
2057/1873/ULS/0	***	***>>	***	***	***	***	
2057/1873/ULS/0	***	***<<	***	***	***	***	
2057/1873/ULS/0	***	***	***>>	***	***	***	
2057/1873/ULS/0	***	***	***<<	***	***	***	
2057/1873/ULS/0	***	***	***	***>>	***	***	
2057/1873/ULS/0	***	***	***	***<<	***	***	
2057/1873/ULS/0	***	***	***	***	***>>	***	
2057/1873/ULS/0	***	***	***	***	***<<	***	
2057/1873/ULS/0	***	***	***	***	***	***>>	
2057/1873/ULS/0	***	***	***	***	***	***<<	
2058/1931/ACC/4	4.78>>	N/A	N/A	N/A	N/A	N/A	1*1.00 + 2*0.60 + 4*1.00
2058/1874/ACC/13	-3.73<<	N/A	N/A	N/A	N/A	N/A	1*1.00 + 4*-1.00
2058/1931/ULS/0	***	***>>	***	***	***	***	
2058/1931/ULS/0	***	***<<	***	***	***	***	
2058/1931/ULS/0	***	***	***>>	***	***	***	
2058/1931/ULS/0	***	***	***<<	***	***	***	

2058/1931/ULS/0	***	***	***	***>>	***	***	
2058/1931/ULS/0	***	***	***	***<<	***	***	
2058/1931/ULS/0	***	***	***	***	***>>	***	
2058/1931/ULS/0	***	***	***	***	***<<	***	
2058/1931/ULS/0	***	***	***	***	***	***>>	
2058/1931/ULS/0	***	***	***	***	***	***<<	
2059/1870/ACC/12	3.92>>	N/A	N/A	N/A	N/A	N/A	1*1.00 + 2*0.60 + 4*-1.00
2059/1929/ACC/5	-2.51<<	N/A	N/A	N/A	N/A	N/A	1*1.00 + 4*1.00
2059/1870/ULS/0	***	***>>	***	***	***	***	
2059/1870/ULS/0	***	***<<	***	***	***	***	
2059/1870/ULS/0	***	***	***>>	***	***	***	
2059/1870/ULS/0	***	***	***<<	***	***	***	
2059/1870/ULS/0	***	***	***	***>>	***	***	
2059/1870/ULS/0	***	***	***	***<<	***	***	
2059/1870/ULS/0	***	***	***	***	***>>	***	
2059/1870/ULS/0	***	***	***	***	***<<	***	
2059/1870/ULS/0	***	***	***	***	***	***>>	
2059/1870/ULS/0	***	***	***	***	***	***<<	
2060/1928/ACC/4	3.93>>	N/A	N/A	N/A	N/A	N/A	1*1.00 + 2*0.60 + 4*1.00
2060/1871/ACC/13	-2.48<<	N/A	N/A	N/A	N/A	N/A	1*1.00 + 4*-1.00
2060/1928/ULS/0	***	***>>	***	***	***	***	
2060/1928/ULS/0	***	***<<	***	***	***	***	
2060/1928/ULS/0	***	***	***>>	***	***	***	
2060/1928/ULS/0	***	***	***<<	***	***	***	
2060/1928/ULS/0	***	***	***	***>>	***	***	
2060/1928/ULS/0	***	***	***	***<<	***	***	
2060/1928/ULS/0	***	***	***	***	***>>	***	
2060/1928/ULS/0	***	***	***	***	***<<	***	
2060/1928/ULS/0	***	***	***	***	***	***>>	
2060/1928/ULS/0	***	***	***	***	***	***<<	
2061/1867/ACC/12	3.57>>	N/A	N/A	N/A	N/A	N/A	1*1.00 + 2*0.60 + 4*-1.00
2061/1926/ACC/5	-2.46<<	N/A	N/A	N/A	N/A	N/A	1*1.00 + 4*1.00
2061/1867/ULS/0	***	***>>	***	***	***	***	
2061/1867/ULS/0	***	***<<	***	***	***	***	
2061/1867/ULS/0	***	***	***>>	***	***	***	
2061/1867/ULS/0	***	***	***<<	***	***	***	
2061/1867/ULS/0	***	***	***	***>>	***	***	
2061/1867/ULS/0	***	***	***	***<<	***	***	
2061/1867/ULS/0	***	***	***	***	***>>	***	
2061/1867/ULS/0	***	***	***	***	***<<	***	
2061/1867/ULS/0	***	***	***	***	***	***>>	
2061/1867/ULS/0	***	***	***	***	***	***<<	
2062/1925/ACC/4	3.65>>	N/A	N/A	N/A	N/A	N/A	1*1.00 + 2*0.60 + 4*1.00
2062/1868/ACC/13	-2.48<<	N/A	N/A	N/A	N/A	N/A	1*1.00 + 4*-1.00

2062/1925/ULS/0	***	***>>	***	***	***	***	
2062/1925/ULS/0	***	***<<	***	***	***	***	
2062/1925/ULS/0	***	***	***>>	***	***	***	
2062/1925/ULS/0	***	***	***<<	***	***	***	
2062/1925/ULS/0	***	***	***	***>>	***	***	
2062/1925/ULS/0	***	***	***	***<<	***	***	
2062/1925/ULS/0	***	***	***	***	***>>	***	
2062/1925/ULS/0	***	***	***	***	***<<	***	
2062/1925/ULS/0	***	***	***	***	***	***>>	
2062/1925/ULS/0	***	***	***	***	***	***<<	
2063/1864/ACC/12	2.83>>	N/A	N/A	N/A	N/A	N/A	1*1.00 + 2*0.60 + 4*-1.00
2063/1923/ACC/5	-2.11<<	N/A	N/A	N/A	N/A	N/A	1*1.00 + 4*1.00
2063/1864/ULS/0	***	***>>	***	***	***	***	
2063/1864/ULS/0	***	***<<	***	***	***	***	
2063/1864/ULS/0	***	***	***>>	***	***	***	
2063/1864/ULS/0	***	***	***<<	***	***	***	
2063/1864/ULS/0	***	***	***	***>>	***	***	
2063/1864/ULS/0	***	***	***	***<<	***	***	
2063/1864/ULS/0	***	***	***	***	***>>	***	
2063/1864/ULS/0	***	***	***	***	***<<	***	
2063/1864/ULS/0	***	***	***	***	***	***>>	
2063/1864/ULS/0	***	***	***	***	***	***<<	
2064/1922/ACC/4	2.98>>	N/A	N/A	N/A	N/A	N/A	1*1.00 + 2*0.60 + 4*1.00
2064/1865/ACC/13	-2.16<<	N/A	N/A	N/A	N/A	N/A	1*1.00 + 4*-1.00
2064/1922/ULS/0	***	***>>	***	***	***	***	
2064/1922/ULS/0	***	***<<	***	***	***	***	
2064/1922/ULS/0	***	***	***>>	***	***	***	
2064/1922/ULS/0	***	***	***<<	***	***	***	
2064/1922/ULS/0	***	***	***	***>>	***	***	
2064/1922/ULS/0	***	***	***	***<<	***	***	
2064/1922/ULS/0	***	***	***	***	***>>	***	
2064/1922/ULS/0	***	***	***	***	***<<	***	
2064/1922/ULS/0	***	***	***	***	***	***>>	
2064/1922/ULS/0	***	***	***	***	***	***<<	
2065/1861/ACC/12	3.60>>	N/A	N/A	N/A	N/A	N/A	1*1.00 + 2*0.60 + 4*-1.00
2065/1920/ACC/5	-2.37<<	N/A	N/A	N/A	N/A	N/A	1*1.00 + 4*1.00
2065/1861/ULS/0	***	***>>	***	***	***	***	
2065/1861/ULS/0	***	***<<	***	***	***	***	
2065/1861/ULS/0	***	***	***>>	***	***	***	
2065/1861/ULS/0	***	***	***<<	***	***	***	
2065/1861/ULS/0	***	***	***	***>>	***	***	
2065/1861/ULS/0	***	***	***	***<<	***	***	
2065/1861/ULS/0	***	***	***	***	***>>	***	
2065/1861/ULS/0	***	***	***	***	***<<	***	

2065/1861/ULS/0	***	***	***	***	***	***>>	
2065/1861/ULS/0	***	***	***	***	***	***<<	
2066/1919/ACC/4	3.66>>	N/A	N/A	N/A	N/A	N/A	1*1.00 + 2*0.60 + 4*1.00
2066/1862/ACC/13	-2.35<<	N/A	N/A	N/A	N/A	N/A	1*1.00 + 4*-1.00
2066/1919/ULS/0	***	***>>	***	***	***	***	
2066/1919/ULS/0	***	***<<	***	***	***	***	
2066/1919/ULS/0	***	***	***>>	***	***	***	
2066/1919/ULS/0	***	***	***<<	***	***	***	
2066/1919/ULS/0	***	***	***	***>>	***	***	
2066/1919/ULS/0	***	***	***	***<<	***	***	
2066/1919/ULS/0	***	***	***	***	***>>	***	
2066/1919/ULS/0	***	***	***	***	***<<	***	
2066/1919/ULS/0	***	***	***	***	***	***>>	
2066/1919/ULS/0	***	***	***	***	***	***<<	
2067/1858/ACC/12	3.13>>	N/A	N/A	N/A	N/A	N/A	1*1.00 + 2*0.60 + 4*-1.00
2067/1917/ACC/5	-2.24<<	N/A	N/A	N/A	N/A	N/A	1*1.00 + 4*1.00
2067/1858/ULS/0	***	***>>	***	***	***	***	
2067/1858/ULS/0	***	***<<	***	***	***	***	
2067/1858/ULS/0	***	***	***>>	***	***	***	
2067/1858/ULS/0	***	***	***<<	***	***	***	
2067/1858/ULS/0	***	***	***	***>>	***	***	
2067/1858/ULS/0	***	***	***	***<<	***	***	
2067/1858/ULS/0	***	***	***	***	***>>	***	
2067/1858/ULS/0	***	***	***	***	***<<	***	
2067/1858/ULS/0	***	***	***	***	***	***>>	
2067/1858/ULS/0	***	***	***	***	***	***<<	
2068/1916/ACC/4	3.24>>	N/A	N/A	N/A	N/A	N/A	1*1.00 + 2*0.60 + 4*1.00
2068/1859/ACC/13	-2.25<<	N/A	N/A	N/A	N/A	N/A	1*1.00 + 4*-1.00
2068/1916/ULS/0	***	***>>	***	***	***	***	
2068/1916/ULS/0	***	***<<	***	***	***	***	
2068/1916/ULS/0	***	***	***>>	***	***	***	
2068/1916/ULS/0	***	***	***<<	***	***	***	
2068/1916/ULS/0	***	***	***	***>>	***	***	
2068/1916/ULS/0	***	***	***	***<<	***	***	
2068/1916/ULS/0	***	***	***	***	***>>	***	
2068/1916/ULS/0	***	***	***	***	***<<	***	
2068/1916/ULS/0	***	***	***	***	***	***>>	
2068/1916/ULS/0	***	***	***	***	***	***<<	
2069/1855/ACC/12	2.42>>	N/A	N/A	N/A	N/A	N/A	1*1.00 + 2*0.60 + 4*-1.00
2069/1914/ACC/5	-1.93<<	N/A	N/A	N/A	N/A	N/A	1*1.00 + 4*1.00
2069/1855/ULS/0	***	***>>	***	***	***	***	
2069/1855/ULS/0	***	***<<	***	***	***	***	
2069/1855/ULS/0	***	***	***>>	***	***	***	
2069/1855/ULS/0	***	***	***<<	***	***	***	

2069/1855/ULS/0	***	***	***	***>>	***	***	
2069/1855/ULS/0	***	***	***	***<<	***	***	
2069/1855/ULS/0	***	***	***	***	***>>	***	
2069/1855/ULS/0	***	***	***	***	***<<	***	
2069/1855/ULS/0	***	***	***	***	***	***>>	
2069/1855/ULS/0	***	***	***	***	***	***<<	
2070/1913/ACC/4	2.58>>	N/A	N/A	N/A	N/A	N/A	1*1.00 + 2*0.60 + 4*1.00
2070/1856/ACC/13	-1.95<<	N/A	N/A	N/A	N/A	N/A	1*1.00 + 4*-1.00
2070/1913/ULS/0	***	***>>	***	***	***	***	
2070/1913/ULS/0	***	***<<	***	***	***	***	
2070/1913/ULS/0	***	***	***>>	***	***	***	
2070/1913/ULS/0	***	***	***<<	***	***	***	
2070/1913/ULS/0	***	***	***	***>>	***	***	
2070/1913/ULS/0	***	***	***	***<<	***	***	
2070/1913/ULS/0	***	***	***	***	***>>	***	
2070/1913/ULS/0	***	***	***	***	***<<	***	
2070/1913/ULS/0	***	***	***	***	***	***>>	
2070/1913/ULS/0	***	***	***	***	***	***<<	
2071/1852/ACC/12	3.76>>	N/A	N/A	N/A	N/A	N/A	1*1.00 + 2*0.60 + 4*-1.00
2071/1911/ACC/5	-2.43<<	N/A	N/A	N/A	N/A	N/A	1*1.00 + 4*1.00
2071/1852/ULS/0	***	***>>	***	***	***	***	
2071/1852/ULS/0	***	***<<	***	***	***	***	
2071/1852/ULS/0	***	***	***>>	***	***	***	
2071/1852/ULS/0	***	***	***<<	***	***	***	
2071/1852/ULS/0	***	***	***	***>>	***	***	
2071/1852/ULS/0	***	***	***	***<<	***	***	
2071/1852/ULS/0	***	***	***	***	***>>	***	
2071/1852/ULS/0	***	***	***	***	***<<	***	
2071/1852/ULS/0	***	***	***	***	***	***>>	
2071/1852/ULS/0	***	***	***	***	***	***<<	
2072/1910/ACC/4	3.79>>	N/A	N/A	N/A	N/A	N/A	1*1.00 + 2*0.60 + 4*1.00
2072/1853/ACC/13	-2.38<<	N/A	N/A	N/A	N/A	N/A	1*1.00 + 4*-1.00
2072/1910/ULS/0	***	***>>	***	***	***	***	
2072/1910/ULS/0	***	***<<	***	***	***	***	
2072/1910/ULS/0	***	***	***>>	***	***	***	
2072/1910/ULS/0	***	***	***<<	***	***	***	
2072/1910/ULS/0	***	***	***	***>>	***	***	
2072/1910/ULS/0	***	***	***	***<<	***	***	
2072/1910/ULS/0	***	***	***	***	***>>	***	
2072/1910/ULS/0	***	***	***	***	***<<	***	
2072/1910/ULS/0	***	***	***	***	***	***>>	
2072/1910/ULS/0	***	***	***	***	***	***<<	
2073/1849/ACC/12	3.49>>	N/A	N/A	N/A	N/A	N/A	1*1.00 + 2*0.60 + 4*-1.00
2073/1908/ACC/5	-2.44<<	N/A	N/A	N/A	N/A	N/A	1*1.00 + 4*1.00

2073/1849/ULS/0	***	***>>	***	***	***	***	
2073/1849/ULS/0	***	***<<	***	***	***	***	
2073/1849/ULS/0	***	***	***>>	***	***	***	
2073/1849/ULS/0	***	***	***<<	***	***	***	
2073/1849/ULS/0	***	***	***	***>>	***	***	
2073/1849/ULS/0	***	***	***	***<<	***	***	
2073/1849/ULS/0	***	***	***	***	***>>	***	
2073/1849/ULS/0	***	***	***	***	***<<	***	
2073/1849/ULS/0	***	***	***	***	***	***>>	
2073/1849/ULS/0	***	***	***	***	***	***<<	
2074/1907/ACC/4	3.58>>	N/A	N/A	N/A	N/A	N/A	1*1.00 + 2*0.60 + 4*1.00
2074/1850/ACC/13	-2.43<<	N/A	N/A	N/A	N/A	N/A	1*1.00 + 4*-1.00
2074/1907/ULS/0	***	***>>	***	***	***	***	
2074/1907/ULS/0	***	***<<	***	***	***	***	
2074/1907/ULS/0	***	***	***>>	***	***	***	
2074/1907/ULS/0	***	***	***<<	***	***	***	
2074/1907/ULS/0	***	***	***	***>>	***	***	
2074/1907/ULS/0	***	***	***	***<<	***	***	
2074/1907/ULS/0	***	***	***	***	***>>	***	
2074/1907/ULS/0	***	***	***	***	***<<	***	
2074/1907/ULS/0	***	***	***	***	***	***>>	
2074/1907/ULS/0	***	***	***	***	***	***<<	
2075/1846/ACC/12	2.90>>	N/A	N/A	N/A	N/A	N/A	1*1.00 + 2*0.60 + 4*-1.00
2075/1905/ACC/5	-2.18<<	N/A	N/A	N/A	N/A	N/A	1*1.00 + 4*1.00
2075/1846/ULS/0	***	***>>	***	***	***	***	
2075/1846/ULS/0	***	***<<	***	***	***	***	
2075/1846/ULS/0	***	***	***>>	***	***	***	
2075/1846/ULS/0	***	***	***<<	***	***	***	
2075/1846/ULS/0	***	***	***	***>>	***	***	
2075/1846/ULS/0	***	***	***	***<<	***	***	
2075/1846/ULS/0	***	***	***	***	***>>	***	
2075/1846/ULS/0	***	***	***	***	***<<	***	
2075/1846/ULS/0	***	***	***	***	***	***>>	
2075/1846/ULS/0	***	***	***	***	***	***<<	
2076/1904/ACC/4	3.04>>	N/A	N/A	N/A	N/A	N/A	1*1.00 + 2*0.60 + 4*1.00
2076/1847/ACC/13	-2.20<<	N/A	N/A	N/A	N/A	N/A	1*1.00 + 4*-1.00
2076/1904/ULS/0	***	***>>	***	***	***	***	
2076/1904/ULS/0	***	***<<	***	***	***	***	
2076/1904/ULS/0	***	***	***>>	***	***	***	
2076/1904/ULS/0	***	***	***<<	***	***	***	
2076/1904/ULS/0	***	***	***	***>>	***	***	
2076/1904/ULS/0	***	***	***	***<<	***	***	
2076/1904/ULS/0	***	***	***	***	***>>	***	
2076/1904/ULS/0	***	***	***	***	***<<	***	

2076/1904/ULS/0	***	***	***	***	***	***>>	
2076/1904/ULS/0	***	***	***	***	***	***<<	
2077/1843/ACC/12	3.67>>	N/A	N/A	N/A	N/A	N/A	1*1.00 + 2*0.60 + 4*-1.00
2077/1902/ACC/5	-2.43<<	N/A	N/A	N/A	N/A	N/A	1*1.00 + 4*1.00
2077/1843/ULS/0	***	***>>	***	***	***	***	
2077/1843/ULS/0	***	***<<	***	***	***	***	
2077/1843/ULS/0	***	***	***>>	***	***	***	
2077/1843/ULS/0	***	***	***<<	***	***	***	
2077/1843/ULS/0	***	***	***	***>>	***	***	
2077/1843/ULS/0	***	***	***	***<<	***	***	
2077/1843/ULS/0	***	***	***	***	***>>	***	
2077/1843/ULS/0	***	***	***	***	***<<	***	
2077/1843/ULS/0	***	***	***	***	***	***>>	
2077/1843/ULS/0	***	***	***	***	***	***<<	
2078/1901/ACC/4	3.73>>	N/A	N/A	N/A	N/A	N/A	1*1.00 + 2*0.60 + 4*1.00
2078/1844/ACC/13	-2.41<<	N/A	N/A	N/A	N/A	N/A	1*1.00 + 4*-1.00
2078/1901/ULS/0	***	***>>	***	***	***	***	
2078/1901/ULS/0	***	***<<	***	***	***	***	
2078/1901/ULS/0	***	***	***>>	***	***	***	
2078/1901/ULS/0	***	***	***<<	***	***	***	
2078/1901/ULS/0	***	***	***	***>>	***	***	
2078/1901/ULS/0	***	***	***	***<<	***	***	
2078/1901/ULS/0	***	***	***	***	***>>	***	
2078/1901/ULS/0	***	***	***	***	***<<	***	
2078/1901/ULS/0	***	***	***	***	***	***>>	
2078/1901/ULS/0	***	***	***	***	***	***<<	
2079/1840/ACC/12	3.27>>	N/A	N/A	N/A	N/A	N/A	1*1.00 + 2*0.60 + 4*-1.00
2079/1899/ACC/5	-2.31<<	N/A	N/A	N/A	N/A	N/A	1*1.00 + 4*1.00
2079/1840/ULS/0	***	***>>	***	***	***	***	
2079/1840/ULS/0	***	***<<	***	***	***	***	
2079/1840/ULS/0	***	***	***>>	***	***	***	
2079/1840/ULS/0	***	***	***<<	***	***	***	
2079/1840/ULS/0	***	***	***	***>>	***	***	
2079/1840/ULS/0	***	***	***	***<<	***	***	
2079/1840/ULS/0	***	***	***	***	***>>	***	
2079/1840/ULS/0	***	***	***	***	***<<	***	
2079/1840/ULS/0	***	***	***	***	***	***>>	
2079/1840/ULS/0	***	***	***	***	***	***<<	
2080/1898/ACC/4	3.37>>	N/A	N/A	N/A	N/A	N/A	1*1.00 + 2*0.60 + 4*1.00
2080/1841/ACC/13	-2.31<<	N/A	N/A	N/A	N/A	N/A	1*1.00 + 4*-1.00
2080/1898/ULS/0	***	***>>	***	***	***	***	
2080/1898/ULS/0	***	***<<	***	***	***	***	
2080/1898/ULS/0	***	***	***>>	***	***	***	
2080/1898/ULS/0	***	***	***<<	***	***	***	

2080/1898/ULS/0	***	***	***	***>>	***	***	
2080/1898/ULS/0	***	***	***	***<<	***	***	
2080/1898/ULS/0	***	***	***	***	***>>	***	
2080/1898/ULS/0	***	***	***	***	***<<	***	
2080/1898/ULS/0	***	***	***	***	***	***>>	
2080/1898/ULS/0	***	***	***	***	***	***<<	
2081/1837/ACC/12	2.61>>	N/A	N/A	N/A	N/A	N/A	1*1.00 + 2*0.60 + 4*-1.00
2081/1896/ACC/5	-2.00<<	N/A	N/A	N/A	N/A	N/A	1*1.00 + 4*1.00
2081/1837/ULS/0	***	***>>	***	***	***	***	
2081/1837/ULS/0	***	***<<	***	***	***	***	
2081/1837/ULS/0	***	***	***>>	***	***	***	
2081/1837/ULS/0	***	***	***<<	***	***	***	
2081/1837/ULS/0	***	***	***	***>>	***	***	
2081/1837/ULS/0	***	***	***	***<<	***	***	
2081/1837/ULS/0	***	***	***	***	***>>	***	
2081/1837/ULS/0	***	***	***	***	***<<	***	
2081/1837/ULS/0	***	***	***	***	***	***>>	
2081/1837/ULS/0	***	***	***	***	***	***<<	
2082/1895/ACC/4	2.73>>	N/A	N/A	N/A	N/A	N/A	1*1.00 + 2*0.60 + 4*1.00
2082/1838/ACC/13	-1.98<<	N/A	N/A	N/A	N/A	N/A	1*1.00 + 4*-1.00
2082/1895/ULS/0	***	***>>	***	***	***	***	
2082/1895/ULS/0	***	***<<	***	***	***	***	
2082/1895/ULS/0	***	***	***>>	***	***	***	
2082/1895/ULS/0	***	***	***<<	***	***	***	
2082/1895/ULS/0	***	***	***	***>>	***	***	
2082/1895/ULS/0	***	***	***	***<<	***	***	
2082/1895/ULS/0	***	***	***	***	***>>	***	
2082/1895/ULS/0	***	***	***	***	***<<	***	
2082/1895/ULS/0	***	***	***	***	***	***>>	
2082/1895/ULS/0	***	***	***	***	***	***<<	
2083/1834/ACC/12	1.83>>	N/A	N/A	N/A	N/A	N/A	1*1.00 + 2*0.60 + 4*-1.00
2083/1893/ACC/5	-1.56<<	N/A	N/A	N/A	N/A	N/A	1*1.00 + 4*1.00
2083/1834/ULS/0	***	***>>	***	***	***	***	
2083/1834/ULS/0	***	***<<	***	***	***	***	
2083/1834/ULS/0	***	***	***>>	***	***	***	
2083/1834/ULS/0	***	***	***<<	***	***	***	
2083/1834/ULS/0	***	***	***	***>>	***	***	
2083/1834/ULS/0	***	***	***	***<<	***	***	
2083/1834/ULS/0	***	***	***	***	***>>	***	
2083/1834/ULS/0	***	***	***	***	***<<	***	
2083/1834/ULS/0	***	***	***	***	***	***>>	
2083/1834/ULS/0	***	***	***	***	***	***<<	
2084/1892/ACC/4	1.93>>	N/A	N/A	N/A	N/A	N/A	1*1.00 + 2*0.60 + 4*1.00
2084/1835/ACC/13	-1.51<<	N/A	N/A	N/A	N/A	N/A	1*1.00 + 4*-1.00

2084/1892/ULS/0	***	***>>	***	***	***	***	
2084/1892/ULS/0	***	***<<	***	***	***	***	
2084/1892/ULS/0	***	***	***>>	***	***	***	
2084/1892/ULS/0	***	***	***<<	***	***	***	
2084/1892/ULS/0	***	***	***	***>>	***	***	
2084/1892/ULS/0	***	***	***	***<<	***	***	
2084/1892/ULS/0	***	***	***	***	***>>	***	
2084/1892/ULS/0	***	***	***	***	***<<	***	
2084/1892/ULS/0	***	***	***	***	***	***>>	
2084/1892/ULS/0	***	***	***	***	***	***<<	
2087/1890/ACC/10	0.86>>	0.31	1.35	0	-0.42	0.14	1*1.00 + 2*0.60 + 3*-1.00
2087/1890/ACC/2	-0.66<<	-0.31	0.48	0	-0.03	-0.14	1*1.00 + 3*1.00
2087/1890/ACC/15	0.3	0.66>>	0.72	0	-0.2	0.18	1*1.00 + 5*-1.00
2087/1890/ACC/6	-0.1	-0.66<<	1.11	0	-0.24	-0.18	1*1.00 + 2*0.60 + 5*1.00
2087/1890/ULS/1	0.24	0	2.14>>	0	-0.53	0	1*1.35 + 2*1.50
2087/1948/ULS/1	0.24	0	-2.16<<	0	-0.53	0	1*1.35 + 2*1.50
2087/1890/ACC/16	0.35	-0.59	1.22	0.00>>	-0.33	-0.13	1*1.00 + 2*0.60 + 6*-1.00
2087/1890/ACC/9	-0.15	0.59	0.61	-0.00<<	-0.12	0.13	1*1.00 + 6*1.00
2087/1890/ACC/5	-0.66	0.07	0.48	0	-0.03>>	-0.04	1*1.00 + 4*1.00
2087/1948/ULS/1	0.24	0	-2.16	0	-0.53<<	0	1*1.35 + 2*1.50
2087/1948/ACC/8	0.29	-0.66	-1.23	0	-0.33	0.18>>	1*1.00 + 2*0.60 + 6*1.00
2087/1890/ACC/6	-0.1	-0.66	1.11	0	-0.24	-0.18<<	1*1.00 + 2*0.60 + 5*1.00
2088/1933/ACC/10	1.05>>	0.02	1.49	0	-0.4	-0.1	1*1.00 + 2*0.60 + 3*-1.00
2088/1933/ACC/2	-0.81<<	-0.02	0.71	0	-0.13	0.1	1*1.00 + 3*1.00
2088/1991/ACC/6	0.29	0.83>>	-1.44	0	-0.37	-0.24	1*1.00 + 2*0.60 + 5*1.00
2088/1991/ACC/15	-0.04	-0.83<<	-0.77	0	-0.18	0.24	1*1.00 + 5*-1.00
2088/1933/ULS/1	0.29	0	2.59>>	0	-0.63	0	1*1.35 + 2*1.50
2088/1991/ULS/1	0.29	0	-2.61<<	0	-0.65	0	1*1.35 + 2*1.50
2088/1933/ACC/15	0.42	0.7	0.82	-0.00>>	-0.21	0.14	1*1.00 + 5*-1.00
2088/1933/ULS/1	0.29	0	2.59	-0.00<<	-0.63	0	1*1.35 + 2*1.50
2088/1933/ACC/5	-0.77	0.45	0.71	0	-0.13>>	0.22	1*1.00 + 4*1.00
2088/1991/ULS/1	0.29	0	-2.61	0	-0.65<<	0	1*1.35 + 2*1.50
2088/1933/ACC/8	-0.04	0.83	1.38	0	-0.32	0.24>>	1*1.00 + 2*0.60 + 6*1.00
2088/1991/ACC/6	0.29	0.83	-1.44	0	-0.37	-0.24<<	1*1.00 + 2*0.60 + 5*1.00
2089/1893/ACC/10	0.82>>	0.34	1.2	0	-0.31	0.16	1*1.00 + 2*0.60 + 3*-1.00
2089/1893/ACC/2	-0.73<<	-0.34	0.63	0	-0.14	-0.16	1*1.00 + 3*1.00
2089/1893/ACC/15	0.52	0.67>>	0.67	0	-0.17	0.19	1*1.00 + 5*-1.00
2089/1893/ACC/6	-0.43	-0.67<<	1.16	0	-0.28	-0.19	1*1.00 + 2*0.60 + 5*1.00
2089/1893/ULS/1	0.1	0	2.15>>	0	-0.53	0	1*1.35 + 2*1.50
2089/1951/ULS/1	0.1	0	-2.15<<	0	-0.53	0	1*1.35 + 2*1.50
2089/1893/ACC/16	-0.01	-0.58	1.18	0.00>>	-0.3	-0.12	1*1.00 + 2*0.60 + 6*-1.00
2089/1893/ACC/9	0.1	0.58	0.65	-0.00<<	-0.15	0.12	1*1.00 + 6*1.00
2089/1893/ACC/5	-0.56	0.04	0.63	0	-0.14>>	-0.06	1*1.00 + 4*1.00
2089/1893/ULS/1	0.1	0	2.15	0	-0.53<<	0	1*1.35 + 2*1.50

2089/1951/ACC/8	0.51	-0.67	-1.18	0	-0.3	0.19>>	1*1.00 + 2*0.60 + 6*1.00
2089/1893/ACC/6	-0.43	-0.67	1.16	0	-0.28	-0.19<<	1*1.00 + 2*0.60 + 5*1.00
2090/1934/ACC/10	1.10>>	0.06	1.49	0	-0.4	-0.07	1*1.00 + 2*0.60 + 3*-1.00
2090/1934/ACC/2	-0.91<<	-0.05	0.71	0	-0.13	0.07	1*1.00 + 3*1.00
2090/1934/ACC/8	0.11	0.82>>	1.38	0	-0.32	0.23	1*1.00 + 2*0.60 + 6*1.00
2090/1934/ACC/17	0.09	-0.82<<	0.82	0	-0.21	-0.23	1*1.00 + 6*-1.00
2090/1934/ULS/1	0.23	0	2.60>>	0	-0.63	0	1*1.35 + 2*1.50
2090/1992/ULS/1	0.23	0	-2.61<<	0	-0.64	0	1*1.35 + 2*1.50
2090/1934/ACC/15	0.6	0.71	0.82	-0.00>>	-0.21	0.15	1*1.00 + 5*-1.00
2090/1934/ULS/1	0.23	0	2.6	-0.00<<	-0.63	0	1*1.35 + 2*1.50
2090/1934/ACC/5	-0.75	0.41	0.71	0	-0.13>>	0.19	1*1.00 + 4*1.00
2090/1992/ULS/1	0.23	0	-2.61	0	-0.64<<	0	1*1.35 + 2*1.50
2090/1934/ACC/8	0.11	0.82	1.38	0	-0.32	0.23>>	1*1.00 + 2*0.60 + 6*1.00
2090/1934/ACC/17	0.09	-0.82	0.82	0	-0.21	-0.23<<	1*1.00 + 6*-1.00
2091/1935/ACC/10	1.10>>	0.07	1.48	0	-0.4	-0.06	1*1.00 + 2*0.60 + 3*-1.00
2091/1935/ACC/2	-0.98<<	-0.07	0.71	0	-0.13	0.06	1*1.00 + 3*1.00
2091/1935/ACC/8	0.21	0.82>>	1.38	0	-0.32	0.23	1*1.00 + 2*0.60 + 6*1.00
2091/1935/ACC/17	-0.1	-0.81<<	0.82	0	-0.21	-0.23	1*1.00 + 6*-1.00
2091/1935/ULS/1	0.14	0	2.60>>	0	-0.63	0	1*1.35 + 2*1.50
2091/1993/ULS/1	0.14	0	-2.61<<	0	-0.64	0	1*1.35 + 2*1.50
2091/1935/ACC/15	0.73	0.72	0.82	0.00>>	-0.21	0.15	1*1.00 + 5*-1.00
2091/1935/ULS/1	0.14	0	2.6	-0.00<<	-0.63	0	1*1.35 + 2*1.50
2091/1935/ACC/5	-0.73	0.4	0.71	0	-0.13>>	0.18	1*1.00 + 4*1.00
2091/1993/ULS/1	0.14	0	-2.61	0	-0.64<<	0	1*1.35 + 2*1.50
2091/1935/ACC/8	0.21	0.82	1.38	0	-0.32	0.23>>	1*1.00 + 2*0.60 + 6*1.00
2091/1935/ACC/17	-0.1	-0.81	0.82	0	-0.21	-0.23<<	1*1.00 + 6*-1.00
2092/1936/ACC/10	1.07>>	0.08	1.48	0	-0.4	-0.05	1*1.00 + 2*0.60 + 3*-1.00
2092/1936/ACC/2	-1.02<<	-0.08	0.72	0	-0.14	0.05	1*1.00 + 3*1.00
2092/1936/ACC/8	0.24	0.81>>	1.38	0	-0.32	0.23	1*1.00 + 2*0.60 + 6*1.00
2092/1936/ACC/17	-0.19	-0.81<<	0.82	0	-0.21	-0.22	1*1.00 + 6*-1.00
2092/1936/ULS/1	0.06	0	2.60>>	0	-0.63	0	1*1.35 + 2*1.50
2092/1994/ULS/1	0.06	0	-2.61<<	0	-0.64	0	1*1.35 + 2*1.50
2092/1936/ACC/15	0.77	0.72	0.82	0.00>>	-0.21	0.16	1*1.00 + 5*-1.00
2092/1936/ACC/6	-0.73	-0.72	1.38	-0.00<<	-0.33	-0.16	1*1.00 + 2*0.60 + 5*1.00
2092/1936/ACC/5	-0.73	0.39	0.71	0	-0.13>>	0.17	1*1.00 + 4*1.00
2092/1994/ULS/1	0.06	0	-2.61	0	-0.64<<	0	1*1.35 + 2*1.50
2092/1936/ACC/8	0.24	0.81	1.38	0	-0.32	0.23>>	1*1.00 + 2*0.60 + 6*1.00
2092/1936/ACC/17	-0.19	-0.81	0.82	0	-0.21	-0.22<<	1*1.00 + 6*-1.00
2093/1937/ACC/10	1.14>>	0.02	1.48	0	-0.4	-0.1	1*1.00 + 2*0.60 + 3*-1.00
2093/1937/ACC/2	-0.98<<	-0.01	0.71	0	-0.13	0.1	1*1.00 + 3*1.00
2093/1937/ACC/8	0.3	0.84>>	1.38	0	-0.32	0.24	1*1.00 + 2*0.60 + 6*1.00
2093/1937/ACC/17	-0.13	-0.83<<	0.82	0	-0.21	-0.24	1*1.00 + 6*-1.00
2093/1937/ULS/1	0.2	0	2.60>>	0	-0.63	0	1*1.35 + 2*1.50
2093/1995/ULS/1	0.2	0	-2.61<<	0	-0.64	0	1*1.35 + 2*1.50

2093/1937/ACC/15	0.8	0.7	0.82	0.00>>	-0.21	0.14	1*1.00 + 5*-1.00
2093/1937/ACC/6	-0.63	-0.7	1.38	-0.00<<	-0.33	-0.14	1*1.00 + 2*0.60 + 5*1.00
2093/1937/ACC/5	-0.69	0.46	0.71	0	-0.13>>	0.22	1*1.00 + 4*1.00
2093/1995/ULS/1	0.2	0	-2.61	0	-0.64<<	0	1*1.35 + 2*1.50
2093/1937/ACC/8	0.3	0.84	1.38	0	-0.32	0.24>>	1*1.00 + 2*0.60 + 6*1.00
2093/1937/ACC/17	-0.13	-0.83	0.82	0	-0.21	-0.24<<	1*1.00 + 6*-1.00
2094/1938/ACC/10	1.12>>	0.08	1.48	0	-0.4	-0.06	1*1.00 + 2*0.60 + 3*-1.00
2094/1938/ACC/2	-1.03<<	-0.08	0.72	0	-0.14	0.06	1*1.00 + 3*1.00
2094/1938/ACC/8	0.34	0.82>>	1.38	0	-0.32	0.23	1*1.00 + 2*0.60 + 6*1.00
2094/1938/ACC/17	-0.25	-0.82<<	0.82	0	-0.21	-0.23	1*1.00 + 6*-1.00
2094/1938/ULS/1	0.11	0	2.60>>	0	-0.63	0	1*1.35 + 2*1.50
2094/1996/ULS/1	0.11	0	-2.61<<	0	-0.64	0	1*1.35 + 2*1.50
2094/1938/ACC/15	0.86	0.72	0.82	0.00>>	-0.21	0.16	1*1.00 + 5*-1.00
2094/1938/ACC/6	-0.77	-0.72	1.38	-0.00<<	-0.33	-0.16	1*1.00 + 2*0.60 + 5*1.00
2094/1938/ACC/5	-0.69	0.39	0.71	0	-0.13>>	0.18	1*1.00 + 4*1.00
2094/1996/ULS/1	0.11	0	-2.61	0	-0.64<<	0	1*1.35 + 2*1.50
2094/1938/ACC/8	0.34	0.82	1.38	0	-0.32	0.23>>	1*1.00 + 2*0.60 + 6*1.00
2094/1938/ACC/17	-0.25	-0.82	0.82	0	-0.21	-0.23<<	1*1.00 + 6*-1.00
2095/1939/ACC/10	1.08>>	0.09	1.48	0	-0.4	-0.04	1*1.00 + 2*0.60 + 3*-1.00
2095/1939/ACC/2	-1.06<<	-0.09	0.72	0	-0.14	0.05	1*1.00 + 3*1.00
2095/1939/ACC/8	0.28	0.82>>	1.38	0	-0.32	0.23	1*1.00 + 2*0.60 + 6*1.00
2095/1939/ACC/17	-0.26	-0.82<<	0.82	0	-0.21	-0.23	1*1.00 + 6*-1.00
2095/1939/ULS/1	0.02	0	2.60>>	0	-0.63	0	1*1.35 + 2*1.50
2095/1997/ULS/1	0.02	0	-2.61<<	0	-0.64	0	1*1.35 + 2*1.50
2095/1939/ACC/9	0.27	0.82	0.77	0.00>>	-0.17	0.23	1*1.00 + 6*1.00
2095/1939/ACC/16	-0.26	-0.82	1.43	-0.00<<	-0.36	-0.23	1*1.00 + 2*0.60 + 6*-1.00
2095/1939/ACC/5	-0.73	0.38	0.72	0	-0.14>>	0.17	1*1.00 + 4*1.00
2095/1997/ULS/1	0.02	0	-2.61	0	-0.64<<	0	1*1.35 + 2*1.50
2095/1939/ACC/8	0.28	0.82	1.38	0	-0.32	0.23>>	1*1.00 + 2*0.60 + 6*1.00
2095/1939/ACC/17	-0.26	-0.82	0.82	0	-0.21	-0.23<<	1*1.00 + 6*-1.00
2096/1940/ACC/10	1.13>>	-0.01	1.49	0	-0.4	-0.12	1*1.00 + 2*0.60 + 3*-1.00
2096/1940/ACC/2	-0.92<<	0.01	0.71	0	-0.13	0.12	1*1.00 + 3*1.00
2096/1940/ACC/8	0.22	0.86>>	1.37	0	-0.32	0.26	1*1.00 + 2*0.60 + 6*1.00
2096/1940/ACC/17	-0.01	-0.85<<	0.82	0	-0.22	-0.26	1*1.00 + 6*-1.00
2096/1940/ULS/1	0.25	0	2.59>>	0	-0.63	0	1*1.35 + 2*1.50
2096/1998/ULS/1	0.25	0	-2.61<<	0	-0.64	0	1*1.35 + 2*1.50
2096/1940/ACC/9	0.16	0.86	0.77	0.00>>	-0.17	0.26	1*1.00 + 6*1.00
2096/1940/ACC/16	0.05	-0.85	1.43	-0.00<<	-0.36	-0.26	1*1.00 + 2*0.60 + 6*-1.00
2096/1940/ACC/5	-0.7	0.49	0.71	0	-0.13>>	0.25	1*1.00 + 4*1.00
2096/1998/ULS/1	0.25	0	-2.61	0	-0.64<<	0	1*1.35 + 2*1.50
2096/1940/ACC/8	0.22	0.86	1.37	0	-0.32	0.26>>	1*1.00 + 2*0.60 + 6*1.00
2096/1940/ACC/17	-0.01	-0.85	0.82	0	-0.22	-0.26<<	1*1.00 + 6*-1.00
2097/1941/ACC/10	1.15>>	0.08	1.48	0	-0.4	-0.05	1*1.00 + 2*0.60 + 3*-1.00
2097/1941/ACC/2	-1.02<<	-0.08	0.71	0	-0.14	0.05	1*1.00 + 3*1.00

2097/1941/ACC/8	0.33	0.84>>	1.38	0	-0.32	0.25	1*1.00 + 2*0.60 + 6*1.00
2097/1941/ACC/17	-0.2	-0.84<<	0.82	0	-0.21	-0.25	1*1.00 + 6*-1.00
2097/1941/ULS/1	0.15	0	2.60>>	0	-0.63	0	1*1.35 + 2*1.50
2097/1999/ULS/1	0.15	0	-2.61<<	0	-0.64	0	1*1.35 + 2*1.50
2097/1941/ACC/15	0.85	0.74	0.82	0.00>>	-0.21	0.17	1*1.00 + 5*-1.00
2097/1941/ACC/6	-0.72	-0.74	1.38	-0.00<<	-0.33	-0.18	1*1.00 + 2*0.60 + 5*1.00
2097/1941/ACC/5	-0.7	0.4	0.71	0	-0.13>>	0.18	1*1.00 + 4*1.00
2097/1999/ULS/1	0.15	0	-2.61	0	-0.64<<	0	1*1.35 + 2*1.50
2097/1941/ACC/9	0.29	0.84	0.77	0	-0.17	0.25>>	1*1.00 + 6*1.00
2097/1941/ACC/16	-0.17	-0.84	1.43	0	-0.36	-0.25<<	1*1.00 + 2*0.60 + 6*-1.00
2098/1942/ACC/10	1.11>>	0.11	1.48	0	-0.4	-0.03	1*1.00 + 2*0.60 + 3*-1.00
2098/1942/ACC/2	-1.08<<	-0.11	0.72	0	-0.14	0.03	1*1.00 + 3*1.00
2098/1942/ACC/9	0.34	0.86>>	0.77	0	-0.17	0.26	1*1.00 + 6*1.00
2098/1942/ACC/16	-0.3	-0.86<<	1.43	0	-0.36	-0.26	1*1.00 + 2*0.60 + 6*-1.00
2098/1942/ULS/1	0.05	0	2.60>>	0	-0.63	0	1*1.35 + 2*1.50
2098/2000/ULS/1	0.05	0	-2.61<<	0	-0.64	0	1*1.35 + 2*1.50
2098/1942/ACC/9	0.34	0.86	0.77	0.00>>	-0.17	0.26	1*1.00 + 6*1.00
2098/1942/ACC/16	-0.3	-0.86	1.43	-0.00<<	-0.36	-0.26	1*1.00 + 2*0.60 + 6*-1.00
2098/1942/ACC/5	-0.71	0.39	0.72	0	-0.14>>	0.17	1*1.00 + 4*1.00
2098/2000/ULS/1	0.05	0	-2.61	0	-0.64<<	0	1*1.35 + 2*1.50
2098/1942/ACC/9	0.34	0.86	0.77	0	-0.17	0.26>>	1*1.00 + 6*1.00
2098/1942/ACC/16	-0.3	-0.86	1.43	0	-0.36	-0.26<<	1*1.00 + 2*0.60 + 6*-1.00
2099/1943/ACC/10	1.16>>	0.04	1.48	0	-0.4	-0.08	1*1.00 + 2*0.60 + 3*-1.00
2099/1943/ACC/2	-1.00<<	-0.05	0.71	0	-0.13	0.08	1*1.00 + 3*1.00
2099/1943/ACC/9	0.29	0.92>>	0.77	0	-0.17	0.3	1*1.00 + 6*1.00
2099/1943/ACC/16	-0.13	-0.92<<	1.43	-0.01	-0.37	-0.31	1*1.00 + 2*0.60 + 6*-1.00
2099/1943/ULS/1	0.19	0	2.60>>	0	-0.63	0	1*1.35 + 2*1.50
2099/2001/ULS/1	0.19	0	-2.61<<	0	-0.64	0	1*1.35 + 2*1.50
2099/1943/ACC/9	0.29	0.92	0.77	0.00>>	-0.17	0.3	1*1.00 + 6*1.00
2099/1943/ACC/16	-0.13	-0.92	1.43	-0.01<<	-0.37	-0.31	1*1.00 + 2*0.60 + 6*-1.00
2099/1943/ACC/5	-0.69	0.48	0.71	0	-0.13>>	0.24	1*1.00 + 4*1.00
2099/2001/ULS/1	0.19	0	-2.61	0	-0.64<<	0	1*1.35 + 2*1.50
2099/1943/ACC/9	0.29	0.92	0.77	0	-0.17	0.30>>	1*1.00 + 6*1.00
2099/1943/ACC/16	-0.13	-0.92	1.43	-0.01	-0.37	-0.31<<	1*1.00 + 2*0.60 + 6*-1.00
2100/1944/ACC/10	1.15>>	0.14	1.48	0	-0.4	-0.01	1*1.00 + 2*0.60 + 3*-1.00
2100/1944/ACC/2	-1.10<<	-0.15	0.72	0	-0.14	0	1*1.00 + 3*1.00
2100/1944/ACC/9	0.42	0.97>>	0.77	0.01	-0.17	0.35	1*1.00 + 6*1.00
2100/1944/ACC/16	-0.37	-0.98<<	1.43	-0.01	-0.36	-0.36	1*1.00 + 2*0.60 + 6*-1.00
2100/1944/ULS/1	0.06	-0.01	2.60>>	0	-0.63	-0.01	1*1.35 + 2*1.50
2100/2002/ULS/1	0.06	-0.01	-2.61<<	0	-0.64	0.01	1*1.35 + 2*1.50
2100/1944/ACC/15	0.97	0.89	0.82	0.01>>	-0.21	0.29	1*1.00 + 5*-1.00
2100/1944/ACC/6	-0.92	-0.9	1.38	-0.01<<	-0.33	-0.29	1*1.00 + 2*0.60 + 5*1.00
2100/1944/ACC/5	-0.68	0.42	0.71	0	-0.13>>	0.2	1*1.00 + 4*1.00
2100/2002/ULS/1	0.06	-0.01	-2.61	0	-0.64<<	0.01	1*1.35 + 2*1.50

2100/1944/ACC/9	0.42	0.97	0.77	0.01	-0.17	0.35>>	1*1.00 + 6*1.00
2100/1944/ACC/16	-0.37	-0.98	1.43	-0.01	-0.36	-0.36<<	1*1.00 + 2*0.60 + 6*-1.00
2101/1945/ACC/11	1.11>>	0.2	0.87	0	-0.25	0.04	1*1.00 + 3*-1.00
2101/1945/ACC/1	-1.15<<	-0.22	1.33	-0.01	-0.29	-0.05	1*1.00 + 2*0.60 + 3*1.00
2101/1945/ACC/9	0.4	1.09>>	0.77	0.02	-0.17	0.44	1*1.00 + 6*1.00
2101/1945/ACC/16	-0.45	-1.10<<	1.42	-0.02	-0.36	-0.45	1*1.00 + 2*0.60 + 6*-1.00
2101/1945/ULS/1	-0.05	-0.02	2.60>>	0	-0.63	-0.01	1*1.35 + 2*1.50
2101/2003/ULS/1	-0.05	-0.02	-2.61<<	0	-0.64	0.01	1*1.35 + 2*1.50
2101/1945/ACC/15	0.96	1.02	0.82	0.02>>	-0.21	0.38	1*1.00 + 5*-1.00
2101/1945/ACC/6	-1.01	-1.03	1.38	-0.02<<	-0.33	-0.4	1*1.00 + 2*0.60 + 5*1.00
2101/1945/ACC/5	-0.72	0.44	0.72	0	-0.14>>	0.21	1*1.00 + 4*1.00
2101/2003/ULS/1	-0.05	-0.02	-2.61	0	-0.64<<	0.01	1*1.35 + 2*1.50
2101/1945/ACC/9	0.4	1.09	0.77	0.02	-0.17	0.44>>	1*1.00 + 6*1.00
2101/1945/ACC/16	-0.45	-1.1	1.42	-0.02	-0.36	-0.45<<	1*1.00 + 2*0.60 + 6*-1.00
2102/1946/ACC/10	1.12>>	0.14	1.49	0.01	-0.4	-0.01	1*1.00 + 2*0.60 + 3*-1.00
2102/1946/ACC/2	-1.01<<	-0.17	0.72	-0.01	-0.14	-0.02	1*1.00 + 3*1.00
2102/1946/ACC/9	0.18	1.32>>	0.76	0.02	-0.17	0.61	1*1.00 + 6*1.00
2102/1946/ACC/16	-0.07	-1.35<<	1.44	-0.02	-0.38	-0.64	1*1.00 + 2*0.60 + 6*-1.00
2102/1946/ULS/1	0.13	-0.03	2.60>>	0	-0.64	-0.03	1*1.35 + 2*1.50
2102/2004/ULS/1	0.13	-0.03	-2.61<<	0	-0.64	0.02	1*1.35 + 2*1.50
2102/1946/ACC/15	0.75	1.18	0.81	0.02>>	-0.2	0.51	1*1.00 + 5*-1.00
2102/1946/ACC/6	-0.64	-1.21	1.39	-0.02<<	-0.34	-0.53	1*1.00 + 2*0.60 + 5*1.00
2102/1946/ACC/5	-0.75	0.6	0.71	0.01	-0.13>>	0.33	1*1.00 + 4*1.00
2102/2004/ULS/1	0.13	-0.03	-2.61	0	-0.64<<	0.02	1*1.35 + 2*1.50
2102/1946/ACC/9	0.18	1.32	0.76	0.02	-0.17	0.61>>	1*1.00 + 6*1.00
2102/1946/ACC/16	-0.07	-1.35	1.44	-0.02	-0.38	-0.64<<	1*1.00 + 2*0.60 + 6*-1.00
2103/1896/ACC/10	0.82>>	0.36	1.14	0	-0.27	0.17	1*1.00 + 2*0.60 + 3*-1.00
2103/1896/ACC/2	-0.76<<	-0.36	0.69	0	-0.18	-0.17	1*1.00 + 3*1.00
2103/1896/ACC/15	0.67	0.68>>	0.66	0	-0.15	0.19	1*1.00 + 5*-1.00
2103/1896/ACC/6	-0.6	-0.68<<	1.18	0	-0.3	-0.19	1*1.00 + 2*0.60 + 5*1.00
2103/1896/ULS/1	0.08	0	2.15>>	0	-0.53	0	1*1.35 + 2*1.50
2103/1954/ULS/1	0.08	0	-2.15<<	0	-0.53	0	1*1.35 + 2*1.50
2103/1896/ACC/16	-0.2	-0.58	1.16	0.00>>	-0.29	-0.12	1*1.00 + 2*0.60 + 6*-1.00
2103/1896/ACC/9	0.27	0.57	0.67	-0.00<<	-0.17	0.12	1*1.00 + 6*1.00
2103/1954/ACC/2	0.49	0.03	-0.64	0	-0.15>>	0.08	1*1.00 + 3*1.00
2103/1896/ULS/1	0.08	0	2.15	0	-0.53<<	0	1*1.35 + 2*1.50
2103/1896/ACC/15	0.67	0.68	0.66	0	-0.15	0.19>>	1*1.00 + 5*-1.00
2103/1896/ACC/6	-0.6	-0.68	1.18	0	-0.3	-0.19<<	1*1.00 + 2*0.60 + 5*1.00
2104/1957/ACC/4	0.83>>	-0.37	-1.1	0	-0.24	0.18	1*1.00 + 2*0.60 + 4*1.00
2104/1957/ACC/13	-0.79<<	0.37	-0.73	0	-0.21	-0.18	1*1.00 + 4*-1.00
2104/1899/ACC/15	0.69	0.68>>	0.64	0	-0.15	0.19	1*1.00 + 5*-1.00
2104/1899/ACC/6	-0.64	-0.68<<	1.19	0	-0.31	-0.19	1*1.00 + 2*0.60 + 5*1.00
2104/1899/ULS/1	0.05	0	2.15>>	0	-0.53	0	1*1.35 + 2*1.50
2104/1957/ULS/1	0.05	0	-2.15<<	0	-0.53	0	1*1.35 + 2*1.50

2104/1899/ACC/16	-0.28	-0.57	1.15	0.00>>	-0.27	-0.12	1*1.00 + 2*0.60 + 6*-1.00
2104/1899/ACC/9	0.32	0.57	0.68	-0.00<<	-0.18	0.12	1*1.00 + 6*1.00
2104/1957/ACC/2	0.52	0.02	-0.6	0	-0.11>>	0.08	1*1.00 + 3*1.00
2104/1957/ULS/1	0.05	0	-2.15	0	-0.53<<	0	1*1.35 + 2*1.50
2104/1899/ACC/15	0.69	0.68	0.64	0	-0.15	0.19>>	1*1.00 + 5*-1.00
2104/1899/ACC/6	-0.64	-0.68	1.19	0	-0.31	-0.19<<	1*1.00 + 2*0.60 + 5*1.00
2105/1960/ACC/4	0.82>>	-0.31	-1.07	0	-0.21	0.13	1*1.00 + 2*0.60 + 4*1.00
2105/1960/ACC/13	-0.79<<	0.31	-0.77	0	-0.24	-0.13	1*1.00 + 4*-1.00
2105/1902/ACC/15	0.57	0.66>>	0.64	0	-0.14	0.18	1*1.00 + 5*-1.00
2105/1902/ACC/6	-0.54	-0.66<<	1.2	0	-0.31	-0.18	1*1.00 + 2*0.60 + 5*1.00
2105/1902/ULS/1	0.04	0	2.15>>	0	-0.53	0	1*1.35 + 2*1.50
2105/1960/ULS/1	0.04	0	-2.15<<	0	-0.53	0	1*1.35 + 2*1.50
2105/1902/ACC/16	-0.19	-0.59	1.14	0.00>>	-0.26	-0.13	1*1.00 + 2*0.60 + 6*-1.00
2105/1902/ACC/9	0.22	0.59	0.7	-0.00<<	-0.19	0.13	1*1.00 + 6*1.00
2105/1960/ACC/2	0.58	0.07	-0.57	0	-0.09>>	0.04	1*1.00 + 3*1.00
2105/1960/ULS/1	0.04	0	-2.15	0	-0.53<<	0	1*1.35 + 2*1.50
2105/1902/ACC/15	0.57	0.66	0.64	0	-0.14	0.18>>	1*1.00 + 5*-1.00
2105/1902/ACC/6	-0.54	-0.66	1.2	0	-0.31	-0.18<<	1*1.00 + 2*0.60 + 5*1.00
2106/1963/ACC/4	0.85>>	-0.36	-1.12	0	-0.25	0.17	1*1.00 + 2*0.60 + 4*1.00
2106/1963/ACC/13	-0.79<<	0.36	-0.72	0	-0.2	-0.17	1*1.00 + 4*-1.00
2106/1905/ACC/15	0.81	0.68>>	0.65	0	-0.15	0.2	1*1.00 + 5*-1.00
2106/1905/ACC/6	-0.75	-0.68<<	1.19	0	-0.3	-0.2	1*1.00 + 2*0.60 + 5*1.00
2106/1905/ULS/1	0.07	0	2.15>>	0	-0.53	0	1*1.35 + 2*1.50
2106/1963/ULS/1	0.07	0	-2.15<<	0	-0.53	0	1*1.35 + 2*1.50
2106/1905/ACC/16	-0.36	-0.58	1.16	0.00>>	-0.28	-0.12	1*1.00 + 2*0.60 + 6*-1.00
2106/1905/ACC/9	0.42	0.58	0.68	-0.00<<	-0.17	0.12	1*1.00 + 6*1.00
2106/1963/ACC/2	0.47	0.02	-0.62	0	-0.13>>	0.08	1*1.00 + 3*1.00
2106/1963/ULS/1	0.07	0	-2.15	0	-0.53<<	0	1*1.35 + 2*1.50
2106/1905/ACC/15	0.81	0.68	0.65	0	-0.15	0.20>>	1*1.00 + 5*-1.00
2106/1905/ACC/6	-0.75	-0.68	1.19	0	-0.3	-0.20<<	1*1.00 + 2*0.60 + 5*1.00
2107/1966/ACC/4	0.85>>	-0.37	-1.09	0	-0.23	0.18	1*1.00 + 2*0.60 + 4*1.00
2107/1966/ACC/13	-0.81<<	0.37	-0.75	0	-0.22	-0.18	1*1.00 + 4*-1.00
2107/1908/ACC/15	0.7	0.69>>	0.64	0	-0.15	0.2	1*1.00 + 5*-1.00
2107/1908/ACC/6	-0.67	-0.69<<	1.19	0	-0.31	-0.2	1*1.00 + 2*0.60 + 5*1.00
2107/1908/ULS/1	0.04	0	2.15>>	0	-0.53	0	1*1.35 + 2*1.50
2107/1966/ULS/1	0.04	0	-2.15<<	0	-0.53	0	1*1.35 + 2*1.50
2107/1908/ACC/16	-0.31	-0.58	1.14	0.00>>	-0.27	-0.12	1*1.00 + 2*0.60 + 6*-1.00
2107/1908/ACC/9	0.34	0.58	0.69	-0.00<<	-0.18	0.12	1*1.00 + 6*1.00
2107/1966/ACC/2	0.52	0.01	-0.59	0	-0.11>>	0.09	1*1.00 + 3*1.00
2107/1966/ULS/1	0.04	0	-2.15	0	-0.53<<	0	1*1.35 + 2*1.50
2107/1908/ACC/15	0.7	0.69	0.64	0	-0.15	0.20>>	1*1.00 + 5*-1.00
2107/1908/ACC/6	-0.67	-0.69	1.19	0	-0.31	-0.20<<	1*1.00 + 2*0.60 + 5*1.00
2108/1969/ACC/4	0.78>>	-0.28	-1.05	0	-0.2	0.11	1*1.00 + 2*0.60 + 4*1.00
2108/1969/ACC/13	-0.76<<	0.28	-0.78	0	-0.25	-0.11	1*1.00 + 4*-1.00

2108/1911/ACC/15	0.42	0.66>>	0.64	0	-0.14	0.18	1*1.00 + 5*-1.00
2108/1911/ACC/6	-0.39	-0.67<<	1.2	0	-0.31	-0.19	1*1.00 + 2*0.60 + 5*1.00
2108/1911/ULS/1	0.03	0	2.15>>	0	-0.53	0	1*1.35 + 2*1.50
2108/1969/ULS/1	0.03	0	-2.15<<	0	-0.53	0	1*1.35 + 2*1.50
2108/1911/ACC/6	-0.39	-0.67	1.2	0.00>>	-0.31	-0.19	1*1.00 + 2*0.60 + 5*1.00
2108/1911/ACC/15	0.42	0.66	0.64	-0.00<<	-0.14	0.18	1*1.00 + 5*-1.00
2108/1911/ACC/13	0.49	-0.1	0.55	0	-0.08>>	0.02	1*1.00 + 4*-1.00
2108/1969/ULS/1	0.03	0	-2.15	0	-0.53<<	0	1*1.35 + 2*1.50
2108/1911/ACC/15	0.42	0.66	0.64	0	-0.14	0.18>>	1*1.00 + 5*-1.00
2108/1911/ACC/6	-0.39	-0.67	1.2	0	-0.31	-0.19<<	1*1.00 + 2*0.60 + 5*1.00
2109/1914/ACC/10	0.87>>	0.36	1.15	0	-0.28	0.18	1*1.00 + 2*0.60 + 3*-1.00
2109/1914/ACC/2	-0.80<<	-0.37	0.68	0	-0.18	-0.18	1*1.00 + 3*1.00
2109/1914/ACC/15	0.8	0.70>>	0.66	0	-0.16	0.21	1*1.00 + 5*-1.00
2109/1914/ACC/6	-0.73	-0.70<<	1.18	0.01	-0.3	-0.21	1*1.00 + 2*0.60 + 5*1.00
2109/1914/ULS/1	0.08	0	2.15>>	0	-0.53	0	1*1.35 + 2*1.50
2109/1972/ULS/1	0.08	0	-2.15<<	0	-0.53	0	1*1.35 + 2*1.50
2109/1914/ACC/16	-0.34	-0.6	1.17	0.01>>	-0.29	-0.14	1*1.00 + 2*0.60 + 6*-1.00
2109/1914/ACC/9	0.41	0.6	0.67	-0.00<<	-0.16	0.14	1*1.00 + 6*1.00
2109/1914/ACC/11	0.85	0.37	0.65	0	-0.15>>	0.18	1*1.00 + 3*-1.00
2109/1914/ULS/1	0.08	0	2.15	0	-0.53<<	0	1*1.35 + 2*1.50
2109/1914/ACC/15	0.8	0.7	0.66	0	-0.16	0.21>>	1*1.00 + 5*-1.00
2109/1914/ACC/6	-0.73	-0.7	1.18	0.01	-0.3	-0.21<<	1*1.00 + 2*0.60 + 5*1.00
2110/1975/ACC/4	0.86>>	-0.36	-1.1	0	-0.24	0.17	1*1.00 + 2*0.60 + 4*1.00
2110/1975/ACC/13	-0.82<<	0.36	-0.73	0	-0.21	-0.17	1*1.00 + 4*-1.00
2110/1917/ACC/15	0.79	0.73>>	0.64	-0.01	-0.15	0.23	1*1.00 + 5*-1.00
2110/1917/ACC/6	-0.75	-0.73<<	1.19	0.01	-0.3	-0.24	1*1.00 + 2*0.60 + 5*1.00
2110/1917/ULS/1	0.05	0	2.15>>	0	-0.53	0	1*1.35 + 2*1.50
2110/1975/ULS/1	0.05	0	-2.15<<	0	-0.53	0	1*1.35 + 2*1.50
2110/1917/ACC/16	-0.38	-0.62	1.15	0.01>>	-0.27	-0.15	1*1.00 + 2*0.60 + 6*-1.00
2110/1917/ACC/9	0.43	0.62	0.69	-0.01<<	-0.18	0.15	1*1.00 + 6*1.00
2110/1975/ACC/2	0.48	-0.01	-0.6	0	-0.12>>	0.1	1*1.00 + 3*1.00
2110/1975/ULS/1	0.05	0	-2.15	0	-0.53<<	0	1*1.35 + 2*1.50
2110/1917/ACC/15	0.79	0.73	0.64	-0.01	-0.15	0.23>>	1*1.00 + 5*-1.00
2110/1917/ACC/6	-0.75	-0.73	1.19	0.01	-0.3	-0.24<<	1*1.00 + 2*0.60 + 5*1.00
2111/1978/ACC/4	0.83>>	-0.29	-1.06	0	-0.21	0.12	1*1.00 + 2*0.60 + 4*1.00
2111/1978/ACC/13	-0.81<<	0.28	-0.78	0	-0.25	-0.12	1*1.00 + 4*-1.00
2111/1920/ACC/15	0.59	0.74>>	0.64	-0.01	-0.14	0.25	1*1.00 + 5*-1.00
2111/1920/ACC/6	-0.57	-0.75<<	1.2	0.01	-0.31	-0.25	1*1.00 + 2*0.60 + 5*1.00
2111/1920/ULS/1	0.03	-0.01	2.15>>	0	-0.53	-0.01	1*1.35 + 2*1.50
2111/1978/ULS/1	0.03	-0.01	-2.15<<	0	-0.53	0.01	1*1.35 + 2*1.50
2111/1920/ACC/16	-0.22	-0.68	1.13	0.01>>	-0.26	-0.2	1*1.00 + 2*0.60 + 6*-1.00
2111/1920/ACC/9	0.24	0.67	0.7	-0.01<<	-0.19	0.19	1*1.00 + 6*1.00
2111/1978/ACC/5	0.82	-0.29	-0.56	0	-0.08>>	0.12	1*1.00 + 4*1.00
2111/1978/ULS/1	0.03	-0.01	-2.15	0	-0.53<<	0.01	1*1.35 + 2*1.50

2111/1920/ACC/15	0.59	0.74	0.64	-0.01	-0.14	0.25>>	1*1.00 + 5*-1.00
2111/1920/ACC/6	-0.57	-0.75	1.2	0.01	-0.31	-0.25<<	1*1.00 + 2*0.60 + 5*1.00
2112/1981/ACC/8	0.91>>	-0.51	-1.15	-0.02	-0.28	0.08	1*1.00 + 2*0.60 + 6*1.00
2112/1981/ACC/17	-0.88<<	0.5	-0.68	0.02	-0.17	-0.07	1*1.00 + 6*-1.00
2112/1923/ACC/15	0.9	0.85>>	0.65	-0.02	-0.15	0.33	1*1.00 + 5*-1.00
2112/1923/ACC/6	-0.86	-0.86<<	1.19	0.02	-0.3	-0.34	1*1.00 + 2*0.60 + 5*1.00
2112/1923/ULS/1	0.04	-0.01	2.15>>	0	-0.53	-0.01	1*1.35 + 2*1.50
2112/1981/ULS/1	0.04	-0.01	-2.15<<	0	-0.53	0.01	1*1.35 + 2*1.50
2112/1923/ACC/16	-0.49	-0.75	1.15	0.02>>	-0.28	-0.25	1*1.00 + 2*0.60 + 6*-1.00
2112/1923/ACC/9	0.52	0.74	0.68	-0.02<<	-0.17	0.24	1*1.00 + 6*1.00
2112/1923/ACC/11	0.84	0.42	0.62	-0.01	-0.13>>	0.22	1*1.00 + 3*-1.00
2112/1923/ULS/1	0.04	-0.01	2.15	0	-0.53<<	-0.01	1*1.35 + 2*1.50
2112/1923/ACC/15	0.9	0.85	0.65	-0.02	-0.15	0.33>>	1*1.00 + 5*-1.00
2112/1923/ACC/6	-0.86	-0.86	1.19	0.02	-0.3	-0.34<<	1*1.00 + 2*0.60 + 5*1.00
2113/1984/ACC/5	0.86>>	-0.31	-0.57	-0.01	-0.09	0.14	1*1.00 + 4*1.00
2113/1984/ACC/12	-0.87<<	0.29	-1.26	0.01	-0.36	-0.12	1*1.00 + 2*0.60 + 4*-1.00
2113/1926/ACC/15	0.74	0.98>>	0.64	-0.03	-0.15	0.43	1*1.00 + 5*-1.00
2113/1926/ACC/6	-0.75	-1.00<<	1.19	0.04	-0.3	-0.44	1*1.00 + 2*0.60 + 5*1.00
2113/1926/ULS/1	-0.01	-0.02	2.15>>	0	-0.53	-0.02	1*1.35 + 2*1.50
2113/1984/ULS/1	-0.01	-0.02	-2.15<<	0	-0.53	0.02	1*1.35 + 2*1.50
2113/1926/ACC/16	-0.4	-0.87	1.13	0.04>>	-0.26	-0.35	1*1.00 + 2*0.60 + 6*-1.00
2113/1926/ACC/9	0.39	0.86	0.7	-0.03<<	-0.19	0.34	1*1.00 + 6*1.00
2113/1984/ACC/5	0.86	-0.31	-0.57	-0.01	-0.09>>	0.14	1*1.00 + 4*1.00
2113/1984/ULS/1	-0.01	-0.02	-2.15	0	-0.53<<	0.02	1*1.35 + 2*1.50
2113/1926/ACC/15	0.74	0.98	0.64	-0.03	-0.15	0.43>>	1*1.00 + 5*-1.00
2113/1926/ACC/6	-0.75	-1	1.19	0.04	-0.3	-0.44<<	1*1.00 + 2*0.60 + 5*1.00
2114/1987/ACC/5	0.75>>	-0.16	-0.53	-0.01	-0.06	0.03	1*1.00 + 4*1.00
2114/1987/ACC/12	-0.79<<	0.13	-1.31	0.02	-0.39	-0.01	1*1.00 + 2*0.60 + 4*-1.00
2114/1929/ACC/15	0.3	1.14>>	0.64	-0.05	-0.15	0.56	1*1.00 + 5*-1.00
2114/1929/ACC/6	-0.34	-1.18<<	1.19	0.05	-0.3	-0.59	1*1.00 + 2*0.60 + 5*1.00
2114/1929/ULS/1	-0.04	-0.04	2.15>>	0	-0.53	-0.03	1*1.35 + 2*1.50
2114/1987/ULS/1	-0.04	-0.04	-2.15<<	0	-0.53	0.03	1*1.35 + 2*1.50
2114/1929/ACC/6	-0.34	-1.18	1.19	0.05>>	-0.3	-0.59	1*1.00 + 2*0.60 + 5*1.00
2114/1929/ACC/15	0.3	1.14	0.64	-0.05<<	-0.15	0.56	1*1.00 + 5*-1.00
2114/1929/ACC/13	0.47	-0.24	0.53	0.02	-0.06>>	-0.09	1*1.00 + 4*-1.00
2114/1987/ULS/1	-0.04	-0.04	-2.15	0	-0.53<<	0.03	1*1.35 + 2*1.50
2114/1929/ACC/15	0.3	1.14	0.64	-0.05	-0.15	0.56>>	1*1.00 + 5*-1.00
2114/1929/ACC/6	-0.34	-1.18	1.19	0.05	-0.3	-0.59<<	1*1.00 + 2*0.60 + 5*1.00
2115/1932/ACC/10	1.30>>	0.53	1.79	-0.08	-0.46	0.3	1*1.00 + 2*0.60 + 3*-1.00
2115/1932/ACC/2	-1.17<<	-0.59	0.96	0.1	-0.22	-0.36	1*1.00 + 3*1.00
2115/1932/ACC/9	0.32	1.83>>	1	-0.29	-0.25	1.08	1*1.00 + 6*1.00
2115/1932/ACC/16	-0.18	-1.88<<	1.75	0.31	-0.43	-1.14	1*1.00 + 2*0.60 + 6*-1.00
2115/1932/ULS/1	0.16	-0.06	3.26>>	0.02	-0.81	-0.06	1*1.35 + 2*1.50
2115/1990/ULS/1	0.16	-0.06	-3.25<<	0.02	-0.8	0.03	1*1.35 + 2*1.50

2115/1932/ACC/6	-0.81	-1.88	1.73	0.31>>	-0.42	-1.14	1*1.00 + 2*0.60 + 5*1.00
2115/1932/ACC/15	0.95	1.83	1.01	-0.29<<	-0.26	1.08	1*1.00 + 5*-1.00
2115/1990/ACC/15	0.36	-0.1	-0.96	-0.29	-0.22>>	-0.19	1*1.00 + 5*-1.00
2115/1932/ULS/1	0.16	-0.06	3.26	0.02	-0.81<<	-0.06	1*1.35 + 2*1.50
2115/1932/ACC/9	0.32	1.83	1	-0.29	-0.25	1.08>>	1*1.00 + 6*1.00
2115/1932/ACC/16	-0.18	-1.88	1.75	0.31	-0.43	-1.14<<	1*1.00 + 2*0.60 + 6*-1.00
2116/1931/ACC/12	4.81>>	N/A	N/A	N/A	N/A	N/A	1*1.00 + 2*0.60 + 4*-1.00
2116/1990/ACC/5	-3.73<<	N/A	N/A	N/A	N/A	N/A	1*1.00 + 4*1.00
2116/1931/ULS/0	***	***>>	***	***	***	***	
2116/1931/ULS/0	***	***<<	***	***	***	***	
2116/1931/ULS/0	***	***	***>>	***	***	***	
2116/1931/ULS/0	***	***	***<<	***	***	***	
2116/1931/ULS/0	***	***	***	***>>	***	***	
2116/1931/ULS/0	***	***	***	***<<	***	***	
2116/1931/ULS/0	***	***	***	***	***>>	***	
2116/1931/ULS/0	***	***	***	***	***<<	***	
2116/1931/ULS/0	***	***	***	***	***	***>>	
2116/1931/ULS/0	***	***	***	***	***	***<<	
2117/1989/ACC/4	4.55>>	N/A	N/A	N/A	N/A	N/A	1*1.00 + 2*0.60 + 4*1.00
2117/1932/ACC/13	-3.87<<	N/A	N/A	N/A	N/A	N/A	1*1.00 + 4*-1.00
2117/1989/ULS/0	***	***>>	***	***	***	***	
2117/1989/ULS/0	***	***<<	***	***	***	***	
2117/1989/ULS/0	***	***	***>>	***	***	***	
2117/1989/ULS/0	***	***	***<<	***	***	***	
2117/1989/ULS/0	***	***	***	***>>	***	***	
2117/1989/ULS/0	***	***	***	***<<	***	***	
2117/1989/ULS/0	***	***	***	***	***>>	***	
2117/1989/ULS/0	***	***	***	***	***<<	***	
2117/1989/ULS/0	***	***	***	***	***	***>>	
2117/1989/ULS/0	***	***	***	***	***	***<<	
2118/1928/ACC/12	3.88>>	N/A	N/A	N/A	N/A	N/A	1*1.00 + 2*0.60 + 4*-1.00
2118/1987/ACC/5	-2.48<<	N/A	N/A	N/A	N/A	N/A	1*1.00 + 4*1.00
2118/1928/ULS/0	***	***>>	***	***	***	***	
2118/1928/ULS/0	***	***<<	***	***	***	***	
2118/1928/ULS/0	***	***	***>>	***	***	***	
2118/1928/ULS/0	***	***	***<<	***	***	***	
2118/1928/ULS/0	***	***	***	***>>	***	***	
2118/1928/ULS/0	***	***	***	***<<	***	***	
2118/1928/ULS/0	***	***	***	***	***>>	***	
2118/1928/ULS/0	***	***	***	***	***<<	***	
2118/1928/ULS/0	***	***	***	***	***	***>>	
2118/1928/ULS/0	***	***	***	***	***	***<<	
2119/1986/ACC/1	3.89>>	N/A	N/A	N/A	N/A	N/A	1*1.00 + 2*0.60 + 3*1.00
2119/1929/ACC/11	-2.51<<	N/A	N/A	N/A	N/A	N/A	1*1.00 + 3*-1.00

2119/1986/ULS/0	***	***>>	***	***	***	***	
2119/1986/ULS/0	***	***<<	***	***	***	***	
2119/1986/ULS/0	***	***	***>>	***	***	***	
2119/1986/ULS/0	***	***	***<<	***	***	***	
2119/1986/ULS/0	***	***	***	***>>	***	***	
2119/1986/ULS/0	***	***	***	***<<	***	***	
2119/1986/ULS/0	***	***	***	***	***>>	***	
2119/1986/ULS/0	***	***	***	***	***<<	***	
2119/1986/ULS/0	***	***	***	***	***	***>>	
2119/1986/ULS/0	***	***	***	***	***	***<<	
2120/1925/ACC/12	3.52>>	N/A	N/A	N/A	N/A	N/A	1*1.00 + 2*0.60 + 4*-1.00
2120/1984/ACC/5	-2.42<<	N/A	N/A	N/A	N/A	N/A	1*1.00 + 4*1.00
2120/1925/ULS/0	***	***>>	***	***	***	***	
2120/1925/ULS/0	***	***<<	***	***	***	***	
2120/1925/ULS/0	***	***	***>>	***	***	***	
2120/1925/ULS/0	***	***	***<<	***	***	***	
2120/1925/ULS/0	***	***	***	***>>	***	***	
2120/1925/ULS/0	***	***	***	***<<	***	***	
2120/1925/ULS/0	***	***	***	***	***>>	***	
2120/1925/ULS/0	***	***	***	***	***<<	***	
2120/1925/ULS/0	***	***	***	***	***	***>>	
2120/1925/ULS/0	***	***	***	***	***	***<<	
2121/1983/ACC/4	3.55>>	N/A	N/A	N/A	N/A	N/A	1*1.00 + 2*0.60 + 4*1.00
2121/1926/ACC/13	-2.45<<	N/A	N/A	N/A	N/A	N/A	1*1.00 + 4*-1.00
2121/1983/ULS/0	***	***>>	***	***	***	***	
2121/1983/ULS/0	***	***<<	***	***	***	***	
2121/1983/ULS/0	***	***	***>>	***	***	***	
2121/1983/ULS/0	***	***	***<<	***	***	***	
2121/1983/ULS/0	***	***	***	***>>	***	***	
2121/1983/ULS/0	***	***	***	***<<	***	***	
2121/1983/ULS/0	***	***	***	***	***>>	***	
2121/1983/ULS/0	***	***	***	***	***<<	***	
2121/1983/ULS/0	***	***	***	***	***	***>>	
2121/1983/ULS/0	***	***	***	***	***	***<<	
2122/1922/ACC/10	2.79>>	N/A	N/A	N/A	N/A	N/A	1*1.00 + 2*0.60 + 3*-1.00
2122/1981/ACC/2	-2.08<<	N/A	N/A	N/A	N/A	N/A	1*1.00 + 3*1.00
2122/1922/ULS/0	***	***>>	***	***	***	***	
2122/1922/ULS/0	***	***<<	***	***	***	***	
2122/1922/ULS/0	***	***	***>>	***	***	***	
2122/1922/ULS/0	***	***	***<<	***	***	***	
2122/1922/ULS/0	***	***	***	***>>	***	***	
2122/1922/ULS/0	***	***	***	***<<	***	***	
2122/1922/ULS/0	***	***	***	***	***>>	***	
2122/1922/ULS/0	***	***	***	***	***<<	***	

2122/1922/ULS/0	***	***	***	***	***	***>>	
2122/1922/ULS/0	***	***	***	***	***	***<<	
2123/1980/ACC/4	2.87>>	N/A	N/A	N/A	N/A	N/A	1*1.00 + 2*0.60 + 4*1.00
2123/1923/ACC/13	-2.14<<	N/A	N/A	N/A	N/A	N/A	1*1.00 + 4*-1.00
2123/1980/ULS/0	***	***>>	***	***	***	***	
2123/1980/ULS/0	***	***<<	***	***	***	***	
2123/1980/ULS/0	***	***	***>>	***	***	***	
2123/1980/ULS/0	***	***	***<<	***	***	***	
2123/1980/ULS/0	***	***	***	***>>	***	***	
2123/1980/ULS/0	***	***	***	***<<	***	***	
2123/1980/ULS/0	***	***	***	***	***>>	***	
2123/1980/ULS/0	***	***	***	***	***<<	***	
2123/1980/ULS/0	***	***	***	***	***	***>>	
2123/1980/ULS/0	***	***	***	***	***	***<<	
2124/1919/ACC/12	3.57>>	N/A	N/A	N/A	N/A	N/A	1*1.00 + 2*0.60 + 4*-1.00
2124/1978/ACC/5	-2.34<<	N/A	N/A	N/A	N/A	N/A	1*1.00 + 4*1.00
2124/1919/ULS/0	***	***>>	***	***	***	***	
2124/1919/ULS/0	***	***<<	***	***	***	***	
2124/1919/ULS/0	***	***	***>>	***	***	***	
2124/1919/ULS/0	***	***	***<<	***	***	***	
2124/1919/ULS/0	***	***	***	***>>	***	***	
2124/1919/ULS/0	***	***	***	***<<	***	***	
2124/1919/ULS/0	***	***	***	***	***>>	***	
2124/1919/ULS/0	***	***	***	***	***<<	***	
2124/1919/ULS/0	***	***	***	***	***	***>>	
2124/1919/ULS/0	***	***	***	***	***	***<<	
2125/1977/ACC/4	3.57>>	N/A	N/A	N/A	N/A	N/A	1*1.00 + 2*0.60 + 4*1.00
2125/1920/ACC/13	-2.35<<	N/A	N/A	N/A	N/A	N/A	1*1.00 + 4*-1.00
2125/1977/ULS/0	***	***>>	***	***	***	***	
2125/1977/ULS/0	***	***<<	***	***	***	***	
2125/1977/ULS/0	***	***	***>>	***	***	***	
2125/1977/ULS/0	***	***	***<<	***	***	***	
2125/1977/ULS/0	***	***	***	***>>	***	***	
2125/1977/ULS/0	***	***	***	***<<	***	***	
2125/1977/ULS/0	***	***	***	***	***>>	***	
2125/1977/ULS/0	***	***	***	***	***<<	***	
2125/1977/ULS/0	***	***	***	***	***	***>>	
2125/1977/ULS/0	***	***	***	***	***	***<<	
2126/1916/ACC/12	3.10>>	N/A	N/A	N/A	N/A	N/A	1*1.00 + 2*0.60 + 4*-1.00
2126/1975/ACC/5	-2.20<<	N/A	N/A	N/A	N/A	N/A	1*1.00 + 4*1.00
2126/1916/ULS/0	***	***>>	***	***	***	***	
2126/1916/ULS/0	***	***<<	***	***	***	***	
2126/1916/ULS/0	***	***	***>>	***	***	***	
2126/1916/ULS/0	***	***	***<<	***	***	***	

2126/1916/ULS/0	***	***	***	***>>	***	***	
2126/1916/ULS/0	***	***	***	***<<	***	***	
2126/1916/ULS/0	***	***	***	***	***>>	***	
2126/1916/ULS/0	***	***	***	***	***<<	***	
2126/1916/ULS/0	***	***	***	***	***	***>>	
2126/1916/ULS/0	***	***	***	***	***	***<<	
2127/1974/ACC/4	3.14>>	N/A	N/A	N/A	N/A	N/A	1*1.00 + 2*0.60 + 4*1.00
2127/1917/ACC/13	-2.23<<	N/A	N/A	N/A	N/A	N/A	1*1.00 + 4*-1.00
2127/1974/ULS/0	***	***>>	***	***	***	***	
2127/1974/ULS/0	***	***<<	***	***	***	***	
2127/1974/ULS/0	***	***	***>>	***	***	***	
2127/1974/ULS/0	***	***	***<<	***	***	***	
2127/1974/ULS/0	***	***	***	***>>	***	***	
2127/1974/ULS/0	***	***	***	***<<	***	***	
2127/1974/ULS/0	***	***	***	***	***>>	***	
2127/1974/ULS/0	***	***	***	***	***<<	***	
2127/1974/ULS/0	***	***	***	***	***	***>>	
2127/1974/ULS/0	***	***	***	***	***	***<<	
2128/1913/ACC/10	2.41>>	N/A	N/A	N/A	N/A	N/A	1*1.00 + 2*0.60 + 3*-1.00
2128/1972/ACC/2	-1.89<<	N/A	N/A	N/A	N/A	N/A	1*1.00 + 3*1.00
2128/1913/ULS/0	***	***>>	***	***	***	***	
2128/1913/ULS/0	***	***<<	***	***	***	***	
2128/1913/ULS/0	***	***	***>>	***	***	***	
2128/1913/ULS/0	***	***	***<<	***	***	***	
2128/1913/ULS/0	***	***	***	***>>	***	***	
2128/1913/ULS/0	***	***	***	***<<	***	***	
2128/1913/ULS/0	***	***	***	***	***>>	***	
2128/1913/ULS/0	***	***	***	***	***<<	***	
2128/1913/ULS/0	***	***	***	***	***	***>>	
2128/1913/ULS/0	***	***	***	***	***	***<<	
2129/1971/ACC/4	2.49>>	N/A	N/A	N/A	N/A	N/A	1*1.00 + 2*0.60 + 4*1.00
2129/1914/ACC/13	-1.94<<	N/A	N/A	N/A	N/A	N/A	1*1.00 + 4*-1.00
2129/1971/ULS/0	***	***>>	***	***	***	***	
2129/1971/ULS/0	***	***<<	***	***	***	***	
2129/1971/ULS/0	***	***	***>>	***	***	***	
2129/1971/ULS/0	***	***	***<<	***	***	***	
2129/1971/ULS/0	***	***	***	***>>	***	***	
2129/1971/ULS/0	***	***	***	***<<	***	***	
2129/1971/ULS/0	***	***	***	***	***>>	***	
2129/1971/ULS/0	***	***	***	***	***<<	***	
2129/1971/ULS/0	***	***	***	***	***	***>>	
2129/1971/ULS/0	***	***	***	***	***	***<<	
2130/1910/ACC/12	3.74>>	N/A	N/A	N/A	N/A	N/A	1*1.00 + 2*0.60 + 4*-1.00
2130/1969/ACC/5	-2.41<<	N/A	N/A	N/A	N/A	N/A	1*1.00 + 4*1.00

2130/1910/ULS/0	***	***>>	***	***	***	***	
2130/1910/ULS/0	***	***<<	***	***	***	***	
2130/1910/ULS/0	***	***	***>>	***	***	***	
2130/1910/ULS/0	***	***	***<<	***	***	***	
2130/1910/ULS/0	***	***	***	***>>	***	***	
2130/1910/ULS/0	***	***	***	***<<	***	***	
2130/1910/ULS/0	***	***	***	***	***>>	***	
2130/1910/ULS/0	***	***	***	***	***<<	***	
2130/1910/ULS/0	***	***	***	***	***	***>>	
2130/1910/ULS/0	***	***	***	***	***	***<<	
2131/1968/ACC/4	3.71>>	N/A	N/A	N/A	N/A	N/A	1*1.00 + 2*0.60 + 4*1.00
2131/1911/ACC/13	-2.39<<	N/A	N/A	N/A	N/A	N/A	1*1.00 + 4*-1.00
2131/1968/ULS/0	***	***>>	***	***	***	***	
2131/1968/ULS/0	***	***<<	***	***	***	***	
2131/1968/ULS/0	***	***	***>>	***	***	***	
2131/1968/ULS/0	***	***	***<<	***	***	***	
2131/1968/ULS/0	***	***	***	***>>	***	***	
2131/1968/ULS/0	***	***	***	***<<	***	***	
2131/1968/ULS/0	***	***	***	***	***>>	***	
2131/1968/ULS/0	***	***	***	***	***<<	***	
2131/1968/ULS/0	***	***	***	***	***	***>>	
2131/1968/ULS/0	***	***	***	***	***	***<<	
2132/1907/ACC/12	3.46>>	N/A	N/A	N/A	N/A	N/A	1*1.00 + 2*0.60 + 4*-1.00
2132/1966/ACC/5	-2.40<<	N/A	N/A	N/A	N/A	N/A	1*1.00 + 4*1.00
2132/1907/ULS/0	***	***>>	***	***	***	***	
2132/1907/ULS/0	***	***<<	***	***	***	***	
2132/1907/ULS/0	***	***	***>>	***	***	***	
2132/1907/ULS/0	***	***	***<<	***	***	***	
2132/1907/ULS/0	***	***	***	***>>	***	***	
2132/1907/ULS/0	***	***	***	***<<	***	***	
2132/1907/ULS/0	***	***	***	***	***>>	***	
2132/1907/ULS/0	***	***	***	***	***<<	***	
2132/1907/ULS/0	***	***	***	***	***	***>>	
2132/1907/ULS/0	***	***	***	***	***	***<<	
2133/1965/ACC/4	3.48>>	N/A	N/A	N/A	N/A	N/A	1*1.00 + 2*0.60 + 4*1.00
2133/1908/ACC/13	-2.42<<	N/A	N/A	N/A	N/A	N/A	1*1.00 + 4*-1.00
2133/1965/ULS/0	***	***>>	***	***	***	***	
2133/1965/ULS/0	***	***<<	***	***	***	***	
2133/1965/ULS/0	***	***	***>>	***	***	***	
2133/1965/ULS/0	***	***	***<<	***	***	***	
2133/1965/ULS/0	***	***	***	***>>	***	***	
2133/1965/ULS/0	***	***	***	***<<	***	***	
2133/1965/ULS/0	***	***	***	***	***>>	***	
2133/1965/ULS/0	***	***	***	***	***<<	***	

2133/1965/ULS/0	***	***	***	***	***	***>>	
2133/1965/ULS/0	***	***	***	***	***	***<<	
2134/1904/ACC/12	2.87>>	N/A	N/A	N/A	N/A	N/A	1*1.00 + 2*0.60 + 4*-1.00
2134/1963/ACC/5	-2.14<<	N/A	N/A	N/A	N/A	N/A	1*1.00 + 4*1.00
2134/1904/ULS/0	***	***>>	***	***	***	***	
2134/1904/ULS/0	***	***<<	***	***	***	***	
2134/1904/ULS/0	***	***	***>>	***	***	***	
2134/1904/ULS/0	***	***	***<<	***	***	***	
2134/1904/ULS/0	***	***	***	***>>	***	***	
2134/1904/ULS/0	***	***	***	***<<	***	***	
2134/1904/ULS/0	***	***	***	***	***>>	***	
2134/1904/ULS/0	***	***	***	***	***<<	***	
2134/1904/ULS/0	***	***	***	***	***	***>>	
2134/1904/ULS/0	***	***	***	***	***	***<<	
2135/1962/ACC/4	2.94>>	N/A	N/A	N/A	N/A	N/A	1*1.00 + 2*0.60 + 4*1.00
2135/1905/ACC/13	-2.19<<	N/A	N/A	N/A	N/A	N/A	1*1.00 + 4*-1.00
2135/1962/ULS/0	***	***>>	***	***	***	***	
2135/1962/ULS/0	***	***<<	***	***	***	***	
2135/1962/ULS/0	***	***	***>>	***	***	***	
2135/1962/ULS/0	***	***	***<<	***	***	***	
2135/1962/ULS/0	***	***	***	***>>	***	***	
2135/1962/ULS/0	***	***	***	***<<	***	***	
2135/1962/ULS/0	***	***	***	***	***>>	***	
2135/1962/ULS/0	***	***	***	***	***<<	***	
2135/1962/ULS/0	***	***	***	***	***	***>>	
2135/1962/ULS/0	***	***	***	***	***	***<<	
2136/1901/ACC/12	3.64>>	N/A	N/A	N/A	N/A	N/A	1*1.00 + 2*0.60 + 4*-1.00
2136/1960/ACC/5	-2.40<<	N/A	N/A	N/A	N/A	N/A	1*1.00 + 4*1.00
2136/1901/ULS/0	***	***>>	***	***	***	***	
2136/1901/ULS/0	***	***<<	***	***	***	***	
2136/1901/ULS/0	***	***	***>>	***	***	***	
2136/1901/ULS/0	***	***	***<<	***	***	***	
2136/1901/ULS/0	***	***	***	***>>	***	***	
2136/1901/ULS/0	***	***	***	***<<	***	***	
2136/1901/ULS/0	***	***	***	***	***>>	***	
2136/1901/ULS/0	***	***	***	***	***<<	***	
2136/1901/ULS/0	***	***	***	***	***	***>>	
2136/1901/ULS/0	***	***	***	***	***	***<<	
2137/1959/ACC/4	3.65>>	N/A	N/A	N/A	N/A	N/A	1*1.00 + 2*0.60 + 4*1.00
2137/1902/ACC/13	-2.41<<	N/A	N/A	N/A	N/A	N/A	1*1.00 + 4*-1.00
2137/1959/ULS/0	***	***>>	***	***	***	***	
2137/1959/ULS/0	***	***<<	***	***	***	***	
2137/1959/ULS/0	***	***	***>>	***	***	***	
2137/1959/ULS/0	***	***	***<<	***	***	***	

2137/1959/ULS/0	***	***	***	***>>	***	***	
2137/1959/ULS/0	***	***	***	***<<	***	***	
2137/1959/ULS/0	***	***	***	***	***>>	***	
2137/1959/ULS/0	***	***	***	***	***<<	***	
2137/1959/ULS/0	***	***	***	***	***	***>>	
2137/1959/ULS/0	***	***	***	***	***	***<<	
2138/1898/ACC/12	3.24>>	N/A	N/A	N/A	N/A	N/A	1*1.00 + 2*0.60 + 4*-1.00
2138/1957/ACC/5	-2.28<<	N/A	N/A	N/A	N/A	N/A	1*1.00 + 4*1.00
2138/1898/ULS/0	***	***>>	***	***	***	***	
2138/1898/ULS/0	***	***<<	***	***	***	***	
2138/1898/ULS/0	***	***	***>>	***	***	***	
2138/1898/ULS/0	***	***	***<<	***	***	***	
2138/1898/ULS/0	***	***	***	***>>	***	***	
2138/1898/ULS/0	***	***	***	***<<	***	***	
2138/1898/ULS/0	***	***	***	***	***>>	***	
2138/1898/ULS/0	***	***	***	***	***<<	***	
2138/1898/ULS/0	***	***	***	***	***	***>>	
2138/1898/ULS/0	***	***	***	***	***	***<<	
2139/1956/ACC/4	3.28>>	N/A	N/A	N/A	N/A	N/A	1*1.00 + 2*0.60 + 4*1.00
2139/1899/ACC/13	-2.31<<	N/A	N/A	N/A	N/A	N/A	1*1.00 + 4*-1.00
2139/1956/ULS/0	***	***>>	***	***	***	***	
2139/1956/ULS/0	***	***<<	***	***	***	***	
2139/1956/ULS/0	***	***	***>>	***	***	***	
2139/1956/ULS/0	***	***	***<<	***	***	***	
2139/1956/ULS/0	***	***	***	***>>	***	***	
2139/1956/ULS/0	***	***	***	***<<	***	***	
2139/1956/ULS/0	***	***	***	***	***>>	***	
2139/1956/ULS/0	***	***	***	***	***<<	***	
2139/1956/ULS/0	***	***	***	***	***	***>>	
2139/1956/ULS/0	***	***	***	***	***	***<<	
2140/1895/ACC/12	2.60>>	N/A	N/A	N/A	N/A	N/A	1*1.00 + 2*0.60 + 4*-1.00
2140/1954/ACC/5	-1.98<<	N/A	N/A	N/A	N/A	N/A	1*1.00 + 4*1.00
2140/1895/ULS/0	***	***>>	***	***	***	***	
2140/1895/ULS/0	***	***<<	***	***	***	***	
2140/1895/ULS/0	***	***	***>>	***	***	***	
2140/1895/ULS/0	***	***	***<<	***	***	***	
2140/1895/ULS/0	***	***	***	***>>	***	***	
2140/1895/ULS/0	***	***	***	***<<	***	***	
2140/1895/ULS/0	***	***	***	***	***>>	***	
2140/1895/ULS/0	***	***	***	***	***<<	***	
2140/1895/ULS/0	***	***	***	***	***	***>>	
2140/1895/ULS/0	***	***	***	***	***	***<<	
2141/1953/ACC/4	2.65>>	N/A	N/A	N/A	N/A	N/A	1*1.00 + 2*0.60 + 4*1.00
2141/1896/ACC/13	-2.00<<	N/A	N/A	N/A	N/A	N/A	1*1.00 + 4*-1.00

2141/1953/ULS/0	***	***>>	***	***	***	***	
2141/1953/ULS/0	***	***<<	***	***	***	***	
2141/1953/ULS/0	***	***	***>>	***	***	***	
2141/1953/ULS/0	***	***	***<<	***	***	***	
2141/1953/ULS/0	***	***	***	***>>	***	***	
2141/1953/ULS/0	***	***	***	***<<	***	***	
2141/1953/ULS/0	***	***	***	***	***>>	***	
2141/1953/ULS/0	***	***	***	***	***<<	***	
2141/1953/ULS/0	***	***	***	***	***	***>>	
2141/1953/ULS/0	***	***	***	***	***	***<<	
2142/1892/ACC/12	1.84>>	N/A	N/A	N/A	N/A	N/A	1*1.00 + 2*0.60 + 4*-1.00
2142/1951/ACC/5	-1.55<<	N/A	N/A	N/A	N/A	N/A	1*1.00 + 4*1.00
2142/1892/ULS/0	***	***>>	***	***	***	***	
2142/1892/ULS/0	***	***<<	***	***	***	***	
2142/1892/ULS/0	***	***	***>>	***	***	***	
2142/1892/ULS/0	***	***	***<<	***	***	***	
2142/1892/ULS/0	***	***	***	***>>	***	***	
2142/1892/ULS/0	***	***	***	***<<	***	***	
2142/1892/ULS/0	***	***	***	***	***>>	***	
2142/1892/ULS/0	***	***	***	***	***<<	***	
2142/1892/ULS/0	***	***	***	***	***	***>>	
2142/1892/ULS/0	***	***	***	***	***	***<<	
2143/1950/ACC/4	1.89>>	N/A	N/A	N/A	N/A	N/A	1*1.00 + 2*0.60 + 4*1.00
2143/1893/ACC/13	-1.55<<	N/A	N/A	N/A	N/A	N/A	1*1.00 + 4*-1.00
2143/1950/ULS/0	***	***>>	***	***	***	***	
2143/1950/ULS/0	***	***<<	***	***	***	***	
2143/1950/ULS/0	***	***	***>>	***	***	***	
2143/1950/ULS/0	***	***	***<<	***	***	***	
2143/1950/ULS/0	***	***	***	***>>	***	***	
2143/1950/ULS/0	***	***	***	***<<	***	***	
2143/1950/ULS/0	***	***	***	***	***>>	***	
2143/1950/ULS/0	***	***	***	***	***<<	***	
2143/1950/ULS/0	***	***	***	***	***	***>>	
2143/1950/ULS/0	***	***	***	***	***	***<<	
2146/2006/ACC/4	0.75>>	-0.31	-1.35	0	-0.42	0.14	1*1.00 + 2*0.60 + 4*1.00
2146/2006/ACC/13	-0.56<<	0.31	-0.48	0	-0.03	-0.14	1*1.00 + 4*-1.00
2146/2006/ACC/17	-0.12	0.66>>	-0.61	0	-0.12	-0.18	1*1.00 + 6*-1.00
2146/2006/ACC/8	0.32	-0.66<<	-1.22	0	-0.33	0.18	1*1.00 + 2*0.60 + 6*1.00
2146/1948/ULS/1	0.23	0	2.15>>	0	-0.53	0	1*1.35 + 2*1.50
2146/2006/ULS/1	0.23	0	-2.15<<	0	-0.53	0	1*1.35 + 2*1.50
2146/1948/ACC/2	-0.55	-0.31	0.48	-0.00>>	-0.03	-0.14	1*1.00 + 3*1.00
2146/1948/ULS/1	0.23	0	2.15	-0.00<<	-0.53	0	1*1.35 + 2*1.50
2146/2006/ACC/13	-0.56	0.31	-0.48	0	-0.03>>	-0.14	1*1.00 + 4*-1.00
2146/1948/ULS/1	0.23	0	2.15	0	-0.53<<	0	1*1.35 + 2*1.50

2146/2006/ACC/9	0.26	-0.66	-0.72	0	-0.21	0.18>>	1*1.00 + 6*1.00
2146/1948/ACC/6	-0.07	-0.66	1.11	0	-0.25	-0.18<<	1*1.00 + 2*0.60 + 5*1.00
2147/2049/ACC/4	0.93>>	-0.02	-1.49	0	-0.41	-0.1	1*1.00 + 2*0.60 + 4*1.00
2147/2049/ACC/13	-0.71<<	0.02	-0.71	0	-0.13	0.1	1*1.00 + 4*-1.00
2147/1991/ACC/8	-0.03	0.83>>	1.38	0	-0.33	0.24	1*1.00 + 2*0.60 + 6*1.00
2147/1991/ACC/17	0.25	-0.83<<	0.82	0	-0.22	-0.24	1*1.00 + 6*-1.00
2147/1991/ULS/1	0.26	0	2.60>>	0	-0.64	0	1*1.35 + 2*1.50
2147/2049/ULS/1	0.26	0	-2.60<<	0	-0.64	0	1*1.35 + 2*1.50
2147/1991/ULS/1	0.26	0	2.6	0.00>>	-0.64	0	1*1.35 + 2*1.50
2147/1991/ACC/2	-0.7	-0.02	0.71	-0.00<<	-0.13	0.1	1*1.00 + 3*1.00
2147/2049/ACC/11	-0.67	-0.45	-0.71	0	-0.13>>	0.22	1*1.00 + 3*-1.00
2147/1991/ULS/1	0.26	0	2.6	0	-0.64<<	0	1*1.35 + 2*1.50
2147/1991/ACC/8	-0.03	0.83	1.38	0	-0.33	0.24>>	1*1.00 + 2*0.60 + 6*1.00
2147/2049/ACC/7	0.25	0.83	-0.82	0	-0.22	-0.24<<	1*1.00 + 5*1.00
2148/2009/ACC/4	0.75>>	-0.34	-1.2	0	-0.31	0.16	1*1.00 + 2*0.60 + 4*1.00
2148/2009/ACC/13	-0.67<<	0.34	-0.63	0	-0.14	-0.16	1*1.00 + 4*-1.00
2148/2009/ACC/17	-0.39	0.67>>	-0.66	0	-0.16	-0.19	1*1.00 + 6*-1.00
2148/2009/ACC/8	0.48	-0.67<<	-1.18	0	-0.3	0.19	1*1.00 + 2*0.60 + 6*1.00
2148/1951/ULS/1	0.1	0	2.15>>	0	-0.53	0	1*1.35 + 2*1.50
2148/2009/ULS/1	0.1	0	-2.15<<	0	-0.53	0	1*1.35 + 2*1.50
2148/1951/ACC/13	0.58	-0.04	0.7	-0.00>>	-0.19	0.06	1*1.00 + 4*-1.00
2148/1951/ULS/1	0.1	0	2.15	-0.00<<	-0.53	0	1*1.35 + 2*1.50
2148/2009/ACC/11	-0.52	-0.04	-0.63	0	-0.14>>	-0.06	1*1.00 + 3*-1.00
2148/1951/ULS/1	0.1	0	2.15	0	-0.53<<	0	1*1.35 + 2*1.50
2148/2009/ACC/9	0.45	-0.67	-0.68	0	-0.17	0.19>>	1*1.00 + 6*1.00
2148/1951/ACC/6	-0.37	-0.67	1.16	0	-0.28	-0.19<<	1*1.00 + 2*0.60 + 5*1.00
2149/2050/ACC/4	0.96>>	-0.05	-1.49	0	-0.41	-0.08	1*1.00 + 2*0.60 + 4*1.00
2149/2050/ACC/13	-0.78<<	0.05	-0.71	0	-0.14	0.08	1*1.00 + 4*-1.00
2149/1992/ACC/8	0.13	0.82>>	1.38	0	-0.33	0.23	1*1.00 + 2*0.60 + 6*1.00
2149/1992/ACC/17	0.05	-0.82<<	0.82	0	-0.22	-0.23	1*1.00 + 6*-1.00
2149/1992/ULS/1	0.22	0	2.60>>	0	-0.64	0	1*1.35 + 2*1.50
2149/2050/ULS/1	0.22	0	-2.60<<	0	-0.64	0	1*1.35 + 2*1.50
2149/1992/ULS/1	0.22	0	2.6	0.00>>	-0.64	0	1*1.35 + 2*1.50
2149/1992/ACC/2	-0.77	-0.05	0.71	-0.00<<	-0.14	0.08	1*1.00 + 3*1.00
2149/2050/ACC/11	-0.62	-0.41	-0.71	0	-0.14>>	0.19	1*1.00 + 3*-1.00
2149/1992/ULS/1	0.22	0	2.6	0	-0.64<<	0	1*1.35 + 2*1.50
2149/1992/ACC/8	0.13	0.82	1.38	0	-0.33	0.23>>	1*1.00 + 2*0.60 + 6*1.00
2149/1992/ACC/17	0.05	-0.82	0.82	0	-0.22	-0.23<<	1*1.00 + 6*-1.00
2150/2051/ACC/4	0.97>>	-0.07	-1.49	0	-0.41	-0.06	1*1.00 + 2*0.60 + 4*1.00
2150/2051/ACC/13	-0.85<<	0.07	-0.72	0	-0.14	0.06	1*1.00 + 4*-1.00
2150/1993/ACC/8	0.24	0.81>>	1.38	0	-0.33	0.23	1*1.00 + 2*0.60 + 6*1.00
2150/1993/ACC/17	-0.12	-0.81<<	0.82	0	-0.22	-0.23	1*1.00 + 6*-1.00
2150/1993/ULS/1	0.14	0	2.60>>	0	-0.64	0	1*1.35 + 2*1.50
2150/2051/ULS/1	0.14	0	-2.60<<	0	-0.64	0	1*1.35 + 2*1.50

2150/1993/ULS/1	0.14	0	2.6	0.00>>	-0.64	0	1*1.35 + 2*1.50
2150/1993/ACC/5	-0.6	0.4	0.72	0.00<<	-0.14	0.18	1*1.00 + 4*1.00
2150/2051/ACC/11	-0.6	-0.4	-0.72	0	-0.14>>	0.18	1*1.00 + 3*-1.00
2150/1993/ULS/1	0.14	0	2.6	0	-0.64<<	0	1*1.35 + 2*1.50
2150/1993/ACC/8	0.24	0.81	1.38	0	-0.33	0.23>>	1*1.00 + 2*0.60 + 6*1.00
2150/1993/ACC/17	-0.12	-0.81	0.82	0	-0.22	-0.23<<	1*1.00 + 6*-1.00
2151/2052/ACC/4	0.95>>	-0.08	-1.49	0	-0.41	-0.05	1*1.00 + 2*0.60 + 4*1.00
2151/2052/ACC/13	-0.89<<	0.08	-0.72	0	-0.14	0.05	1*1.00 + 4*-1.00
2151/1994/ACC/8	0.27	0.81>>	1.38	0	-0.33	0.22	1*1.00 + 2*0.60 + 6*1.00
2151/1994/ACC/17	-0.21	-0.81<<	0.82	0	-0.22	-0.22	1*1.00 + 6*-1.00
2151/1994/ULS/1	0.07	0	2.60>>	0	-0.64	0	1*1.35 + 2*1.50
2151/2052/ULS/1	0.07	0	-2.60<<	0	-0.64	0	1*1.35 + 2*1.50
2151/1994/ULS/1	0.07	0	2.6	0.00>>	-0.64	0	1*1.35 + 2*1.50
2151/1994/ACC/5	-0.6	0.39	0.72	0.00<<	-0.14	0.17	1*1.00 + 4*1.00
2151/2052/ACC/11	-0.6	-0.39	-0.72	0	-0.14>>	0.17	1*1.00 + 3*-1.00
2151/1994/ULS/1	0.07	0	2.6	0	-0.64<<	0	1*1.35 + 2*1.50
2151/1994/ACC/8	0.27	0.81	1.38	0	-0.33	0.22>>	1*1.00 + 2*0.60 + 6*1.00
2151/1994/ACC/17	-0.21	-0.81	0.82	0	-0.22	-0.22<<	1*1.00 + 6*-1.00
2152/2053/ACC/4	1.00>>	-0.01	-1.49	0	-0.41	-0.11	1*1.00 + 2*0.60 + 4*1.00
2152/2053/ACC/13	-0.84<<	0.01	-0.71	0	-0.14	0.11	1*1.00 + 4*-1.00
2152/1995/ACC/8	0.31	0.83>>	1.38	0	-0.33	0.24	1*1.00 + 2*0.60 + 6*1.00
2152/1995/ACC/17	-0.15	-0.83<<	0.82	0	-0.22	-0.24	1*1.00 + 6*-1.00
2152/1995/ULS/1	0.19	0	2.60>>	0	-0.64	0	1*1.35 + 2*1.50
2152/2053/ULS/1	0.19	0	-2.60<<	0	-0.64	0	1*1.35 + 2*1.50
2152/1995/ULS/1	0.19	0	2.6	0.00>>	-0.64	0	1*1.35 + 2*1.50
2152/1995/ACC/5	-0.57	0.45	0.71	0.00<<	-0.14	0.22	1*1.00 + 4*1.00
2152/2053/ACC/11	-0.57	-0.45	-0.71	0	-0.14>>	0.22	1*1.00 + 3*-1.00
2152/1995/ULS/1	0.19	0	2.6	0	-0.64<<	0	1*1.35 + 2*1.50
2152/1995/ACC/8	0.31	0.83	1.38	0	-0.33	0.24>>	1*1.00 + 2*0.60 + 6*1.00
2152/1995/ACC/17	-0.15	-0.83	0.82	0	-0.22	-0.24<<	1*1.00 + 6*-1.00
2153/2054/ACC/4	0.99>>	-0.08	-1.49	0	-0.41	-0.06	1*1.00 + 2*0.60 + 4*1.00
2153/2054/ACC/13	-0.90<<	0.08	-0.72	0	-0.14	0.06	1*1.00 + 4*-1.00
2153/1996/ACC/8	0.36	0.81>>	1.38	0	-0.33	0.22	1*1.00 + 2*0.60 + 6*1.00
2153/1996/ACC/17	-0.26	-0.81<<	0.82	0	-0.22	-0.22	1*1.00 + 6*-1.00
2153/1996/ULS/1	0.12	0	2.60>>	0	-0.64	0	1*1.35 + 2*1.50
2153/2054/ULS/1	0.12	0	-2.60<<	0	-0.64	0	1*1.35 + 2*1.50
2153/1996/ULS/1	0.12	0	2.6	0.00>>	-0.64	0	1*1.35 + 2*1.50
2153/1996/ACC/5	-0.56	0.39	0.72	-0.00<<	-0.14	0.18	1*1.00 + 4*1.00
2153/2054/ACC/11	-0.57	-0.39	-0.72	0	-0.14>>	0.18	1*1.00 + 3*-1.00
2153/1996/ULS/1	0.12	0	2.6	0	-0.64<<	0	1*1.35 + 2*1.50
2153/1996/ACC/8	0.36	0.81	1.38	0	-0.33	0.22>>	1*1.00 + 2*0.60 + 6*1.00
2153/1996/ACC/17	-0.26	-0.81	0.82	0	-0.22	-0.22<<	1*1.00 + 6*-1.00
2154/2055/ACC/4	0.95>>	-0.09	-1.49	0	-0.41	-0.05	1*1.00 + 2*0.60 + 4*1.00
2154/2055/ACC/13	-0.92<<	0.09	-0.72	0	-0.14	0.05	1*1.00 + 4*-1.00

2154/1997/ACC/8	0.31	0.81>>	1.38	0	-0.33	0.22	1*1.00 + 2*0.60 + 6*1.00
2154/1997/ACC/17	-0.28	-0.81<<	0.82	0	-0.22	-0.22	1*1.00 + 6*-1.00
2154/1997/ULS/1	0.03	0	2.60>>	0	-0.64	0	1*1.35 + 2*1.50
2154/2055/ULS/1	0.03	0	-2.60<<	0	-0.64	0	1*1.35 + 2*1.50
2154/1997/ULS/1	0.03	0	2.6	0.00>>	-0.64	0	1*1.35 + 2*1.50
2154/1997/ACC/2	-0.91	-0.09	0.72	-0.00<<	-0.14	0.05	1*1.00 + 3*1.00
2154/2055/ACC/11	-0.6	-0.38	-0.72	0	-0.14>>	0.16	1*1.00 + 3*-1.00
2154/1997/ULS/1	0.03	0	2.6	0	-0.64<<	0	1*1.35 + 2*1.50
2154/1997/ACC/8	0.31	0.81	1.38	0	-0.33	0.22>>	1*1.00 + 2*0.60 + 6*1.00
2154/1997/ACC/17	-0.28	-0.81	0.82	0	-0.22	-0.22<<	1*1.00 + 6*-1.00
2155/2056/ACC/4	0.99>>	0.02	-1.49	0	-0.41	-0.13	1*1.00 + 2*0.60 + 4*1.00
2155/2056/ACC/13	-0.80<<	-0.02	-0.71	0	-0.13	0.13	1*1.00 + 4*-1.00
2155/1998/ACC/8	0.22	0.84>>	1.38	0	-0.33	0.25	1*1.00 + 2*0.60 + 6*1.00
2155/1998/ACC/17	-0.02	-0.84<<	0.82	0	-0.22	-0.24	1*1.00 + 6*-1.00
2155/1998/ULS/1	0.23	0	2.60>>	0	-0.64	0	1*1.35 + 2*1.50
2155/2056/ULS/1	0.23	0	-2.60<<	0	-0.64	0	1*1.35 + 2*1.50
2155/1998/ULS/1	0.23	0	2.6	0.00>>	-0.64	0	1*1.35 + 2*1.50
2155/1998/ACC/2	-0.79	0.02	0.71	-0.00<<	-0.13	0.13	1*1.00 + 3*1.00
2155/2056/ACC/11	-0.6	-0.48	-0.71	0	-0.13>>	0.24	1*1.00 + 3*-1.00
2155/1998/ULS/1	0.23	0	2.6	0	-0.64<<	0	1*1.35 + 2*1.50
2155/1998/ACC/8	0.22	0.84	1.38	0	-0.33	0.25>>	1*1.00 + 2*0.60 + 6*1.00
2155/1998/ACC/17	-0.02	-0.84	0.82	0	-0.22	-0.24<<	1*1.00 + 6*-1.00
2156/2057/ACC/4	1.01>>	-0.07	-1.49	0	-0.41	-0.06	1*1.00 + 2*0.60 + 4*1.00
2156/2057/ACC/13	-0.88<<	0.07	-0.72	0	-0.14	0.06	1*1.00 + 4*-1.00
2156/1999/ACC/8	0.36	0.81>>	1.38	0	-0.33	0.22	1*1.00 + 2*0.60 + 6*1.00
2156/1999/ACC/17	-0.23	-0.81<<	0.82	0	-0.22	-0.22	1*1.00 + 6*-1.00
2156/1999/ULS/1	0.15	0	2.60>>	0	-0.64	0	1*1.35 + 2*1.50
2156/2057/ULS/1	0.15	0	-2.60<<	0	-0.64	0	1*1.35 + 2*1.50
2156/1999/ULS/1	0.15	0	2.6	0.00>>	-0.64	0	1*1.35 + 2*1.50
2156/1999/ACC/2	-0.87	-0.07	0.72	0.00<<	-0.14	0.06	1*1.00 + 3*1.00
2156/2057/ACC/13	-0.88	0.07	-0.72	0	-0.14>>	0.06	1*1.00 + 4*-1.00
2156/1999/ULS/1	0.15	0	2.6	0	-0.64<<	0	1*1.35 + 2*1.50
2156/1999/ACC/8	0.36	0.81	1.38	0	-0.33	0.22>>	1*1.00 + 2*0.60 + 6*1.00
2156/1999/ACC/17	-0.23	-0.81	0.82	0	-0.22	-0.22<<	1*1.00 + 6*-1.00
2157/2058/ACC/4	0.98>>	-0.09	-1.49	0	-0.41	-0.05	1*1.00 + 2*0.60 + 4*1.00
2157/2058/ACC/13	-0.94<<	0.09	-0.72	0	-0.14	0.05	1*1.00 + 4*-1.00
2157/2000/ACC/8	0.4	0.81>>	1.38	0	-0.33	0.22	1*1.00 + 2*0.60 + 6*1.00
2157/2000/ACC/17	-0.36	-0.81<<	0.82	0	-0.21	-0.22	1*1.00 + 6*-1.00
2157/2000/ULS/1	0.06	0	2.60>>	0	-0.64	0	1*1.35 + 2*1.50
2157/2058/ULS/1	0.06	0	-2.60<<	0	-0.64	0	1*1.35 + 2*1.50
2157/2000/ULS/1	0.06	0	2.6	0.00>>	-0.64	0	1*1.35 + 2*1.50
2157/2000/ACC/2	-0.93	-0.09	0.72	0.00<<	-0.14	0.05	1*1.00 + 3*1.00
2157/2058/ACC/13	-0.94	0.09	-0.72	0	-0.14>>	0.05	1*1.00 + 4*-1.00
2157/2000/ULS/1	0.06	0	2.6	0	-0.64<<	0	1*1.35 + 2*1.50

2157/2000/ACC/8	0.4	0.81	1.38	0	-0.33	0.22>>	1*1.00 + 2*0.60 + 6*1.00
2157/2000/ACC/17	-0.36	-0.81	0.82	0	-0.21	-0.22<<	1*1.00 + 6*-1.00
2158/2059/ACC/4	1.02>>	-0.02	-1.49	0	-0.41	-0.1	1*1.00 + 2*0.60 + 4*1.00
2158/2059/ACC/13	-0.86<<	0.02	-0.71	0	-0.14	0.1	1*1.00 + 4*-1.00
2158/2001/ACC/8	0.36	0.83>>	1.38	0	-0.33	0.23	1*1.00 + 2*0.60 + 6*1.00
2158/2001/ACC/17	-0.2	-0.83<<	0.82	0	-0.22	-0.23	1*1.00 + 6*-1.00
2158/2001/ULS/1	0.19	0	2.60>>	0	-0.64	0	1*1.35 + 2*1.50
2158/2059/ULS/1	0.19	0	-2.60<<	0	-0.64	0	1*1.35 + 2*1.50
2158/2001/ULS/1	0.19	0	2.6	0.00>>	-0.64	0	1*1.35 + 2*1.50
2158/2001/ACC/2	-0.85	-0.02	0.71	0.00<<	-0.14	0.1	1*1.00 + 3*1.00
2158/2059/ACC/13	-0.86	0.02	-0.71	0	-0.14>>	0.1	1*1.00 + 4*-1.00
2158/2001/ULS/1	0.19	0	2.6	0	-0.64<<	0	1*1.35 + 2*1.50
2158/2001/ACC/8	0.36	0.83	1.38	0	-0.33	0.23>>	1*1.00 + 2*0.60 + 6*1.00
2158/2001/ACC/17	-0.2	-0.83	0.82	0	-0.22	-0.23<<	1*1.00 + 6*-1.00
2159/2060/ACC/4	1.03>>	-0.09	-1.49	0	-0.41	-0.05	1*1.00 + 2*0.60 + 4*1.00
2159/2060/ACC/13	-0.98<<	0.09	-0.72	0	-0.14	0.05	1*1.00 + 4*-1.00
2159/2002/ACC/8	0.54	0.81>>	1.38	0	-0.33	0.21	1*1.00 + 2*0.60 + 6*1.00
2159/2002/ACC/17	-0.49	-0.81<<	0.82	0	-0.21	-0.21	1*1.00 + 6*-1.00
2159/2002/ULS/1	0.07	0	2.60>>	0	-0.64	0	1*1.35 + 2*1.50
2159/2060/ULS/1	0.07	0	-2.60<<	0	-0.64	0	1*1.35 + 2*1.50
2159/2002/ULS/1	0.07	0	2.6	0.00>>	-0.64	0	1*1.35 + 2*1.50
2159/2002/ACC/7	-0.95	-0.72	0.77	0.00<<	-0.17	-0.14	1*1.00 + 5*1.00
2159/2060/ACC/13	-0.98	0.09	-0.72	0	-0.14>>	0.05	1*1.00 + 4*-1.00
2159/2002/ULS/1	0.07	0	2.6	0	-0.64<<	0	1*1.35 + 2*1.50
2159/2002/ACC/8	0.54	0.81	1.38	0	-0.33	0.21>>	1*1.00 + 2*0.60 + 6*1.00
2159/2002/ACC/17	-0.49	-0.81	0.82	0	-0.21	-0.21<<	1*1.00 + 6*-1.00
2160/2061/ACC/9	1.10>>	-0.73	-0.82	0	-0.22	0.14	1*1.00 + 6*1.00
2160/2061/ACC/16	-1.15<<	0.73	-1.38	0	-0.32	-0.14	1*1.00 + 2*0.60 + 6*-1.00
2160/2003/ACC/8	0.62	0.80>>	1.38	0	-0.34	0.19	1*1.00 + 2*0.60 + 6*1.00
2160/2003/ACC/17	-0.67	-0.80<<	0.82	0	-0.21	-0.19	1*1.00 + 6*-1.00
2160/2003/ULS/1	-0.05	0	2.60>>	0	-0.64	0	1*1.35 + 2*1.50
2160/2061/ULS/1	-0.05	0	-2.60<<	0	-0.64	0	1*1.35 + 2*1.50
2160/2003/ULS/1	-0.05	0	2.6	0.00>>	-0.64	0	1*1.35 + 2*1.50
2160/2003/ACC/7	-1.13	-0.73	0.77	-0.00<<	-0.17	-0.14	1*1.00 + 5*1.00
2160/2061/ACC/13	-1.06	0.12	-0.72	0	-0.14>>	0.04	1*1.00 + 4*-1.00
2160/2003/ULS/1	-0.05	0	2.6	0	-0.64<<	0	1*1.35 + 2*1.50
2160/2003/ACC/8	0.62	0.8	1.38	0	-0.34	0.19>>	1*1.00 + 2*0.60 + 6*1.00
2160/2003/ACC/17	-0.67	-0.8	0.82	0	-0.21	-0.19<<	1*1.00 + 6*-1.00
2161/2062/ACC/4	0.97>>	-0.01	-1.49	0	-0.41	-0.12	1*1.00 + 2*0.60 + 4*1.00
2161/2062/ACC/13	-0.93<<	0.01	-0.71	0	-0.13	0.12	1*1.00 + 4*-1.00
2161/2004/ACC/8	0.37	0.83>>	1.38	0	-0.34	0.2	1*1.00 + 2*0.60 + 6*1.00
2161/2004/ACC/17	-0.32	-0.83<<	0.82	0	-0.2	-0.2	1*1.00 + 6*-1.00
2161/2004/ULS/1	0.05	0	2.60>>	0	-0.64	0	1*1.35 + 2*1.50
2161/2062/ULS/1	0.05	0	-2.60<<	0	-0.64	0	1*1.35 + 2*1.50

2161/2004/ULS/1	0.05	0	2.6	0.00>>	-0.64	0	1*1.35 + 2*1.50
2161/2004/ACC/7	-0.79	-0.69	0.77	-0.00<<	-0.17	-0.1	1*1.00 + 5*1.00
2161/2062/ACC/13	-0.93	0.01	-0.71	0	-0.13>>	0.12	1*1.00 + 4*-1.00
2161/2004/ULS/1	0.05	0	2.6	0	-0.64<<	0	1*1.35 + 2*1.50
2161/2004/ACC/4	-0.55	0.46	1.32	0	-0.29	0.22>>	1*1.00 + 2*0.60 + 4*1.00
2161/2004/ACC/13	0.6	-0.46	0.88	0	-0.25	-0.21<<	1*1.00 + 4*-1.00
2162/2012/ACC/4	0.79>>	-0.36	-1.14	0	-0.27	0.17	1*1.00 + 2*0.60 + 4*1.00
2162/2012/ACC/13	-0.72<<	0.36	-0.69	0	-0.18	-0.17	1*1.00 + 4*-1.00
2162/2012/ACC/17	-0.55	0.68>>	-0.68	0	-0.17	-0.19	1*1.00 + 6*-1.00
2162/2012/ACC/8	0.62	-0.68<<	-1.16	0	-0.28	0.19	1*1.00 + 2*0.60 + 6*1.00
2162/1954/ULS/1	0.08	0	2.15>>	0	-0.53	0	1*1.35 + 2*1.50
2162/2012/ULS/1	0.08	0	-2.15<<	0	-0.53	0	1*1.35 + 2*1.50
2162/1954/ACC/13	0.53	-0.03	0.64	0.00>>	-0.15	0.07	1*1.00 + 4*-1.00
2162/1954/ACC/4	-0.46	0.03	1.19	-0.00<<	-0.31	-0.08	1*1.00 + 2*0.60 + 4*1.00
2162/2012/ACC/5	0.77	-0.36	-0.64	0	-0.15>>	0.17	1*1.00 + 4*1.00
2162/1954/ULS/1	0.08	0	2.15	0	-0.53<<	0	1*1.35 + 2*1.50
2162/2012/ACC/9	0.6	-0.68	-0.66	0	-0.16	0.19>>	1*1.00 + 6*1.00
2162/1954/ACC/6	-0.53	-0.68	1.17	0	-0.29	-0.19<<	1*1.00 + 2*0.60 + 5*1.00
2163/2015/ACC/4	0.79>>	-0.37	-1.1	0	-0.24	0.18	1*1.00 + 2*0.60 + 4*1.00
2163/2015/ACC/13	-0.74<<	0.37	-0.74	0	-0.22	-0.18	1*1.00 + 4*-1.00
2163/2015/ACC/17	-0.61	0.68>>	-0.69	0	-0.18	-0.19	1*1.00 + 6*-1.00
2163/2015/ACC/8	0.66	-0.68<<	-1.15	0	-0.27	0.19	1*1.00 + 2*0.60 + 6*1.00
2163/1957/ULS/1	0.06	0	2.15>>	0	-0.53	0	1*1.35 + 2*1.50
2163/2015/ULS/1	0.06	0	-2.15<<	0	-0.53	0	1*1.35 + 2*1.50
2163/1957/ACC/13	0.51	-0.02	0.6	0.00>>	-0.11	0.08	1*1.00 + 4*-1.00
2163/1957/ACC/4	-0.46	0.02	1.24	-0.00<<	-0.34	-0.08	1*1.00 + 2*0.60 + 4*1.00
2163/2015/ACC/5	0.78	-0.37	-0.6	0	-0.11>>	0.18	1*1.00 + 4*1.00
2163/1957/ULS/1	0.06	0	2.15	0	-0.53<<	0	1*1.35 + 2*1.50
2163/2015/ACC/9	0.64	-0.68	-0.65	0	-0.15	0.19>>	1*1.00 + 6*1.00
2163/1957/ACC/6	-0.6	-0.68	1.19	0	-0.3	-0.19<<	1*1.00 + 2*0.60 + 5*1.00
2164/2018/ACC/4	0.76>>	-0.31	-1.07	0	-0.21	0.13	1*1.00 + 2*0.60 + 4*1.00
2164/2018/ACC/13	-0.72<<	0.31	-0.77	0	-0.24	-0.13	1*1.00 + 4*-1.00
2164/2018/ACC/17	-0.53	0.66>>	-0.7	0	-0.19	-0.18	1*1.00 + 6*-1.00
2164/2018/ACC/8	0.57	-0.66<<	-1.14	0	-0.27	0.18	1*1.00 + 2*0.60 + 6*1.00
2164/1960/ULS/1	0.04	0	2.15>>	0	-0.53	0	1*1.35 + 2*1.50
2164/2018/ULS/1	0.04	0	-2.15<<	0	-0.53	0	1*1.35 + 2*1.50
2164/1960/ACC/13	0.53	-0.07	0.57	0.00>>	-0.09	0.04	1*1.00 + 4*-1.00
2164/1960/ACC/4	-0.49	0.07	1.27	-0.00<<	-0.36	-0.04	1*1.00 + 2*0.60 + 4*1.00
2164/2018/ACC/2	0.53	0.07	-0.57	0	-0.09>>	0.04	1*1.00 + 3*1.00
2164/1960/ULS/1	0.04	0	2.15	0	-0.53<<	0	1*1.35 + 2*1.50
2164/2018/ACC/9	0.56	-0.66	-0.64	0	-0.14	0.18>>	1*1.00 + 6*1.00
2164/1960/ACC/6	-0.52	-0.66	1.2	0	-0.31	-0.18<<	1*1.00 + 2*0.60 + 5*1.00
2165/2021/ACC/4	0.82>>	-0.36	-1.12	0	-0.25	0.17	1*1.00 + 2*0.60 + 4*1.00
2165/2021/ACC/13	-0.76<<	0.36	-0.72	0	-0.2	-0.17	1*1.00 + 4*-1.00

2165/2021/ACC/17	-0.68	0.68>>	-0.68	0	-0.18	-0.19	1*1.00 + 6*-1.00
2165/2021/ACC/8	0.75	-0.68<<	-1.15	0	-0.28	0.19	1*1.00 + 2*0.60 + 6*1.00
2165/1963/ULS/1	0.07	0	2.15>>	0	-0.53	0	1*1.35 + 2*1.50
2165/2021/ULS/1	0.07	0	-2.15<<	0	-0.53	0	1*1.35 + 2*1.50
2165/1963/ACC/13	0.49	-0.02	0.62	0.00>>	-0.13	0.08	1*1.00 + 4*-1.00
2165/1963/ACC/4	-0.43	0.02	1.22	-0.00<<	-0.33	-0.08	1*1.00 + 2*0.60 + 4*1.00
2165/2021/ACC/5	0.81	-0.36	-0.62	0	-0.13>>	0.17	1*1.00 + 4*1.00
2165/1963/ULS/1	0.07	0	2.15	0	-0.53<<	0	1*1.35 + 2*1.50
2165/2021/ACC/9	0.73	-0.68	-0.65	0	-0.15	0.19>>	1*1.00 + 6*1.00
2165/1963/ACC/6	-0.67	-0.68	1.18	0	-0.3	-0.19<<	1*1.00 + 2*0.60 + 5*1.00
2166/2024/ACC/4	0.79>>	-0.38	-1.09	0	-0.23	0.18	1*1.00 + 2*0.60 + 4*1.00
2166/2024/ACC/13	-0.75<<	0.38	-0.75	0	-0.22	-0.18	1*1.00 + 4*-1.00
2166/2024/ACC/17	-0.63	0.68>>	-0.69	0	-0.18	-0.19	1*1.00 + 6*-1.00
2166/2024/ACC/8	0.67	-0.68<<	-1.14	0	-0.27	0.19	1*1.00 + 2*0.60 + 6*1.00
2166/1966/ULS/1	0.04	0	2.15>>	0	-0.53	0	1*1.35 + 2*1.50
2166/2024/ULS/1	0.04	0	-2.15<<	0	-0.53	0	1*1.35 + 2*1.50
2166/1966/ACC/13	0.5	-0.01	0.59	0.00>>	-0.11	0.09	1*1.00 + 4*-1.00
2166/1966/ULS/1	0.04	0	2.15	-0.00<<	-0.53	0	1*1.35 + 2*1.50
2166/2024/ACC/5	0.78	-0.38	-0.59	0	-0.11>>	0.18	1*1.00 + 4*1.00
2166/1966/ULS/1	0.04	0	2.15	0	-0.53<<	0	1*1.35 + 2*1.50
2166/2024/ACC/9	0.66	-0.68	-0.64	0	-0.15	0.19>>	1*1.00 + 6*1.00
2166/1966/ACC/6	-0.62	-0.68	1.19	0	-0.31	-0.19<<	1*1.00 + 2*0.60 + 5*1.00
2167/2027/ACC/4	0.71>>	-0.29	-1.05	0	-0.2	0.12	1*1.00 + 2*0.60 + 4*1.00
2167/2027/ACC/13	-0.68<<	0.29	-0.78	0	-0.25	-0.12	1*1.00 + 4*-1.00
2167/2027/ACC/17	-0.4	0.65>>	-0.7	0	-0.19	-0.17	1*1.00 + 6*-1.00
2167/2027/ACC/8	0.43	-0.65<<	-1.13	0	-0.26	0.17	1*1.00 + 2*0.60 + 6*1.00
2167/1969/ULS/1	0.04	0	2.15>>	0	-0.53	0	1*1.35 + 2*1.50
2167/2027/ULS/1	0.04	0	-2.15<<	0	-0.53	0	1*1.35 + 2*1.50
2167/1969/ACC/2	-0.68	-0.29	0.78	0.00>>	-0.25	-0.12	1*1.00 + 3*1.00
2167/1969/ACC/10	0.71	0.29	1.05	-0.00<<	-0.2	0.12	1*1.00 + 2*0.60 + 3*-1.00
2167/2027/ACC/2	0.57	0.1	-0.55	0	-0.08>>	0.02	1*1.00 + 3*1.00
2167/1969/ULS/1	0.04	0	2.15	0	-0.53<<	0	1*1.35 + 2*1.50
2167/2027/ACC/9	0.42	-0.65	-0.63	0	-0.14	0.17>>	1*1.00 + 6*1.00
2167/1969/ACC/6	-0.39	-0.65	1.2	0	-0.31	-0.17<<	1*1.00 + 2*0.60 + 5*1.00
2168/2030/ACC/4	0.82>>	-0.36	-1.15	0	-0.28	0.17	1*1.00 + 2*0.60 + 4*1.00
2168/2030/ACC/13	-0.75<<	0.36	-0.68	0	-0.18	-0.17	1*1.00 + 4*-1.00
2168/2030/ACC/17	-0.64	0.68>>	-0.67	0	-0.17	-0.19	1*1.00 + 6*-1.00
2168/2030/ACC/8	0.71	-0.68<<	-1.16	0	-0.28	0.19	1*1.00 + 2*0.60 + 6*1.00
2168/1972/ULS/1	0.09	0	2.15>>	0	-0.53	0	1*1.35 + 2*1.50
2168/2030/ULS/1	0.09	0	-2.15<<	0	-0.53	0	1*1.35 + 2*1.50
2168/1972/ACC/13	0.5	-0.02	0.65	0.00>>	-0.15	0.08	1*1.00 + 4*-1.00
2168/1972/ACC/4	-0.43	0.02	1.18	-0.00<<	-0.3	-0.08	1*1.00 + 2*0.60 + 4*1.00
2168/2030/ACC/5	0.8	-0.36	-0.65	0	-0.15>>	0.17	1*1.00 + 4*1.00
2168/1972/ULS/1	0.09	0	2.15	0	-0.53<<	0	1*1.35 + 2*1.50

2168/2030/ACC/9	0.69	-0.68	-0.66	0	-0.16	0.19>>	1*1.00 + 6*1.00
2168/1972/ACC/6	-0.62	-0.68	1.17	0	-0.29	-0.19<<	1*1.00 + 2*0.60 + 5*1.00
2169/2033/ACC/4	0.80>>	-0.38	-1.1	0	-0.24	0.18	1*1.00 + 2*0.60 + 4*1.00
2169/2033/ACC/13	-0.76<<	0.38	-0.73	0	-0.21	-0.18	1*1.00 + 4*-1.00
2169/1975/ACC/15	0.69	0.68>>	0.65	0	-0.15	0.19	1*1.00 + 5*-1.00
2169/1975/ACC/6	-0.64	-0.68<<	1.19	0	-0.3	-0.19	1*1.00 + 2*0.60 + 5*1.00
2169/1975/ULS/1	0.06	0	2.15>>	0	-0.53	0	1*1.35 + 2*1.50
2169/2033/ULS/1	0.06	0	-2.15<<	0	-0.53	0	1*1.35 + 2*1.50
2169/1975/ACC/13	0.49	-0.01	0.6	0.00>>	-0.12	0.09	1*1.00 + 4*-1.00
2169/1975/ACC/4	-0.44	0.01	1.23	-0.00<<	-0.34	-0.09	1*1.00 + 2*0.60 + 4*1.00
2169/2033/ACC/5	0.79	-0.38	-0.6	0	-0.12>>	0.18	1*1.00 + 4*1.00
2169/1975/ULS/1	0.06	0	2.15	0	-0.53<<	0	1*1.35 + 2*1.50
2169/2033/ACC/9	0.69	-0.68	-0.65	0	-0.15	0.19>>	1*1.00 + 6*1.00
2169/1975/ACC/6	-0.64	-0.68	1.19	0	-0.3	-0.19<<	1*1.00 + 2*0.60 + 5*1.00
2170/2036/ACC/4	0.74>>	-0.31	-1.06	0	-0.21	0.13	1*1.00 + 2*0.60 + 4*1.00
2170/2036/ACC/13	-0.71<<	0.31	-0.78	0	-0.25	-0.13	1*1.00 + 4*-1.00
2170/1978/ACC/15	0.5	0.66>>	0.63	0	-0.14	0.17	1*1.00 + 5*-1.00
2170/1978/ACC/6	-0.47	-0.66<<	1.2	0	-0.31	-0.17	1*1.00 + 2*0.60 + 5*1.00
2170/1978/ULS/1	0.04	0	2.15>>	0	-0.53	0	1*1.35 + 2*1.50
2170/2036/ULS/1	0.04	0	-2.15<<	0	-0.53	0	1*1.35 + 2*1.50
2170/1978/ACC/17	-0.1	-0.59	0.63	0.00>>	-0.14	-0.12	1*1.00 + 6*-1.00
2170/1978/ACC/8	0.13	0.59	1.2	-0.00<<	-0.31	0.12	1*1.00 + 2*0.60 + 6*1.00
2170/2036/ACC/2	0.54	0.07	-0.56	0	-0.08>>	0.05	1*1.00 + 3*1.00
2170/1978/ULS/1	0.04	0	2.15	0	-0.53<<	0	1*1.35 + 2*1.50
2170/2036/ACC/9	0.5	-0.66	-0.63	0	-0.14	0.17>>	1*1.00 + 6*1.00
2170/1978/ACC/6	-0.47	-0.66	1.2	0	-0.31	-0.17<<	1*1.00 + 2*0.60 + 5*1.00
2171/2039/ACC/4	0.80>>	-0.38	-1.12	0	-0.25	0.18	1*1.00 + 2*0.60 + 4*1.00
2171/2039/ACC/13	-0.75<<	0.38	-0.72	0	-0.2	-0.18	1*1.00 + 4*-1.00
2171/1981/ACC/15	0.66	0.68>>	0.65	0	-0.15	0.18	1*1.00 + 5*-1.00
2171/1981/ACC/6	-0.61	-0.68<<	1.18	0	-0.3	-0.17	1*1.00 + 2*0.60 + 5*1.00
2171/1981/ULS/1	0.06	0	2.15>>	0	-0.53	0	1*1.35 + 2*1.50
2171/2039/ULS/1	0.06	0	-2.15<<	0	-0.53	0	1*1.35 + 2*1.50
2171/1981/ACC/13	0.5	-0.01	0.62	0.00>>	-0.13	0.1	1*1.00 + 4*-1.00
2171/1981/ACC/4	-0.45	0.01	1.22	-0.00<<	-0.33	-0.1	1*1.00 + 2*0.60 + 4*1.00
2171/2039/ACC/5	0.78	-0.38	-0.62	0	-0.13>>	0.18	1*1.00 + 4*1.00
2171/1981/ULS/1	0.06	0	2.15	0	-0.53<<	0	1*1.35 + 2*1.50
2171/2039/ACC/4	0.8	-0.38	-1.12	0	-0.25	0.18>>	1*1.00 + 2*0.60 + 4*1.00
2171/1981/ACC/2	-0.74	-0.38	0.72	0	-0.2	-0.18<<	1*1.00 + 3*1.00
2172/2042/ACC/4	0.70>>	-0.4	-1.07	0	-0.22	0.19	1*1.00 + 2*0.60 + 4*1.00
2172/2042/ACC/13	-0.69<<	0.4	-0.76	0	-0.23	-0.19	1*1.00 + 4*-1.00
2172/1984/ACC/15	0.42	0.69>>	0.64	0	-0.15	0.17	1*1.00 + 5*-1.00
2172/1984/ACC/6	-0.41	-0.69<<	1.2	0	-0.31	-0.16	1*1.00 + 2*0.60 + 5*1.00
2172/1984/ULS/1	0.02	0	2.15>>	0	-0.53	0	1*1.35 + 2*1.50
2172/2042/ULS/1	0.02	0	-2.15<<	0	-0.53	0	1*1.35 + 2*1.50

2172/1984/ACC/17	-0.03	-0.56	0.64	0.00>>	-0.14	-0.07	1*1.00 + 6*-1.00
2172/1984/ACC/8	0.05	0.56	1.2	-0.00<<	-0.31	0.07	1*1.00 + 2*0.60 + 6*1.00
2172/2042/ACC/2	0.56	-0.01	-0.57	0	-0.09>>	0.12	1*1.00 + 3*1.00
2172/1984/ULS/1	0.02	0	2.15	0	-0.53<<	0	1*1.35 + 2*1.50
2172/2042/ACC/4	0.7	-0.4	-1.07	0	-0.22	0.19>>	1*1.00 + 2*0.60 + 4*1.00
2172/1984/ACC/2	-0.69	-0.4	0.76	0	-0.23	-0.19<<	1*1.00 + 3*1.00
2173/1987/ACC/12	0.73>>	-0.08	1.03	0	-0.19	0.06	1*1.00 + 2*0.60 + 4*-1.00
2173/1987/ACC/5	-0.73<<	0.08	0.8	0	-0.27	-0.05	1*1.00 + 4*1.00
2173/1987/ACC/15	-0.15	0.66>>	0.63	0	-0.14	0.12	1*1.00 + 5*-1.00
2173/1987/ACC/6	0.16	-0.66<<	1.21	0	-0.31	-0.12	1*1.00 + 2*0.60 + 5*1.00
2173/1987/ULS/1	0.01	0	2.15>>	0	-0.53	0	1*1.35 + 2*1.50
2173/2045/ULS/1	0.01	0	-2.15<<	0	-0.53	0	1*1.35 + 2*1.50
2173/1987/ACC/17	0.54	-0.59	0.63	0.00>>	-0.13	-0.07	1*1.00 + 6*-1.00
2173/1987/ACC/8	-0.53	0.59	1.21	-0.00<<	-0.32	0.07	1*1.00 + 2*0.60 + 6*1.00
2173/2045/ACC/2	0.73	0.08	-0.53	0	-0.06>>	0.05	1*1.00 + 3*1.00
2173/1987/ULS/1	0.01	0	2.15	0	-0.53<<	0	1*1.35 + 2*1.50
2173/1987/ACC/14	-0.15	0.66	1.13	0	-0.26	0.12>>	1*1.00 + 2*0.60 + 5*-1.00
2173/1987/ACC/7	0.15	-0.66	0.71	0	-0.19	-0.12<<	1*1.00 + 5*1.00
2174/2048/ACC/4	1.15>>	-0.3	-1.78	0	-0.45	-0.04	1*1.00 + 2*0.60 + 4*1.00
2174/2048/ACC/13	-1.10<<	0.3	-0.96	0	-0.22	0.07	1*1.00 + 4*-1.00
2174/2048/ACC/16	-0.75	0.96>>	-1.75	0	-0.41	0.22	1*1.00 + 2*0.60 + 6*-1.00
2174/2048/ACC/9	0.81	-0.96<<	-0.99	0	-0.26	-0.19	1*1.00 + 6*1.00
2174/1990/ULS/1	0.07	0	3.26>>	0	-0.8	0.03	1*1.35 + 2*1.50
2174/2048/ULS/1	0.07	0	-3.26<<	0	-0.8	0.03	1*1.35 + 2*1.50
2174/1990/ACC/12	0.85	-0.3	1.78	0.00>>	-0.44	0.08	1*1.00 + 2*0.60 + 4*-1.00
2174/1990/ACC/5	-0.79	0.3	0.96	-0.00<<	-0.23	-0.05	1*1.00 + 4*1.00
2174/2048/ACC/13	-1.1	0.3	-0.96	0	-0.22>>	0.07	1*1.00 + 4*-1.00
2174/1990/ULS/1	0.07	0	3.26	0	-0.80<<	0.03	1*1.35 + 2*1.50
2174/1990/ACC/16	-0.16	-0.96	1.76	0	-0.43	0.22>>	1*1.00 + 2*0.60 + 6*-1.00
2174/1990/ACC/9	0.22	0.96	0.98	0	-0.25	-0.19<<	1*1.00 + 6*1.00
2175/1989/ACC/10	4.76>>	N/A	N/A	N/A	N/A	N/A	1*1.00 + 2*0.60 + 3*-1.00
2175/2048/ACC/2	-3.76<<	N/A	N/A	N/A	N/A	N/A	1*1.00 + 3*1.00
2175/1989/ULS/0	***	***>>	***	***	***	***	
2175/1989/ULS/0	***	***<<	***	***	***	***	
2175/1989/ULS/0	***	***	***>>	***	***	***	
2175/1989/ULS/0	***	***	***<<	***	***	***	
2175/1989/ULS/0	***	***	***	***>>	***	***	
2175/1989/ULS/0	***	***	***	***<<	***	***	
2175/1989/ULS/0	***	***	***	***	***>>	***	
2175/1989/ULS/0	***	***	***	***	***<<	***	
2175/1989/ULS/0	***	***	***	***	***	***>>	
2175/1989/ULS/0	***	***	***	***	***	***<<	
2176/2047/ACC/4	4.76>>	N/A	N/A	N/A	N/A	N/A	1*1.00 + 2*0.60 + 4*1.00
2176/1990/ACC/13	-3.76<<	N/A	N/A	N/A	N/A	N/A	1*1.00 + 4*-1.00

2176/2047/ULS/0	***	***>>	***	***	***	***	
2176/2047/ULS/0	***	***<<	***	***	***	***	
2176/2047/ULS/0	***	***	***>>	***	***	***	
2176/2047/ULS/0	***	***	***<<	***	***	***	
2176/2047/ULS/0	***	***	***	***>>	***	***	
2176/2047/ULS/0	***	***	***	***<<	***	***	
2176/2047/ULS/0	***	***	***	***	***>>	***	
2176/2047/ULS/0	***	***	***	***	***<<	***	
2176/2047/ULS/0	***	***	***	***	***	***>>	
2176/2047/ULS/0	***	***	***	***	***	***<<	
2177/1986/ACC/12	3.88>>	N/A	N/A	N/A	N/A	N/A	1*1.00 + 2*0.60 + 4*-1.00
2177/2045/ACC/5	-2.48<<	N/A	N/A	N/A	N/A	N/A	1*1.00 + 4*1.00
2177/1986/ULS/0	***	***>>	***	***	***	***	
2177/1986/ULS/0	***	***<<	***	***	***	***	
2177/1986/ULS/0	***	***	***>>	***	***	***	
2177/1986/ULS/0	***	***	***<<	***	***	***	
2177/1986/ULS/0	***	***	***	***>>	***	***	
2177/1986/ULS/0	***	***	***	***<<	***	***	
2177/1986/ULS/0	***	***	***	***	***>>	***	
2177/1986/ULS/0	***	***	***	***	***<<	***	
2177/1986/ULS/0	***	***	***	***	***	***>>	
2177/1986/ULS/0	***	***	***	***	***	***<<	
2178/2044/ACC/1	3.88>>	N/A	N/A	N/A	N/A	N/A	1*1.00 + 2*0.60 + 3*1.00
2178/1987/ACC/11	-2.48<<	N/A	N/A	N/A	N/A	N/A	1*1.00 + 3*-1.00
2178/2044/ULS/0	***	***>>	***	***	***	***	
2178/2044/ULS/0	***	***<<	***	***	***	***	
2178/2044/ULS/0	***	***	***>>	***	***	***	
2178/2044/ULS/0	***	***	***<<	***	***	***	
2178/2044/ULS/0	***	***	***	***>>	***	***	
2178/2044/ULS/0	***	***	***	***<<	***	***	
2178/2044/ULS/0	***	***	***	***	***>>	***	
2178/2044/ULS/0	***	***	***	***	***<<	***	
2178/2044/ULS/0	***	***	***	***	***	***>>	
2178/2044/ULS/0	***	***	***	***	***	***<<	
2179/1983/ACC/10	3.53>>	N/A	N/A	N/A	N/A	N/A	1*1.00 + 2*0.60 + 3*-1.00
2179/2042/ACC/2	-2.42<<	N/A	N/A	N/A	N/A	N/A	1*1.00 + 3*1.00
2179/1983/ULS/0	***	***>>	***	***	***	***	
2179/1983/ULS/0	***	***<<	***	***	***	***	
2179/1983/ULS/0	***	***	***>>	***	***	***	
2179/1983/ULS/0	***	***	***<<	***	***	***	
2179/1983/ULS/0	***	***	***	***>>	***	***	
2179/1983/ULS/0	***	***	***	***<<	***	***	
2179/1983/ULS/0	***	***	***	***	***>>	***	
2179/1983/ULS/0	***	***	***	***	***<<	***	

2179/1983/ULS/0	***	***	***	***	***	***>>	
2179/1983/ULS/0	***	***	***	***	***	***<<	
2180/2041/ACC/4	3.53>>	N/A	N/A	N/A	N/A	N/A	1*1.00 + 2*0.60 + 4*1.00
2180/1984/ACC/13	-2.42<<	N/A	N/A	N/A	N/A	N/A	1*1.00 + 4*-1.00
2180/2041/ULS/0	***	***>>	***	***	***	***	
2180/2041/ULS/0	***	***<<	***	***	***	***	
2180/2041/ULS/0	***	***	***>>	***	***	***	
2180/2041/ULS/0	***	***	***<<	***	***	***	
2180/2041/ULS/0	***	***	***	***>>	***	***	
2180/2041/ULS/0	***	***	***	***<<	***	***	
2180/2041/ULS/0	***	***	***	***	***>>	***	
2180/2041/ULS/0	***	***	***	***	***<<	***	
2180/2041/ULS/0	***	***	***	***	***	***>>	
2180/2041/ULS/0	***	***	***	***	***	***<<	
2181/1980/ACC/10	2.84>>	N/A	N/A	N/A	N/A	N/A	1*1.00 + 2*0.60 + 3*-1.00
2181/2039/ACC/2	-2.10<<	N/A	N/A	N/A	N/A	N/A	1*1.00 + 3*1.00
2181/1980/ULS/0	***	***>>	***	***	***	***	
2181/1980/ULS/0	***	***<<	***	***	***	***	
2181/1980/ULS/0	***	***	***>>	***	***	***	
2181/1980/ULS/0	***	***	***<<	***	***	***	
2181/1980/ULS/0	***	***	***	***>>	***	***	
2181/1980/ULS/0	***	***	***	***<<	***	***	
2181/1980/ULS/0	***	***	***	***	***>>	***	
2181/1980/ULS/0	***	***	***	***	***<<	***	
2181/1980/ULS/0	***	***	***	***	***	***>>	
2181/1980/ULS/0	***	***	***	***	***	***<<	
2182/2038/ACC/4	2.84>>	N/A	N/A	N/A	N/A	N/A	1*1.00 + 2*0.60 + 4*1.00
2182/1981/ACC/13	-2.10<<	N/A	N/A	N/A	N/A	N/A	1*1.00 + 4*-1.00
2182/2038/ULS/0	***	***>>	***	***	***	***	
2182/2038/ULS/0	***	***<<	***	***	***	***	
2182/2038/ULS/0	***	***	***>>	***	***	***	
2182/2038/ULS/0	***	***	***<<	***	***	***	
2182/2038/ULS/0	***	***	***	***>>	***	***	
2182/2038/ULS/0	***	***	***	***<<	***	***	
2182/2038/ULS/0	***	***	***	***	***>>	***	
2182/2038/ULS/0	***	***	***	***	***<<	***	
2182/2038/ULS/0	***	***	***	***	***	***>>	
2182/2038/ULS/0	***	***	***	***	***	***<<	
2183/1977/ACC/12	3.55>>	N/A	N/A	N/A	N/A	N/A	1*1.00 + 2*0.60 + 4*-1.00
2183/2036/ACC/5	-2.32<<	N/A	N/A	N/A	N/A	N/A	1*1.00 + 4*1.00
2183/1977/ULS/0	***	***>>	***	***	***	***	
2183/1977/ULS/0	***	***<<	***	***	***	***	
2183/1977/ULS/0	***	***	***>>	***	***	***	
2183/1977/ULS/0	***	***	***<<	***	***	***	

2183/1977/ULS/0	***	***	***	***>>	***	***	
2183/1977/ULS/0	***	***	***	***<<	***	***	
2183/1977/ULS/0	***	***	***	***	***>>	***	
2183/1977/ULS/0	***	***	***	***	***<<	***	
2183/1977/ULS/0	***	***	***	***	***	***>>	
2183/1977/ULS/0	***	***	***	***	***	***<<	
2184/2035/ACC/1	3.55>>	N/A	N/A	N/A	N/A	N/A	1*1.00 + 2*0.60 + 3*1.00
2184/1978/ACC/11	-2.32<<	N/A	N/A	N/A	N/A	N/A	1*1.00 + 3*-1.00
2184/2035/ULS/0	***	***>>	***	***	***	***	
2184/2035/ULS/0	***	***<<	***	***	***	***	
2184/2035/ULS/0	***	***	***>>	***	***	***	
2184/2035/ULS/0	***	***	***<<	***	***	***	
2184/2035/ULS/0	***	***	***	***>>	***	***	
2184/2035/ULS/0	***	***	***	***<<	***	***	
2184/2035/ULS/0	***	***	***	***	***>>	***	
2184/2035/ULS/0	***	***	***	***	***<<	***	
2184/2035/ULS/0	***	***	***	***	***	***>>	
2184/2035/ULS/0	***	***	***	***	***	***<<	
2185/1974/ACC/10	3.11>>	N/A	N/A	N/A	N/A	N/A	1*1.00 + 2*0.60 + 3*-1.00
2185/2033/ACC/2	-2.20<<	N/A	N/A	N/A	N/A	N/A	1*1.00 + 3*1.00
2185/1974/ULS/0	***	***>>	***	***	***	***	
2185/1974/ULS/0	***	***<<	***	***	***	***	
2185/1974/ULS/0	***	***	***>>	***	***	***	
2185/1974/ULS/0	***	***	***<<	***	***	***	
2185/1974/ULS/0	***	***	***	***>>	***	***	
2185/1974/ULS/0	***	***	***	***<<	***	***	
2185/1974/ULS/0	***	***	***	***	***>>	***	
2185/1974/ULS/0	***	***	***	***	***<<	***	
2185/1974/ULS/0	***	***	***	***	***	***>>	
2185/1974/ULS/0	***	***	***	***	***	***<<	
2186/2032/ACC/4	3.11>>	N/A	N/A	N/A	N/A	N/A	1*1.00 + 2*0.60 + 4*1.00
2186/1975/ACC/13	-2.20<<	N/A	N/A	N/A	N/A	N/A	1*1.00 + 4*-1.00
2186/2032/ULS/0	***	***>>	***	***	***	***	
2186/2032/ULS/0	***	***<<	***	***	***	***	
2186/2032/ULS/0	***	***	***>>	***	***	***	
2186/2032/ULS/0	***	***	***<<	***	***	***	
2186/2032/ULS/0	***	***	***	***>>	***	***	
2186/2032/ULS/0	***	***	***	***<<	***	***	
2186/2032/ULS/0	***	***	***	***	***>>	***	
2186/2032/ULS/0	***	***	***	***	***<<	***	
2186/2032/ULS/0	***	***	***	***	***	***>>	
2186/2032/ULS/0	***	***	***	***	***	***<<	
2187/1971/ACC/10	2.45>>	N/A	N/A	N/A	N/A	N/A	1*1.00 + 2*0.60 + 3*-1.00
2187/2030/ACC/2	-1.92<<	N/A	N/A	N/A	N/A	N/A	1*1.00 + 3*1.00

2187/1971/ULS/0	***	***>>	***	***	***	***	
2187/1971/ULS/0	***	***<<	***	***	***	***	
2187/1971/ULS/0	***	***	***>>	***	***	***	
2187/1971/ULS/0	***	***	***<<	***	***	***	
2187/1971/ULS/0	***	***	***	***>>	***	***	
2187/1971/ULS/0	***	***	***	***<<	***	***	
2187/1971/ULS/0	***	***	***	***	***>>	***	
2187/1971/ULS/0	***	***	***	***	***<<	***	
2187/1971/ULS/0	***	***	***	***	***	***>>	
2187/1971/ULS/0	***	***	***	***	***	***<<	
2188/2029/ACC/4	2.45>>	N/A	N/A	N/A	N/A	N/A	1*1.00 + 2*0.60 + 4*1.00
2188/1972/ACC/13	-1.92<<	N/A	N/A	N/A	N/A	N/A	1*1.00 + 4*-1.00
2188/2029/ULS/0	***	***>>	***	***	***	***	
2188/2029/ULS/0	***	***<<	***	***	***	***	
2188/2029/ULS/0	***	***	***>>	***	***	***	
2188/2029/ULS/0	***	***	***<<	***	***	***	
2188/2029/ULS/0	***	***	***	***>>	***	***	
2188/2029/ULS/0	***	***	***	***<<	***	***	
2188/2029/ULS/0	***	***	***	***	***>>	***	
2188/2029/ULS/0	***	***	***	***	***<<	***	
2188/2029/ULS/0	***	***	***	***	***	***>>	
2188/2029/ULS/0	***	***	***	***	***	***<<	
2189/1968/ACC/12	3.73>>	N/A	N/A	N/A	N/A	N/A	1*1.00 + 2*0.60 + 4*-1.00
2189/2027/ACC/5	-2.39<<	N/A	N/A	N/A	N/A	N/A	1*1.00 + 4*1.00
2189/1968/ULS/0	***	***>>	***	***	***	***	
2189/1968/ULS/0	***	***<<	***	***	***	***	
2189/1968/ULS/0	***	***	***>>	***	***	***	
2189/1968/ULS/0	***	***	***<<	***	***	***	
2189/1968/ULS/0	***	***	***	***>>	***	***	
2189/1968/ULS/0	***	***	***	***<<	***	***	
2189/1968/ULS/0	***	***	***	***	***>>	***	
2189/1968/ULS/0	***	***	***	***	***<<	***	
2189/1968/ULS/0	***	***	***	***	***	***>>	
2189/1968/ULS/0	***	***	***	***	***	***<<	
2190/2026/ACC/1	3.73>>	N/A	N/A	N/A	N/A	N/A	1*1.00 + 2*0.60 + 3*1.00
2190/1969/ACC/11	-2.39<<	N/A	N/A	N/A	N/A	N/A	1*1.00 + 3*-1.00
2190/2026/ULS/0	***	***>>	***	***	***	***	
2190/2026/ULS/0	***	***<<	***	***	***	***	
2190/2026/ULS/0	***	***	***>>	***	***	***	
2190/2026/ULS/0	***	***	***<<	***	***	***	
2190/2026/ULS/0	***	***	***	***>>	***	***	
2190/2026/ULS/0	***	***	***	***<<	***	***	
2190/2026/ULS/0	***	***	***	***	***>>	***	
2190/2026/ULS/0	***	***	***	***	***<<	***	

2190/2026/ULS/0	***	***	***	***	***	***>>	
2190/2026/ULS/0	***	***	***	***	***	***<<	
2191/1965/ACC/10	3.45>>	N/A	N/A	N/A	N/A	N/A	1*1.00 + 2*0.60 + 3*-1.00
2191/2024/ACC/2	-2.38<<	N/A	N/A	N/A	N/A	N/A	1*1.00 + 3*1.00
2191/1965/ULS/0	***	***>>	***	***	***	***	
2191/1965/ULS/0	***	***<<	***	***	***	***	
2191/1965/ULS/0	***	***	***>>	***	***	***	
2191/1965/ULS/0	***	***	***<<	***	***	***	
2191/1965/ULS/0	***	***	***	***>>	***	***	
2191/1965/ULS/0	***	***	***	***<<	***	***	
2191/1965/ULS/0	***	***	***	***	***>>	***	
2191/1965/ULS/0	***	***	***	***	***<<	***	
2191/1965/ULS/0	***	***	***	***	***	***>>	
2191/1965/ULS/0	***	***	***	***	***	***<<	
2192/2023/ACC/4	3.46>>	N/A	N/A	N/A	N/A	N/A	1*1.00 + 2*0.60 + 4*1.00
2192/1966/ACC/13	-2.38<<	N/A	N/A	N/A	N/A	N/A	1*1.00 + 4*-1.00
2192/2023/ULS/0	***	***>>	***	***	***	***	
2192/2023/ULS/0	***	***<<	***	***	***	***	
2192/2023/ULS/0	***	***	***>>	***	***	***	
2192/2023/ULS/0	***	***	***<<	***	***	***	
2192/2023/ULS/0	***	***	***	***>>	***	***	
2192/2023/ULS/0	***	***	***	***<<	***	***	
2192/2023/ULS/0	***	***	***	***	***>>	***	
2192/2023/ULS/0	***	***	***	***	***<<	***	
2192/2023/ULS/0	***	***	***	***	***	***>>	
2192/2023/ULS/0	***	***	***	***	***	***<<	
2193/1962/ACC/10	2.91>>	N/A	N/A	N/A	N/A	N/A	1*1.00 + 2*0.60 + 3*-1.00
2193/2021/ACC/2	-2.16<<	N/A	N/A	N/A	N/A	N/A	1*1.00 + 3*1.00
2193/1962/ULS/0	***	***>>	***	***	***	***	
2193/1962/ULS/0	***	***<<	***	***	***	***	
2193/1962/ULS/0	***	***	***>>	***	***	***	
2193/1962/ULS/0	***	***	***<<	***	***	***	
2193/1962/ULS/0	***	***	***	***>>	***	***	
2193/1962/ULS/0	***	***	***	***<<	***	***	
2193/1962/ULS/0	***	***	***	***	***>>	***	
2193/1962/ULS/0	***	***	***	***	***<<	***	
2193/1962/ULS/0	***	***	***	***	***	***>>	
2193/1962/ULS/0	***	***	***	***	***	***<<	
2194/2020/ACC/4	2.91>>	N/A	N/A	N/A	N/A	N/A	1*1.00 + 2*0.60 + 4*1.00
2194/1963/ACC/13	-2.16<<	N/A	N/A	N/A	N/A	N/A	1*1.00 + 4*-1.00
2194/2020/ULS/0	***	***>>	***	***	***	***	
2194/2020/ULS/0	***	***<<	***	***	***	***	
2194/2020/ULS/0	***	***	***>>	***	***	***	
2194/2020/ULS/0	***	***	***<<	***	***	***	

2194/2020/ULS/0	***	***	***	***>>	***	***	
2194/2020/ULS/0	***	***	***	***<<	***	***	
2194/2020/ULS/0	***	***	***	***	***>>	***	
2194/2020/ULS/0	***	***	***	***	***<<	***	
2194/2020/ULS/0	***	***	***	***	***	***>>	
2194/2020/ULS/0	***	***	***	***	***	***<<	
2195/1959/ACC/12	3.63>>	N/A	N/A	N/A	N/A	N/A	1*1.00 + 2*0.60 + 4*-1.00
2195/2018/ACC/5	-2.38<<	N/A	N/A	N/A	N/A	N/A	1*1.00 + 4*1.00
2195/1959/ULS/0	***	***>>	***	***	***	***	
2195/1959/ULS/0	***	***<<	***	***	***	***	
2195/1959/ULS/0	***	***	***>>	***	***	***	
2195/1959/ULS/0	***	***	***<<	***	***	***	
2195/1959/ULS/0	***	***	***	***>>	***	***	
2195/1959/ULS/0	***	***	***	***<<	***	***	
2195/1959/ULS/0	***	***	***	***	***>>	***	
2195/1959/ULS/0	***	***	***	***	***<<	***	
2195/1959/ULS/0	***	***	***	***	***	***>>	
2195/1959/ULS/0	***	***	***	***	***	***<<	
2196/2017/ACC/1	3.63>>	N/A	N/A	N/A	N/A	N/A	1*1.00 + 2*0.60 + 3*1.00
2196/1960/ACC/11	-2.38<<	N/A	N/A	N/A	N/A	N/A	1*1.00 + 3*-1.00
2196/2017/ULS/0	***	***>>	***	***	***	***	
2196/2017/ULS/0	***	***<<	***	***	***	***	
2196/2017/ULS/0	***	***	***>>	***	***	***	
2196/2017/ULS/0	***	***	***<<	***	***	***	
2196/2017/ULS/0	***	***	***	***>>	***	***	
2196/2017/ULS/0	***	***	***	***<<	***	***	
2196/2017/ULS/0	***	***	***	***	***>>	***	
2196/2017/ULS/0	***	***	***	***	***<<	***	
2196/2017/ULS/0	***	***	***	***	***	***>>	
2196/2017/ULS/0	***	***	***	***	***	***<<	
2197/1956/ACC/10	3.25>>	N/A	N/A	N/A	N/A	N/A	1*1.00 + 2*0.60 + 3*-1.00
2197/2015/ACC/2	-2.28<<	N/A	N/A	N/A	N/A	N/A	1*1.00 + 3*1.00
2197/1956/ULS/0	***	***>>	***	***	***	***	
2197/1956/ULS/0	***	***<<	***	***	***	***	
2197/1956/ULS/0	***	***	***>>	***	***	***	
2197/1956/ULS/0	***	***	***<<	***	***	***	
2197/1956/ULS/0	***	***	***	***>>	***	***	
2197/1956/ULS/0	***	***	***	***<<	***	***	
2197/1956/ULS/0	***	***	***	***	***>>	***	
2197/1956/ULS/0	***	***	***	***	***<<	***	
2197/1956/ULS/0	***	***	***	***	***	***>>	
2197/1956/ULS/0	***	***	***	***	***	***<<	
2198/2014/ACC/4	3.25>>	N/A	N/A	N/A	N/A	N/A	1*1.00 + 2*0.60 + 4*1.00
2198/1957/ACC/13	-2.28<<	N/A	N/A	N/A	N/A	N/A	1*1.00 + 4*-1.00

2198/2014/ULS/0	***	***>>	***	***	***	***	
2198/2014/ULS/0	***	***<<	***	***	***	***	
2198/2014/ULS/0	***	***	***>>	***	***	***	
2198/2014/ULS/0	***	***	***<<	***	***	***	
2198/2014/ULS/0	***	***	***	***>>	***	***	
2198/2014/ULS/0	***	***	***	***<<	***	***	
2198/2014/ULS/0	***	***	***	***	***>>	***	
2198/2014/ULS/0	***	***	***	***	***<<	***	
2198/2014/ULS/0	***	***	***	***	***	***>>	
2198/2014/ULS/0	***	***	***	***	***	***<<	
2199/1953/ACC/10	2.63>>	N/A	N/A	N/A	N/A	N/A	1*1.00 + 2*0.60 + 3*-1.00
2199/2012/ACC/2	-1.98<<	N/A	N/A	N/A	N/A	N/A	1*1.00 + 3*1.00
2199/1953/ULS/0	***	***>>	***	***	***	***	
2199/1953/ULS/0	***	***<<	***	***	***	***	
2199/1953/ULS/0	***	***	***>>	***	***	***	
2199/1953/ULS/0	***	***	***<<	***	***	***	
2199/1953/ULS/0	***	***	***	***>>	***	***	
2199/1953/ULS/0	***	***	***	***<<	***	***	
2199/1953/ULS/0	***	***	***	***	***>>	***	
2199/1953/ULS/0	***	***	***	***	***<<	***	
2199/1953/ULS/0	***	***	***	***	***	***>>	
2199/1953/ULS/0	***	***	***	***	***	***<<	
2200/2011/ACC/4	2.63>>	N/A	N/A	N/A	N/A	N/A	1*1.00 + 2*0.60 + 4*1.00
2200/1954/ACC/13	-1.98<<	N/A	N/A	N/A	N/A	N/A	1*1.00 + 4*-1.00
2200/2011/ULS/0	***	***>>	***	***	***	***	
2200/2011/ULS/0	***	***<<	***	***	***	***	
2200/2011/ULS/0	***	***	***>>	***	***	***	
2200/2011/ULS/0	***	***	***<<	***	***	***	
2200/2011/ULS/0	***	***	***	***>>	***	***	
2200/2011/ULS/0	***	***	***	***<<	***	***	
2200/2011/ULS/0	***	***	***	***	***>>	***	
2200/2011/ULS/0	***	***	***	***	***<<	***	
2200/2011/ULS/0	***	***	***	***	***	***>>	
2200/2011/ULS/0	***	***	***	***	***	***<<	
2201/1950/ACC/10	1.87>>	N/A	N/A	N/A	N/A	N/A	1*1.00 + 2*0.60 + 3*-1.00
2201/2009/ACC/2	-1.55<<	N/A	N/A	N/A	N/A	N/A	1*1.00 + 3*1.00
2201/1950/ULS/0	***	***>>	***	***	***	***	
2201/1950/ULS/0	***	***<<	***	***	***	***	
2201/1950/ULS/0	***	***	***>>	***	***	***	
2201/1950/ULS/0	***	***	***<<	***	***	***	
2201/1950/ULS/0	***	***	***	***>>	***	***	
2201/1950/ULS/0	***	***	***	***<<	***	***	
2201/1950/ULS/0	***	***	***	***	***>>	***	
2201/1950/ULS/0	***	***	***	***	***<<	***	

2201/1950/ULS/0	***	***	***	***	***	***>>	
2201/1950/ULS/0	***	***	***	***	***	***<<	
2202/2008/ACC/4	1.87>>	N/A	N/A	N/A	N/A	N/A	1*1.00 + 2*0.60 + 4*1.00
2202/1951/ACC/13	-1.55<<	N/A	N/A	N/A	N/A	N/A	1*1.00 + 4*-1.00
2202/2008/ULS/0	***	***>>	***	***	***	***	
2202/2008/ULS/0	***	***<<	***	***	***	***	
2202/2008/ULS/0	***	***	***>>	***	***	***	
2202/2008/ULS/0	***	***	***<<	***	***	***	
2202/2008/ULS/0	***	***	***	***>>	***	***	
2202/2008/ULS/0	***	***	***	***<<	***	***	
2202/2008/ULS/0	***	***	***	***	***>>	***	
2202/2008/ULS/0	***	***	***	***	***<<	***	
2202/2008/ULS/0	***	***	***	***	***	***>>	
2202/2008/ULS/0	***	***	***	***	***	***<<	
2205/2064/ACC/4	0.87>>	-0.31	-1.35	0	-0.42	0.14	1*1.00 + 2*0.60 + 4*1.00
2205/2064/ACC/13	-0.66<<	0.31	-0.48	0	-0.03	-0.14	1*1.00 + 4*-1.00
2205/2064/ACC/16	-0.1	0.66>>	-1.11	0	-0.24	-0.18	1*1.00 + 2*0.60 + 6*-1.00
2205/2064/ACC/9	0.3	-0.66<<	-0.72	0	-0.2	0.18	1*1.00 + 6*1.00
2205/2006/ULS/1	0.24	0	2.16>>	0	-0.53	0	1*1.35 + 2*1.50
2205/2064/ULS/1	0.24	0	-2.14<<	0	-0.53	0	1*1.35 + 2*1.50
2205/2006/ACC/15	0.23	0.66	0.73	0.00>>	-0.21	0.18	1*1.00 + 5*-1.00
2205/2006/ACC/6	-0.03	-0.66	1.11	-0.00<<	-0.25	-0.18	1*1.00 + 2*0.60 + 5*1.00
2205/2064/ACC/11	-0.66	-0.07	-0.48	0	-0.03>>	-0.04	1*1.00 + 3*-1.00
2205/2006/ULS/1	0.24	0	2.16	0	-0.53<<	0	1*1.35 + 2*1.50
2205/2006/ACC/14	0.29	0.66	1.23	0	-0.33	0.18>>	1*1.00 + 2*0.60 + 5*-1.00
2205/2064/ACC/16	-0.1	0.66	-1.11	0	-0.24	-0.18<<	1*1.00 + 2*0.60 + 6*-1.00
2206/2107/ACC/4	1.06>>	-0.03	-1.49	0	-0.41	-0.1	1*1.00 + 2*0.60 + 4*1.00
2206/2107/ACC/13	-0.81<<	0.02	-0.71	0	-0.13	0.1	1*1.00 + 4*-1.00
2206/2049/ACC/9	-0.04	0.83>>	0.77	0	-0.18	0.24	1*1.00 + 6*1.00
2206/2049/ACC/16	0.29	-0.83<<	1.44	0	-0.37	-0.24	1*1.00 + 2*0.60 + 6*-1.00
2206/2049/ULS/1	0.29	-0.01	2.61>>	0	-0.64	0	1*1.35 + 2*1.50
2206/2107/ULS/1	0.29	-0.01	-2.60<<	0	-0.63	0	1*1.35 + 2*1.50
2206/2049/ULS/1	0.29	-0.01	2.61	0.00>>	-0.64	0	1*1.35 + 2*1.50
2206/2049/ACC/9	-0.04	0.83	0.77	0.00<<	-0.18	0.24	1*1.00 + 6*1.00
2206/2107/ACC/11	-0.77	-0.45	-0.71	0	-0.13>>	0.22	1*1.00 + 3*-1.00
2206/2049/ULS/1	0.29	-0.01	2.61	0	-0.64<<	0	1*1.35 + 2*1.50
2206/2107/ACC/14	-0.05	-0.83	-1.38	0	-0.32	0.24>>	1*1.00 + 2*0.60 + 5*-1.00
2206/2049/ACC/16	0.29	-0.83	1.44	0	-0.37	-0.24<<	1*1.00 + 2*0.60 + 6*-1.00
2207/2067/ACC/4	0.83>>	-0.34	-1.2	0	-0.31	0.16	1*1.00 + 2*0.60 + 4*1.00
2207/2067/ACC/13	-0.74<<	0.34	-0.63	0	-0.14	-0.16	1*1.00 + 4*-1.00
2207/2067/ACC/16	-0.43	0.67>>	-1.16	0	-0.28	-0.19	1*1.00 + 2*0.60 + 6*-1.00
2207/2067/ACC/9	0.52	-0.67<<	-0.67	0	-0.17	0.19	1*1.00 + 6*1.00
2207/2009/ULS/1	0.1	0	2.15>>	0	-0.53	0	1*1.35 + 2*1.50
2207/2067/ULS/1	0.1	0	-2.15<<	0	-0.53	0	1*1.35 + 2*1.50

2207/2009/ACC/15	0.48	0.67	0.68	0.00>>	-0.18	0.19	1*1.00 + 5*-1.00
2207/2009/ACC/6	-0.39	-0.67	1.15	-0.00<<	-0.28	-0.19	1*1.00 + 2*0.60 + 5*1.00
2207/2067/ACC/11	-0.57	-0.04	-0.63	0	-0.14>>	-0.06	1*1.00 + 3*-1.00
2207/2067/ULS/1	0.1	0	-2.15	0	-0.53<<	0	1*1.35 + 2*1.50
2207/2009/ACC/14	0.51	0.67	1.18	0	-0.3	0.19>>	1*1.00 + 2*0.60 + 5*-1.00
2207/2067/ACC/16	-0.43	0.67	-1.16	0	-0.28	-0.19<<	1*1.00 + 2*0.60 + 6*-1.00
2208/2108/ACC/4	1.11>>	-0.06	-1.49	0	-0.4	-0.07	1*1.00 + 2*0.60 + 4*1.00
2208/2108/ACC/13	-0.91<<	0.05	-0.71	0	-0.13	0.07	1*1.00 + 4*-1.00
2208/2108/ACC/7	0.09	0.82>>	-0.82	0	-0.21	-0.23	1*1.00 + 5*1.00
2208/2108/ACC/14	0.1	-0.82<<	-1.38	0	-0.32	0.23	1*1.00 + 2*0.60 + 5*-1.00
2208/2050/ULS/1	0.23	0	2.61>>	0	-0.64	0	1*1.35 + 2*1.50
2208/2108/ULS/1	0.23	0	-2.60<<	0	-0.64	0	1*1.35 + 2*1.50
2208/2050/ULS/1	0.23	0	2.61	0.00>>	-0.64	0	1*1.35 + 2*1.50
2208/2050/ACC/9	0.14	0.82	0.77	-0.00<<	-0.18	0.23	1*1.00 + 6*1.00
2208/2108/ACC/11	-0.76	-0.41	-0.71	0	-0.13>>	0.19	1*1.00 + 3*-1.00
2208/2050/ULS/1	0.23	0	2.61	0	-0.64<<	0	1*1.35 + 2*1.50
2208/2108/ACC/14	0.1	-0.82	-1.38	0	-0.32	0.23>>	1*1.00 + 2*0.60 + 5*-1.00
2208/2108/ACC/7	0.09	0.82	-0.82	0	-0.21	-0.23<<	1*1.00 + 5*1.00
2209/2109/ACC/4	1.11>>	-0.07	-1.49	0	-0.4	-0.06	1*1.00 + 2*0.60 + 4*1.00
2209/2109/ACC/13	-0.99<<	0.07	-0.72	0	-0.14	0.06	1*1.00 + 4*-1.00
2209/2109/ACC/7	-0.09	0.81>>	-0.82	0	-0.21	-0.23	1*1.00 + 5*1.00
2209/2109/ACC/14	0.21	-0.82<<	-1.38	0	-0.32	0.23	1*1.00 + 2*0.60 + 5*-1.00
2209/2051/ULS/1	0.14	0	2.61>>	0	-0.64	0	1*1.35 + 2*1.50
2209/2109/ULS/1	0.14	0	-2.60<<	0	-0.64	0	1*1.35 + 2*1.50
2209/2051/ACC/16	-0.15	-0.81	1.43	0.00>>	-0.37	-0.22	1*1.00 + 2*0.60 + 6*-1.00
2209/2051/ACC/9	0.26	0.81	0.78	-0.00<<	-0.18	0.22	1*1.00 + 6*1.00
2209/2109/ACC/11	-0.74	-0.4	-0.71	0	-0.13>>	0.18	1*1.00 + 3*-1.00
2209/2051/ULS/1	0.14	0	2.61	0	-0.64<<	0	1*1.35 + 2*1.50
2209/2109/ACC/14	0.21	-0.82	-1.38	0	-0.32	0.23>>	1*1.00 + 2*0.60 + 5*-1.00
2209/2109/ACC/7	-0.09	0.81	-0.82	0	-0.21	-0.23<<	1*1.00 + 5*1.00
2210/2110/ACC/4	1.08>>	-0.08	-1.48	0	-0.4	-0.05	1*1.00 + 2*0.60 + 4*1.00
2210/2110/ACC/13	-1.03<<	0.08	-0.72	0	-0.14	0.05	1*1.00 + 4*-1.00
2210/2110/ACC/7	-0.19	0.81>>	-0.82	0	-0.21	-0.22	1*1.00 + 5*1.00
2210/2110/ACC/14	0.24	-0.81<<	-1.38	0	-0.32	0.23	1*1.00 + 2*0.60 + 5*-1.00
2210/2052/ULS/1	0.06	0	2.61>>	0	-0.64	0	1*1.35 + 2*1.50
2210/2110/ULS/1	0.06	0	-2.60<<	0	-0.64	0	1*1.35 + 2*1.50
2210/2052/ACC/16	-0.26	-0.81	1.43	0.00>>	-0.36	-0.22	1*1.00 + 2*0.60 + 6*-1.00
2210/2052/ACC/9	0.31	0.81	0.78	-0.00<<	-0.18	0.22	1*1.00 + 6*1.00
2210/2110/ACC/11	-0.74	-0.39	-0.72	0	-0.14>>	0.17	1*1.00 + 3*-1.00
2210/2052/ULS/1	0.06	0	2.61	0	-0.64<<	0	1*1.35 + 2*1.50
2210/2110/ACC/14	0.24	-0.81	-1.38	0	-0.32	0.23>>	1*1.00 + 2*0.60 + 5*-1.00
2210/2110/ACC/7	-0.19	0.81	-0.82	0	-0.21	-0.22<<	1*1.00 + 5*1.00
2211/2111/ACC/4	1.15>>	-0.02	-1.49	0	-0.4	-0.1	1*1.00 + 2*0.60 + 4*1.00
2211/2111/ACC/13	-0.98<<	0.01	-0.71	0	-0.13	0.1	1*1.00 + 4*-1.00

2211/2111/ACC/7	-0.13	0.83>>	-0.82	0	-0.22	-0.24	1*1.00 + 5*1.00
2211/2111/ACC/14	0.29	-0.84<<	-1.38	0	-0.32	0.24	1*1.00 + 2*0.60 + 5*-1.00
2211/2053/ULS/1	0.2	0	2.61>>	0	-0.64	0	1*1.35 + 2*1.50
2211/2111/ULS/1	0.2	0	-2.60<<	0	-0.64	0	1*1.35 + 2*1.50
2211/2053/ACC/16	-0.17	-0.83	1.43	0.00>>	-0.36	-0.24	1*1.00 + 2*0.60 + 6*-1.00
2211/2053/ACC/9	0.33	0.83	0.78	-0.00<<	-0.18	0.23	1*1.00 + 6*1.00
2211/2111/ACC/11	-0.7	-0.46	-0.71	0	-0.13>>	0.22	1*1.00 + 3*-1.00
2211/2053/ULS/1	0.2	0	2.61	0	-0.64<<	0	1*1.35 + 2*1.50
2211/2111/ACC/14	0.29	-0.84	-1.38	0	-0.32	0.24>>	1*1.00 + 2*0.60 + 5*-1.00
2211/2111/ACC/7	-0.13	0.83	-0.82	0	-0.22	-0.24<<	1*1.00 + 5*1.00
2212/2112/ACC/4	1.13>>	-0.08	-1.48	0	-0.4	-0.06	1*1.00 + 2*0.60 + 4*1.00
2212/2112/ACC/13	-1.04<<	0.08	-0.72	0	-0.14	0.06	1*1.00 + 4*-1.00
2212/2112/ACC/7	-0.24	0.82>>	-0.82	0	-0.21	-0.23	1*1.00 + 5*1.00
2212/2112/ACC/14	0.33	-0.82<<	-1.38	0	-0.32	0.23	1*1.00 + 2*0.60 + 5*-1.00
2212/2054/ULS/1	0.11	0	2.61>>	0	-0.64	0	1*1.35 + 2*1.50
2212/2112/ULS/1	0.11	0	-2.60<<	0	-0.64	0	1*1.35 + 2*1.50
2212/2054/ACC/16	-0.3	-0.81	1.43	0.00>>	-0.36	-0.22	1*1.00 + 2*0.60 + 6*-1.00
2212/2054/ACC/9	0.39	0.8	0.78	-0.00<<	-0.18	0.22	1*1.00 + 6*1.00
2212/2112/ACC/11	-0.7	-0.39	-0.71	0	-0.13>>	0.18	1*1.00 + 3*-1.00
2212/2054/ULS/1	0.11	0	2.61	0	-0.64<<	0	1*1.35 + 2*1.50
2212/2112/ACC/14	0.33	-0.82	-1.38	0	-0.32	0.23>>	1*1.00 + 2*0.60 + 5*-1.00
2212/2112/ACC/7	-0.24	0.82	-0.82	0	-0.21	-0.23<<	1*1.00 + 5*1.00
2213/2113/ACC/4	1.08>>	-0.1	-1.48	0	-0.4	-0.04	1*1.00 + 2*0.60 + 4*1.00
2213/2113/ACC/13	-1.07<<	0.09	-0.72	0	-0.14	0.05	1*1.00 + 4*-1.00
2213/2113/ACC/7	-0.26	0.82>>	-0.82	0	-0.21	-0.23	1*1.00 + 5*1.00
2213/2113/ACC/14	0.28	-0.82<<	-1.38	0	-0.32	0.23	1*1.00 + 2*0.60 + 5*-1.00
2213/2055/ULS/1	0.02	0	2.61>>	0	-0.64	0	1*1.35 + 2*1.50
2213/2113/ULS/1	0.02	0	-2.60<<	0	-0.64	0	1*1.35 + 2*1.50
2213/2055/ACC/6	-0.72	-0.71	1.38	0.00>>	-0.33	-0.15	1*1.00 + 2*0.60 + 5*1.00
2213/2055/ACC/15	0.74	0.71	0.82	-0.00<<	-0.22	0.15	1*1.00 + 5*-1.00
2213/2113/ACC/11	-0.74	-0.38	-0.72	0	-0.14>>	0.17	1*1.00 + 3*-1.00
2213/2055/ULS/1	0.02	0	2.61	0	-0.64<<	0	1*1.35 + 2*1.50
2213/2113/ACC/14	0.28	-0.82	-1.38	0	-0.32	0.23>>	1*1.00 + 2*0.60 + 5*-1.00
2213/2113/ACC/7	-0.26	0.82	-0.82	0	-0.21	-0.23<<	1*1.00 + 5*1.00
2214/2114/ACC/4	1.14>>	0.01	-1.49	0	-0.4	-0.12	1*1.00 + 2*0.60 + 4*1.00
2214/2114/ACC/13	-0.93<<	-0.01	-0.71	0	-0.13	0.12	1*1.00 + 4*-1.00
2214/2114/ACC/7	-0.01	0.85>>	-0.82	0	-0.22	-0.26	1*1.00 + 5*1.00
2214/2114/ACC/14	0.22	-0.86<<	-1.38	0	-0.32	0.26	1*1.00 + 2*0.60 + 5*-1.00
2214/2056/ULS/1	0.25	0	2.61>>	0	-0.64	0	1*1.35 + 2*1.50
2214/2114/ULS/1	0.25	0	-2.60<<	0	-0.63	0	1*1.35 + 2*1.50
2214/2056/ACC/16	-0.03	-0.83	1.43	0.00>>	-0.37	-0.23	1*1.00 + 2*0.60 + 6*-1.00
2214/2056/ACC/9	0.24	0.82	0.78	-0.00<<	-0.18	0.23	1*1.00 + 6*1.00
2214/2114/ACC/11	-0.71	-0.49	-0.71	0	-0.13>>	0.25	1*1.00 + 3*-1.00
2214/2056/ULS/1	0.25	0	2.61	0	-0.64<<	0	1*1.35 + 2*1.50

2214/2114/ACC/14	0.22	-0.86	-1.38	0	-0.32	0.26>>	1*1.00 + 2*0.60 + 5*-1.00
2214/2114/ACC/7	-0.01	0.85	-0.82	0	-0.22	-0.26<<	1*1.00 + 5*1.00
2215/2115/ACC/4	1.16>>	-0.08	-1.48	0	-0.4	-0.05	1*1.00 + 2*0.60 + 4*1.00
2215/2115/ACC/13	-1.03<<	0.08	-0.72	0	-0.14	0.05	1*1.00 + 4*-1.00
2215/2115/ACC/7	-0.2	0.84>>	-0.82	0	-0.22	-0.25	1*1.00 + 5*1.00
2215/2115/ACC/14	0.33	-0.84<<	-1.38	0	-0.32	0.25	1*1.00 + 2*0.60 + 5*-1.00
2215/2057/ULS/1	0.15	0	2.61>>	0	-0.64	0	1*1.35 + 2*1.50
2215/2115/ULS/1	0.15	0	-2.60<<	0	-0.64	0	1*1.35 + 2*1.50
2215/2057/ACC/16	-0.26	-0.78	1.43	0.00>>	-0.36	-0.2	1*1.00 + 2*0.60 + 6*-1.00
2215/2057/ACC/9	0.38	0.78	0.78	-0.00<<	-0.18	0.2	1*1.00 + 6*1.00
2215/2115/ACC/11	-0.71	-0.4	-0.71	0	-0.13>>	0.18	1*1.00 + 3*-1.00
2215/2057/ULS/1	0.15	0	2.61	0	-0.64<<	0	1*1.35 + 2*1.50
2215/2115/ACC/14	0.33	-0.84	-1.38	0	-0.32	0.25>>	1*1.00 + 2*0.60 + 5*-1.00
2215/2115/ACC/7	-0.2	0.84	-0.82	0	-0.22	-0.25<<	1*1.00 + 5*1.00
2216/2116/ACC/4	1.12>>	-0.11	-1.48	0	-0.4	-0.03	1*1.00 + 2*0.60 + 4*1.00
2216/2116/ACC/13	-1.09<<	0.11	-0.72	0	-0.14	0.03	1*1.00 + 4*-1.00
2216/2116/ACC/6	-0.3	0.86>>	-1.43	0	-0.36	-0.26	1*1.00 + 2*0.60 + 5*1.00
2216/2116/ACC/15	0.33	-0.86<<	-0.77	0	-0.17	0.26	1*1.00 + 5*-1.00
2216/2058/ULS/1	0.05	0	2.61>>	0	-0.64	0	1*1.35 + 2*1.50
2216/2116/ULS/1	0.05	0	-2.60<<	0	-0.64	0	1*1.35 + 2*1.50
2216/2058/ACC/16	-0.39	-0.75	1.43	0.00>>	-0.37	-0.18	1*1.00 + 2*0.60 + 6*-1.00
2216/2058/ACC/9	0.43	0.75	0.78	-0.00<<	-0.18	0.18	1*1.00 + 6*1.00
2216/2116/ACC/11	-0.72	-0.39	-0.72	0	-0.14>>	0.17	1*1.00 + 3*-1.00
2216/2058/ULS/1	0.05	0	2.61	0	-0.64<<	0	1*1.35 + 2*1.50
2216/2116/ACC/15	0.33	-0.86	-0.77	0	-0.17	0.26>>	1*1.00 + 5*-1.00
2216/2116/ACC/6	-0.3	0.86	-1.43	0	-0.36	-0.26<<	1*1.00 + 2*0.60 + 5*1.00
2217/2117/ACC/4	1.17>>	-0.04	-1.49	0	-0.4	-0.08	1*1.00 + 2*0.60 + 4*1.00
2217/2117/ACC/13	-1.01<<	0.05	-0.71	0	-0.14	0.08	1*1.00 + 4*-1.00
2217/2117/ACC/6	-0.13	0.92>>	-1.43	0.01	-0.37	-0.31	1*1.00 + 2*0.60 + 5*1.00
2217/2117/ACC/15	0.29	-0.92<<	-0.77	0	-0.17	0.3	1*1.00 + 5*-1.00
2217/2059/ULS/1	0.19	0	2.61>>	0	-0.64	0	1*1.35 + 2*1.50
2217/2117/ULS/1	0.19	0	-2.60<<	0	-0.64	0	1*1.35 + 2*1.50
2217/2059/ACC/16	-0.22	-0.74	1.43	0.01>>	-0.36	-0.17	1*1.00 + 2*0.60 + 6*-1.00
2217/2059/ACC/9	0.38	0.74	0.78	-0.00<<	-0.18	0.17	1*1.00 + 6*1.00
2217/2117/ACC/11	-0.69	-0.48	-0.71	0	-0.13>>	0.24	1*1.00 + 3*-1.00
2217/2059/ULS/1	0.19	0	2.61	0	-0.64<<	0	1*1.35 + 2*1.50
2217/2117/ACC/15	0.29	-0.92	-0.77	0	-0.17	0.30>>	1*1.00 + 5*-1.00
2217/2117/ACC/6	-0.13	0.92	-1.43	0.01	-0.37	-0.31<<	1*1.00 + 2*0.60 + 5*1.00
2218/2118/ACC/4	1.16>>	-0.14	-1.48	0	-0.4	-0.01	1*1.00 + 2*0.60 + 4*1.00
2218/2118/ACC/13	-1.11<<	0.15	-0.72	0	-0.14	0	1*1.00 + 4*-1.00
2218/2118/ACC/6	-0.37	0.98>>	-1.43	0.01	-0.37	-0.36	1*1.00 + 2*0.60 + 5*1.00
2218/2118/ACC/15	0.42	-0.97<<	-0.77	-0.01	-0.17	0.35	1*1.00 + 5*-1.00
2218/2060/ULS/1	0.06	0.01	2.61>>	0	-0.64	0.01	1*1.35 + 2*1.50
2218/2118/ULS/1	0.06	0.01	-2.60<<	0	-0.64	-0.01	1*1.35 + 2*1.50

2218/2060/ACC/16	-0.46	-0.63	1.43	0.01>>	-0.37	-0.09	1*1.00 + 2*0.60 + 6*-1.00
2218/2060/ACC/9	0.51	0.64	0.78	-0.01<<	-0.18	0.1	1*1.00 + 6*1.00
2218/2118/ACC/11	-0.69	-0.42	-0.72	0	-0.13>>	0.2	1*1.00 + 3*-1.00
2218/2060/ULS/1	0.06	0.01	2.61	0	-0.64<<	0.01	1*1.35 + 2*1.50
2218/2118/ACC/15	0.42	-0.97	-0.77	-0.01	-0.17	0.35>>	1*1.00 + 5*-1.00
2218/2118/ACC/6	-0.37	0.98	-1.43	0.01	-0.37	-0.36<<	1*1.00 + 2*0.60 + 5*1.00
2219/2119/ACC/5	1.11>>	-0.2	-0.87	0	-0.25	0.04	1*1.00 + 4*1.00
2219/2119/ACC/12	-1.16<<	0.22	-1.33	0.01	-0.29	-0.05	1*1.00 + 2*0.60 + 4*-1.00
2219/2119/ACC/6	-0.45	1.10>>	-1.43	0.02	-0.36	-0.45	1*1.00 + 2*0.60 + 5*1.00
2219/2119/ACC/15	0.4	-1.09<<	-0.77	-0.02	-0.17	0.44	1*1.00 + 5*-1.00
2219/2061/ULS/1	-0.06	0.02	2.61>>	0	-0.64	0.01	1*1.35 + 2*1.50
2219/2119/ULS/1	-0.06	0.02	-2.60<<	0	-0.64	-0.01	1*1.35 + 2*1.50
2219/2061/ACC/16	-0.54	-0.49	1.44	0.02>>	-0.37	0	1*1.00 + 2*0.60 + 6*-1.00
2219/2061/ACC/9	0.49	0.51	0.77	-0.02<<	-0.17	0.01	1*1.00 + 6*1.00
2219/2119/ACC/11	-0.72	-0.44	-0.72	0	-0.14>>	0.21	1*1.00 + 3*-1.00
2219/2061/ULS/1	-0.06	0.02	2.61	0	-0.64<<	0.01	1*1.35 + 2*1.50
2219/2119/ACC/15	0.4	-1.09	-0.77	-0.02	-0.17	0.44>>	1*1.00 + 5*-1.00
2219/2119/ACC/6	-0.45	1.1	-1.43	0.02	-0.36	-0.45<<	1*1.00 + 2*0.60 + 5*1.00
2220/2120/ACC/4	1.13>>	-0.14	-1.49	-0.01	-0.4	-0.01	1*1.00 + 2*0.60 + 4*1.00
2220/2120/ACC/13	-1.02<<	0.17	-0.72	0.01	-0.14	-0.02	1*1.00 + 4*-1.00
2220/2120/ACC/6	-0.07	1.35>>	-1.44	0.02	-0.38	-0.63	1*1.00 + 2*0.60 + 5*1.00
2220/2120/ACC/15	0.18	-1.32<<	-0.76	-0.02	-0.17	0.61	1*1.00 + 5*-1.00
2220/2062/ULS/1	0.12	0.03	2.60>>	0	-0.64	0.02	1*1.35 + 2*1.50
2220/2120/ULS/1	0.12	0.03	-2.60<<	0	-0.64	-0.03	1*1.35 + 2*1.50
2220/2062/ACC/16	-0.18	-0.32	1.43	0.02>>	-0.37	0.13	1*1.00 + 2*0.60 + 6*-1.00
2220/2062/ACC/9	0.28	0.35	0.78	-0.02<<	-0.18	-0.11	1*1.00 + 6*1.00
2220/2120/ACC/11	-0.76	-0.6	-0.71	-0.01	-0.13>>	0.33	1*1.00 + 3*-1.00
2220/2062/ULS/1	0.12	0.03	2.6	0	-0.64<<	0.02	1*1.35 + 2*1.50
2220/2120/ACC/15	0.18	-1.32	-0.76	-0.02	-0.17	0.61>>	1*1.00 + 5*-1.00
2220/2120/ACC/6	-0.07	1.35	-1.44	0.02	-0.38	-0.63<<	1*1.00 + 2*0.60 + 5*1.00
2221/2070/ACC/4	0.83>>	-0.36	-1.14	0	-0.27	0.17	1*1.00 + 2*0.60 + 4*1.00
2221/2070/ACC/13	-0.76<<	0.36	-0.69	0	-0.18	-0.17	1*1.00 + 4*-1.00
2221/2070/ACC/16	-0.6	0.68>>	-1.18	0	-0.3	-0.19	1*1.00 + 2*0.60 + 6*-1.00
2221/2070/ACC/9	0.67	-0.67<<	-0.66	0	-0.15	0.19	1*1.00 + 6*1.00
2221/2012/ULS/1	0.08	0	2.15>>	0	-0.53	0	1*1.35 + 2*1.50
2221/2070/ULS/1	0.08	0	-2.15<<	0	-0.53	0	1*1.35 + 2*1.50
2221/2012/ACC/15	0.65	0.67	0.67	0.00>>	-0.16	0.19	1*1.00 + 5*-1.00
2221/2012/ACC/6	-0.58	-0.67	1.17	-0.00<<	-0.29	-0.19	1*1.00 + 2*0.60 + 5*1.00
2221/2012/ACC/13	0.49	-0.03	0.64	0	-0.15>>	0.08	1*1.00 + 4*-1.00
2221/2070/ULS/1	0.08	0	-2.15	0	-0.53<<	0	1*1.35 + 2*1.50
2221/2012/ACC/14	0.67	0.67	1.16	0	-0.29	0.19>>	1*1.00 + 2*0.60 + 5*-1.00
2221/2070/ACC/16	-0.6	0.68	-1.18	0	-0.3	-0.19<<	1*1.00 + 2*0.60 + 6*-1.00
2222/2015/ACC/10	0.83>>	0.37	1.1	0	-0.24	0.18	1*1.00 + 2*0.60 + 3*-1.00
2222/2015/ACC/2	-0.78<<	-0.37	0.73	0	-0.21	-0.18	1*1.00 + 3*1.00

2222/2073/ACC/16	-0.64	0.68>>	-1.19	0	-0.31	-0.2	1*1.00 + 2*0.60 + 6*-1.00
2222/2073/ACC/9	0.69	-0.68<<	-0.64	0	-0.15	0.19	1*1.00 + 6*1.00
2222/2015/ULS/1	0.05	0	2.15>>	0	-0.53	0	1*1.35 + 2*1.50
2222/2073/ULS/1	0.05	0	-2.15<<	0	-0.53	0	1*1.35 + 2*1.50
2222/2015/ACC/15	0.7	0.68	0.65	0.00>>	-0.15	0.19	1*1.00 + 5*-1.00
2222/2015/ACC/6	-0.66	-0.68	1.18	-0.00<<	-0.3	-0.19	1*1.00 + 2*0.60 + 5*1.00
2222/2015/ACC/13	0.52	-0.02	0.6	0	-0.11>>	0.08	1*1.00 + 4*-1.00
2222/2015/ULS/1	0.05	0	2.15	0	-0.53<<	0	1*1.35 + 2*1.50
2222/2073/ACC/9	0.69	-0.68	-0.64	0	-0.15	0.19>>	1*1.00 + 6*1.00
2222/2073/ACC/16	-0.64	0.68	-1.19	0	-0.31	-0.20<<	1*1.00 + 2*0.60 + 6*-1.00
2223/2018/ACC/10	0.82>>	0.31	1.07	0	-0.21	0.13	1*1.00 + 2*0.60 + 3*-1.00
2223/2018/ACC/2	-0.79<<	-0.31	0.77	0	-0.24	-0.13	1*1.00 + 3*1.00
2223/2076/ACC/16	-0.54	0.66>>	-1.2	0	-0.31	-0.18	1*1.00 + 2*0.60 + 6*-1.00
2223/2076/ACC/9	0.57	-0.66<<	-0.64	0	-0.14	0.18	1*1.00 + 6*1.00
2223/2018/ULS/1	0.04	0	2.15>>	0	-0.53	0	1*1.35 + 2*1.50
2223/2076/ULS/1	0.04	0	-2.15<<	0	-0.53	0	1*1.35 + 2*1.50
2223/2018/ACC/15	0.6	0.66	0.64	0.00>>	-0.14	0.18	1*1.00 + 5*-1.00
2223/2018/ACC/6	-0.58	-0.66	1.2	-0.00<<	-0.31	-0.18	1*1.00 + 2*0.60 + 5*1.00
2223/2018/ACC/11	0.81	0.31	0.57	0	-0.09>>	0.13	1*1.00 + 3*-1.00
2223/2018/ULS/1	0.04	0	2.15	0	-0.53<<	0	1*1.35 + 2*1.50
2223/2076/ACC/9	0.57	-0.66	-0.64	0	-0.14	0.18>>	1*1.00 + 6*1.00
2223/2076/ACC/16	-0.54	0.66	-1.2	0	-0.31	-0.18<<	1*1.00 + 2*0.60 + 6*-1.00
2224/2079/ACC/4	0.85>>	-0.36	-1.12	0	-0.25	0.17	1*1.00 + 2*0.60 + 4*1.00
2224/2079/ACC/13	-0.79<<	0.36	-0.72	0	-0.2	-0.17	1*1.00 + 4*-1.00
2224/2079/ACC/16	-0.75	0.68>>	-1.19	0	-0.3	-0.2	1*1.00 + 2*0.60 + 6*-1.00
2224/2079/ACC/9	0.81	-0.68<<	-0.65	0	-0.15	0.2	1*1.00 + 6*1.00
2224/2021/ULS/1	0.07	0	2.15>>	0	-0.53	0	1*1.35 + 2*1.50
2224/2079/ULS/1	0.07	0	-2.15<<	0	-0.53	0	1*1.35 + 2*1.50
2224/2021/ACC/15	0.8	0.67	0.66	0.00>>	-0.16	0.19	1*1.00 + 5*-1.00
2224/2021/ACC/6	-0.74	-0.67	1.18	-0.00<<	-0.3	-0.19	1*1.00 + 2*0.60 + 5*1.00
2224/2021/ACC/13	0.46	-0.02	0.62	0	-0.13>>	0.08	1*1.00 + 4*-1.00
2224/2079/ULS/1	0.07	0	-2.15	0	-0.53<<	0	1*1.35 + 2*1.50
2224/2079/ACC/9	0.81	-0.68	-0.65	0	-0.15	0.20>>	1*1.00 + 6*1.00
2224/2079/ACC/16	-0.75	0.68	-1.19	0	-0.3	-0.20<<	1*1.00 + 2*0.60 + 6*-1.00
2225/2024/ACC/10	0.84>>	0.37	1.09	0	-0.23	0.18	1*1.00 + 2*0.60 + 3*-1.00
2225/2024/ACC/2	-0.81<<	-0.37	0.75	0	-0.22	-0.18	1*1.00 + 3*1.00
2225/2082/ACC/16	-0.67	0.69>>	-1.19	0	-0.31	-0.2	1*1.00 + 2*0.60 + 6*-1.00
2225/2082/ACC/9	0.7	-0.69<<	-0.64	0	-0.15	0.2	1*1.00 + 6*1.00
2225/2024/ULS/1	0.04	0	2.15>>	0	-0.53	0	1*1.35 + 2*1.50
2225/2082/ULS/1	0.04	0	-2.15<<	0	-0.53	0	1*1.35 + 2*1.50
2225/2024/ACC/15	0.72	0.67	0.64	0.00>>	-0.15	0.19	1*1.00 + 5*-1.00
2225/2024/ACC/6	-0.69	-0.67	1.19	-0.00<<	-0.3	-0.19	1*1.00 + 2*0.60 + 5*1.00
2225/2024/ACC/13	0.52	-0.01	0.59	0	-0.11>>	0.09	1*1.00 + 4*-1.00
2225/2024/ULS/1	0.04	0	2.15	0	-0.53<<	0	1*1.35 + 2*1.50

2225/2082/ACC/9	0.7	-0.69	-0.64	0	-0.15	0.20>>	1*1.00 + 6*1.00
2225/2082/ACC/16	-0.67	0.69	-1.19	0	-0.31	-0.20<<	1*1.00 + 2*0.60 + 6*-1.00
2226/2027/ACC/10	0.78>>	0.28	1.05	0	-0.2	0.11	1*1.00 + 2*0.60 + 3*-1.00
2226/2027/ACC/2	-0.76<<	-0.28	0.78	0	-0.25	-0.11	1*1.00 + 3*1.00
2226/2085/ACC/16	-0.39	0.67>>	-1.2	0	-0.31	-0.19	1*1.00 + 2*0.60 + 6*-1.00
2226/2085/ACC/9	0.42	-0.66<<	-0.64	0	-0.14	0.18	1*1.00 + 6*1.00
2226/2027/ULS/1	0.03	0	2.15>>	0	-0.53	0	1*1.35 + 2*1.50
2226/2085/ULS/1	0.03	0	-2.15<<	0	-0.53	0	1*1.35 + 2*1.50
2226/2027/ACC/9	0.04	0.58	0.7	0.00>>	-0.19	0.12	1*1.00 + 6*1.00
2226/2027/ACC/16	-0.01	-0.58	1.14	-0.00<<	-0.26	-0.12	1*1.00 + 2*0.60 + 6*-1.00
2226/2085/ACC/2	0.49	0.1	-0.55	0	-0.08>>	0.02	1*1.00 + 3*1.00
2226/2027/ULS/1	0.03	0	2.15	0	-0.53<<	0	1*1.35 + 2*1.50
2226/2085/ACC/9	0.42	-0.66	-0.64	0	-0.14	0.18>>	1*1.00 + 6*1.00
2226/2085/ACC/16	-0.39	0.67	-1.2	0	-0.31	-0.19<<	1*1.00 + 2*0.60 + 6*-1.00
2227/2088/ACC/4	0.87>>	-0.36	-1.15	0	-0.28	0.18	1*1.00 + 2*0.60 + 4*1.00
2227/2088/ACC/13	-0.80<<	0.37	-0.68	0	-0.18	-0.18	1*1.00 + 4*-1.00
2227/2088/ACC/16	-0.73	0.70>>	-1.18	-0.01	-0.3	-0.21	1*1.00 + 2*0.60 + 6*-1.00
2227/2088/ACC/9	0.8	-0.70<<	-0.66	0	-0.16	0.21	1*1.00 + 6*1.00
2227/2030/ULS/1	0.08	0	2.15>>	0	-0.53	0	1*1.35 + 2*1.50
2227/2088/ULS/1	0.08	0	-2.15<<	0	-0.53	0	1*1.35 + 2*1.50
2227/2030/ACC/15	0.79	0.65	0.67	0.00>>	-0.16	0.17	1*1.00 + 5*-1.00
2227/2030/ACC/6	-0.72	-0.65	1.17	-0.01<<	-0.29	-0.17	1*1.00 + 2*0.60 + 5*1.00
2227/2088/ACC/5	0.85	-0.37	-0.65	0	-0.15>>	0.18	1*1.00 + 4*1.00
2227/2088/ULS/1	0.08	0	-2.15	0	-0.53<<	0	1*1.35 + 2*1.50
2227/2088/ACC/9	0.8	-0.7	-0.66	0	-0.16	0.21>>	1*1.00 + 6*1.00
2227/2088/ACC/16	-0.73	0.7	-1.18	-0.01	-0.3	-0.21<<	1*1.00 + 2*0.60 + 6*-1.00
2228/2033/ACC/10	0.86>>	0.36	1.1	0	-0.24	0.17	1*1.00 + 2*0.60 + 3*-1.00
2228/2033/ACC/2	-0.82<<	-0.36	0.73	0	-0.21	-0.17	1*1.00 + 3*1.00
2228/2091/ACC/16	-0.75	0.73>>	-1.19	-0.01	-0.3	-0.24	1*1.00 + 2*0.60 + 6*-1.00
2228/2091/ACC/9	0.79	-0.73<<	-0.64	0.01	-0.15	0.23	1*1.00 + 6*1.00
2228/2033/ULS/1	0.05	0	2.15>>	0	-0.53	0	1*1.35 + 2*1.50
2228/2091/ULS/1	0.05	0	-2.15<<	0	-0.53	0	1*1.35 + 2*1.50
2228/2033/ACC/15	0.81	0.63	0.65	0.01>>	-0.15	0.16	1*1.00 + 5*-1.00
2228/2033/ACC/6	-0.76	-0.63	1.18	-0.01<<	-0.3	-0.16	1*1.00 + 2*0.60 + 5*1.00
2228/2033/ACC/13	0.48	0.01	0.6	0	-0.12>>	0.1	1*1.00 + 4*-1.00
2228/2033/ULS/1	0.05	0	2.15	0	-0.53<<	0	1*1.35 + 2*1.50
2228/2091/ACC/9	0.79	-0.73	-0.64	0.01	-0.15	0.23>>	1*1.00 + 6*1.00
2228/2091/ACC/16	-0.75	0.73	-1.19	-0.01	-0.3	-0.24<<	1*1.00 + 2*0.60 + 6*-1.00
2229/2036/ACC/10	0.83>>	0.29	1.06	0	-0.21	0.12	1*1.00 + 2*0.60 + 3*-1.00
2229/2036/ACC/2	-0.81<<	-0.28	0.78	0	-0.25	-0.12	1*1.00 + 3*1.00
2229/2094/ACC/16	-0.57	0.75>>	-1.2	-0.01	-0.31	-0.25	1*1.00 + 2*0.60 + 6*-1.00
2229/2094/ACC/9	0.59	-0.74<<	-0.64	0.01	-0.14	0.25	1*1.00 + 6*1.00
2229/2036/ULS/1	0.03	0.01	2.15>>	0	-0.53	0.01	1*1.35 + 2*1.50
2229/2094/ULS/1	0.03	0.01	-2.15<<	0	-0.53	-0.01	1*1.35 + 2*1.50

2229/2036/ACC/15	0.63	0.58	0.63	0.01>>	-0.14	0.12	1*1.00 + 5*-1.00
2229/2036/ACC/6	-0.6	-0.57	1.2	-0.01<<	-0.31	-0.12	1*1.00 + 2*0.60 + 5*1.00
2229/2036/ACC/11	0.82	0.29	0.56	0	-0.08>>	0.12	1*1.00 + 3*-1.00
2229/2036/ULS/1	0.03	0.01	2.15	0	-0.53<<	0.01	1*1.35 + 2*1.50
2229/2094/ACC/9	0.59	-0.74	-0.64	0.01	-0.14	0.25>>	1*1.00 + 6*1.00
2229/2094/ACC/16	-0.57	0.75	-1.2	-0.01	-0.31	-0.25<<	1*1.00 + 2*0.60 + 6*-1.00
2230/2039/ACC/14	0.91>>	0.51	1.15	0.02	-0.28	0.08	1*1.00 + 2*0.60 + 5*-1.00
2230/2039/ACC/7	-0.88<<	-0.5	0.68	-0.02	-0.17	-0.07	1*1.00 + 5*1.00
2230/2097/ACC/16	-0.86	0.86>>	-1.19	-0.02	-0.3	-0.34	1*1.00 + 2*0.60 + 6*-1.00
2230/2097/ACC/9	0.9	-0.85<<	-0.65	0.02	-0.15	0.33	1*1.00 + 6*1.00
2230/2039/ULS/1	0.04	0.01	2.15>>	0	-0.53	0.01	1*1.35 + 2*1.50
2230/2097/ULS/1	0.04	0.01	-2.15<<	0	-0.53	-0.01	1*1.35 + 2*1.50
2230/2039/ACC/15	0.9	0.51	0.65	0.02>>	-0.15	0.08	1*1.00 + 5*-1.00
2230/2039/ACC/6	-0.87	-0.5	1.18	-0.02<<	-0.3	-0.07	1*1.00 + 2*0.60 + 5*1.00
2230/2039/ACC/13	0.43	0.05	0.62	-0.01	-0.13>>	0.13	1*1.00 + 4*-1.00
2230/2097/ULS/1	0.04	0.01	-2.15	0	-0.53<<	-0.01	1*1.35 + 2*1.50
2230/2097/ACC/9	0.9	-0.85	-0.65	0.02	-0.15	0.33>>	1*1.00 + 6*1.00
2230/2097/ACC/16	-0.86	0.86	-1.19	-0.02	-0.3	-0.34<<	1*1.00 + 2*0.60 + 6*-1.00
2231/2042/ACC/11	0.86>>	0.31	0.57	0.01	-0.09	0.14	1*1.00 + 3*-1.00
2231/2042/ACC/1	-0.87<<	-0.29	1.26	-0.01	-0.36	-0.12	1*1.00 + 2*0.60 + 3*1.00
2231/2100/ACC/16	-0.75	1.00>>	-1.19	-0.04	-0.3	-0.44	1*1.00 + 2*0.60 + 6*-1.00
2231/2100/ACC/9	0.73	-0.98<<	-0.64	0.03	-0.15	0.43	1*1.00 + 6*1.00
2231/2042/ULS/1	-0.01	0.02	2.15>>	0	-0.53	0.02	1*1.35 + 2*1.50
2231/2100/ULS/1	-0.01	0.02	-2.15<<	0	-0.53	-0.02	1*1.35 + 2*1.50
2231/2042/ACC/15	0.77	0.39	0.63	0.03>>	-0.14	0	1*1.00 + 5*-1.00
2231/2042/ACC/6	-0.78	-0.37	1.2	-0.04<<	-0.31	0.02	1*1.00 + 2*0.60 + 5*1.00
2231/2042/ACC/11	0.86	0.31	0.57	0.01	-0.09>>	0.14	1*1.00 + 3*-1.00
2231/2042/ULS/1	-0.01	0.02	2.15	0	-0.53<<	0.02	1*1.35 + 2*1.50
2231/2100/ACC/9	0.73	-0.98	-0.64	0.03	-0.15	0.43>>	1*1.00 + 6*1.00
2231/2100/ACC/16	-0.75	1	-1.19	-0.04	-0.3	-0.44<<	1*1.00 + 2*0.60 + 6*-1.00
2232/2045/ACC/11	0.75>>	0.16	0.53	0.01	-0.06	0.03	1*1.00 + 3*-1.00
2232/2045/ACC/1	-0.79<<	-0.13	1.31	-0.02	-0.39	-0.01	1*1.00 + 2*0.60 + 3*1.00
2232/2103/ACC/16	-0.33	1.18>>	-1.19	-0.05	-0.3	-0.59	1*1.00 + 2*0.60 + 6*-1.00
2232/2103/ACC/9	0.3	-1.14<<	-0.64	0.05	-0.15	0.56	1*1.00 + 6*1.00
2232/2045/ULS/1	-0.04	0.04	2.15>>	0	-0.53	0.03	1*1.35 + 2*1.50
2232/2103/ULS/1	-0.04	0.04	-2.15<<	0	-0.53	-0.03	1*1.35 + 2*1.50
2232/2045/ACC/9	-0.08	0.1	0.69	0.05>>	-0.18	-0.21	1*1.00 + 6*1.00
2232/2045/ACC/16	0.05	-0.07	1.15	-0.05<<	-0.27	0.23	1*1.00 + 2*0.60 + 6*-1.00
2232/2045/ACC/11	0.75	0.16	0.53	0.01	-0.06>>	0.03	1*1.00 + 3*-1.00
2232/2045/ULS/1	-0.04	0.04	2.15	0	-0.53<<	0.03	1*1.35 + 2*1.50
2232/2103/ACC/9	0.3	-1.14	-0.64	0.05	-0.15	0.56>>	1*1.00 + 6*1.00
2232/2103/ACC/16	-0.33	1.18	-1.19	-0.05	-0.3	-0.59<<	1*1.00 + 2*0.60 + 6*-1.00
2233/2106/ACC/4	1.31>>	-0.53	-1.79	0.08	-0.46	0.3	1*1.00 + 2*0.60 + 4*1.00
2233/2106/ACC/13	-1.17<<	0.59	-0.96	-0.1	-0.22	-0.36	1*1.00 + 4*-1.00

2233/2106/ACC/6	-0.18	1.88>>	-1.75	-0.31	-0.43	-1.14	1*1.00 + 2*0.60 + 5*1.00
2233/2106/ACC/15	0.32	-1.83<<	-1	0.29	-0.25	1.08	1*1.00 + 5*-1.00
2233/2048/ULS/1	0.16	0.06	3.25>>	-0.02	-0.8	0.03	1*1.35 + 2*1.50
2233/2106/ULS/1	0.16	0.06	-3.26<<	-0.02	-0.81	-0.06	1*1.35 + 2*1.50
2233/2048/ACC/9	0.36	0.1	0.96	0.29>>	-0.22	-0.19	1*1.00 + 6*1.00
2233/2048/ACC/16	-0.22	-0.05	1.78	-0.31<<	-0.46	0.22	1*1.00 + 2*0.60 + 6*-1.00
2233/2048/ACC/9	0.36	0.1	0.96	0.29	-0.22>>	-0.19	1*1.00 + 6*1.00
2233/2106/ULS/1	0.16	0.06	-3.26	-0.02	-0.81<<	-0.06	1*1.35 + 2*1.50
2233/2106/ACC/15	0.32	-1.83	-1	0.29	-0.25	1.08>>	1*1.00 + 5*-1.00
2233/2106/ACC/6	-0.18	1.88	-1.75	-0.31	-0.43	-1.14<<	1*1.00 + 2*0.60 + 5*1.00
2234/2047/ACC/10	4.55>>	N/A	N/A	N/A	N/A	N/A	1*1.00 + 2*0.60 + 3*-1.00
2234/2106/ACC/2	-3.87<<	N/A	N/A	N/A	N/A	N/A	1*1.00 + 3*1.00
2234/2047/ULS/0	***	***>>	***	***	***	***	
2234/2047/ULS/0	***	***<<	***	***	***	***	
2234/2047/ULS/0	***	***	***>>	***	***	***	
2234/2047/ULS/0	***	***	***<<	***	***	***	
2234/2047/ULS/0	***	***	***	***>>	***	***	
2234/2047/ULS/0	***	***	***	***<<	***	***	
2234/2047/ULS/0	***	***	***	***	***>>	***	
2234/2047/ULS/0	***	***	***	***	***<<	***	
2234/2047/ULS/0	***	***	***	***	***	***>>	
2234/2047/ULS/0	***	***	***	***	***	***<<	
2235/2105/ACC/1	4.80>>	N/A	N/A	N/A	N/A	N/A	1*1.00 + 2*0.60 + 3*1.00
2235/2048/ACC/11	-3.73<<	N/A	N/A	N/A	N/A	N/A	1*1.00 + 3*-1.00
2235/2105/ULS/0	***	***>>	***	***	***	***	
2235/2105/ULS/0	***	***<<	***	***	***	***	
2235/2105/ULS/0	***	***	***>>	***	***	***	
2235/2105/ULS/0	***	***	***<<	***	***	***	
2235/2105/ULS/0	***	***	***	***>>	***	***	
2235/2105/ULS/0	***	***	***	***<<	***	***	
2235/2105/ULS/0	***	***	***	***	***>>	***	
2235/2105/ULS/0	***	***	***	***	***<<	***	
2235/2105/ULS/0	***	***	***	***	***	***>>	
2235/2105/ULS/0	***	***	***	***	***	***<<	
2236/2044/ACC/12	3.89>>	N/A	N/A	N/A	N/A	N/A	1*1.00 + 2*0.60 + 4*-1.00
2236/2103/ACC/5	-2.50<<	N/A	N/A	N/A	N/A	N/A	1*1.00 + 4*1.00
2236/2044/ULS/0	***	***>>	***	***	***	***	
2236/2044/ULS/0	***	***<<	***	***	***	***	
2236/2044/ULS/0	***	***	***>>	***	***	***	
2236/2044/ULS/0	***	***	***<<	***	***	***	
2236/2044/ULS/0	***	***	***	***>>	***	***	
2236/2044/ULS/0	***	***	***	***<<	***	***	
2236/2044/ULS/0	***	***	***	***	***>>	***	
2236/2044/ULS/0	***	***	***	***	***<<	***	

2236/2044/ULS/0	***	***	***	***	***	***>>	
2236/2044/ULS/0	***	***	***	***	***	***<<	
2237/2102/ACC/1	3.88>>	N/A	N/A	N/A	N/A	N/A	1*1.00 + 2*0.60 + 3*1.00
2237/2045/ACC/11	-2.48<<	N/A	N/A	N/A	N/A	N/A	1*1.00 + 3*-1.00
2237/2102/ULS/0	***	***>>	***	***	***	***	
2237/2102/ULS/0	***	***<<	***	***	***	***	
2237/2102/ULS/0	***	***	***>>	***	***	***	
2237/2102/ULS/0	***	***	***<<	***	***	***	
2237/2102/ULS/0	***	***	***	***>>	***	***	
2237/2102/ULS/0	***	***	***	***<<	***	***	
2237/2102/ULS/0	***	***	***	***	***>>	***	
2237/2102/ULS/0	***	***	***	***	***<<	***	
2237/2102/ULS/0	***	***	***	***	***	***>>	
2237/2102/ULS/0	***	***	***	***	***	***<<	
2238/2041/ACC/10	3.55>>	N/A	N/A	N/A	N/A	N/A	1*1.00 + 2*0.60 + 3*-1.00
2238/2100/ACC/2	-2.45<<	N/A	N/A	N/A	N/A	N/A	1*1.00 + 3*1.00
2238/2041/ULS/0	***	***>>	***	***	***	***	
2238/2041/ULS/0	***	***<<	***	***	***	***	
2238/2041/ULS/0	***	***	***>>	***	***	***	
2238/2041/ULS/0	***	***	***<<	***	***	***	
2238/2041/ULS/0	***	***	***	***>>	***	***	
2238/2041/ULS/0	***	***	***	***<<	***	***	
2238/2041/ULS/0	***	***	***	***	***>>	***	
2238/2041/ULS/0	***	***	***	***	***<<	***	
2238/2041/ULS/0	***	***	***	***	***	***>>	
2238/2041/ULS/0	***	***	***	***	***	***<<	
2239/2099/ACC/1	3.52>>	N/A	N/A	N/A	N/A	N/A	1*1.00 + 2*0.60 + 3*1.00
2239/2042/ACC/11	-2.42<<	N/A	N/A	N/A	N/A	N/A	1*1.00 + 3*-1.00
2239/2099/ULS/0	***	***>>	***	***	***	***	
2239/2099/ULS/0	***	***<<	***	***	***	***	
2239/2099/ULS/0	***	***	***>>	***	***	***	
2239/2099/ULS/0	***	***	***<<	***	***	***	
2239/2099/ULS/0	***	***	***	***>>	***	***	
2239/2099/ULS/0	***	***	***	***<<	***	***	
2239/2099/ULS/0	***	***	***	***	***>>	***	
2239/2099/ULS/0	***	***	***	***	***<<	***	
2239/2099/ULS/0	***	***	***	***	***	***>>	
2239/2099/ULS/0	***	***	***	***	***	***<<	
2240/2038/ACC/10	2.87>>	N/A	N/A	N/A	N/A	N/A	1*1.00 + 2*0.60 + 3*-1.00
2240/2097/ACC/2	-2.13<<	N/A	N/A	N/A	N/A	N/A	1*1.00 + 3*1.00
2240/2038/ULS/0	***	***>>	***	***	***	***	
2240/2038/ULS/0	***	***<<	***	***	***	***	
2240/2038/ULS/0	***	***	***>>	***	***	***	
2240/2038/ULS/0	***	***	***<<	***	***	***	

2240/2038/ULS/0	***	***	***	***>>	***	***	
2240/2038/ULS/0	***	***	***	***<<	***	***	
2240/2038/ULS/0	***	***	***	***	***>>	***	
2240/2038/ULS/0	***	***	***	***	***<<	***	
2240/2038/ULS/0	***	***	***	***	***	***>>	
2240/2038/ULS/0	***	***	***	***	***	***<<	
2241/2096/ACC/4	2.79>>	N/A	N/A	N/A	N/A	N/A	1*1.00 + 2*0.60 + 4*1.00
2241/2039/ACC/13	-2.08<<	N/A	N/A	N/A	N/A	N/A	1*1.00 + 4*-1.00
2241/2096/ULS/0	***	***>>	***	***	***	***	
2241/2096/ULS/0	***	***<<	***	***	***	***	
2241/2096/ULS/0	***	***	***>>	***	***	***	
2241/2096/ULS/0	***	***	***<<	***	***	***	
2241/2096/ULS/0	***	***	***	***>>	***	***	
2241/2096/ULS/0	***	***	***	***<<	***	***	
2241/2096/ULS/0	***	***	***	***	***>>	***	
2241/2096/ULS/0	***	***	***	***	***<<	***	
2241/2096/ULS/0	***	***	***	***	***	***>>	
2241/2096/ULS/0	***	***	***	***	***	***<<	
2242/2035/ACC/10	3.57>>	N/A	N/A	N/A	N/A	N/A	1*1.00 + 2*0.60 + 3*-1.00
2242/2094/ACC/2	-2.35<<	N/A	N/A	N/A	N/A	N/A	1*1.00 + 3*1.00
2242/2035/ULS/0	***	***>>	***	***	***	***	
2242/2035/ULS/0	***	***<<	***	***	***	***	
2242/2035/ULS/0	***	***	***>>	***	***	***	
2242/2035/ULS/0	***	***	***<<	***	***	***	
2242/2035/ULS/0	***	***	***	***>>	***	***	
2242/2035/ULS/0	***	***	***	***<<	***	***	
2242/2035/ULS/0	***	***	***	***	***>>	***	
2242/2035/ULS/0	***	***	***	***	***<<	***	
2242/2035/ULS/0	***	***	***	***	***	***>>	
2242/2035/ULS/0	***	***	***	***	***	***<<	
2243/2093/ACC/1	3.57>>	N/A	N/A	N/A	N/A	N/A	1*1.00 + 2*0.60 + 3*1.00
2243/2036/ACC/11	-2.34<<	N/A	N/A	N/A	N/A	N/A	1*1.00 + 3*-1.00
2243/2093/ULS/0	***	***>>	***	***	***	***	
2243/2093/ULS/0	***	***<<	***	***	***	***	
2243/2093/ULS/0	***	***	***>>	***	***	***	
2243/2093/ULS/0	***	***	***<<	***	***	***	
2243/2093/ULS/0	***	***	***	***>>	***	***	
2243/2093/ULS/0	***	***	***	***<<	***	***	
2243/2093/ULS/0	***	***	***	***	***>>	***	
2243/2093/ULS/0	***	***	***	***	***<<	***	
2243/2093/ULS/0	***	***	***	***	***	***>>	
2243/2093/ULS/0	***	***	***	***	***	***<<	
2244/2032/ACC/10	3.14>>	N/A	N/A	N/A	N/A	N/A	1*1.00 + 2*0.60 + 3*-1.00
2244/2091/ACC/2	-2.23<<	N/A	N/A	N/A	N/A	N/A	1*1.00 + 3*1.00

2244/2032/ULS/0	***	***>>	***	***	***	***	
2244/2032/ULS/0	***	***<<	***	***	***	***	
2244/2032/ULS/0	***	***	***>>	***	***	***	
2244/2032/ULS/0	***	***	***<<	***	***	***	
2244/2032/ULS/0	***	***	***	***>>	***	***	
2244/2032/ULS/0	***	***	***	***<<	***	***	
2244/2032/ULS/0	***	***	***	***	***>>	***	
2244/2032/ULS/0	***	***	***	***	***<<	***	
2244/2032/ULS/0	***	***	***	***	***	***>>	
2244/2032/ULS/0	***	***	***	***	***	***<<	
2245/2090/ACC/1	3.10>>	N/A	N/A	N/A	N/A	N/A	1*1.00 + 2*0.60 + 3*1.00
2245/2033/ACC/11	-2.20<<	N/A	N/A	N/A	N/A	N/A	1*1.00 + 3*-1.00
2245/2090/ULS/0	***	***>>	***	***	***	***	
2245/2090/ULS/0	***	***<<	***	***	***	***	
2245/2090/ULS/0	***	***	***>>	***	***	***	
2245/2090/ULS/0	***	***	***<<	***	***	***	
2245/2090/ULS/0	***	***	***	***>>	***	***	
2245/2090/ULS/0	***	***	***	***<<	***	***	
2245/2090/ULS/0	***	***	***	***	***>>	***	
2245/2090/ULS/0	***	***	***	***	***<<	***	
2245/2090/ULS/0	***	***	***	***	***	***>>	
2245/2090/ULS/0	***	***	***	***	***	***<<	
2246/2029/ACC/10	2.49>>	N/A	N/A	N/A	N/A	N/A	1*1.00 + 2*0.60 + 3*-1.00
2246/2088/ACC/2	-1.94<<	N/A	N/A	N/A	N/A	N/A	1*1.00 + 3*1.00
2246/2029/ULS/0	***	***>>	***	***	***	***	
2246/2029/ULS/0	***	***<<	***	***	***	***	
2246/2029/ULS/0	***	***	***>>	***	***	***	
2246/2029/ULS/0	***	***	***<<	***	***	***	
2246/2029/ULS/0	***	***	***	***>>	***	***	
2246/2029/ULS/0	***	***	***	***<<	***	***	
2246/2029/ULS/0	***	***	***	***	***>>	***	
2246/2029/ULS/0	***	***	***	***	***<<	***	
2246/2029/ULS/0	***	***	***	***	***	***>>	
2246/2029/ULS/0	***	***	***	***	***	***<<	
2247/2087/ACC/4	2.40>>	N/A	N/A	N/A	N/A	N/A	1*1.00 + 2*0.60 + 4*1.00
2247/2030/ACC/13	-1.89<<	N/A	N/A	N/A	N/A	N/A	1*1.00 + 4*-1.00
2247/2087/ULS/0	***	***>>	***	***	***	***	
2247/2087/ULS/0	***	***<<	***	***	***	***	
2247/2087/ULS/0	***	***	***>>	***	***	***	
2247/2087/ULS/0	***	***	***<<	***	***	***	
2247/2087/ULS/0	***	***	***	***>>	***	***	
2247/2087/ULS/0	***	***	***	***<<	***	***	
2247/2087/ULS/0	***	***	***	***	***>>	***	
2247/2087/ULS/0	***	***	***	***	***<<	***	

2247/2087/ULS/0	***	***	***	***	***	***>>	
2247/2087/ULS/0	***	***	***	***	***	***<<	
2248/2026/ACC/12	3.71>>	N/A	N/A	N/A	N/A	N/A	1*1.00 + 2*0.60 + 4*-1.00
2248/2085/ACC/5	-2.39<<	N/A	N/A	N/A	N/A	N/A	1*1.00 + 4*1.00
2248/2026/ULS/0	***	***>>	***	***	***	***	
2248/2026/ULS/0	***	***<<	***	***	***	***	
2248/2026/ULS/0	***	***	***>>	***	***	***	
2248/2026/ULS/0	***	***	***<<	***	***	***	
2248/2026/ULS/0	***	***	***	***>>	***	***	
2248/2026/ULS/0	***	***	***	***<<	***	***	
2248/2026/ULS/0	***	***	***	***	***>>	***	
2248/2026/ULS/0	***	***	***	***	***<<	***	
2248/2026/ULS/0	***	***	***	***	***	***>>	
2248/2026/ULS/0	***	***	***	***	***	***<<	
2249/2084/ACC/1	3.74>>	N/A	N/A	N/A	N/A	N/A	1*1.00 + 2*0.60 + 3*1.00
2249/2027/ACC/11	-2.41<<	N/A	N/A	N/A	N/A	N/A	1*1.00 + 3*-1.00
2249/2084/ULS/0	***	***>>	***	***	***	***	
2249/2084/ULS/0	***	***<<	***	***	***	***	
2249/2084/ULS/0	***	***	***>>	***	***	***	
2249/2084/ULS/0	***	***	***<<	***	***	***	
2249/2084/ULS/0	***	***	***	***>>	***	***	
2249/2084/ULS/0	***	***	***	***<<	***	***	
2249/2084/ULS/0	***	***	***	***	***>>	***	
2249/2084/ULS/0	***	***	***	***	***<<	***	
2249/2084/ULS/0	***	***	***	***	***	***>>	
2249/2084/ULS/0	***	***	***	***	***	***<<	
2250/2023/ACC/10	3.48>>	N/A	N/A	N/A	N/A	N/A	1*1.00 + 2*0.60 + 3*-1.00
2250/2082/ACC/2	-2.42<<	N/A	N/A	N/A	N/A	N/A	1*1.00 + 3*1.00
2250/2023/ULS/0	***	***>>	***	***	***	***	
2250/2023/ULS/0	***	***<<	***	***	***	***	
2250/2023/ULS/0	***	***	***>>	***	***	***	
2250/2023/ULS/0	***	***	***<<	***	***	***	
2250/2023/ULS/0	***	***	***	***>>	***	***	
2250/2023/ULS/0	***	***	***	***<<	***	***	
2250/2023/ULS/0	***	***	***	***	***>>	***	
2250/2023/ULS/0	***	***	***	***	***<<	***	
2250/2023/ULS/0	***	***	***	***	***	***>>	
2250/2023/ULS/0	***	***	***	***	***	***<<	
2251/2081/ACC/1	3.46>>	N/A	N/A	N/A	N/A	N/A	1*1.00 + 2*0.60 + 3*1.00
2251/2024/ACC/11	-2.40<<	N/A	N/A	N/A	N/A	N/A	1*1.00 + 3*-1.00
2251/2081/ULS/0	***	***>>	***	***	***	***	
2251/2081/ULS/0	***	***<<	***	***	***	***	
2251/2081/ULS/0	***	***	***>>	***	***	***	
2251/2081/ULS/0	***	***	***<<	***	***	***	

2251/2081/ULS/0	***	***	***	***>>	***	***	
2251/2081/ULS/0	***	***	***	***<<	***	***	
2251/2081/ULS/0	***	***	***	***	***>>	***	
2251/2081/ULS/0	***	***	***	***	***<<	***	
2251/2081/ULS/0	***	***	***	***	***	***>>	
2251/2081/ULS/0	***	***	***	***	***	***<<	
2252/2020/ACC/10	2.94>>	N/A	N/A	N/A	N/A	N/A	1*1.00 + 2*0.60 + 3*-1.00
2252/2079/ACC/2	-2.19<<	N/A	N/A	N/A	N/A	N/A	1*1.00 + 3*1.00
2252/2020/ULS/0	***	***>>	***	***	***	***	
2252/2020/ULS/0	***	***<<	***	***	***	***	
2252/2020/ULS/0	***	***	***>>	***	***	***	
2252/2020/ULS/0	***	***	***<<	***	***	***	
2252/2020/ULS/0	***	***	***	***>>	***	***	
2252/2020/ULS/0	***	***	***	***<<	***	***	
2252/2020/ULS/0	***	***	***	***	***>>	***	
2252/2020/ULS/0	***	***	***	***	***<<	***	
2252/2020/ULS/0	***	***	***	***	***	***>>	
2252/2020/ULS/0	***	***	***	***	***	***<<	
2253/2078/ACC/1	2.87>>	N/A	N/A	N/A	N/A	N/A	1*1.00 + 2*0.60 + 3*1.00
2253/2021/ACC/11	-2.14<<	N/A	N/A	N/A	N/A	N/A	1*1.00 + 3*-1.00
2253/2078/ULS/0	***	***>>	***	***	***	***	
2253/2078/ULS/0	***	***<<	***	***	***	***	
2253/2078/ULS/0	***	***	***>>	***	***	***	
2253/2078/ULS/0	***	***	***<<	***	***	***	
2253/2078/ULS/0	***	***	***	***>>	***	***	
2253/2078/ULS/0	***	***	***	***<<	***	***	
2253/2078/ULS/0	***	***	***	***	***>>	***	
2253/2078/ULS/0	***	***	***	***	***<<	***	
2253/2078/ULS/0	***	***	***	***	***	***>>	
2253/2078/ULS/0	***	***	***	***	***	***<<	
2254/2017/ACC/10	3.65>>	N/A	N/A	N/A	N/A	N/A	1*1.00 + 2*0.60 + 3*-1.00
2254/2076/ACC/2	-2.40<<	N/A	N/A	N/A	N/A	N/A	1*1.00 + 3*1.00
2254/2017/ULS/0	***	***>>	***	***	***	***	
2254/2017/ULS/0	***	***<<	***	***	***	***	
2254/2017/ULS/0	***	***	***>>	***	***	***	
2254/2017/ULS/0	***	***	***<<	***	***	***	
2254/2017/ULS/0	***	***	***	***>>	***	***	
2254/2017/ULS/0	***	***	***	***<<	***	***	
2254/2017/ULS/0	***	***	***	***	***>>	***	
2254/2017/ULS/0	***	***	***	***	***<<	***	
2254/2017/ULS/0	***	***	***	***	***	***>>	
2254/2017/ULS/0	***	***	***	***	***	***<<	
2255/2075/ACC/1	3.64>>	N/A	N/A	N/A	N/A	N/A	1*1.00 + 2*0.60 + 3*1.00
2255/2018/ACC/11	-2.40<<	N/A	N/A	N/A	N/A	N/A	1*1.00 + 3*-1.00

2255/2075/ULS/0	***	***>>	***	***	***	***	
2255/2075/ULS/0	***	***<<	***	***	***	***	
2255/2075/ULS/0	***	***	***>>	***	***	***	
2255/2075/ULS/0	***	***	***<<	***	***	***	
2255/2075/ULS/0	***	***	***	***>>	***	***	
2255/2075/ULS/0	***	***	***	***<<	***	***	
2255/2075/ULS/0	***	***	***	***	***>>	***	
2255/2075/ULS/0	***	***	***	***	***<<	***	
2255/2075/ULS/0	***	***	***	***	***	***>>	
2255/2075/ULS/0	***	***	***	***	***	***<<	
2256/2014/ACC/10	3.28>>	N/A	N/A	N/A	N/A	N/A	1*1.00 + 2*0.60 + 3*-1.00
2256/2073/ACC/2	-2.31<<	N/A	N/A	N/A	N/A	N/A	1*1.00 + 3*1.00
2256/2014/ULS/0	***	***>>	***	***	***	***	
2256/2014/ULS/0	***	***<<	***	***	***	***	
2256/2014/ULS/0	***	***	***>>	***	***	***	
2256/2014/ULS/0	***	***	***<<	***	***	***	
2256/2014/ULS/0	***	***	***	***>>	***	***	
2256/2014/ULS/0	***	***	***	***<<	***	***	
2256/2014/ULS/0	***	***	***	***	***>>	***	
2256/2014/ULS/0	***	***	***	***	***<<	***	
2256/2014/ULS/0	***	***	***	***	***	***>>	
2256/2014/ULS/0	***	***	***	***	***	***<<	
2257/2072/ACC/1	3.24>>	N/A	N/A	N/A	N/A	N/A	1*1.00 + 2*0.60 + 3*1.00
2257/2015/ACC/11	-2.28<<	N/A	N/A	N/A	N/A	N/A	1*1.00 + 3*-1.00
2257/2072/ULS/0	***	***>>	***	***	***	***	
2257/2072/ULS/0	***	***<<	***	***	***	***	
2257/2072/ULS/0	***	***	***>>	***	***	***	
2257/2072/ULS/0	***	***	***<<	***	***	***	
2257/2072/ULS/0	***	***	***	***>>	***	***	
2257/2072/ULS/0	***	***	***	***<<	***	***	
2257/2072/ULS/0	***	***	***	***	***>>	***	
2257/2072/ULS/0	***	***	***	***	***<<	***	
2257/2072/ULS/0	***	***	***	***	***	***>>	
2257/2072/ULS/0	***	***	***	***	***	***<<	
2258/2011/ACC/10	2.65>>	N/A	N/A	N/A	N/A	N/A	1*1.00 + 2*0.60 + 3*-1.00
2258/2070/ACC/2	-2.00<<	N/A	N/A	N/A	N/A	N/A	1*1.00 + 3*1.00
2258/2011/ULS/0	***	***>>	***	***	***	***	
2258/2011/ULS/0	***	***<<	***	***	***	***	
2258/2011/ULS/0	***	***	***>>	***	***	***	
2258/2011/ULS/0	***	***	***<<	***	***	***	
2258/2011/ULS/0	***	***	***	***>>	***	***	
2258/2011/ULS/0	***	***	***	***<<	***	***	
2258/2011/ULS/0	***	***	***	***	***>>	***	
2258/2011/ULS/0	***	***	***	***	***<<	***	

2258/2011/ULS/0	***	***	***	***	***	***>>	
2258/2011/ULS/0	***	***	***	***	***	***<<	
2259/2069/ACC/1	2.60>>	N/A	N/A	N/A	N/A	N/A	1*1.00 + 2*0.60 + 3*1.00
2259/2012/ACC/11	-1.98<<	N/A	N/A	N/A	N/A	N/A	1*1.00 + 3*-1.00
2259/2069/ULS/0	***	***>>	***	***	***	***	
2259/2069/ULS/0	***	***<<	***	***	***	***	
2259/2069/ULS/0	***	***	***>>	***	***	***	
2259/2069/ULS/0	***	***	***<<	***	***	***	
2259/2069/ULS/0	***	***	***	***>>	***	***	
2259/2069/ULS/0	***	***	***	***<<	***	***	
2259/2069/ULS/0	***	***	***	***	***>>	***	
2259/2069/ULS/0	***	***	***	***	***<<	***	
2259/2069/ULS/0	***	***	***	***	***	***>>	
2259/2069/ULS/0	***	***	***	***	***	***<<	
2260/2008/ACC/10	1.89>>	N/A	N/A	N/A	N/A	N/A	1*1.00 + 2*0.60 + 3*-1.00
2260/2067/ACC/2	-1.55<<	N/A	N/A	N/A	N/A	N/A	1*1.00 + 3*1.00
2260/2008/ULS/0	***	***>>	***	***	***	***	
2260/2008/ULS/0	***	***<<	***	***	***	***	
2260/2008/ULS/0	***	***	***>>	***	***	***	
2260/2008/ULS/0	***	***	***<<	***	***	***	
2260/2008/ULS/0	***	***	***	***>>	***	***	
2260/2008/ULS/0	***	***	***	***<<	***	***	
2260/2008/ULS/0	***	***	***	***	***>>	***	
2260/2008/ULS/0	***	***	***	***	***<<	***	
2260/2008/ULS/0	***	***	***	***	***	***>>	
2260/2008/ULS/0	***	***	***	***	***	***<<	
2261/2066/ACC/1	1.84>>	N/A	N/A	N/A	N/A	N/A	1*1.00 + 2*0.60 + 3*1.00
2261/2009/ACC/11	-1.55<<	N/A	N/A	N/A	N/A	N/A	1*1.00 + 3*-1.00
2261/2066/ULS/0	***	***>>	***	***	***	***	
2261/2066/ULS/0	***	***<<	***	***	***	***	
2261/2066/ULS/0	***	***	***>>	***	***	***	
2261/2066/ULS/0	***	***	***<<	***	***	***	
2261/2066/ULS/0	***	***	***	***>>	***	***	
2261/2066/ULS/0	***	***	***	***<<	***	***	
2261/2066/ULS/0	***	***	***	***	***>>	***	
2261/2066/ULS/0	***	***	***	***	***<<	***	
2261/2066/ULS/0	***	***	***	***	***	***>>	
2261/2066/ULS/0	***	***	***	***	***	***<<	
2264/2122/ACC/4	1.02>>	-0.3	-1.34	0	-0.41	0.12	1*1.00 + 2*0.60 + 4*1.00
2264/2122/ACC/13	-0.77<<	0.31	-0.49	0	-0.03	-0.14	1*1.00 + 4*-1.00
2264/2064/ACC/14	0.28	0.67>>	1.23	0	-0.33	0.19	1*1.00 + 2*0.60 + 5*-1.00
2264/2064/ACC/7	-0.03	-0.66<<	0.62	0	-0.13	-0.18	1*1.00 + 5*1.00
2264/2064/ULS/1	0.29	0.02	2.16>>	0	-0.54	0.01	1*1.35 + 2*1.50
2264/2122/ULS/1	0.29	0.02	-2.14<<	0	-0.52	-0.02	1*1.35 + 2*1.50

2264/2064/ACC/8	0.04	0.6	1.12	0.00>>	-0.25	0.13	1*1.00 + 2*0.60 + 6*1.00
2264/2064/ACC/17	0.21	-0.58	0.73	-0.00<<	-0.21	-0.12	1*1.00 + 6*-1.00
2264/2122/ACC/13	-0.77	0.31	-0.49	0	-0.03>>	-0.14	1*1.00 + 4*-1.00
2264/2064/ULS/1	0.29	0.02	2.16	0	-0.54<<	0.01	1*1.35 + 2*1.50
2264/2064/ACC/14	0.28	0.67	1.23	0	-0.33	0.19>>	1*1.00 + 2*0.60 + 5*-1.00
2264/2122/ACC/16	-0.11	0.67	-1.11	0	-0.24	-0.19<<	1*1.00 + 2*0.60 + 6*-1.00
2265/2165/ACC/4	1.23>>	-0.04	-1.5	0	-0.42	-0.08	1*1.00 + 2*0.60 + 4*1.00
2265/2165/ACC/13	-0.94<<	0.02	-0.72	0	-0.14	0.1	1*1.00 + 4*-1.00
2265/2107/ACC/9	0.04	0.82>>	0.77	0	-0.18	0.23	1*1.00 + 6*1.00
2265/2107/ACC/16	0.26	-0.84<<	1.42	0	-0.36	-0.24	1*1.00 + 2*0.60 + 6*-1.00
2265/2107/ULS/1	0.35	-0.03	2.59>>	0	-0.64	-0.01	1*1.35 + 2*1.50
2265/2165/ULS/1	0.35	-0.03	-2.61<<	0	-0.66	0.02	1*1.35 + 2*1.50
2265/2107/ACC/17	0.18	-0.83	0.82	-0.00>>	-0.21	-0.24	1*1.00 + 6*-1.00
2265/2107/ULS/1	0.35	-0.03	2.59	-0.00<<	-0.64	-0.01	1*1.35 + 2*1.50
2265/2107/ACC/2	-0.43	-0.04	0.71	0	-0.13>>	0.09	1*1.00 + 3*1.00
2265/2165/ULS/1	0.35	-0.03	-2.61	0	-0.66<<	0.02	1*1.35 + 2*1.50
2265/2165/ACC/14	-0.04	-0.84	-1.39	0	-0.34	0.25>>	1*1.00 + 2*0.60 + 5*-1.00
2265/2107/ACC/16	0.26	-0.84	1.42	0	-0.36	-0.24<<	1*1.00 + 2*0.60 + 6*-1.00
2266/2125/ACC/4	0.94>>	-0.33	-1.2	0	-0.31	0.14	1*1.00 + 2*0.60 + 4*1.00
2266/2125/ACC/13	-0.85<<	0.34	-0.64	0	-0.14	-0.16	1*1.00 + 4*-1.00
2266/2067/ACC/14	0.65	0.68>>	1.19	0	-0.3	0.19	1*1.00 + 2*0.60 + 5*-1.00
2266/2067/ACC/7	-0.56	-0.67<<	0.64	0	-0.15	-0.19	1*1.00 + 5*1.00
2266/2067/ULS/1	0.11	0.02	2.14>>	0	-0.53	0.01	1*1.35 + 2*1.50
2266/2125/ULS/1	0.11	0.02	-2.16<<	0	-0.54	-0.02	1*1.35 + 2*1.50
2266/2067/ACC/8	0.34	0.59	1.17	0.00>>	-0.29	0.13	1*1.00 + 2*0.60 + 6*1.00
2266/2067/ACC/17	-0.25	-0.58	0.66	-0.00<<	-0.16	-0.12	1*1.00 + 6*-1.00
2266/2067/ACC/2	-0.6	-0.33	0.63	0	-0.13>>	-0.15	1*1.00 + 3*1.00
2266/2125/ULS/1	0.11	0.02	-2.16	0	-0.54<<	-0.02	1*1.35 + 2*1.50
2266/2067/ACC/14	0.65	0.68	1.19	0	-0.3	0.19>>	1*1.00 + 2*0.60 + 5*-1.00
2266/2125/ACC/16	-0.61	0.68	-1.17	0	-0.29	-0.19<<	1*1.00 + 2*0.60 + 6*-1.00
2267/2166/ACC/4	1.26>>	-0.07	-1.5	0	-0.42	-0.06	1*1.00 + 2*0.60 + 4*1.00
2267/2166/ACC/13	-1.08<<	0.05	-0.72	0	-0.15	0.08	1*1.00 + 4*-1.00
2267/2166/ACC/7	0.09	0.81>>	-0.84	0	-0.23	-0.22	1*1.00 + 5*1.00
2267/2166/ACC/14	0.1	-0.83<<	-1.39	0	-0.34	0.24	1*1.00 + 2*0.60 + 5*-1.00
2267/2108/ULS/1	0.22	-0.02	2.58>>	0	-0.63	-0.01	1*1.35 + 2*1.50
2267/2166/ULS/1	0.22	-0.02	-2.63<<	0	-0.67	0.02	1*1.35 + 2*1.50
2267/2108/ACC/17	-0.09	-0.82	0.81	-0.00>>	-0.21	-0.23	1*1.00 + 6*-1.00
2267/2108/ULS/1	0.22	-0.02	2.58	-0.00<<	-0.63	-0.01	1*1.35 + 2*1.50
2267/2108/ACC/2	-0.5	-0.06	0.71	0	-0.13>>	0.07	1*1.00 + 3*1.00
2267/2166/ULS/1	0.22	-0.02	-2.63	0	-0.67<<	0.02	1*1.35 + 2*1.50
2267/2166/ACC/14	0.1	-0.83	-1.39	0	-0.34	0.24>>	1*1.00 + 2*0.60 + 5*-1.00
2267/2108/ACC/16	-0.04	-0.82	1.41	0	-0.36	-0.23<<	1*1.00 + 2*0.60 + 6*-1.00
2268/2167/ACC/4	1.24>>	-0.08	-1.5	0	-0.43	-0.05	1*1.00 + 2*0.60 + 4*1.00
2268/2167/ACC/13	-1.16<<	0.07	-0.73	0	-0.15	0.06	1*1.00 + 4*-1.00

2268/2167/ACC/7	-0.12	0.81>>	-0.84	0	-0.23	-0.22	1*1.00 + 5*1.00
2268/2167/ACC/14	0.2	-0.82<<	-1.39	0	-0.34	0.23	1*1.00 + 2*0.60 + 5*-1.00
2268/2109/ULS/1	0.09	-0.01	2.57>>	0	-0.63	-0.01	1*1.35 + 2*1.50
2268/2167/ULS/1	0.09	-0.01	-2.63<<	0	-0.68	0.01	1*1.35 + 2*1.50
2268/2109/ACC/17	-0.29	-0.81	0.81	-0.00>>	-0.21	-0.22	1*1.00 + 6*-1.00
2268/2109/ULS/1	0.09	-0.01	2.57	-0.00<<	-0.63	-0.01	1*1.35 + 2*1.50
2268/2109/ACC/2	-0.59	-0.08	0.7	0	-0.13>>	0.06	1*1.00 + 3*1.00
2268/2167/ULS/1	0.09	-0.01	-2.63	0	-0.68<<	0.01	1*1.35 + 2*1.50
2268/2167/ACC/14	0.2	-0.82	-1.39	0	-0.34	0.23>>	1*1.00 + 2*0.60 + 5*-1.00
2268/2109/ACC/16	-0.27	-0.82	1.41	0	-0.36	-0.23<<	1*1.00 + 2*0.60 + 6*-1.00
2269/2168/ACC/5	1.20>>	-0.09	-0.89	0	-0.27	-0.05	1*1.00 + 4*1.00
2269/2168/ACC/12	-1.21<<	0.08	-1.35	0	-0.31	0.06	1*1.00 + 2*0.60 + 4*-1.00
2269/2168/ACC/7	-0.23	0.81>>	-0.84	0	-0.23	-0.22	1*1.00 + 5*1.00
2269/2168/ACC/14	0.22	-0.82<<	-1.39	0	-0.34	0.23	1*1.00 + 2*0.60 + 5*-1.00
2269/2110/ULS/1	-0.01	-0.01	2.57>>	0	-0.63	-0.01	1*1.35 + 2*1.50
2269/2168/ULS/1	-0.01	-0.01	-2.64<<	0	-0.68	0.01	1*1.35 + 2*1.50
2269/2110/ACC/17	-0.4	-0.81	0.8	-0.00>>	-0.21	-0.22	1*1.00 + 6*-1.00
2269/2110/ULS/1	-0.01	-0.01	2.57	-0.00<<	-0.63	-0.01	1*1.35 + 2*1.50
2269/2110/ACC/2	-0.66	-0.09	0.7	0	-0.13>>	0.05	1*1.00 + 3*1.00
2269/2168/ULS/1	-0.01	-0.01	-2.64	0	-0.68<<	0.01	1*1.35 + 2*1.50
2269/2168/ACC/14	0.22	-0.82	-1.39	0	-0.34	0.23>>	1*1.00 + 2*0.60 + 5*-1.00
2269/2110/ACC/16	-0.4	-0.81	1.41	0	-0.35	-0.22<<	1*1.00 + 2*0.60 + 6*-1.00
2270/2169/ACC/4	1.31>>	-0.02	-1.5	0	-0.42	-0.1	1*1.00 + 2*0.60 + 4*1.00
2270/2169/ACC/13	-1.16<<	0.01	-0.73	0	-0.15	0.11	1*1.00 + 4*-1.00
2270/2169/ACC/7	-0.18	0.83>>	-0.84	0	-0.23	-0.23	1*1.00 + 5*1.00
2270/2169/ACC/14	0.32	-0.84<<	-1.39	0	-0.34	0.25	1*1.00 + 2*0.60 + 5*-1.00
2270/2111/ULS/1	0.17	-0.01	2.57>>	0	-0.63	-0.01	1*1.35 + 2*1.50
2270/2169/ULS/1	0.17	-0.01	-2.63<<	0	-0.67	0.01	1*1.35 + 2*1.50
2270/2111/ACC/9	0.46	0.82	0.77	-0.00>>	-0.18	0.23	1*1.00 + 6*1.00
2270/2111/ULS/1	0.17	-0.01	2.57	-0.00<<	-0.63	-0.01	1*1.35 + 2*1.50
2270/2111/ACC/2	-0.6	-0.02	0.7	0	-0.13>>	0.1	1*1.00 + 3*1.00
2270/2169/ULS/1	0.17	-0.01	-2.63	0	-0.67<<	0.01	1*1.35 + 2*1.50
2270/2169/ACC/14	0.32	-0.84	-1.39	0	-0.34	0.25>>	1*1.00 + 2*0.60 + 5*-1.00
2270/2111/ACC/16	-0.31	-0.84	1.41	0	-0.36	-0.24<<	1*1.00 + 2*0.60 + 6*-1.00
2271/2170/ACC/4	1.26>>	-0.09	-1.5	0	-0.43	-0.05	1*1.00 + 2*0.60 + 4*1.00
2271/2170/ACC/13	-1.21<<	0.08	-0.73	0	-0.15	0.06	1*1.00 + 4*-1.00
2271/2170/ACC/7	-0.29	0.81>>	-0.84	0	-0.23	-0.22	1*1.00 + 5*1.00
2271/2170/ACC/14	0.34	-0.82<<	-1.39	0	-0.34	0.23	1*1.00 + 2*0.60 + 5*-1.00
2271/2112/ULS/1	0.06	-0.01	2.57>>	0	-0.63	-0.01	1*1.35 + 2*1.50
2271/2170/ULS/1	0.06	-0.01	-2.64<<	0	-0.68	0.01	1*1.35 + 2*1.50
2271/2112/ACC/13	0.31	-0.39	0.87	-0.00>>	-0.25	-0.17	1*1.00 + 4*-1.00
2271/2112/ULS/1	0.06	-0.01	2.57	-0.00<<	-0.63	-0.01	1*1.35 + 2*1.50
2271/2112/ACC/2	-0.66	-0.08	0.7	0	-0.13>>	0.06	1*1.00 + 3*1.00
2271/2170/ULS/1	0.06	-0.01	-2.64	0	-0.68<<	0.01	1*1.35 + 2*1.50

2271/2170/ACC/14	0.34	-0.82	-1.39	0	-0.34	0.23>>	1*1.00 + 2*0.60 + 5*-1.00
2271/2112/ACC/16	-0.44	-0.82	1.41	0	-0.35	-0.22<<	1*1.00 + 2*0.60 + 6*-1.00
2272/2171/ACC/5	1.22>>	-0.1	-0.89	0	-0.27	-0.04	1*1.00 + 4*1.00
2272/2171/ACC/12	-1.26<<	0.09	-1.35	0	-0.31	0.05	1*1.00 + 2*0.60 + 4*-1.00
2272/2113/ACC/9	0.45	0.80>>	0.77	0	-0.18	0.22	1*1.00 + 6*1.00
2272/2113/ACC/16	-0.5	-0.81<<	1.4	0	-0.35	-0.22	1*1.00 + 2*0.60 + 6*-1.00
2272/2113/ULS/1	-0.05	-0.01	2.57>>	0	-0.63	-0.01	1*1.35 + 2*1.50
2272/2171/ULS/1	-0.05	-0.01	-2.64<<	0	-0.68	0.01	1*1.35 + 2*1.50
2272/2113/ACC/9	0.45	0.8	0.77	0.00>>	-0.18	0.22	1*1.00 + 6*1.00
2272/2113/ULS/1	-0.05	-0.01	2.57	-0.00<<	-0.63	-0.01	1*1.35 + 2*1.50
2272/2113/ACC/2	-0.68	-0.1	0.7	0	-0.13>>	0.04	1*1.00 + 3*1.00
2272/2171/ULS/1	-0.05	-0.01	-2.64	0	-0.68<<	0.01	1*1.35 + 2*1.50
2272/2171/ACC/14	0.27	-0.81	-1.4	0	-0.34	0.22>>	1*1.00 + 2*0.60 + 5*-1.00
2272/2113/ACC/16	-0.5	-0.81	1.4	0	-0.35	-0.22<<	1*1.00 + 2*0.60 + 6*-1.00
2273/2172/ACC/4	1.31>>	0	-1.5	0	-0.42	-0.12	1*1.00 + 2*0.60 + 4*1.00
2273/2172/ACC/13	-1.09<<	-0.02	-0.72	0	-0.15	0.13	1*1.00 + 4*-1.00
2273/2114/ACC/9	0.38	0.84>>	0.77	0	-0.18	0.24	1*1.00 + 6*1.00
2273/2114/ACC/16	-0.15	-0.85<<	1.41	0	-0.36	-0.25	1*1.00 + 2*0.60 + 6*-1.00
2273/2114/ULS/1	0.26	-0.02	2.58>>	0	-0.64	-0.01	1*1.35 + 2*1.50
2273/2172/ULS/1	0.26	-0.02	-2.62<<	0	-0.67	0.02	1*1.35 + 2*1.50
2273/2114/ACC/9	0.38	0.84	0.77	0.00>>	-0.18	0.24	1*1.00 + 6*1.00
2273/2114/ACC/16	-0.15	-0.85	1.41	-0.00<<	-0.36	-0.25	1*1.00 + 2*0.60 + 6*-1.00
2273/2114/ACC/2	-0.55	0.01	0.71	0	-0.13>>	0.12	1*1.00 + 3*1.00
2273/2172/ULS/1	0.26	-0.02	-2.62	0	-0.67<<	0.02	1*1.35 + 2*1.50
2273/2172/ACC/14	0.27	-0.84	-1.39	0	-0.33	0.25>>	1*1.00 + 2*0.60 + 5*-1.00
2273/2114/ACC/16	-0.15	-0.85	1.41	0	-0.36	-0.25<<	1*1.00 + 2*0.60 + 6*-1.00
2274/2173/ACC/4	1.31>>	-0.08	-1.5	0	-0.42	-0.05	1*1.00 + 2*0.60 + 4*1.00
2274/2173/ACC/13	-1.21<<	0.07	-0.73	0	-0.15	0.06	1*1.00 + 4*-1.00
2274/2115/ACC/9	0.49	0.82>>	0.77	0	-0.18	0.23	1*1.00 + 6*1.00
2274/2115/ACC/16	-0.4	-0.83<<	1.41	0	-0.36	-0.24	1*1.00 + 2*0.60 + 6*-1.00
2274/2115/ULS/1	0.11	-0.01	2.57>>	0	-0.63	-0.01	1*1.35 + 2*1.50
2274/2173/ULS/1	0.11	-0.01	-2.63<<	0	-0.68	0.01	1*1.35 + 2*1.50
2274/2115/ACC/15	0.77	0.72	0.82	0.00>>	-0.22	0.16	1*1.00 + 5*-1.00
2274/2115/ACC/6	-0.68	-0.73	1.36	-0.00<<	-0.32	-0.17	1*1.00 + 2*0.60 + 5*1.00
2274/2115/ACC/2	-0.61	-0.09	0.7	0	-0.13>>	0.05	1*1.00 + 3*1.00
2274/2173/ULS/1	0.11	-0.01	-2.63	0	-0.68<<	0.01	1*1.35 + 2*1.50
2274/2115/ACC/9	0.49	0.82	0.77	0	-0.18	0.23>>	1*1.00 + 6*1.00
2274/2115/ACC/16	-0.4	-0.83	1.41	0	-0.36	-0.24<<	1*1.00 + 2*0.60 + 6*-1.00
2275/2174/ACC/5	1.26>>	-0.09	-0.89	0	-0.27	-0.05	1*1.00 + 4*1.00
2275/2174/ACC/12	-1.28<<	0.08	-1.35	0	-0.31	0.06	1*1.00 + 2*0.60 + 4*-1.00
2275/2116/ACC/9	0.51	0.83>>	0.77	0	-0.18	0.24	1*1.00 + 6*1.00
2275/2116/ACC/16	-0.53	-0.84<<	1.41	0	-0.36	-0.24	1*1.00 + 2*0.60 + 6*-1.00
2275/2116/ULS/1	-0.02	-0.01	2.57>>	0	-0.63	-0.01	1*1.35 + 2*1.50
2275/2174/ULS/1	-0.02	-0.01	-2.64<<	0	-0.68	0.01	1*1.35 + 2*1.50

2275/2116/ACC/15	0.8	0.75	0.82	0.00>>	-0.21	0.18	1*1.00 + 5*-1.00
2275/2116/ACC/6	-0.81	-0.76	1.36	-0.00<<	-0.32	-0.18	1*1.00 + 2*0.60 + 5*1.00
2275/2116/ACC/2	-0.67	-0.11	0.7	0	-0.13>>	0.04	1*1.00 + 3*1.00
2275/2174/ULS/1	-0.02	-0.01	-2.64	0	-0.68<<	0.01	1*1.35 + 2*1.50
2275/2116/ACC/9	0.51	0.83	0.77	0	-0.18	0.24>>	1*1.00 + 6*1.00
2275/2116/ACC/16	-0.53	-0.84	1.41	0	-0.36	-0.24<<	1*1.00 + 2*0.60 + 6*-1.00
2276/2175/ACC/4	1.33>>	-0.01	-1.5	0	-0.42	-0.1	1*1.00 + 2*0.60 + 4*1.00
2276/2175/ACC/13	-1.19<<	0	-0.73	0	-0.15	0.12	1*1.00 + 4*-1.00
2276/2117/ACC/9	0.51	0.88>>	0.77	0	-0.18	0.27	1*1.00 + 6*1.00
2276/2117/ACC/16	-0.37	-0.89<<	1.41	0	-0.36	-0.28	1*1.00 + 2*0.60 + 6*-1.00
2276/2117/ULS/1	0.17	-0.02	2.57>>	0	-0.63	-0.01	1*1.35 + 2*1.50
2276/2175/ULS/1	0.17	-0.02	-2.63<<	0	-0.67	0.02	1*1.35 + 2*1.50
2276/2117/ACC/9	0.51	0.88	0.77	0.00>>	-0.18	0.27	1*1.00 + 6*1.00
2276/2117/ACC/16	-0.37	-0.89	1.41	-0.00<<	-0.36	-0.28	1*1.00 + 2*0.60 + 6*-1.00
2276/2117/ACC/2	-0.6	-0.04	0.7	0	-0.13>>	0.08	1*1.00 + 3*1.00
2276/2175/ULS/1	0.17	-0.02	-2.63	0	-0.67<<	0.02	1*1.35 + 2*1.50
2276/2117/ACC/9	0.51	0.88	0.77	0	-0.18	0.27>>	1*1.00 + 6*1.00
2276/2117/ACC/16	-0.37	-0.89	1.41	0	-0.36	-0.28<<	1*1.00 + 2*0.60 + 6*-1.00
2277/2176/ACC/4	1.29>>	-0.07	-1.51	0	-0.43	-0.06	1*1.00 + 2*0.60 + 4*1.00
2277/2176/ACC/13	-1.29<<	0.06	-0.73	0	-0.15	0.07	1*1.00 + 4*-1.00
2277/2118/ACC/9	0.59	0.91>>	0.77	0.01	-0.18	0.3	1*1.00 + 6*1.00
2277/2118/ACC/16	-0.58	-0.93<<	1.41	-0.01	-0.36	-0.31	1*1.00 + 2*0.60 + 6*-1.00
2277/2118/ULS/1	0.01	-0.02	2.57>>	0	-0.63	-0.01	1*1.35 + 2*1.50
2277/2176/ULS/1	0.01	-0.02	-2.64<<	0	-0.68	0.02	1*1.35 + 2*1.50
2277/2118/ACC/15	0.87	0.83	0.81	0.01>>	-0.21	0.24	1*1.00 + 5*-1.00
2277/2118/ACC/6	-0.87	-0.85	1.36	-0.01<<	-0.32	-0.25	1*1.00 + 2*0.60 + 5*1.00
2277/2118/ACC/2	-0.68	-0.14	0.7	0	-0.13>>	0.01	1*1.00 + 3*1.00
2277/2176/ULS/1	0.01	-0.02	-2.64	0	-0.68<<	0.02	1*1.35 + 2*1.50
2277/2118/ACC/9	0.59	0.91	0.77	0.01	-0.18	0.30>>	1*1.00 + 6*1.00
2277/2118/ACC/16	-0.58	-0.93	1.41	-0.01	-0.36	-0.31<<	1*1.00 + 2*0.60 + 6*-1.00
2278/2177/ACC/5	1.25>>	-0.06	-0.89	0	-0.27	-0.07	1*1.00 + 4*1.00
2278/2177/ACC/12	-1.36<<	0.04	-1.35	0	-0.31	0.09	1*1.00 + 2*0.60 + 4*-1.00
2278/2119/ACC/9	0.54	1.01>>	0.76	0.01	-0.17	0.37	1*1.00 + 6*1.00
2278/2119/ACC/16	-0.65	-1.03<<	1.41	-0.01	-0.36	-0.39	1*1.00 + 2*0.60 + 6*-1.00
2278/2119/ULS/1	-0.12	-0.03	2.57>>	0	-0.63	-0.02	1*1.35 + 2*1.50
2278/2177/ULS/1	-0.12	-0.03	-2.64<<	0	-0.68	0.02	1*1.35 + 2*1.50
2278/2119/ACC/9	0.54	1.01	0.76	0.01>>	-0.17	0.37	1*1.00 + 6*1.00
2278/2119/ACC/16	-0.65	-1.03	1.41	-0.01<<	-0.36	-0.39	1*1.00 + 2*0.60 + 6*-1.00
2278/2119/ACC/5	-0.27	0.41	0.71	0	-0.13>>	0.19	1*1.00 + 4*1.00
2278/2177/ULS/1	-0.12	-0.03	-2.64	0	-0.68<<	0.02	1*1.35 + 2*1.50
2278/2119/ACC/9	0.54	1.01	0.76	0.01	-0.17	0.37>>	1*1.00 + 6*1.00
2278/2119/ACC/16	-0.65	-1.03	1.41	-0.01	-0.36	-0.39<<	1*1.00 + 2*0.60 + 6*-1.00
2279/2178/ACC/4	1.30>>	0.09	-1.5	0.01	-0.42	-0.18	1*1.00 + 2*0.60 + 4*1.00
2279/2178/ACC/13	-1.23<<	-0.12	-0.72	-0.01	-0.14	0.21	1*1.00 + 4*-1.00

2279/2120/ACC/9	0.39	1.21>>	0.76	0.02	-0.17	0.53	1*1.00 + 6*1.00
2279/2120/ACC/16	-0.32	-1.25<<	1.43	-0.02	-0.37	-0.55	1*1.00 + 2*0.60 + 6*-1.00
2279/2120/ULS/1	0.08	-0.04	2.58>>	0	-0.64	-0.03	1*1.35 + 2*1.50
2279/2178/ULS/1	0.08	-0.04	-2.63<<	0	-0.67	0.03	1*1.35 + 2*1.50
2279/2120/ACC/9	0.39	1.21	0.76	0.02>>	-0.17	0.53	1*1.00 + 6*1.00
2279/2120/ACC/16	-0.32	-1.25	1.43	-0.02<<	-0.37	-0.55	1*1.00 + 2*0.60 + 6*-1.00
2279/2120/ACC/5	-0.24	0.56	0.71	0.01	-0.13>>	0.3	1*1.00 + 4*1.00
2279/2178/ULS/1	0.08	-0.04	-2.63	0	-0.67<<	0.03	1*1.35 + 2*1.50
2279/2120/ACC/9	0.39	1.21	0.76	0.02	-0.17	0.53>>	1*1.00 + 6*1.00
2279/2120/ACC/16	-0.32	-1.25	1.43	-0.02	-0.37	-0.55<<	1*1.00 + 2*0.60 + 6*-1.00
2280/2128/ACC/4	0.90>>	-0.34	-1.15	0	-0.27	0.16	1*1.00 + 2*0.60 + 4*1.00
2280/2128/ACC/13	-0.83<<	0.35	-0.7	0	-0.19	-0.17	1*1.00 + 4*-1.00
2280/2070/ACC/14	0.87	0.68>>	1.17	0	-0.29	0.19	1*1.00 + 2*0.60 + 5*-1.00
2280/2070/ACC/7	-0.81	-0.67<<	0.66	0	-0.16	-0.19	1*1.00 + 5*1.00
2280/2070/ULS/1	0.07	0.01	2.14>>	0	-0.53	0.01	1*1.35 + 2*1.50
2280/2128/ULS/1	0.07	0.01	-2.16<<	0	-0.54	-0.01	1*1.35 + 2*1.50
2280/2070/ACC/8	0.51	0.59	1.18	0.00>>	-0.3	0.12	1*1.00 + 2*0.60 + 6*1.00
2280/2070/ACC/17	-0.45	-0.57	0.64	-0.00<<	-0.15	-0.12	1*1.00 + 6*-1.00
2280/2070/ACC/13	0.41	-0.03	0.64	0	-0.14>>	0.07	1*1.00 + 4*-1.00
2280/2128/ULS/1	0.07	0.01	-2.16	0	-0.54<<	-0.01	1*1.35 + 2*1.50
2280/2070/ACC/14	0.87	0.68	1.17	0	-0.29	0.19>>	1*1.00 + 2*0.60 + 5*-1.00
2280/2128/ACC/16	-0.81	0.68	-1.19	0	-0.31	-0.19<<	1*1.00 + 2*0.60 + 6*-1.00
2281/2073/ACC/10	0.93>>	0.37	1.1	0	-0.24	0.18	1*1.00 + 2*0.60 + 3*-1.00
2281/2073/ACC/2	-0.90<<	-0.36	0.73	0	-0.21	-0.17	1*1.00 + 3*1.00
2281/2073/ACC/14	0.91	0.69>>	1.15	0	-0.28	0.2	1*1.00 + 2*0.60 + 5*-1.00
2281/2073/ACC/7	-0.87	-0.68<<	0.67	0	-0.17	-0.19	1*1.00 + 5*1.00
2281/2073/ULS/1	0.04	0.01	2.14>>	0	-0.53	0.01	1*1.35 + 2*1.50
2281/2131/ULS/1	0.04	0.01	-2.16<<	0	-0.54	-0.01	1*1.35 + 2*1.50
2281/2073/ACC/8	0.47	0.58	1.19	0.00>>	-0.31	0.12	1*1.00 + 2*0.60 + 6*1.00
2281/2073/ACC/17	-0.44	-0.57	0.64	-0.00<<	-0.14	-0.11	1*1.00 + 6*-1.00
2281/2073/ACC/13	0.51	-0.02	0.6	0	-0.11>>	0.08	1*1.00 + 4*-1.00
2281/2131/ULS/1	0.04	0.01	-2.16	0	-0.54<<	-0.01	1*1.35 + 2*1.50
2281/2073/ACC/14	0.91	0.69	1.15	0	-0.28	0.20>>	1*1.00 + 2*0.60 + 5*-1.00
2281/2131/ACC/16	-0.81	0.68	-1.2	0	-0.32	-0.20<<	1*1.00 + 2*0.60 + 6*-1.00
2282/2076/ACC/10	0.94>>	0.31	1.07	0	-0.22	0.14	1*1.00 + 2*0.60 + 3*-1.00
2282/2076/ACC/2	-0.93<<	-0.3	0.76	0	-0.23	-0.13	1*1.00 + 3*1.00
2282/2076/ACC/14	0.73	0.67>>	1.14	0	-0.27	0.19	1*1.00 + 2*0.60 + 5*-1.00
2282/2076/ACC/7	-0.72	-0.66<<	0.69	0	-0.18	-0.18	1*1.00 + 5*1.00
2282/2076/ULS/1	0.01	0.01	2.14>>	0	-0.53	0.01	1*1.35 + 2*1.50
2282/2134/ULS/1	0.01	0.01	-2.16<<	0	-0.54	-0.02	1*1.35 + 2*1.50
2282/2076/ACC/16	-0.23	-0.59	1.13	0.00>>	-0.26	-0.13	1*1.00 + 2*0.60 + 6*-1.00
2282/2076/ACC/9	0.24	0.6	0.7	-0.00<<	-0.19	0.13	1*1.00 + 6*1.00
2282/2076/ACC/13	0.64	-0.08	0.57	0	-0.09>>	0.04	1*1.00 + 4*-1.00
2282/2134/ULS/1	0.01	0.01	-2.16	0	-0.54<<	-0.02	1*1.35 + 2*1.50

2282/2076/ACC/14	0.73	0.67	1.14	0	-0.27	0.19>>	1*1.00 + 2*0.60 + 5*-1.00
2282/2134/ACC/16	-0.62	0.66	-1.2	0	-0.32	-0.18<<	1*1.00 + 2*0.60 + 6*-1.00
2283/2079/ACC/14	1.08>>	0.69	1.16	0	-0.28	0.2	1*1.00 + 2*0.60 + 5*-1.00
2283/2079/ACC/7	-1.02<<	-0.68	0.67	0	-0.17	-0.19	1*1.00 + 5*1.00
2283/2079/ACC/14	1.08	0.69>>	1.16	0	-0.28	0.2	1*1.00 + 2*0.60 + 5*-1.00
2283/2079/ACC/7	-1.02	-0.68<<	0.67	0	-0.17	-0.19	1*1.00 + 5*1.00
2283/2079/ULS/1	0.06	0.01	2.14>>	0	-0.53	0.01	1*1.35 + 2*1.50
2283/2137/ULS/1	0.06	0.01	-2.16<<	0	-0.54	-0.01	1*1.35 + 2*1.50
2283/2079/ULS/1	0.06	0.01	2.14	0.00>>	-0.53	0.01	1*1.35 + 2*1.50
2283/2079/ACC/17	-0.63	-0.58	0.64	-0.00<<	-0.14	-0.12	1*1.00 + 6*-1.00
2283/2079/ACC/13	0.4	-0.02	0.62	0	-0.13>>	0.08	1*1.00 + 4*-1.00
2283/2137/ULS/1	0.06	0.01	-2.16	0	-0.54<<	-0.01	1*1.35 + 2*1.50
2283/2079/ACC/14	1.08	0.69	1.16	0	-0.28	0.20>>	1*1.00 + 2*0.60 + 5*-1.00
2283/2079/ACC/7	-1.02	-0.68	0.67	0	-0.17	-0.19<<	1*1.00 + 5*1.00
2284/2082/ACC/10	0.96>>	0.38	1.09	0	-0.23	0.18	1*1.00 + 2*0.60 + 3*-1.00
2284/2082/ACC/2	-0.95<<	-0.37	0.74	0	-0.22	-0.18	1*1.00 + 3*1.00
2284/2082/ACC/14	0.91	0.69>>	1.15	0	-0.27	0.2	1*1.00 + 2*0.60 + 5*-1.00
2284/2082/ACC/7	-0.9	-0.68<<	0.68	0	-0.18	-0.2	1*1.00 + 5*1.00
2284/2082/ULS/1	0.02	0.01	2.14>>	0	-0.53	0	1*1.35 + 2*1.50
2284/2140/ULS/1	0.02	0.01	-2.16<<	0	-0.54	-0.01	1*1.35 + 2*1.50
2284/2082/ACC/16	-0.43	-0.57	1.13	0.00>>	-0.27	-0.11	1*1.00 + 2*0.60 + 6*-1.00
2284/2082/ACC/9	0.45	0.58	0.69	-0.00<<	-0.18	0.12	1*1.00 + 6*1.00
2284/2082/ACC/13	0.55	-0.01	0.59	0	-0.11>>	0.09	1*1.00 + 4*-1.00
2284/2140/ULS/1	0.02	0.01	-2.16	0	-0.54<<	-0.01	1*1.35 + 2*1.50
2284/2082/ACC/14	0.91	0.69	1.15	0	-0.27	0.20>>	1*1.00 + 2*0.60 + 5*-1.00
2284/2082/ACC/7	-0.9	-0.68	0.68	0	-0.18	-0.20<<	1*1.00 + 5*1.00
2285/2085/ACC/10	0.89>>	0.29	1.05	0	-0.2	0.12	1*1.00 + 2*0.60 + 3*-1.00
2285/2085/ACC/2	-0.89<<	-0.28	0.78	0	-0.25	-0.11	1*1.00 + 3*1.00
2285/2085/ACC/14	0.53	0.67>>	1.12	0	-0.26	0.19	1*1.00 + 2*0.60 + 5*-1.00
2285/2085/ACC/7	-0.52	-0.66<<	0.7	0	-0.19	-0.18	1*1.00 + 5*1.00
2285/2085/ULS/1	0.01	0.02	2.14>>	0	-0.53	0.01	1*1.35 + 2*1.50
2285/2143/ULS/1	0.01	0.02	-2.16<<	0	-0.54	-0.02	1*1.35 + 2*1.50
2285/2085/ACC/16	-0.03	-0.6	1.14	0.00>>	-0.27	-0.14	1*1.00 + 2*0.60 + 6*-1.00
2285/2085/ACC/9	0.03	0.61	0.69	-0.00<<	-0.19	0.14	1*1.00 + 6*1.00
2285/2085/ACC/11	0.89	0.29	0.55	0	-0.08>>	0.12	1*1.00 + 3*-1.00
2285/2143/ULS/1	0.01	0.02	-2.16	0	-0.54<<	-0.02	1*1.35 + 2*1.50
2285/2085/ACC/14	0.53	0.67	1.12	0	-0.26	0.19>>	1*1.00 + 2*0.60 + 5*-1.00
2285/2085/ACC/7	-0.52	-0.66	0.7	0	-0.19	-0.18<<	1*1.00 + 5*1.00
2286/2146/ACC/8	1.12>>	-0.65	-1.15	0	-0.27	0.17	1*1.00 + 2*0.60 + 6*1.00
2286/2146/ACC/17	-1.05<<	0.66	-0.69	0	-0.18	-0.18	1*1.00 + 6*-1.00
2286/2088/ACC/14	1.09	0.70>>	1.18	0	-0.29	0.21	1*1.00 + 2*0.60 + 5*-1.00
2286/2088/ACC/7	-1.03	-0.69<<	0.65	0	-0.16	-0.2	1*1.00 + 5*1.00
2286/2088/ULS/1	0.08	0.01	2.14>>	0	-0.53	0.01	1*1.35 + 2*1.50
2286/2146/ULS/1	0.08	0.01	-2.16<<	0	-0.54	-0.01	1*1.35 + 2*1.50

2286/2088/ACC/6	-1.01	-0.69	1.15	0.00>>	-0.28	-0.2	1*1.00 + 2*0.60 + 5*1.00
2286/2088/ACC/15	1.08	0.7	0.68	-0.00<<	-0.17	0.21	1*1.00 + 5*-1.00
2286/2088/ACC/17	-0.67	-0.59	0.64	0	-0.15>>	-0.13	1*1.00 + 6*-1.00
2286/2146/ULS/1	0.08	0.01	-2.16	0	-0.54<<	-0.01	1*1.35 + 2*1.50
2286/2088/ACC/14	1.09	0.7	1.18	0	-0.29	0.21>>	1*1.00 + 2*0.60 + 5*-1.00
2286/2088/ACC/7	-1.03	-0.69	0.65	0	-0.16	-0.20<<	1*1.00 + 5*1.00
2287/2091/ACC/14	1.07>>	0.72	1.15	0	-0.28	0.22	1*1.00 + 2*0.60 + 5*-1.00
2287/2091/ACC/7	-1.04<<	-0.71	0.67	0	-0.17	-0.22	1*1.00 + 5*1.00
2287/2091/ACC/14	1.07	0.72>>	1.15	0	-0.28	0.22	1*1.00 + 2*0.60 + 5*-1.00
2287/2091/ACC/7	-1.04	-0.71<<	0.67	0	-0.17	-0.22	1*1.00 + 5*1.00
2287/2091/ULS/1	0.04	0.01	2.14>>	0	-0.53	0	1*1.35 + 2*1.50
2287/2149/ULS/1	0.04	0.01	-2.16<<	0	-0.54	-0.01	1*1.35 + 2*1.50
2287/2091/ACC/6	-1.03	-0.71	1.17	0.00>>	-0.29	-0.22	1*1.00 + 2*0.60 + 5*1.00
2287/2091/ACC/15	1.06	0.72	0.66	-0.00<<	-0.16	0.22	1*1.00 + 5*-1.00
2287/2091/ACC/13	0.46	-0.02	0.6	0	-0.12>>	0.08	1*1.00 + 4*-1.00
2287/2149/ULS/1	0.04	0.01	-2.16	0	-0.54<<	-0.01	1*1.35 + 2*1.50
2287/2091/ACC/14	1.07	0.72	1.15	0	-0.28	0.22>>	1*1.00 + 2*0.60 + 5*-1.00
2287/2091/ACC/7	-1.04	-0.71	0.67	0	-0.17	-0.22<<	1*1.00 + 5*1.00
2288/2094/ACC/10	0.95>>	0.33	1.06	0	-0.21	0.15	1*1.00 + 2*0.60 + 3*-1.00
2288/2094/ACC/2	-0.95<<	-0.32	0.77	0	-0.24	-0.15	1*1.00 + 3*1.00
2288/2094/ACC/14	0.77	0.73>>	1.13	-0.01	-0.26	0.23	1*1.00 + 2*0.60 + 5*-1.00
2288/2094/ACC/7	-0.77	-0.72<<	0.7	0.01	-0.19	-0.23	1*1.00 + 5*1.00
2288/2094/ULS/1	0	0.01	2.14>>	0	-0.53	0	1*1.35 + 2*1.50
2288/2152/ULS/1	0	0.01	-2.16<<	0	-0.54	-0.01	1*1.35 + 2*1.50
2288/2094/ACC/16	-0.29	-0.65	1.13	0.01>>	-0.26	-0.17	1*1.00 + 2*0.60 + 6*-1.00
2288/2094/ACC/9	0.29	0.66	0.7	-0.01<<	-0.19	0.18	1*1.00 + 6*1.00
2288/2094/ACC/11	0.95	0.33	0.56	0	-0.09>>	0.15	1*1.00 + 3*-1.00
2288/2152/ULS/1	0	0.01	-2.16	0	-0.54<<	-0.01	1*1.35 + 2*1.50
2288/2094/ACC/14	0.77	0.73	1.13	-0.01	-0.26	0.23>>	1*1.00 + 2*0.60 + 5*-1.00
2288/2094/ACC/7	-0.77	-0.72	0.7	0.01	-0.19	-0.23<<	1*1.00 + 5*1.00
2289/2097/ACC/14	1.25>>	0.82	1.16	-0.01	-0.28	0.29	1*1.00 + 2*0.60 + 5*-1.00
2289/2097/ACC/7	-1.23<<	-0.81	0.66	0.01	-0.16	-0.3	1*1.00 + 5*1.00
2289/2097/ACC/14	1.25	0.82>>	1.16	-0.01	-0.28	0.29	1*1.00 + 2*0.60 + 5*-1.00
2289/2097/ACC/7	-1.23	-0.81<<	0.66	0.01	-0.16	-0.3	1*1.00 + 5*1.00
2289/2097/ULS/1	0.02	0	2.14>>	0	-0.53	0	1*1.35 + 2*1.50
2289/2155/ULS/1	0.02	0	-2.16<<	0	-0.54	-0.01	1*1.35 + 2*1.50
2289/2097/ACC/6	-1.23	-0.81	1.16	0.01>>	-0.29	-0.3	1*1.00 + 2*0.60 + 5*1.00
2289/2097/ACC/15	1.24	0.81	0.67	-0.01<<	-0.16	0.3	1*1.00 + 5*-1.00
2289/2097/ACC/13	0.35	-0.05	0.61	0	-0.13>>	0.06	1*1.00 + 4*-1.00
2289/2155/ULS/1	0.02	0	-2.16	0	-0.54<<	-0.01	1*1.35 + 2*1.50
2289/2097/ACC/15	1.24	0.81	0.67	-0.01	-0.16	0.30>>	1*1.00 + 5*-1.00
2289/2097/ACC/6	-1.23	-0.81	1.16	0.01	-0.29	-0.30<<	1*1.00 + 2*0.60 + 5*1.00
2290/2100/ACC/15	1.03>>	0.93	0.64	-0.02	-0.14	0.38	1*1.00 + 5*-1.00
2290/2100/ACC/6	-1.07<<	-0.93	1.19	0.02	-0.31	-0.39	1*1.00 + 2*0.60 + 5*1.00

2290/2100/ACC/15	1.03	0.93>>	0.64	-0.02	-0.14	0.38	1*1.00 + 5*-1.00
2290/2100/ACC/6	-1.07	-0.93<<	1.19	0.02	-0.31	-0.39	1*1.00 + 2*0.60 + 5*1.00
2290/2100/ULS/1	-0.05	-0.01	2.14>>	0	-0.53	-0.01	1*1.35 + 2*1.50
2290/2158/ULS/1	-0.05	-0.01	-2.16<<	0	-0.54	0	1*1.35 + 2*1.50
2290/2100/ACC/16	-0.58	-0.81	1.13	0.02>>	-0.27	-0.3	1*1.00 + 2*0.60 + 6*-1.00
2290/2100/ACC/9	0.54	0.8	0.69	-0.02<<	-0.18	0.29	1*1.00 + 6*1.00
2290/2100/ACC/13	0.53	-0.07	0.58	0.01	-0.10>>	0.04	1*1.00 + 4*-1.00
2290/2158/ULS/1	-0.05	-0.01	-2.16	0	-0.54<<	0	1*1.35 + 2*1.50
2290/2100/ACC/15	1.03	0.93	0.64	-0.02	-0.14	0.38>>	1*1.00 + 5*-1.00
2290/2100/ACC/6	-1.07	-0.93	1.19	0.02	-0.31	-0.39<<	1*1.00 + 2*0.60 + 5*1.00
2291/2103/ACC/11	0.90>>	0.42	0.54	-0.01	-0.07	0.22	1*1.00 + 3*-1.00
2291/2103/ACC/1	-0.97<<	-0.44	1.29	0.01	-0.38	-0.24	1*1.00 + 2*0.60 + 3*1.00
2291/2103/ACC/15	0.46	1.08>>	0.61	-0.04	-0.12	0.5	1*1.00 + 5*-1.00
2291/2103/ACC/6	-0.53	-1.10<<	1.22	0.04	-0.33	-0.51	1*1.00 + 2*0.60 + 5*1.00
2291/2103/ULS/1	-0.08	-0.02	2.14>>	0	-0.53	-0.02	1*1.35 + 2*1.50
2291/2161/ULS/1	-0.08	-0.02	-2.16<<	0	-0.54	0.01	1*1.35 + 2*1.50
2291/2103/ACC/16	-0.01	-1.03	1.14	0.04>>	-0.27	-0.46	1*1.00 + 2*0.60 + 6*-1.00
2291/2103/ACC/9	-0.06	1.02	0.69	-0.04<<	-0.18	0.45	1*1.00 + 6*1.00
2291/2103/ACC/11	0.9	0.42	0.54	-0.01	-0.07>>	0.22	1*1.00 + 3*-1.00
2291/2161/ULS/1	-0.08	-0.02	-2.16	0	-0.54<<	0.01	1*1.35 + 2*1.50
2291/2103/ACC/15	0.46	1.08	0.61	-0.04	-0.12	0.50>>	1*1.00 + 5*-1.00
2291/2103/ACC/6	-0.53	-1.1	1.22	0.04	-0.33	-0.51<<	1*1.00 + 2*0.60 + 5*1.00
2292/2164/ACC/4	1.51>>	0.01	-1.77	-0.05	-0.44	-0.15	1*1.00 + 2*0.60 + 4*1.00
2292/2164/ACC/13	-1.33<<	-0.08	-0.96	0.06	-0.23	0.2	1*1.00 + 4*-1.00
2292/2106/ACC/15	1.14	2.10>>	1.01	-0.18	-0.26	1.08	1*1.00 + 5*-1.00
2292/2106/ACC/6	-0.95	-2.17<<	1.74	0.19	-0.43	-1.14	1*1.00 + 2*0.60 + 5*1.00
2292/2106/ULS/1	0.22	-0.09	3.27>>	0.01	-0.81	-0.06	1*1.35 + 2*1.50
2292/2164/ULS/1	0.22	-0.09	-3.25<<	0.01	-0.8	0.06	1*1.35 + 2*1.50
2292/2106/ACC/16	-0.47	-2.16	1.76	0.19>>	-0.44	-1.14	1*1.00 + 2*0.60 + 6*-1.00
2292/2106/ACC/9	0.65	2.09	0.99	-0.18<<	-0.25	1.08	1*1.00 + 6*1.00
2292/2164/ACC/11	-0.82	0.04	-0.95	-0.05	-0.22>>	-0.17	1*1.00 + 3*-1.00
2292/2106/ULS/1	0.22	-0.09	3.27	0.01	-0.81<<	-0.06	1*1.35 + 2*1.50
2292/2106/ACC/15	1.14	2.1	1.01	-0.18	-0.26	1.08>>	1*1.00 + 5*-1.00
2292/2106/ACC/6	-0.95	-2.17	1.74	0.19	-0.43	-1.14<<	1*1.00 + 2*0.60 + 5*1.00
2293/2105/ACC/10	4.76>>	N/A	N/A	N/A	N/A	N/A	1*1.00 + 2*0.60 + 3*-1.00
2293/2164/ACC/2	-3.74<<	N/A	N/A	N/A	N/A	N/A	1*1.00 + 3*1.00
2293/2105/ULS/0	***	***>>	***	***	***	***	
2293/2105/ULS/0	***	***<<	***	***	***	***	
2293/2105/ULS/0	***	***	***>>	***	***	***	
2293/2105/ULS/0	***	***	***<<	***	***	***	
2293/2105/ULS/0	***	***	***	***>>	***	***	
2293/2105/ULS/0	***	***	***	***<<	***	***	
2293/2105/ULS/0	***	***	***	***	***>>	***	
2293/2105/ULS/0	***	***	***	***	***<<	***	

2293/2105/ULS/0	***	***	***	***	***	***>>	
2293/2105/ULS/0	***	***	***	***	***	***<<	
2294/2163/ACC/1	4.48>>	N/A	N/A	N/A	N/A	N/A	1*1.00 + 2*0.60 + 3*1.00
2294/2106/ACC/11	-3.87<<	N/A	N/A	N/A	N/A	N/A	1*1.00 + 3*-1.00
2294/2163/ULS/0	***	***>>	***	***	***	***	
2294/2163/ULS/0	***	***<<	***	***	***	***	
2294/2163/ULS/0	***	***	***>>	***	***	***	
2294/2163/ULS/0	***	***	***<<	***	***	***	
2294/2163/ULS/0	***	***	***	***>>	***	***	
2294/2163/ULS/0	***	***	***	***<<	***	***	
2294/2163/ULS/0	***	***	***	***	***>>	***	
2294/2163/ULS/0	***	***	***	***	***<<	***	
2294/2163/ULS/0	***	***	***	***	***	***>>	
2294/2163/ULS/0	***	***	***	***	***	***<<	
2295/2102/ACC/10	3.92>>	N/A	N/A	N/A	N/A	N/A	1*1.00 + 2*0.60 + 3*-1.00
2295/2161/ACC/2	-2.48<<	N/A	N/A	N/A	N/A	N/A	1*1.00 + 3*1.00
2295/2102/ULS/0	***	***>>	***	***	***	***	
2295/2102/ULS/0	***	***<<	***	***	***	***	
2295/2102/ULS/0	***	***	***>>	***	***	***	
2295/2102/ULS/0	***	***	***<<	***	***	***	
2295/2102/ULS/0	***	***	***	***>>	***	***	
2295/2102/ULS/0	***	***	***	***<<	***	***	
2295/2102/ULS/0	***	***	***	***	***>>	***	
2295/2102/ULS/0	***	***	***	***	***<<	***	
2295/2102/ULS/0	***	***	***	***	***	***>>	
2295/2102/ULS/0	***	***	***	***	***	***<<	
2296/2160/ACC/1	3.92>>	N/A	N/A	N/A	N/A	N/A	1*1.00 + 2*0.60 + 3*1.00
2296/2103/ACC/11	-2.51<<	N/A	N/A	N/A	N/A	N/A	1*1.00 + 3*-1.00
2296/2160/ULS/0	***	***>>	***	***	***	***	
2296/2160/ULS/0	***	***<<	***	***	***	***	
2296/2160/ULS/0	***	***	***>>	***	***	***	
2296/2160/ULS/0	***	***	***<<	***	***	***	
2296/2160/ULS/0	***	***	***	***>>	***	***	
2296/2160/ULS/0	***	***	***	***<<	***	***	
2296/2160/ULS/0	***	***	***	***	***>>	***	
2296/2160/ULS/0	***	***	***	***	***<<	***	
2296/2160/ULS/0	***	***	***	***	***	***>>	
2296/2160/ULS/0	***	***	***	***	***	***<<	
2297/2099/ACC/10	3.64>>	N/A	N/A	N/A	N/A	N/A	1*1.00 + 2*0.60 + 3*-1.00
2297/2158/ACC/2	-2.49<<	N/A	N/A	N/A	N/A	N/A	1*1.00 + 3*1.00
2297/2099/ULS/0	***	***>>	***	***	***	***	
2297/2099/ULS/0	***	***<<	***	***	***	***	
2297/2099/ULS/0	***	***	***>>	***	***	***	
2297/2099/ULS/0	***	***	***<<	***	***	***	

2297/2099/ULS/0	***	***	***	***>>	***	***	
2297/2099/ULS/0	***	***	***	***<<	***	***	
2297/2099/ULS/0	***	***	***	***	***>>	***	
2297/2099/ULS/0	***	***	***	***	***<<	***	
2297/2099/ULS/0	***	***	***	***	***	***>>	
2297/2099/ULS/0	***	***	***	***	***	***<<	
2298/2157/ACC/1	3.57>>	N/A	N/A	N/A	N/A	N/A	1*1.00 + 2*0.60 + 3*1.00
2298/2100/ACC/11	-2.46<<	N/A	N/A	N/A	N/A	N/A	1*1.00 + 3*-1.00
2298/2157/ULS/0	***	***>>	***	***	***	***	
2298/2157/ULS/0	***	***<<	***	***	***	***	
2298/2157/ULS/0	***	***	***>>	***	***	***	
2298/2157/ULS/0	***	***	***<<	***	***	***	
2298/2157/ULS/0	***	***	***	***>>	***	***	
2298/2157/ULS/0	***	***	***	***<<	***	***	
2298/2157/ULS/0	***	***	***	***	***>>	***	
2298/2157/ULS/0	***	***	***	***	***<<	***	
2298/2157/ULS/0	***	***	***	***	***	***>>	
2298/2157/ULS/0	***	***	***	***	***	***<<	
2299/2096/ACC/10	2.97>>	N/A	N/A	N/A	N/A	N/A	1*1.00 + 2*0.60 + 3*-1.00
2299/2155/ACC/2	-2.17<<	N/A	N/A	N/A	N/A	N/A	1*1.00 + 3*1.00
2299/2096/ULS/0	***	***>>	***	***	***	***	
2299/2096/ULS/0	***	***<<	***	***	***	***	
2299/2096/ULS/0	***	***	***>>	***	***	***	
2299/2096/ULS/0	***	***	***<<	***	***	***	
2299/2096/ULS/0	***	***	***	***>>	***	***	
2299/2096/ULS/0	***	***	***	***<<	***	***	
2299/2096/ULS/0	***	***	***	***	***>>	***	
2299/2096/ULS/0	***	***	***	***	***<<	***	
2299/2096/ULS/0	***	***	***	***	***	***>>	
2299/2096/ULS/0	***	***	***	***	***	***<<	
2300/2154/ACC/1	2.82>>	N/A	N/A	N/A	N/A	N/A	1*1.00 + 2*0.60 + 3*1.00
2300/2097/ACC/11	-2.11<<	N/A	N/A	N/A	N/A	N/A	1*1.00 + 3*-1.00
2300/2154/ULS/0	***	***>>	***	***	***	***	
2300/2154/ULS/0	***	***<<	***	***	***	***	
2300/2154/ULS/0	***	***	***>>	***	***	***	
2300/2154/ULS/0	***	***	***<<	***	***	***	
2300/2154/ULS/0	***	***	***	***>>	***	***	
2300/2154/ULS/0	***	***	***	***<<	***	***	
2300/2154/ULS/0	***	***	***	***	***>>	***	
2300/2154/ULS/0	***	***	***	***	***<<	***	
2300/2154/ULS/0	***	***	***	***	***	***>>	
2300/2154/ULS/0	***	***	***	***	***	***<<	
2301/2093/ACC/10	3.65>>	N/A	N/A	N/A	N/A	N/A	1*1.00 + 2*0.60 + 3*-1.00
2301/2152/ACC/2	-2.36<<	N/A	N/A	N/A	N/A	N/A	1*1.00 + 3*1.00

2301/2093/ULS/0	***	***>>	***	***	***	***	
2301/2093/ULS/0	***	***<<	***	***	***	***	
2301/2093/ULS/0	***	***	***>>	***	***	***	
2301/2093/ULS/0	***	***	***<<	***	***	***	
2301/2093/ULS/0	***	***	***	***>>	***	***	
2301/2093/ULS/0	***	***	***	***<<	***	***	
2301/2093/ULS/0	***	***	***	***	***>>	***	
2301/2093/ULS/0	***	***	***	***	***<<	***	
2301/2093/ULS/0	***	***	***	***	***	***>>	
2301/2093/ULS/0	***	***	***	***	***	***<<	
2302/2151/ACC/1	3.60>>	N/A	N/A	N/A	N/A	N/A	1*1.00 + 2*0.60 + 3*1.00
2302/2094/ACC/11	-2.37<<	N/A	N/A	N/A	N/A	N/A	1*1.00 + 3*-1.00
2302/2151/ULS/0	***	***>>	***	***	***	***	
2302/2151/ULS/0	***	***<<	***	***	***	***	
2302/2151/ULS/0	***	***	***>>	***	***	***	
2302/2151/ULS/0	***	***	***<<	***	***	***	
2302/2151/ULS/0	***	***	***	***>>	***	***	
2302/2151/ULS/0	***	***	***	***<<	***	***	
2302/2151/ULS/0	***	***	***	***	***>>	***	
2302/2151/ULS/0	***	***	***	***	***<<	***	
2302/2151/ULS/0	***	***	***	***	***	***>>	
2302/2151/ULS/0	***	***	***	***	***	***<<	
2303/2090/ACC/10	3.23>>	N/A	N/A	N/A	N/A	N/A	1*1.00 + 2*0.60 + 3*-1.00
2303/2149/ACC/2	-2.25<<	N/A	N/A	N/A	N/A	N/A	1*1.00 + 3*1.00
2303/2090/ULS/0	***	***>>	***	***	***	***	
2303/2090/ULS/0	***	***<<	***	***	***	***	
2303/2090/ULS/0	***	***	***>>	***	***	***	
2303/2090/ULS/0	***	***	***<<	***	***	***	
2303/2090/ULS/0	***	***	***	***>>	***	***	
2303/2090/ULS/0	***	***	***	***<<	***	***	
2303/2090/ULS/0	***	***	***	***	***>>	***	
2303/2090/ULS/0	***	***	***	***	***<<	***	
2303/2090/ULS/0	***	***	***	***	***	***>>	
2303/2090/ULS/0	***	***	***	***	***	***<<	
2304/2148/ACC/1	3.13>>	N/A	N/A	N/A	N/A	N/A	1*1.00 + 2*0.60 + 3*1.00
2304/2091/ACC/11	-2.24<<	N/A	N/A	N/A	N/A	N/A	1*1.00 + 3*-1.00
2304/2148/ULS/0	***	***>>	***	***	***	***	
2304/2148/ULS/0	***	***<<	***	***	***	***	
2304/2148/ULS/0	***	***	***>>	***	***	***	
2304/2148/ULS/0	***	***	***<<	***	***	***	
2304/2148/ULS/0	***	***	***	***>>	***	***	
2304/2148/ULS/0	***	***	***	***<<	***	***	
2304/2148/ULS/0	***	***	***	***	***>>	***	
2304/2148/ULS/0	***	***	***	***	***<<	***	

2304/2148/ULS/0	***	***	***	***	***	***>>	
2304/2148/ULS/0	***	***	***	***	***	***<<	
2305/2087/ACC/10	2.57>>	N/A	N/A	N/A	N/A	N/A	1*1.00 + 2*0.60 + 3*-1.00
2305/2146/ACC/2	-1.95<<	N/A	N/A	N/A	N/A	N/A	1*1.00 + 3*1.00
2305/2087/ULS/0	***	***>>	***	***	***	***	
2305/2087/ULS/0	***	***<<	***	***	***	***	
2305/2087/ULS/0	***	***	***>>	***	***	***	
2305/2087/ULS/0	***	***	***<<	***	***	***	
2305/2087/ULS/0	***	***	***	***>>	***	***	
2305/2087/ULS/0	***	***	***	***<<	***	***	
2305/2087/ULS/0	***	***	***	***	***>>	***	
2305/2087/ULS/0	***	***	***	***	***<<	***	
2305/2087/ULS/0	***	***	***	***	***	***>>	
2305/2087/ULS/0	***	***	***	***	***	***<<	
2306/2145/ACC/1	2.42>>	N/A	N/A	N/A	N/A	N/A	1*1.00 + 2*0.60 + 3*1.00
2306/2088/ACC/11	-1.93<<	N/A	N/A	N/A	N/A	N/A	1*1.00 + 3*-1.00
2306/2145/ULS/0	***	***>>	***	***	***	***	
2306/2145/ULS/0	***	***<<	***	***	***	***	
2306/2145/ULS/0	***	***	***>>	***	***	***	
2306/2145/ULS/0	***	***	***<<	***	***	***	
2306/2145/ULS/0	***	***	***	***>>	***	***	
2306/2145/ULS/0	***	***	***	***<<	***	***	
2306/2145/ULS/0	***	***	***	***	***>>	***	
2306/2145/ULS/0	***	***	***	***	***<<	***	
2306/2145/ULS/0	***	***	***	***	***	***>>	
2306/2145/ULS/0	***	***	***	***	***	***<<	
2307/2084/ACC/10	3.78>>	N/A	N/A	N/A	N/A	N/A	1*1.00 + 2*0.60 + 3*-1.00
2307/2143/ACC/2	-2.39<<	N/A	N/A	N/A	N/A	N/A	1*1.00 + 3*1.00
2307/2084/ULS/0	***	***>>	***	***	***	***	
2307/2084/ULS/0	***	***<<	***	***	***	***	
2307/2084/ULS/0	***	***	***>>	***	***	***	
2307/2084/ULS/0	***	***	***<<	***	***	***	
2307/2084/ULS/0	***	***	***	***>>	***	***	
2307/2084/ULS/0	***	***	***	***<<	***	***	
2307/2084/ULS/0	***	***	***	***	***>>	***	
2307/2084/ULS/0	***	***	***	***	***<<	***	
2307/2084/ULS/0	***	***	***	***	***	***>>	
2307/2084/ULS/0	***	***	***	***	***	***<<	
2308/2142/ACC/1	3.75>>	N/A	N/A	N/A	N/A	N/A	1*1.00 + 2*0.60 + 3*1.00
2308/2085/ACC/11	-2.43<<	N/A	N/A	N/A	N/A	N/A	1*1.00 + 3*-1.00
2308/2142/ULS/0	***	***>>	***	***	***	***	
2308/2142/ULS/0	***	***<<	***	***	***	***	
2308/2142/ULS/0	***	***	***>>	***	***	***	
2308/2142/ULS/0	***	***	***<<	***	***	***	

2308/2142/ULS/0	***	***	***	***>>	***	***	
2308/2142/ULS/0	***	***	***	***<<	***	***	
2308/2142/ULS/0	***	***	***	***	***>>	***	
2308/2142/ULS/0	***	***	***	***	***<<	***	
2308/2142/ULS/0	***	***	***	***	***	***>>	
2308/2142/ULS/0	***	***	***	***	***	***<<	
2309/2081/ACC/10	3.57>>	N/A	N/A	N/A	N/A	N/A	1*1.00 + 2*0.60 + 3*-1.00
2309/2140/ACC/2	-2.43<<	N/A	N/A	N/A	N/A	N/A	1*1.00 + 3*1.00
2309/2081/ULS/0	***	***>>	***	***	***	***	
2309/2081/ULS/0	***	***<<	***	***	***	***	
2309/2081/ULS/0	***	***	***>>	***	***	***	
2309/2081/ULS/0	***	***	***<<	***	***	***	
2309/2081/ULS/0	***	***	***	***>>	***	***	
2309/2081/ULS/0	***	***	***	***<<	***	***	
2309/2081/ULS/0	***	***	***	***	***>>	***	
2309/2081/ULS/0	***	***	***	***	***<<	***	
2309/2081/ULS/0	***	***	***	***	***	***>>	
2309/2081/ULS/0	***	***	***	***	***	***<<	
2310/2139/ACC/1	3.49>>	N/A	N/A	N/A	N/A	N/A	1*1.00 + 2*0.60 + 3*1.00
2310/2082/ACC/11	-2.44<<	N/A	N/A	N/A	N/A	N/A	1*1.00 + 3*-1.00
2310/2139/ULS/0	***	***>>	***	***	***	***	
2310/2139/ULS/0	***	***<<	***	***	***	***	
2310/2139/ULS/0	***	***	***>>	***	***	***	
2310/2139/ULS/0	***	***	***<<	***	***	***	
2310/2139/ULS/0	***	***	***	***>>	***	***	
2310/2139/ULS/0	***	***	***	***<<	***	***	
2310/2139/ULS/0	***	***	***	***	***>>	***	
2310/2139/ULS/0	***	***	***	***	***<<	***	
2310/2139/ULS/0	***	***	***	***	***	***>>	
2310/2139/ULS/0	***	***	***	***	***	***<<	
2311/2078/ACC/10	3.03>>	N/A	N/A	N/A	N/A	N/A	1*1.00 + 2*0.60 + 3*-1.00
2311/2137/ACC/2	-2.20<<	N/A	N/A	N/A	N/A	N/A	1*1.00 + 3*1.00
2311/2078/ULS/0	***	***>>	***	***	***	***	
2311/2078/ULS/0	***	***<<	***	***	***	***	
2311/2078/ULS/0	***	***	***>>	***	***	***	
2311/2078/ULS/0	***	***	***<<	***	***	***	
2311/2078/ULS/0	***	***	***	***>>	***	***	
2311/2078/ULS/0	***	***	***	***<<	***	***	
2311/2078/ULS/0	***	***	***	***	***>>	***	
2311/2078/ULS/0	***	***	***	***	***<<	***	
2311/2078/ULS/0	***	***	***	***	***	***>>	
2311/2078/ULS/0	***	***	***	***	***	***<<	
2312/2136/ACC/1	2.90>>	N/A	N/A	N/A	N/A	N/A	1*1.00 + 2*0.60 + 3*1.00
2312/2079/ACC/11	-2.18<<	N/A	N/A	N/A	N/A	N/A	1*1.00 + 3*-1.00

2312/2136/ULS/0	***	***>>	***	***	***	***	
2312/2136/ULS/0	***	***<<	***	***	***	***	
2312/2136/ULS/0	***	***	***>>	***	***	***	
2312/2136/ULS/0	***	***	***<<	***	***	***	
2312/2136/ULS/0	***	***	***	***>>	***	***	
2312/2136/ULS/0	***	***	***	***<<	***	***	
2312/2136/ULS/0	***	***	***	***	***>>	***	
2312/2136/ULS/0	***	***	***	***	***<<	***	
2312/2136/ULS/0	***	***	***	***	***	***>>	
2312/2136/ULS/0	***	***	***	***	***	***<<	
2313/2075/ACC/10	3.73>>	N/A	N/A	N/A	N/A	N/A	1*1.00 + 2*0.60 + 3*-1.00
2313/2134/ACC/2	-2.41<<	N/A	N/A	N/A	N/A	N/A	1*1.00 + 3*1.00
2313/2075/ULS/0	***	***>>	***	***	***	***	
2313/2075/ULS/0	***	***<<	***	***	***	***	
2313/2075/ULS/0	***	***	***>>	***	***	***	
2313/2075/ULS/0	***	***	***<<	***	***	***	
2313/2075/ULS/0	***	***	***	***>>	***	***	
2313/2075/ULS/0	***	***	***	***<<	***	***	
2313/2075/ULS/0	***	***	***	***	***>>	***	
2313/2075/ULS/0	***	***	***	***	***<<	***	
2313/2075/ULS/0	***	***	***	***	***	***>>	
2313/2075/ULS/0	***	***	***	***	***	***<<	
2314/2133/ACC/1	3.67>>	N/A	N/A	N/A	N/A	N/A	1*1.00 + 2*0.60 + 3*1.00
2314/2076/ACC/11	-2.43<<	N/A	N/A	N/A	N/A	N/A	1*1.00 + 3*-1.00
2314/2133/ULS/0	***	***>>	***	***	***	***	
2314/2133/ULS/0	***	***<<	***	***	***	***	
2314/2133/ULS/0	***	***	***>>	***	***	***	
2314/2133/ULS/0	***	***	***<<	***	***	***	
2314/2133/ULS/0	***	***	***	***>>	***	***	
2314/2133/ULS/0	***	***	***	***<<	***	***	
2314/2133/ULS/0	***	***	***	***	***>>	***	
2314/2133/ULS/0	***	***	***	***	***<<	***	
2314/2133/ULS/0	***	***	***	***	***	***>>	
2314/2133/ULS/0	***	***	***	***	***	***<<	
2315/2072/ACC/10	3.36>>	N/A	N/A	N/A	N/A	N/A	1*1.00 + 2*0.60 + 3*-1.00
2315/2131/ACC/2	-2.31<<	N/A	N/A	N/A	N/A	N/A	1*1.00 + 3*1.00
2315/2072/ULS/0	***	***>>	***	***	***	***	
2315/2072/ULS/0	***	***<<	***	***	***	***	
2315/2072/ULS/0	***	***	***>>	***	***	***	
2315/2072/ULS/0	***	***	***<<	***	***	***	
2315/2072/ULS/0	***	***	***	***>>	***	***	
2315/2072/ULS/0	***	***	***	***<<	***	***	
2315/2072/ULS/0	***	***	***	***	***>>	***	
2315/2072/ULS/0	***	***	***	***	***<<	***	

2315/2072/ULS/0	***	***	***	***	***	***>>	
2315/2072/ULS/0	***	***	***	***	***	***<<	
2316/2130/ACC/1	3.27>>	N/A	N/A	N/A	N/A	N/A	1*1.00 + 2*0.60 + 3*1.00
2316/2073/ACC/11	-2.31<<	N/A	N/A	N/A	N/A	N/A	1*1.00 + 3*-1.00
2316/2130/ULS/0	***	***>>	***	***	***	***	
2316/2130/ULS/0	***	***<<	***	***	***	***	
2316/2130/ULS/0	***	***	***>>	***	***	***	
2316/2130/ULS/0	***	***	***<<	***	***	***	
2316/2130/ULS/0	***	***	***	***>>	***	***	
2316/2130/ULS/0	***	***	***	***<<	***	***	
2316/2130/ULS/0	***	***	***	***	***>>	***	
2316/2130/ULS/0	***	***	***	***	***<<	***	
2316/2130/ULS/0	***	***	***	***	***	***>>	
2316/2130/ULS/0	***	***	***	***	***	***<<	
2317/2069/ACC/10	2.72>>	N/A	N/A	N/A	N/A	N/A	1*1.00 + 2*0.60 + 3*-1.00
2317/2128/ACC/2	-1.99<<	N/A	N/A	N/A	N/A	N/A	1*1.00 + 3*1.00
2317/2069/ULS/0	***	***>>	***	***	***	***	
2317/2069/ULS/0	***	***<<	***	***	***	***	
2317/2069/ULS/0	***	***	***>>	***	***	***	
2317/2069/ULS/0	***	***	***<<	***	***	***	
2317/2069/ULS/0	***	***	***	***>>	***	***	
2317/2069/ULS/0	***	***	***	***<<	***	***	
2317/2069/ULS/0	***	***	***	***	***>>	***	
2317/2069/ULS/0	***	***	***	***	***<<	***	
2317/2069/ULS/0	***	***	***	***	***	***>>	
2317/2069/ULS/0	***	***	***	***	***	***<<	
2318/2127/ACC/1	2.61>>	N/A	N/A	N/A	N/A	N/A	1*1.00 + 2*0.60 + 3*1.00
2318/2070/ACC/11	-2.00<<	N/A	N/A	N/A	N/A	N/A	1*1.00 + 3*-1.00
2318/2127/ULS/0	***	***>>	***	***	***	***	
2318/2127/ULS/0	***	***<<	***	***	***	***	
2318/2127/ULS/0	***	***	***>>	***	***	***	
2318/2127/ULS/0	***	***	***<<	***	***	***	
2318/2127/ULS/0	***	***	***	***>>	***	***	
2318/2127/ULS/0	***	***	***	***<<	***	***	
2318/2127/ULS/0	***	***	***	***	***>>	***	
2318/2127/ULS/0	***	***	***	***	***<<	***	
2318/2127/ULS/0	***	***	***	***	***	***>>	
2318/2127/ULS/0	***	***	***	***	***	***<<	
2319/2066/ACC/10	1.92>>	N/A	N/A	N/A	N/A	N/A	1*1.00 + 2*0.60 + 3*-1.00
2319/2125/ACC/2	-1.51<<	N/A	N/A	N/A	N/A	N/A	1*1.00 + 3*1.00
2319/2066/ULS/0	***	***>>	***	***	***	***	
2319/2066/ULS/0	***	***<<	***	***	***	***	
2319/2066/ULS/0	***	***	***>>	***	***	***	
2319/2066/ULS/0	***	***	***<<	***	***	***	

2319/2066/ULS/0	***	***	***	***>>	***	***	
2319/2066/ULS/0	***	***	***	***<<	***	***	
2319/2066/ULS/0	***	***	***	***	***>>	***	
2319/2066/ULS/0	***	***	***	***	***<<	***	
2319/2066/ULS/0	***	***	***	***	***	***>>	
2319/2066/ULS/0	***	***	***	***	***	***<<	
2320/2124/ACC/1	1.83>>	N/A	N/A	N/A	N/A	N/A	1*1.00 + 2*0.60 + 3*1.00
2320/2067/ACC/11	-1.56<<	N/A	N/A	N/A	N/A	N/A	1*1.00 + 3*-1.00
2320/2124/ULS/0	***	***>>	***	***	***	***	
2320/2124/ULS/0	***	***<<	***	***	***	***	
2320/2124/ULS/0	***	***	***>>	***	***	***	
2320/2124/ULS/0	***	***	***<<	***	***	***	
2320/2124/ULS/0	***	***	***	***>>	***	***	
2320/2124/ULS/0	***	***	***	***<<	***	***	
2320/2124/ULS/0	***	***	***	***	***>>	***	
2320/2124/ULS/0	***	***	***	***	***<<	***	
2320/2124/ULS/0	***	***	***	***	***	***>>	
2320/2124/ULS/0	***	***	***	***	***	***<<	
2323/407/ACC/4	1.20>>	-0.31	-1.31	0	-0.39	0.14	1*1.00 + 2*0.60 + 4*1.00
2323/407/ACC/13	-0.91<<	0.3	-0.48	0	-0.03	-0.12	1*1.00 + 4*-1.00
2323/2122/ACC/15	0.19	0.65>>	0.73	0	-0.21	0.18	1*1.00 + 5*-1.00
2323/2122/ACC/6	0.1	-0.67<<	1.12	0	-0.25	-0.18	1*1.00 + 2*0.60 + 5*1.00
2323/2122/ULS/1	0.34	-0.02	2.17>>	0	-0.54	0	1*1.35 + 2*1.50
2323/407/ULS/1	0.34	-0.02	-2.10<<	0	-0.49	0.03	1*1.35 + 2*1.50
2323/2122/ACC/9	0.05	0.58	0.62	0.00>>	-0.13	0.13	1*1.00 + 6*1.00
2323/2122/ACC/16	0.24	-0.6	1.23	-0.01<<	-0.33	-0.12	1*1.00 + 2*0.60 + 6*-1.00
2323/407/ACC/11	-0.9	-0.08	-0.48	0	-0.03>>	-0.03	1*1.00 + 3*-1.00
2323/2122/ULS/1	0.34	-0.02	2.17	0	-0.54<<	0	1*1.35 + 2*1.50
2323/407/ACC/8	0.51	-0.66	-1.19	0	-0.3	0.19>>	1*1.00 + 2*0.60 + 6*1.00
2323/2122/ACC/7	0.02	-0.66	0.62	0	-0.13	-0.18<<	1*1.00 + 5*1.00
2324/973/ACC/4	1.56>>	-0.03	-1.41	0	-0.33	-0.1	1*1.00 + 2*0.60 + 4*1.00
2324/973/ACC/13	-1.03<<	0.04	-0.67	0	-0.09	0.08	1*1.00 + 4*-1.00
2324/2165/ACC/8	0.34	0.82>>	1.44	0	-0.35	0.23	1*1.00 + 2*0.60 + 6*1.00
2324/2165/ACC/17	0.19	-0.82<<	0.86	0	-0.23	-0.23	1*1.00 + 6*-1.00
2324/2165/ULS/1	0.63	0.01	2.71>>	0.01	-0.68	-0.01	1*1.35 + 2*1.50
2324/973/ULS/1	0.63	0.01	-2.46<<	0.01	-0.5	-0.02	1*1.35 + 2*1.50
2324/2165/ULS/1	0.63	0.01	2.71	0.01>>	-0.68	-0.01	1*1.35 + 2*1.50
2324/2165/ACC/9	0.19	0.82	0.8	0.00<<	-0.19	0.23	1*1.00 + 6*1.00
2324/973/ACC/13	-1.03	0.04	-0.67	0	-0.09>>	0.08	1*1.00 + 4*-1.00
2324/2165/ULS/1	0.63	0.01	2.71	0.01	-0.68<<	-0.01	1*1.35 + 2*1.50
2324/2165/ACC/9	0.19	0.82	0.8	0	-0.19	0.23>>	1*1.00 + 6*1.00
2324/2165/ACC/16	0.34	-0.82	1.49	0	-0.39	-0.24<<	1*1.00 + 2*0.60 + 6*-1.00
2325/410/ACC/4	1.10>>	-0.35	-1.17	0	-0.29	0.17	1*1.00 + 2*0.60 + 4*1.00
2325/410/ACC/13	-1.02<<	0.33	-0.62	0	-0.13	-0.15	1*1.00 + 4*-1.00

2325/410/ACC/17	-1.01	0.67>>	-0.66	-0.01	-0.16	-0.18	1*1.00 + 6*-1.00
2325/410/ACC/8	1.09	-0.69<<	-1.13	0.01	-0.26	0.21	1*1.00 + 2*0.60 + 6*1.00
2325/2125/ULS/1	0.09	-0.02	2.17>>	0	-0.53	0	1*1.35 + 2*1.50
2325/410/ULS/1	0.09	-0.02	-2.11<<	0	-0.49	0.03	1*1.35 + 2*1.50
2325/2125/ACC/9	0.69	0.56	0.68	0.01>>	-0.17	0.11	1*1.00 + 6*1.00
2325/2125/ACC/16	-0.61	-0.57	1.17	-0.01<<	-0.28	-0.11	1*1.00 + 2*0.60 + 6*-1.00
2325/410/ACC/11	-0.54	-0.05	-0.61	0	-0.12>>	-0.05	1*1.00 + 3*-1.00
2325/2125/ULS/1	0.09	-0.02	2.17	0	-0.53<<	0	1*1.35 + 2*1.50
2325/410/ACC/8	1.09	-0.69	-1.13	0.01	-0.26	0.21>>	1*1.00 + 2*0.60 + 6*1.00
2325/410/ACC/17	-1.01	0.67	-0.66	-0.01	-0.16	-0.18<<	1*1.00 + 6*-1.00
2326/983/ACC/4	1.48>>	-0.07	-1.41	0	-0.32	-0.06	1*1.00 + 2*0.60 + 4*1.00
2326/983/ACC/13	-1.23<<	0.08	-0.67	0	-0.09	0.05	1*1.00 + 4*-1.00
2326/983/ACC/6	0.17	0.82>>	-1.34	0.01	-0.27	-0.23	1*1.00 + 2*0.60 + 5*1.00
2326/983/ACC/15	0.08	-0.82<<	-0.73	0	-0.14	0.22	1*1.00 + 5*-1.00
2326/2166/ULS/1	0.29	0	2.72>>	0.01	-0.68	-0.01	1*1.35 + 2*1.50
2326/983/ULS/1	0.29	0	-2.45<<	0.01	-0.48	-0.01	1*1.35 + 2*1.50
2326/2166/ACC/16	-0.1	-0.8	1.5	0.01>>	-0.39	-0.22	1*1.00 + 2*0.60 + 6*-1.00
2326/2166/ACC/9	0.35	0.8	0.8	-0.00<<	-0.19	0.21	1*1.00 + 6*1.00
2326/983/ACC/13	-1.23	0.08	-0.67	0	-0.09>>	0.05	1*1.00 + 4*-1.00
2326/2166/ULS/1	0.29	0	2.72	0.01	-0.68<<	-0.01	1*1.35 + 2*1.50
2326/983/ACC/15	0.08	-0.82	-0.73	0	-0.14	0.22>>	1*1.00 + 5*-1.00
2326/983/ACC/6	0.17	0.82	-1.34	0.01	-0.27	-0.23<<	1*1.00 + 2*0.60 + 5*1.00
2327/1003/ACC/4	1.38>>	-0.1	-1.4	0	-0.32	-0.04	1*1.00 + 2*0.60 + 4*1.00
2327/1003/ACC/13	-1.33<<	0.1	-0.67	0	-0.09	0.04	1*1.00 + 4*-1.00
2327/1003/ACC/7	-0.16	0.82>>	-0.77	0	-0.15	-0.23	1*1.00 + 5*1.00
2327/1003/ACC/14	0.21	-0.82<<	-1.31	0	-0.25	0.22	1*1.00 + 2*0.60 + 5*-1.00
2327/2167/ULS/1	0.06	0	2.72>>	0.01	-0.68	-0.01	1*1.35 + 2*1.50
2327/1003/ULS/1	0.06	0	-2.45<<	0.01	-0.48	-0.01	1*1.35 + 2*1.50
2327/2167/ULS/1	0.06	0	2.72	0.01>>	-0.68	-0.01	1*1.35 + 2*1.50
2327/2167/ACC/9	0.46	0.78	0.8	-0.00<<	-0.19	0.2	1*1.00 + 6*1.00
2327/1003/ACC/13	-1.33	0.1	-0.67	0	-0.09>>	0.04	1*1.00 + 4*-1.00
2327/2167/ULS/1	0.06	0	2.72	0.01	-0.68<<	-0.01	1*1.35 + 2*1.50
2327/1003/ACC/15	0.2	-0.82	-0.73	0	-0.14	0.23>>	1*1.00 + 5*-1.00
2327/1003/ACC/6	-0.15	0.82	-1.34	0.01	-0.27	-0.23<<	1*1.00 + 2*0.60 + 5*1.00
2328/1022/ACC/5	1.32>>	-0.12	-0.83	0	-0.2	-0.03	1*1.00 + 4*1.00
2328/1022/ACC/12	-1.41<<	0.11	-1.24	0	-0.2	0.03	1*1.00 + 2*0.60 + 4*-1.00
2328/1022/ACC/7	-0.31	0.82>>	-0.77	0	-0.15	-0.23	1*1.00 + 5*1.00
2328/1022/ACC/14	0.22	-0.83<<	-1.3	0	-0.25	0.23	1*1.00 + 2*0.60 + 5*-1.00
2328/2168/ULS/1	-0.11	0	2.72>>	0.01	-0.67	-0.01	1*1.35 + 2*1.50
2328/1022/ULS/1	-0.11	0	-2.45<<	0.01	-0.47	0	1*1.35 + 2*1.50
2328/2168/ULS/1	-0.11	0	2.72	0.01>>	-0.67	-0.01	1*1.35 + 2*1.50
2328/2168/ACC/9	0.49	0.77	0.8	0.00<<	-0.19	0.19	1*1.00 + 6*1.00
2328/1022/ACC/13	-1.38	0.11	-0.67	0	-0.09>>	0.03	1*1.00 + 4*-1.00
2328/2168/ULS/1	-0.11	0	2.72	0.01	-0.67<<	-0.01	1*1.35 + 2*1.50

2328/1022/ACC/15	0.24	-0.83	-0.73	0	-0.14	0.23>>	1*1.00 + 5*-1.00
2328/1022/ACC/6	-0.33	0.82	-1.34	0	-0.26	-0.23<<	1*1.00 + 2*0.60 + 5*1.00
2330/1023/ACC/4	1.52>>	-0.04	-1.4	0	-0.32	-0.09	1*1.00 + 2*0.60 + 4*1.00
2330/1023/ACC/13	-1.34<<	0.04	-0.67	0	-0.09	0.08	1*1.00 + 4*-1.00
2330/1023/ACC/6	-0.21	0.85>>	-1.35	0	-0.28	-0.25	1*1.00 + 2*0.60 + 5*1.00
2330/1023/ACC/15	0.4	-0.84<<	-0.72	0	-0.13	0.24	1*1.00 + 5*-1.00
2330/2169/ULS/1	0.21	0	2.72>>	0.01	-0.68	-0.01	1*1.35 + 2*1.50
2330/1023/ULS/1	0.21	0	-2.45<<	0.01	-0.48	-0.01	1*1.35 + 2*1.50
2330/2169/ULS/1	0.21	0	2.72	0.01>>	-0.68	-0.01	1*1.35 + 2*1.50
2330/2169/ACC/17	-0.53	-0.79	0.86	0.00<<	-0.22	-0.21	1*1.00 + 6*-1.00
2330/1023/ACC/13	-1.34	0.04	-0.67	0	-0.09>>	0.08	1*1.00 + 4*-1.00
2330/2169/ULS/1	0.21	0	2.72	0.01	-0.68<<	-0.01	1*1.35 + 2*1.50
2330/1023/ACC/15	0.4	-0.84	-0.72	0	-0.13	0.24>>	1*1.00 + 5*-1.00
2330/1023/ACC/6	-0.21	0.85	-1.35	0	-0.28	-0.25<<	1*1.00 + 2*0.60 + 5*1.00
2331/1063/ACC/5	1.39>>	-0.11	-0.83	0	-0.2	-0.03	1*1.00 + 4*1.00
2331/1063/ACC/12	-1.39<<	0.11	-1.24	0	-0.2	0.03	1*1.00 + 2*0.60 + 4*-1.00
2331/1063/ACC/7	-0.38	0.83>>	-0.77	0	-0.16	-0.24	1*1.00 + 5*1.00
2331/1063/ACC/14	0.38	-0.84<<	-1.3	0	-0.25	0.23	1*1.00 + 2*0.60 + 5*-1.00
2331/2170/ULS/1	0	0	2.72>>	0.01	-0.68	-0.01	1*1.35 + 2*1.50
2331/1063/ULS/1	0	0	-2.45<<	0.01	-0.47	0	1*1.35 + 2*1.50
2331/2170/ULS/1	0	0	2.72	0.01>>	-0.68	-0.01	1*1.35 + 2*1.50
2331/2170/ACC/9	0.63	0.76	0.81	0.00<<	-0.19	0.18	1*1.00 + 6*1.00
2331/1063/ACC/13	-1.39	0.11	-0.67	0	-0.09>>	0.03	1*1.00 + 4*-1.00
2331/2170/ULS/1	0	0	2.72	0.01	-0.68<<	-0.01	1*1.35 + 2*1.50
2331/1063/ACC/15	0.38	-0.83	-0.73	0	-0.13	0.23>>	1*1.00 + 5*-1.00
2331/1063/ACC/6	-0.38	0.83	-1.34	0	-0.27	-0.24<<	1*1.00 + 2*0.60 + 5*1.00
2332/1073/ACC/5	1.34>>	-0.13	-0.83	0	-0.2	-0.02	1*1.00 + 4*1.00
2332/1073/ACC/12	-1.48<<	0.12	-1.24	0	-0.2	0.02	1*1.00 + 2*0.60 + 4*-1.00
2332/1073/ACC/7	-0.42	0.83>>	-0.77	0	-0.16	-0.23	1*1.00 + 5*1.00
2332/1073/ACC/14	0.28	-0.83<<	-1.3	0	-0.24	0.23	1*1.00 + 2*0.60 + 5*-1.00
2332/2171/ULS/1	-0.17	0	2.72>>	0.01	-0.67	-0.01	1*1.35 + 2*1.50
2332/1073/ULS/1	-0.17	0	-2.45<<	0.01	-0.47	0	1*1.35 + 2*1.50
2332/2171/ULS/1	-0.17	0	2.72	0.01>>	-0.67	-0.01	1*1.35 + 2*1.50
2332/2171/ACC/17	-0.67	-0.76	0.86	0.00<<	-0.22	-0.19	1*1.00 + 6*-1.00
2332/1073/ACC/13	-1.44	0.12	-0.67	0	-0.09>>	0.02	1*1.00 + 4*-1.00
2332/2171/ULS/1	-0.17	0	2.72	0.01	-0.67<<	-0.01	1*1.35 + 2*1.50
2332/1073/ACC/15	0.32	-0.83	-0.73	0	-0.13	0.23>>	1*1.00 + 5*-1.00
2332/1073/ACC/6	-0.46	0.83	-1.35	0	-0.27	-0.23<<	1*1.00 + 2*0.60 + 5*1.00
2333/1094/ACC/4	1.60>>	-0.01	-1.4	0.01	-0.32	-0.11	1*1.00 + 2*0.60 + 4*1.00
2333/1094/ACC/13	-1.26<<	0.01	-0.67	0	-0.09	0.1	1*1.00 + 4*-1.00
2333/1094/ACC/6	-0.03	0.86>>	-1.36	0	-0.29	-0.26	1*1.00 + 2*0.60 + 5*1.00
2333/1094/ACC/15	0.37	-0.85<<	-0.72	0	-0.13	0.25	1*1.00 + 5*-1.00
2333/2172/ULS/1	0.4	0	2.72>>	0.01	-0.68	-0.01	1*1.35 + 2*1.50
2333/1094/ULS/1	0.4	0	-2.45<<	0.01	-0.48	-0.02	1*1.35 + 2*1.50

2333/2172/ULS/1	0.4	0	2.72	0.01>>	-0.68	-0.01	1*1.35 + 2*1.50
2333/2172/ACC/17	-0.39	-0.8	0.85	-0.00<<	-0.22	-0.22	1*1.00 + 6*-1.00
2333/1094/ACC/11	-0.88	-0.47	-0.67	0	-0.09>>	0.22	1*1.00 + 3*-1.00
2333/2172/ULS/1	0.4	0	2.72	0.01	-0.68<<	-0.01	1*1.35 + 2*1.50
2333/1094/ACC/15	0.37	-0.85	-0.72	0	-0.13	0.25>>	1*1.00 + 5*-1.00
2333/1094/ACC/6	-0.03	0.86	-1.36	0	-0.29	-0.26<<	1*1.00 + 2*0.60 + 5*1.00
2334/1104/ACC/4	1.46>>	-0.11	-1.4	0	-0.32	-0.04	1*1.00 + 2*0.60 + 4*1.00
2334/1104/ACC/13	-1.40<<	0.11	-0.67	0	-0.09	0.03	1*1.00 + 4*-1.00
2334/1104/ACC/7	-0.31	0.84>>	-0.77	0	-0.16	-0.25	1*1.00 + 5*1.00
2334/1104/ACC/14	0.37	-0.85<<	-1.3	0	-0.25	0.24	1*1.00 + 2*0.60 + 5*-1.00
2334/2173/ULS/1	0.08	0	2.72>>	0.01	-0.68	-0.01	1*1.35 + 2*1.50
2334/1104/ULS/1	0.08	0	-2.45<<	0.01	-0.48	-0.01	1*1.35 + 2*1.50
2334/2173/ACC/16	-0.56	-0.75	1.5	0.01>>	-0.38	-0.18	1*1.00 + 2*0.60 + 6*-1.00
2334/2173/ACC/9	0.63	0.75	0.81	-0.00<<	-0.19	0.18	1*1.00 + 6*1.00
2334/1104/ACC/13	-1.4	0.11	-0.67	0	-0.09>>	0.03	1*1.00 + 4*-1.00
2334/2173/ULS/1	0.08	0	2.72	0.01	-0.68<<	-0.01	1*1.35 + 2*1.50
2334/1104/ACC/15	0.36	-0.85	-0.73	0	-0.14	0.24>>	1*1.00 + 5*-1.00
2334/1104/ACC/6	-0.29	0.84	-1.34	0.01	-0.27	-0.25<<	1*1.00 + 2*0.60 + 5*1.00
2335/1114/ACC/5	1.38>>	-0.14	-0.83	0	-0.2	-0.01	1*1.00 + 4*1.00
2335/1114/ACC/12	-1.49<<	0.14	-1.24	0	-0.2	0.01	1*1.00 + 2*0.60 + 4*-1.00
2335/1114/ACC/7	-0.44	0.86>>	-0.77	0	-0.16	-0.25	1*1.00 + 5*1.00
2335/1114/ACC/14	0.33	-0.86<<	-1.3	0	-0.24	0.25	1*1.00 + 2*0.60 + 5*-1.00
2335/2174/ULS/1	-0.13	0	2.72>>	0.01	-0.67	-0.01	1*1.35 + 2*1.50
2335/1114/ULS/1	-0.13	0	-2.45<<	0.01	-0.47	0	1*1.35 + 2*1.50
2335/2174/ULS/1	-0.13	0	2.72	0.01>>	-0.67	-0.01	1*1.35 + 2*1.50
2335/2174/ACC/15	0.83	0.66	0.86	-0.00<<	-0.23	0.11	1*1.00 + 5*-1.00
2335/1114/ACC/13	-1.46	0.14	-0.67	0	-0.09>>	0.01	1*1.00 + 4*-1.00
2335/2174/ULS/1	-0.13	0	2.72	0.01	-0.67<<	-0.01	1*1.35 + 2*1.50
2335/1114/ACC/15	0.36	-0.86	-0.73	0	-0.13	0.25>>	1*1.00 + 5*-1.00
2335/1114/ACC/6	-0.47	0.86	-1.34	0.01	-0.27	-0.26<<	1*1.00 + 2*0.60 + 5*1.00
2336/1151/ACC/4	1.55>>	-0.06	-1.4	0	-0.32	-0.07	1*1.00 + 2*0.60 + 4*1.00
2336/1151/ACC/13	-1.38<<	0.07	-0.67	0	-0.09	0.06	1*1.00 + 4*-1.00
2336/1151/ACC/6	-0.29	0.90>>	-1.35	0.01	-0.28	-0.29	1*1.00 + 2*0.60 + 5*1.00
2336/1151/ACC/15	0.46	-0.90<<	-0.72	0	-0.13	0.28	1*1.00 + 5*-1.00
2336/2175/ULS/1	0.2	0.01	2.72>>	0.01	-0.68	-0.01	1*1.35 + 2*1.50
2336/1151/ULS/1	0.2	0.01	-2.45<<	0.01	-0.48	-0.01	1*1.35 + 2*1.50
2336/2175/ULS/1	0.2	0.01	2.72	0.01>>	-0.68	-0.01	1*1.35 + 2*1.50
2336/2175/ACC/15	0.92	0.62	0.86	0.00<<	-0.23	0.08	1*1.00 + 5*-1.00
2336/1151/ACC/11	-0.91	-0.45	-0.67	0	-0.09>>	0.21	1*1.00 + 3*-1.00
2336/2175/ULS/1	0.2	0.01	2.72	0.01	-0.68<<	-0.01	1*1.35 + 2*1.50
2336/1151/ACC/15	0.46	-0.9	-0.72	0	-0.13	0.28>>	1*1.00 + 5*-1.00
2336/1151/ACC/6	-0.29	0.9	-1.35	0.01	-0.28	-0.29<<	1*1.00 + 2*0.60 + 5*1.00
2337/1152/ACC/5	1.43>>	-0.16	-0.83	0	-0.2	0	1*1.00 + 4*1.00
2337/1152/ACC/12	-1.50<<	0.17	-1.24	0.01	-0.2	-0.01	1*1.00 + 2*0.60 + 4*-1.00

2337/1152/ACC/6	-0.53	0.94>>	-1.35	0.01	-0.27	-0.32	1*1.00 + 2*0.60 + 5*1.00
2337/1152/ACC/15	0.46	-0.94<<	-0.72	-0.01	-0.13	0.31	1*1.00 + 5*-1.00
2337/2176/ULS/1	-0.08	0	2.72>>	0.01	-0.68	0	1*1.35 + 2*1.50
2337/1152/ULS/1	-0.08	0	-2.45<<	0.01	-0.47	-0.01	1*1.35 + 2*1.50
2337/2176/ACC/16	-0.8	-0.64	1.5	0.01>>	-0.38	-0.1	1*1.00 + 2*0.60 + 6*-1.00
2337/2176/ACC/9	0.73	0.65	0.81	-0.01<<	-0.19	0.1	1*1.00 + 6*1.00
2337/1152/ACC/13	-1.48	0.17	-0.67	0	-0.09>>	-0.01	1*1.00 + 4*-1.00
2337/2176/ULS/1	-0.08	0	2.72	0.01	-0.68<<	0	1*1.35 + 2*1.50
2337/1152/ACC/15	0.46	-0.94	-0.72	-0.01	-0.13	0.31>>	1*1.00 + 5*-1.00
2337/1152/ACC/6	-0.53	0.94	-1.35	0.01	-0.27	-0.32<<	1*1.00 + 2*0.60 + 5*1.00
2338/1153/ACC/5	1.38>>	-0.21	-0.83	0	-0.2	0.04	1*1.00 + 4*1.00
2338/1153/ACC/12	-1.61<<	0.22	-1.25	0.01	-0.2	-0.05	1*1.00 + 2*0.60 + 4*-1.00
2338/1153/ACC/6	-0.65	1.03>>	-1.36	0.01	-0.27	-0.38	1*1.00 + 2*0.60 + 5*1.00
2338/1153/ACC/15	0.43	-1.02<<	-0.72	-0.01	-0.12	0.37	1*1.00 + 5*-1.00
2338/2177/ULS/1	-0.27	0.01	2.72>>	0.01	-0.67	0	1*1.35 + 2*1.50
2338/1153/ULS/1	-0.27	0.01	-2.45<<	0.01	-0.47	-0.01	1*1.35 + 2*1.50
2338/2177/ACC/6	-1.12	-0.48	1.44	0.01>>	-0.34	0.02	1*1.00 + 2*0.60 + 5*1.00
2338/2177/ACC/15	0.89	0.49	0.87	-0.01<<	-0.23	-0.02	1*1.00 + 5*-1.00
2338/1153/ACC/11	-1.01	-0.4	-0.67	0	-0.09>>	0.17	1*1.00 + 3*-1.00
2338/2177/ULS/1	-0.27	0.01	2.72	0.01	-0.67<<	0	1*1.35 + 2*1.50
2338/1153/ACC/15	0.43	-1.02	-0.72	-0.01	-0.12	0.37>>	1*1.00 + 5*-1.00
2338/1153/ACC/6	-0.65	1.03	-1.36	0.01	-0.27	-0.38<<	1*1.00 + 2*0.60 + 5*1.00
2339/1154/ACC/4	1.58>>	-0.13	-1.4	0	-0.31	-0.03	1*1.00 + 2*0.60 + 4*1.00
2339/1154/ACC/13	-1.49<<	0.16	-0.68	0	-0.1	0	1*1.00 + 4*-1.00
2339/1154/ACC/6	-0.25	1.23>>	-1.38	0.02	-0.3	-0.54	1*1.00 + 2*0.60 + 5*1.00
2339/1154/ACC/15	0.33	-1.20<<	-0.7	-0.01	-0.11	0.51	1*1.00 + 5*-1.00
2339/2178/ULS/1	0.09	0.04	2.71>>	0.01	-0.67	0.02	1*1.35 + 2*1.50
2339/1154/ULS/1	0.09	0.04	-2.46<<	0.01	-0.48	-0.04	1*1.35 + 2*1.50
2339/2178/ACC/6	-0.72	-0.28	1.41	0.02>>	-0.32	0.16	1*1.00 + 2*0.60 + 5*1.00
2339/2178/ACC/15	0.8	0.31	0.88	-0.01<<	-0.25	-0.15	1*1.00 + 5*-1.00
2339/1154/ACC/11	-1.06	-0.55	-0.67	0	-0.09>>	0.29	1*1.00 + 3*-1.00
2339/2178/ULS/1	0.09	0.04	2.71	0.01	-0.67<<	0.02	1*1.35 + 2*1.50
2339/1154/ACC/15	0.33	-1.2	-0.7	-0.01	-0.11	0.51>>	1*1.00 + 5*-1.00
2339/1154/ACC/6	-0.25	1.23	-1.38	0.02	-0.3	-0.54<<	1*1.00 + 2*0.60 + 5*1.00
2340/413/ACC/8	1.32>>	-0.71	-1.12	0	-0.25	0.22	1*1.00 + 2*0.60 + 6*1.00
2340/413/ACC/17	-1.28<<	0.69	-0.67	-0.01	-0.17	-0.2	1*1.00 + 6*-1.00
2340/413/ACC/17	-1.28	0.69>>	-0.67	-0.01	-0.17	-0.2	1*1.00 + 6*-1.00
2340/413/ACC/8	1.32	-0.71<<	-1.12	0	-0.25	0.22	1*1.00 + 2*0.60 + 6*1.00
2340/2128/ULS/1	0.05	-0.02	2.17>>	0	-0.53	0	1*1.35 + 2*1.50
2340/413/ULS/1	0.05	-0.02	-2.10<<	0	-0.48	0.03	1*1.35 + 2*1.50
2340/2128/ACC/9	0.93	0.54	0.7	0.01>>	-0.18	0.09	1*1.00 + 6*1.00
2340/2128/ACC/16	-0.89	-0.55	1.16	-0.01<<	-0.27	-0.09	1*1.00 + 2*0.60 + 6*-1.00
2340/413/ACC/5	0.99	-0.37	-0.63	0	-0.13>>	0.18	1*1.00 + 4*1.00
2340/2128/ULS/1	0.05	-0.02	2.17	0	-0.53<<	0	1*1.35 + 2*1.50

2340/413/ACC/8	1.32	-0.71	-1.12	0	-0.25	0.22>>	1*1.00 + 2*0.60 + 6*1.00
2340/413/ACC/17	-1.28	0.69	-0.67	-0.01	-0.17	-0.20<<	1*1.00 + 6*-1.00
2341/2131/ACC/15	1.30>>	0.64	0.66	0	-0.16	0.17	1*1.00 + 5*-1.00
2341/2131/ACC/6	-1.30<<	-0.65	1.19	0	-0.3	-0.17	1*1.00 + 2*0.60 + 5*1.00
2341/416/ACC/17	-1.18	0.70>>	-0.67	0	-0.16	-0.2	1*1.00 + 6*-1.00
2341/416/ACC/8	1.18	-0.72<<	-1.11	0	-0.24	0.23	1*1.00 + 2*0.60 + 6*1.00
2341/2131/ULS/1	0	-0.02	2.17>>	0	-0.54	0	1*1.35 + 2*1.50
2341/416/ULS/1	0	-0.02	-2.10<<	0	-0.48	0.03	1*1.35 + 2*1.50
2341/2131/ACC/9	0.8	0.53	0.7	0.00>>	-0.19	0.08	1*1.00 + 6*1.00
2341/2131/ACC/16	-0.8	-0.55	1.16	-0.00<<	-0.27	-0.09	1*1.00 + 2*0.60 + 6*-1.00
2341/416/ACC/5	0.75	-0.38	-0.59	0	-0.11>>	0.19	1*1.00 + 4*1.00
2341/2131/ULS/1	0	-0.02	2.17	0	-0.54<<	0	1*1.35 + 2*1.50
2341/416/ACC/8	1.18	-0.72	-1.11	0	-0.24	0.23>>	1*1.00 + 2*0.60 + 6*1.00
2341/416/ACC/17	-1.18	0.7	-0.67	0	-0.16	-0.20<<	1*1.00 + 6*-1.00
2342/2134/ACC/11	1.15>>	0.29	0.59	0	-0.1	0.13	1*1.00 + 3*-1.00
2342/2134/ACC/1	-1.19<<	-0.31	1.27	0	-0.36	-0.13	1*1.00 + 2*0.60 + 3*1.00
2342/419/ACC/17	-0.79	0.68>>	-0.67	0	-0.16	-0.19	1*1.00 + 6*-1.00
2342/419/ACC/8	0.75	-0.69<<	-1.12	0	-0.25	0.21	1*1.00 + 2*0.60 + 6*1.00
2342/2134/ULS/1	-0.05	-0.02	2.18>>	0	-0.54	0	1*1.35 + 2*1.50
2342/419/ULS/1	-0.05	-0.02	-2.09<<	0	-0.47	0.03	1*1.35 + 2*1.50
2342/2134/ACC/13	0.73	-0.07	0.59	0.00>>	-0.1	0.05	1*1.00 + 4*-1.00
2342/2134/ULS/1	-0.05	-0.02	2.18	-0.00<<	-0.54	0	1*1.35 + 2*1.50
2342/419/ACC/2	0.06	0.08	-0.56	0	-0.08>>	0.04	1*1.00 + 3*1.00
2342/2134/ULS/1	-0.05	-0.02	2.18	0	-0.54<<	0	1*1.35 + 2*1.50
2342/419/ACC/8	0.75	-0.69	-1.12	0	-0.25	0.21>>	1*1.00 + 2*0.60 + 6*1.00
2342/419/ACC/17	-0.79	0.68	-0.67	0	-0.16	-0.19<<	1*1.00 + 6*-1.00
2343/2137/ACC/14	1.61>>	0.62	1.18	0	-0.29	0.16	1*1.00 + 2*0.60 + 5*-1.00
2343/2137/ACC/7	-1.58<<	-0.64	0.68	0	-0.17	-0.16	1*1.00 + 5*1.00
2343/422/ACC/17	-1.53	0.71>>	-0.68	0	-0.16	-0.21	1*1.00 + 6*-1.00
2343/422/ACC/8	1.56	-0.72<<	-1.12	0	-0.25	0.23	1*1.00 + 2*0.60 + 6*1.00
2343/2137/ULS/1	0.03	-0.02	2.17>>	0	-0.54	0	1*1.35 + 2*1.50
2343/422/ULS/1	0.03	-0.02	-2.10<<	0	-0.48	0.03	1*1.35 + 2*1.50
2343/2137/ACC/9	1.18	0.52	0.7	0.00>>	-0.19	0.08	1*1.00 + 6*1.00
2343/2137/ACC/16	-1.14	-0.54	1.16	-0.01<<	-0.27	-0.08	1*1.00 + 2*0.60 + 6*-1.00
2343/422/ACC/5	0.97	-0.38	-0.61	0	-0.12>>	0.19	1*1.00 + 4*1.00
2343/2137/ULS/1	0.03	-0.02	2.17	0	-0.54<<	0	1*1.35 + 2*1.50
2343/422/ACC/8	1.56	-0.72	-1.12	0	-0.25	0.23>>	1*1.00 + 2*0.60 + 6*1.00
2343/422/ACC/17	-1.53	0.71	-0.68	0	-0.16	-0.21<<	1*1.00 + 6*-1.00
2344/2140/ACC/15	1.28>>	0.63	0.65	0	-0.15	0.16	1*1.00 + 5*-1.00
2344/2140/ACC/6	-1.30<<	-0.65	1.21	0	-0.31	-0.17	1*1.00 + 2*0.60 + 5*1.00
2344/425/ACC/17	-1.13	0.71>>	-0.67	0	-0.16	-0.21	1*1.00 + 6*-1.00
2344/425/ACC/8	1.11	-0.73<<	-1.12	0	-0.25	0.23	1*1.00 + 2*0.60 + 6*1.00
2344/2140/ULS/1	-0.03	-0.02	2.18>>	0	-0.54	0	1*1.35 + 2*1.50
2344/425/ULS/1	-0.03	-0.02	-2.10<<	0	-0.48	0.03	1*1.35 + 2*1.50

2344/2140/ACC/13	0.57	0	0.61	-0.00>>	-0.12	0.1	1*1.00 + 4*-1.00
2344/2140/ULS/1	-0.03	-0.02	2.18	-0.00<<	-0.54	0	1*1.35 + 2*1.50
2344/425/ACC/2	0.03	0.01	-0.58	0	-0.10>>	0.08	1*1.00 + 3*1.00
2344/2140/ULS/1	-0.03	-0.02	2.18	0	-0.54<<	0	1*1.35 + 2*1.50
2344/425/ACC/8	1.11	-0.73	-1.12	0	-0.25	0.23>>	1*1.00 + 2*0.60 + 6*1.00
2344/425/ACC/17	-1.13	0.71	-0.67	0	-0.16	-0.21<<	1*1.00 + 6*-1.00
2345/2143/ACC/11	1.07>>	0.27	0.57	0	-0.09	0.11	1*1.00 + 3*-1.00
2345/2143/ACC/1	-1.12<<	-0.28	1.29	0	-0.37	-0.11	1*1.00 + 2*0.60 + 3*1.00
2345/428/ACC/17	-0.44	0.67>>	-0.66	0.01	-0.15	-0.18	1*1.00 + 6*-1.00
2345/428/ACC/8	0.39	-0.68<<	-1.13	-0.01	-0.26	0.2	1*1.00 + 2*0.60 + 6*1.00
2345/2143/ULS/1	-0.06	-0.02	2.18>>	0	-0.54	0	1*1.35 + 2*1.50
2345/428/ULS/1	-0.06	-0.02	-2.09<<	0	-0.47	0.02	1*1.35 + 2*1.50
2345/2143/ACC/17	-0.06	-0.57	0.67	0.01>>	-0.16	-0.11	1*1.00 + 6*-1.00
2345/2143/ACC/8	0.01	0.56	1.19	-0.01<<	-0.3	0.11	1*1.00 + 2*0.60 + 6*1.00
2345/428/ACC/2	0.13	0.11	-0.54	0	-0.06>>	0.02	1*1.00 + 3*1.00
2345/2143/ULS/1	-0.06	-0.02	2.18	0	-0.54<<	0	1*1.35 + 2*1.50
2345/428/ACC/8	0.39	-0.68	-1.13	-0.01	-0.26	0.20>>	1*1.00 + 2*0.60 + 6*1.00
2345/428/ACC/17	-0.44	0.67	-0.66	0.01	-0.15	-0.18<<	1*1.00 + 6*-1.00
2346/431/ACC/8	1.71>>	-0.73	-1.12	0.01	-0.25	0.24	1*1.00 + 2*0.60 + 6*1.00
2346/431/ACC/17	-1.66<<	0.72	-0.68	-0.01	-0.17	-0.22	1*1.00 + 6*-1.00
2346/431/ACC/17	-1.66	0.72>>	-0.68	-0.01	-0.17	-0.22	1*1.00 + 6*-1.00
2346/431/ACC/8	1.71	-0.73<<	-1.12	0.01	-0.25	0.24	1*1.00 + 2*0.60 + 6*1.00
2346/2146/ULS/1	0.06	-0.02	2.17>>	0	-0.53	0	1*1.35 + 2*1.50
2346/431/ULS/1	0.06	-0.02	-2.10<<	0	-0.48	0.03	1*1.35 + 2*1.50
2346/2146/ACC/9	1.32	0.51	0.7	0.01>>	-0.18	0.07	1*1.00 + 6*1.00
2346/2146/ACC/16	-1.27	-0.53	1.15	-0.01<<	-0.27	-0.07	1*1.00 + 2*0.60 + 6*-1.00
2346/431/ACC/9	1.7	-0.73	-0.63	0.01	-0.13>>	0.23	1*1.00 + 6*1.00
2346/2146/ULS/1	0.06	-0.02	2.17	0	-0.53<<	0	1*1.35 + 2*1.50
2346/431/ACC/8	1.71	-0.73	-1.12	0.01	-0.25	0.24>>	1*1.00 + 2*0.60 + 6*1.00
2346/431/ACC/17	-1.66	0.72	-0.68	-0.01	-0.17	-0.22<<	1*1.00 + 6*-1.00
2347/2149/ACC/15	1.56>>	0.6	0.66	0	-0.16	0.14	1*1.00 + 5*-1.00
2347/2149/ACC/6	-1.55<<	-0.62	1.19	-0.01	-0.3	-0.14	1*1.00 + 2*0.60 + 5*1.00
2347/434/ACC/17	-1.44	0.74>>	-0.67	-0.01	-0.16	-0.24	1*1.00 + 6*-1.00
2347/434/ACC/8	1.44	-0.76<<	-1.12	0	-0.25	0.26	1*1.00 + 2*0.60 + 6*1.00
2347/2149/ULS/1	0	-0.02	2.17>>	0	-0.54	0	1*1.35 + 2*1.50
2347/434/ULS/1	0	-0.02	-2.10<<	0	-0.48	0.03	1*1.35 + 2*1.50
2347/2149/ACC/9	1.06	0.49	0.7	0.00>>	-0.18	0.05	1*1.00 + 6*1.00
2347/2149/ACC/16	-1.06	-0.5	1.16	-0.01<<	-0.27	-0.05	1*1.00 + 2*0.60 + 6*-1.00
2347/434/ACC/5	0.84	-0.4	-0.59	0	-0.11>>	0.2	1*1.00 + 4*1.00
2347/2149/ULS/1	0	-0.02	2.17	0	-0.54<<	0	1*1.35 + 2*1.50
2347/434/ACC/8	1.44	-0.76	-1.12	0	-0.25	0.26>>	1*1.00 + 2*0.60 + 6*1.00
2347/434/ACC/17	-1.44	0.74	-0.67	-0.01	-0.16	-0.24<<	1*1.00 + 6*-1.00
2348/2152/ACC/11	1.17>>	0.28	0.58	0	-0.09	0.12	1*1.00 + 3*-1.00
2348/2152/ACC/1	-1.22<<	-0.29	1.28	0	-0.36	-0.12	1*1.00 + 2*0.60 + 3*1.00

2348/437/ACC/17	-0.84	0.74>>	-0.66	0	-0.15	-0.23	1*1.00 + 6*-1.00
2348/437/ACC/8	0.79	-0.75<<	-1.12	0	-0.25	0.25	1*1.00 + 2*0.60 + 6*1.00
2348/2152/ULS/1	-0.06	-0.01	2.18>>	0	-0.54	0	1*1.35 + 2*1.50
2348/437/ULS/1	-0.06	-0.01	-2.09<<	0	-0.48	0.02	1*1.35 + 2*1.50
2348/2152/ACC/15	1.01	0.57	0.63	0.00>>	-0.14	0.11	1*1.00 + 5*-1.00
2348/2152/ACC/6	-1.06	-0.58	1.23	-0.00<<	-0.32	-0.11	1*1.00 + 2*0.60 + 5*1.00
2348/437/ACC/2	0.04	0.09	-0.55	0	-0.07>>	0.03	1*1.00 + 3*1.00
2348/2152/ULS/1	-0.06	-0.01	2.18	0	-0.54<<	0	1*1.35 + 2*1.50
2348/437/ACC/8	0.79	-0.75	-1.12	0	-0.25	0.25>>	1*1.00 + 2*0.60 + 6*1.00
2348/437/ACC/17	-0.84	0.74	-0.66	0	-0.15	-0.23<<	1*1.00 + 6*-1.00
2349/2155/ACC/15	1.87>>	0.51	0.67	0.01	-0.17	0.07	1*1.00 + 5*-1.00
2349/2155/ACC/6	-1.89<<	-0.52	1.18	-0.02	-0.29	-0.07	1*1.00 + 2*0.60 + 5*1.00
2349/440/ACC/17	-1.82	0.84>>	-0.68	-0.02	-0.17	-0.31	1*1.00 + 6*-1.00
2349/440/ACC/8	1.8	-0.85<<	-1.11	0.01	-0.25	0.32	1*1.00 + 2*0.60 + 6*1.00
2349/2155/ULS/1	-0.03	-0.01	2.17>>	0	-0.53	0	1*1.35 + 2*1.50
2349/440/ULS/1	-0.03	-0.01	-2.10<<	0	-0.48	0.02	1*1.35 + 2*1.50
2349/2155/ACC/9	1.43	0.39	0.7	0.01>>	-0.19	-0.01	1*1.00 + 6*1.00
2349/2155/ACC/16	-1.45	-0.4	1.15	-0.02<<	-0.27	0.02	1*1.00 + 2*0.60 + 6*-1.00
2349/440/ACC/5	1.01	-0.43	-0.61	0	-0.12>>	0.22	1*1.00 + 4*1.00
2349/2155/ULS/1	-0.03	-0.01	2.17	0	-0.53<<	0	1*1.35 + 2*1.50
2349/440/ACC/8	1.8	-0.85	-1.11	0.01	-0.25	0.32>>	1*1.00 + 2*0.60 + 6*1.00
2349/440/ACC/17	-1.82	0.84	-0.68	-0.02	-0.17	-0.31<<	1*1.00 + 6*-1.00
2350/2158/ACC/15	1.39>>	0.42	0.64	0.02	-0.14	0.01	1*1.00 + 5*-1.00
2350/2158/ACC/6	-1.49<<	-0.42	1.22	-0.02	-0.31	0	1*1.00 + 2*0.60 + 5*1.00
2350/443/ACC/17	-1.25	0.94>>	-0.67	-0.02	-0.16	-0.38	1*1.00 + 6*-1.00
2350/443/ACC/8	1.15	-0.94<<	-1.12	0.02	-0.25	0.39	1*1.00 + 2*0.60 + 6*1.00
2350/2158/ULS/1	-0.12	0	2.17>>	-0.01	-0.54	0.01	1*1.35 + 2*1.50
2350/443/ULS/1	-0.12	0	-2.10<<	-0.01	-0.48	0.01	1*1.35 + 2*1.50
2350/2158/ACC/15	1.39	0.42	0.64	0.02>>	-0.14	0.01	1*1.00 + 5*-1.00
2350/2158/ACC/6	-1.49	-0.42	1.22	-0.02<<	-0.31	0	1*1.00 + 2*0.60 + 5*1.00
2350/443/ACC/2	-0.11	0.07	-0.57	-0.01	-0.09>>	0.04	1*1.00 + 3*1.00
2350/2158/ULS/1	-0.12	0	2.17	-0.01	-0.54<<	0.01	1*1.35 + 2*1.50
2350/443/ACC/8	1.15	-0.94	-1.12	0.02	-0.25	0.39>>	1*1.00 + 2*0.60 + 6*1.00
2350/443/ACC/17	-1.25	0.94	-0.67	-0.02	-0.16	-0.38<<	1*1.00 + 6*-1.00
2351/2161/ACC/11	1.07>>	0.17	0.54	0.01	-0.07	0.04	1*1.00 + 3*-1.00
2351/2161/ACC/1	-1.22<<	-0.15	1.32	-0.02	-0.39	-0.01	1*1.00 + 2*0.60 + 3*1.00
2351/446/ACC/16	-0.31	1.08>>	-1.13	-0.03	-0.25	-0.48	1*1.00 + 2*0.60 + 6*-1.00
2351/446/ACC/9	0.16	-1.07<<	-0.65	0.02	-0.15	0.48	1*1.00 + 6*1.00
2351/2161/ULS/1	-0.18	0.02	2.18>>	-0.01	-0.54	0.03	1*1.35 + 2*1.50
2351/446/ULS/1	-0.18	0.02	-2.09<<	-0.01	-0.47	0	1*1.35 + 2*1.50
2351/2161/ACC/15	0.44	0.23	0.6	0.03>>	-0.12	-0.13	1*1.00 + 5*-1.00
2351/2161/ACC/6	-0.59	-0.22	1.26	-0.03<<	-0.34	0.15	1*1.00 + 2*0.60 + 5*1.00
2351/446/ACC/2	0.06	0.23	-0.52	-0.01	-0.05>>	-0.07	1*1.00 + 3*1.00
2351/2161/ULS/1	-0.18	0.02	2.18	-0.01	-0.54<<	0.03	1*1.35 + 2*1.50

2351/446/ACC/9	0.16	-1.07	-0.65	0.02	-0.15	0.48>>	1*1.00 + 6*1.00
2351/446/ACC/16	-0.31	1.08	-1.13	-0.03	-0.25	-0.48<<	1*1.00 + 2*0.60 + 6*-1.00
2352/449/ACC/8	1.96>>	-2.01	-1.7	0.18	-0.39	0.98	1*1.00 + 2*0.60 + 6*1.00
2352/449/ACC/17	-1.64<<	2.08	-0.97	-0.19	-0.23	-1.03	1*1.00 + 6*-1.00
2352/449/ACC/6	-0.75	2.12>>	-1.73	-0.19	-0.41	-1.07	1*1.00 + 2*0.60 + 5*1.00
2352/449/ACC/15	1.08	-2.05<<	-0.94	0.18	-0.21	1.01	1*1.00 + 5*-1.00
2352/2164/ULS/1	0.39	0.09	3.28>>	-0.02	-0.81	0.06	1*1.35 + 2*1.50
2352/449/ULS/1	0.39	0.09	-3.17<<	-0.02	-0.73	-0.06	1*1.35 + 2*1.50
2352/2164/ACC/9	1.29	-0.12	1	0.18>>	-0.25	-0.59	1*1.00 + 6*1.00
2352/2164/ACC/16	-0.96	0.19	1.76	-0.19<<	-0.43	0.64	1*1.00 + 2*0.60 + 6*-1.00
2352/449/ACC/11	-0.76	-0.63	-0.93	0.05	-0.20>>	0.33	1*1.00 + 3*-1.00
2352/2164/ULS/1	0.39	0.09	3.28	-0.02	-0.81<<	0.06	1*1.35 + 2*1.50
2352/449/ACC/15	1.08	-2.05	-0.94	0.18	-0.21	1.01>>	1*1.00 + 5*-1.00
2352/449/ACC/6	-0.75	2.12	-1.73	-0.19	-0.41	-1.07<<	1*1.00 + 2*0.60 + 5*1.00
2354/2124/ACC/10	1.78>>	N/A	N/A	N/A	N/A	N/A	1*1.00 + 2*0.60 + 3*-1.00
2354/410/ACC/2	-1.63<<	N/A	N/A	N/A	N/A	N/A	1*1.00 + 3*1.00
2354/2124/ULS/0	***	***>>	***	***	***	***	
2354/2124/ULS/0	***	***<<	***	***	***	***	
2354/2124/ULS/0	***	***	***>>	***	***	***	
2354/2124/ULS/0	***	***	***<<	***	***	***	
2354/2124/ULS/0	***	***	***	***>>	***	***	
2354/2124/ULS/0	***	***	***	***<<	***	***	
2354/2124/ULS/0	***	***	***	***	***>>	***	
2354/2124/ULS/0	***	***	***	***	***<<	***	
2354/2124/ULS/0	***	***	***	***	***	***>>	
2354/2124/ULS/0	***	***	***	***	***	***<<	
2355/409/ACC/1	1.79>>	N/A	N/A	N/A	N/A	N/A	1*1.00 + 2*0.60 + 3*1.00
2355/2125/ACC/11	-1.58<<	N/A	N/A	N/A	N/A	N/A	1*1.00 + 3*-1.00
2355/409/ULS/0	***	***>>	***	***	***	***	
2355/409/ULS/0	***	***<<	***	***	***	***	
2355/409/ULS/0	***	***	***>>	***	***	***	
2355/409/ULS/0	***	***	***<<	***	***	***	
2355/409/ULS/0	***	***	***	***>>	***	***	
2355/409/ULS/0	***	***	***	***<<	***	***	
2355/409/ULS/0	***	***	***	***	***>>	***	
2355/409/ULS/0	***	***	***	***	***<<	***	
2355/409/ULS/0	***	***	***	***	***	***>>	
2355/409/ULS/0	***	***	***	***	***	***<<	
2356/2127/ACC/10	2.57>>	N/A	N/A	N/A	N/A	N/A	1*1.00 + 2*0.60 + 3*-1.00
2356/413/ACC/2	-2.20<<	N/A	N/A	N/A	N/A	N/A	1*1.00 + 3*1.00
2356/2127/ULS/0	***	***>>	***	***	***	***	
2356/2127/ULS/0	***	***<<	***	***	***	***	
2356/2127/ULS/0	***	***	***>>	***	***	***	
2356/2127/ULS/0	***	***	***<<	***	***	***	

2356/2127/ULS/0	***	***	***	***>>	***	***	
2356/2127/ULS/0	***	***	***	***<<	***	***	
2356/2127/ULS/0	***	***	***	***	***>>	***	
2356/2127/ULS/0	***	***	***	***	***<<	***	
2356/2127/ULS/0	***	***	***	***	***	***>>	
2356/2127/ULS/0	***	***	***	***	***	***<<	
2357/412/ACC/1	2.60>>	N/A	N/A	N/A	N/A	N/A	1*1.00 + 2*0.60 + 3*1.00
2357/2128/ACC/11	-2.04<<	N/A	N/A	N/A	N/A	N/A	1*1.00 + 3*-1.00
2357/412/ULS/0	***	***>>	***	***	***	***	
2357/412/ULS/0	***	***<<	***	***	***	***	
2357/412/ULS/0	***	***	***>>	***	***	***	
2357/412/ULS/0	***	***	***<<	***	***	***	
2357/412/ULS/0	***	***	***	***>>	***	***	
2357/412/ULS/0	***	***	***	***<<	***	***	
2357/412/ULS/0	***	***	***	***	***>>	***	
2357/412/ULS/0	***	***	***	***	***<<	***	
2357/412/ULS/0	***	***	***	***	***	***>>	
2357/412/ULS/0	***	***	***	***	***	***<<	
2358/2130/ACC/10	3.21>>	N/A	N/A	N/A	N/A	N/A	1*1.00 + 2*0.60 + 3*-1.00
2358/416/ACC/2	-2.56<<	N/A	N/A	N/A	N/A	N/A	1*1.00 + 3*1.00
2358/2130/ULS/0	***	***>>	***	***	***	***	
2358/2130/ULS/0	***	***<<	***	***	***	***	
2358/2130/ULS/0	***	***	***>>	***	***	***	
2358/2130/ULS/0	***	***	***<<	***	***	***	
2358/2130/ULS/0	***	***	***	***>>	***	***	
2358/2130/ULS/0	***	***	***	***<<	***	***	
2358/2130/ULS/0	***	***	***	***	***>>	***	
2358/2130/ULS/0	***	***	***	***	***<<	***	
2358/2130/ULS/0	***	***	***	***	***	***>>	
2358/2130/ULS/0	***	***	***	***	***	***<<	
2359/415/ACC/1	3.29>>	N/A	N/A	N/A	N/A	N/A	1*1.00 + 2*0.60 + 3*1.00
2359/2131/ACC/11	-2.36<<	N/A	N/A	N/A	N/A	N/A	1*1.00 + 3*-1.00
2359/415/ULS/0	***	***>>	***	***	***	***	
2359/415/ULS/0	***	***<<	***	***	***	***	
2359/415/ULS/0	***	***	***>>	***	***	***	
2359/415/ULS/0	***	***	***<<	***	***	***	
2359/415/ULS/0	***	***	***	***>>	***	***	
2359/415/ULS/0	***	***	***	***<<	***	***	
2359/415/ULS/0	***	***	***	***	***>>	***	
2359/415/ULS/0	***	***	***	***	***<<	***	
2359/415/ULS/0	***	***	***	***	***	***>>	
2359/415/ULS/0	***	***	***	***	***	***<<	
2360/2133/ACC/10	3.54>>	N/A	N/A	N/A	N/A	N/A	1*1.00 + 2*0.60 + 3*-1.00
2360/419/ACC/2	-2.65<<	N/A	N/A	N/A	N/A	N/A	1*1.00 + 3*1.00

2360/2133/ULS/0	***	***>>	***	***	***	***	
2360/2133/ULS/0	***	***<<	***	***	***	***	
2360/2133/ULS/0	***	***	***>>	***	***	***	
2360/2133/ULS/0	***	***	***<<	***	***	***	
2360/2133/ULS/0	***	***	***	***>>	***	***	
2360/2133/ULS/0	***	***	***	***<<	***	***	
2360/2133/ULS/0	***	***	***	***	***>>	***	
2360/2133/ULS/0	***	***	***	***	***<<	***	
2360/2133/ULS/0	***	***	***	***	***	***>>	
2360/2133/ULS/0	***	***	***	***	***	***<<	
2362/418/ACC/1	3.70>>	N/A	N/A	N/A	N/A	N/A	1*1.00 + 2*0.60 + 3*1.00
2362/2134/ACC/11	-2.46<<	N/A	N/A	N/A	N/A	N/A	1*1.00 + 3*-1.00
2362/418/ULS/0	***	***>>	***	***	***	***	
2362/418/ULS/0	***	***<<	***	***	***	***	
2362/418/ULS/0	***	***	***>>	***	***	***	
2362/418/ULS/0	***	***	***<<	***	***	***	
2362/418/ULS/0	***	***	***	***>>	***	***	
2362/418/ULS/0	***	***	***	***<<	***	***	
2362/418/ULS/0	***	***	***	***	***>>	***	
2362/418/ULS/0	***	***	***	***	***<<	***	
2362/418/ULS/0	***	***	***	***	***	***>>	
2362/418/ULS/0	***	***	***	***	***	***<<	
2363/2136/ACC/10	2.91>>	N/A	N/A	N/A	N/A	N/A	1*1.00 + 2*0.60 + 3*-1.00
2363/422/ACC/2	-2.46<<	N/A	N/A	N/A	N/A	N/A	1*1.00 + 3*1.00
2363/2136/ULS/0	***	***>>	***	***	***	***	
2363/2136/ULS/0	***	***<<	***	***	***	***	
2363/2136/ULS/0	***	***	***>>	***	***	***	
2363/2136/ULS/0	***	***	***<<	***	***	***	
2363/2136/ULS/0	***	***	***	***>>	***	***	
2363/2136/ULS/0	***	***	***	***<<	***	***	
2363/2136/ULS/0	***	***	***	***	***>>	***	
2363/2136/ULS/0	***	***	***	***	***<<	***	
2363/2136/ULS/0	***	***	***	***	***	***>>	
2363/2136/ULS/0	***	***	***	***	***	***<<	
2364/421/ACC/1	2.92>>	N/A	N/A	N/A	N/A	N/A	1*1.00 + 2*0.60 + 3*1.00
2364/2137/ACC/11	-2.24<<	N/A	N/A	N/A	N/A	N/A	1*1.00 + 3*-1.00
2364/421/ULS/0	***	***>>	***	***	***	***	
2364/421/ULS/0	***	***<<	***	***	***	***	
2364/421/ULS/0	***	***	***>>	***	***	***	
2364/421/ULS/0	***	***	***<<	***	***	***	
2364/421/ULS/0	***	***	***	***>>	***	***	
2364/421/ULS/0	***	***	***	***<<	***	***	
2364/421/ULS/0	***	***	***	***	***>>	***	
2364/421/ULS/0	***	***	***	***	***<<	***	

2364/421/ULS/0	***	***	***	***	***	***>>	
2364/421/ULS/0	***	***	***	***	***	***<<	
2365/2139/ACC/10	3.42>>	N/A	N/A	N/A	N/A	N/A	1*1.00 + 2*0.60 + 3*-1.00
2365/425/ACC/2	-2.70<<	N/A	N/A	N/A	N/A	N/A	1*1.00 + 3*1.00
2365/2139/ULS/0	***	***>>	***	***	***	***	
2365/2139/ULS/0	***	***<<	***	***	***	***	
2365/2139/ULS/0	***	***	***>>	***	***	***	
2365/2139/ULS/0	***	***	***<<	***	***	***	
2365/2139/ULS/0	***	***	***	***>>	***	***	
2365/2139/ULS/0	***	***	***	***<<	***	***	
2365/2139/ULS/0	***	***	***	***	***>>	***	
2365/2139/ULS/0	***	***	***	***	***<<	***	
2365/2139/ULS/0	***	***	***	***	***	***>>	
2365/2139/ULS/0	***	***	***	***	***	***<<	
2366/424/ACC/1	3.52>>	N/A	N/A	N/A	N/A	N/A	1*1.00 + 2*0.60 + 3*1.00
2366/2140/ACC/11	-2.49<<	N/A	N/A	N/A	N/A	N/A	1*1.00 + 3*-1.00
2366/424/ULS/0	***	***>>	***	***	***	***	
2366/424/ULS/0	***	***<<	***	***	***	***	
2366/424/ULS/0	***	***	***>>	***	***	***	
2366/424/ULS/0	***	***	***<<	***	***	***	
2366/424/ULS/0	***	***	***	***>>	***	***	
2366/424/ULS/0	***	***	***	***<<	***	***	
2366/424/ULS/0	***	***	***	***	***>>	***	
2366/424/ULS/0	***	***	***	***	***<<	***	
2366/424/ULS/0	***	***	***	***	***	***>>	
2366/424/ULS/0	***	***	***	***	***	***<<	
2368/2142/ACC/10	3.58>>	N/A	N/A	N/A	N/A	N/A	1*1.00 + 2*0.60 + 3*-1.00
2368/428/ACC/2	-2.62<<	N/A	N/A	N/A	N/A	N/A	1*1.00 + 3*1.00
2368/2142/ULS/0	***	***>>	***	***	***	***	
2368/2142/ULS/0	***	***<<	***	***	***	***	
2368/2142/ULS/0	***	***	***>>	***	***	***	
2368/2142/ULS/0	***	***	***<<	***	***	***	
2368/2142/ULS/0	***	***	***	***>>	***	***	
2368/2142/ULS/0	***	***	***	***<<	***	***	
2368/2142/ULS/0	***	***	***	***	***>>	***	
2368/2142/ULS/0	***	***	***	***	***<<	***	
2368/2142/ULS/0	***	***	***	***	***	***>>	
2368/2142/ULS/0	***	***	***	***	***	***<<	
2369/427/ACC/1	3.78>>	N/A	N/A	N/A	N/A	N/A	1*1.00 + 2*0.60 + 3*1.00
2369/2143/ACC/11	-2.45<<	N/A	N/A	N/A	N/A	N/A	1*1.00 + 3*-1.00
2369/427/ULS/0	***	***>>	***	***	***	***	
2369/427/ULS/0	***	***<<	***	***	***	***	
2369/427/ULS/0	***	***	***>>	***	***	***	
2369/427/ULS/0	***	***	***<<	***	***	***	

2369/427/ULS/0	***	***	***	***>>	***	***	
2369/427/ULS/0	***	***	***	***<<	***	***	
2369/427/ULS/0	***	***	***	***	***>>	***	
2369/427/ULS/0	***	***	***	***	***<<	***	
2369/427/ULS/0	***	***	***	***	***	***>>	
2369/427/ULS/0	***	***	***	***	***	***<<	
2370/2145/ACC/10	2.47>>	N/A	N/A	N/A	N/A	N/A	1*1.00 + 2*0.60 + 3*-1.00
2370/431/ACC/2	-2.19<<	N/A	N/A	N/A	N/A	N/A	1*1.00 + 3*1.00
2370/2145/ULS/0	***	***>>	***	***	***	***	
2370/2145/ULS/0	***	***<<	***	***	***	***	
2370/2145/ULS/0	***	***	***>>	***	***	***	
2370/2145/ULS/0	***	***	***<<	***	***	***	
2370/2145/ULS/0	***	***	***	***>>	***	***	
2370/2145/ULS/0	***	***	***	***<<	***	***	
2370/2145/ULS/0	***	***	***	***	***>>	***	
2370/2145/ULS/0	***	***	***	***	***<<	***	
2370/2145/ULS/0	***	***	***	***	***	***>>	
2370/2145/ULS/0	***	***	***	***	***	***<<	
2371/430/ACC/1	2.43>>	N/A	N/A	N/A	N/A	N/A	1*1.00 + 2*0.60 + 3*1.00
2371/2146/ACC/11	-1.99<<	N/A	N/A	N/A	N/A	N/A	1*1.00 + 3*-1.00
2371/430/ULS/0	***	***>>	***	***	***	***	
2371/430/ULS/0	***	***<<	***	***	***	***	
2371/430/ULS/0	***	***	***>>	***	***	***	
2371/430/ULS/0	***	***	***<<	***	***	***	
2371/430/ULS/0	***	***	***	***>>	***	***	
2371/430/ULS/0	***	***	***	***<<	***	***	
2371/430/ULS/0	***	***	***	***	***>>	***	
2371/430/ULS/0	***	***	***	***	***<<	***	
2371/430/ULS/0	***	***	***	***	***	***>>	
2371/430/ULS/0	***	***	***	***	***	***<<	
2372/2148/ACC/10	3.10>>	N/A	N/A	N/A	N/A	N/A	1*1.00 + 2*0.60 + 3*-1.00
2372/434/ACC/2	-2.52<<	N/A	N/A	N/A	N/A	N/A	1*1.00 + 3*1.00
2372/2148/ULS/0	***	***>>	***	***	***	***	
2372/2148/ULS/0	***	***<<	***	***	***	***	
2372/2148/ULS/0	***	***	***>>	***	***	***	
2372/2148/ULS/0	***	***	***<<	***	***	***	
2372/2148/ULS/0	***	***	***	***>>	***	***	
2372/2148/ULS/0	***	***	***	***<<	***	***	
2372/2148/ULS/0	***	***	***	***	***>>	***	
2372/2148/ULS/0	***	***	***	***	***<<	***	
2372/2148/ULS/0	***	***	***	***	***	***>>	
2372/2148/ULS/0	***	***	***	***	***	***<<	
2373/433/ACC/1	3.16>>	N/A	N/A	N/A	N/A	N/A	1*1.00 + 2*0.60 + 3*1.00
2373/2149/ACC/11	-2.30<<	N/A	N/A	N/A	N/A	N/A	1*1.00 + 3*-1.00

2373/433/ULS/0	***	***>>	***	***	***	***	
2373/433/ULS/0	***	***<<	***	***	***	***	
2373/433/ULS/0	***	***	***>>	***	***	***	
2373/433/ULS/0	***	***	***<<	***	***	***	
2373/433/ULS/0	***	***	***	***>>	***	***	
2373/433/ULS/0	***	***	***	***<<	***	***	
2373/433/ULS/0	***	***	***	***	***>>	***	
2373/433/ULS/0	***	***	***	***	***<<	***	
2373/433/ULS/0	***	***	***	***	***	***>>	
2373/433/ULS/0	***	***	***	***	***	***<<	
2374/2151/ACC/10	3.47>>	N/A	N/A	N/A	N/A	N/A	1*1.00 + 2*0.60 + 3*-1.00
2374/437/ACC/2	-2.60<<	N/A	N/A	N/A	N/A	N/A	1*1.00 + 3*1.00
2374/2151/ULS/0	***	***>>	***	***	***	***	
2374/2151/ULS/0	***	***<<	***	***	***	***	
2374/2151/ULS/0	***	***	***>>	***	***	***	
2374/2151/ULS/0	***	***	***<<	***	***	***	
2374/2151/ULS/0	***	***	***	***>>	***	***	
2374/2151/ULS/0	***	***	***	***<<	***	***	
2374/2151/ULS/0	***	***	***	***	***>>	***	
2374/2151/ULS/0	***	***	***	***	***<<	***	
2374/2151/ULS/0	***	***	***	***	***	***>>	
2374/2151/ULS/0	***	***	***	***	***	***<<	
2375/436/ACC/1	3.63>>	N/A	N/A	N/A	N/A	N/A	1*1.00 + 2*0.60 + 3*1.00
2375/2152/ACC/11	-2.41<<	N/A	N/A	N/A	N/A	N/A	1*1.00 + 3*-1.00
2375/436/ULS/0	***	***>>	***	***	***	***	
2375/436/ULS/0	***	***<<	***	***	***	***	
2375/436/ULS/0	***	***	***>>	***	***	***	
2375/436/ULS/0	***	***	***<<	***	***	***	
2375/436/ULS/0	***	***	***	***>>	***	***	
2375/436/ULS/0	***	***	***	***<<	***	***	
2375/436/ULS/0	***	***	***	***	***>>	***	
2375/436/ULS/0	***	***	***	***	***<<	***	
2375/436/ULS/0	***	***	***	***	***	***>>	
2375/436/ULS/0	***	***	***	***	***	***<<	
2376/2154/ACC/10	2.87>>	N/A	N/A	N/A	N/A	N/A	1*1.00 + 2*0.60 + 3*-1.00
2376/440/ACC/2	-2.44<<	N/A	N/A	N/A	N/A	N/A	1*1.00 + 3*1.00
2376/2154/ULS/0	***	***>>	***	***	***	***	
2376/2154/ULS/0	***	***<<	***	***	***	***	
2376/2154/ULS/0	***	***	***>>	***	***	***	
2376/2154/ULS/0	***	***	***<<	***	***	***	
2376/2154/ULS/0	***	***	***	***>>	***	***	
2376/2154/ULS/0	***	***	***	***<<	***	***	
2376/2154/ULS/0	***	***	***	***	***>>	***	
2376/2154/ULS/0	***	***	***	***	***<<	***	

2376/2154/ULS/0	***	***	***	***	***	***>>	
2376/2154/ULS/0	***	***	***	***	***	***<<	
2377/439/ACC/1	2.86>>	N/A	N/A	N/A	N/A	N/A	1*1.00 + 2*0.60 + 3*1.00
2377/2155/ACC/11	-2.18<<	N/A	N/A	N/A	N/A	N/A	1*1.00 + 3*-1.00
2377/439/ULS/0	***	***>>	***	***	***	***	
2377/439/ULS/0	***	***<<	***	***	***	***	
2377/439/ULS/0	***	***	***>>	***	***	***	
2377/439/ULS/0	***	***	***<<	***	***	***	
2377/439/ULS/0	***	***	***	***>>	***	***	
2377/439/ULS/0	***	***	***	***<<	***	***	
2377/439/ULS/0	***	***	***	***	***>>	***	
2377/439/ULS/0	***	***	***	***	***<<	***	
2377/439/ULS/0	***	***	***	***	***	***>>	
2377/439/ULS/0	***	***	***	***	***	***<<	
2378/2157/ACC/10	3.49>>	N/A	N/A	N/A	N/A	N/A	1*1.00 + 2*0.60 + 3*-1.00
2378/443/ACC/2	-2.75<<	N/A	N/A	N/A	N/A	N/A	1*1.00 + 3*1.00
2378/2157/ULS/0	***	***>>	***	***	***	***	
2378/2157/ULS/0	***	***<<	***	***	***	***	
2378/2157/ULS/0	***	***	***>>	***	***	***	
2378/2157/ULS/0	***	***	***<<	***	***	***	
2378/2157/ULS/0	***	***	***	***>>	***	***	
2378/2157/ULS/0	***	***	***	***<<	***	***	
2378/2157/ULS/0	***	***	***	***	***>>	***	
2378/2157/ULS/0	***	***	***	***	***<<	***	
2378/2157/ULS/0	***	***	***	***	***	***>>	
2378/2157/ULS/0	***	***	***	***	***	***<<	
2379/442/ACC/1	3.62>>	N/A	N/A	N/A	N/A	N/A	1*1.00 + 2*0.60 + 3*1.00
2379/2158/ACC/11	-2.51<<	N/A	N/A	N/A	N/A	N/A	1*1.00 + 3*-1.00
2379/442/ULS/0	***	***>>	***	***	***	***	
2379/442/ULS/0	***	***<<	***	***	***	***	
2379/442/ULS/0	***	***	***>>	***	***	***	
2379/442/ULS/0	***	***	***<<	***	***	***	
2379/442/ULS/0	***	***	***	***>>	***	***	
2379/442/ULS/0	***	***	***	***<<	***	***	
2379/442/ULS/0	***	***	***	***	***>>	***	
2379/442/ULS/0	***	***	***	***	***<<	***	
2379/442/ULS/0	***	***	***	***	***	***>>	
2379/442/ULS/0	***	***	***	***	***	***<<	
2380/2160/ACC/10	3.71>>	N/A	N/A	N/A	N/A	N/A	1*1.00 + 2*0.60 + 3*-1.00
2380/446/ACC/2	-2.69<<	N/A	N/A	N/A	N/A	N/A	1*1.00 + 3*1.00
2380/2160/ULS/0	***	***>>	***	***	***	***	
2380/2160/ULS/0	***	***<<	***	***	***	***	
2380/2160/ULS/0	***	***	***>>	***	***	***	
2380/2160/ULS/0	***	***	***<<	***	***	***	

2380/2160/ULS/0	***	***	***	***>>	***	***	
2380/2160/ULS/0	***	***	***	***<<	***	***	
2380/2160/ULS/0	***	***	***	***	***>>	***	
2380/2160/ULS/0	***	***	***	***	***<<	***	
2380/2160/ULS/0	***	***	***	***	***	***>>	
2380/2160/ULS/0	***	***	***	***	***	***<<	
2381/445/ACC/1	3.94>>	N/A	N/A	N/A	N/A	N/A	1*1.00 + 2*0.60 + 3*1.00
2381/2161/ACC/11	-2.52<<	N/A	N/A	N/A	N/A	N/A	1*1.00 + 3*-1.00
2381/445/ULS/0	***	***>>	***	***	***	***	
2381/445/ULS/0	***	***<<	***	***	***	***	
2381/445/ULS/0	***	***	***>>	***	***	***	
2381/445/ULS/0	***	***	***<<	***	***	***	
2381/445/ULS/0	***	***	***	***>>	***	***	
2381/445/ULS/0	***	***	***	***<<	***	***	
2381/445/ULS/0	***	***	***	***	***>>	***	
2381/445/ULS/0	***	***	***	***	***<<	***	
2381/445/ULS/0	***	***	***	***	***	***>>	
2381/445/ULS/0	***	***	***	***	***	***<<	
2382/2163/ACC/10	4.47>>	N/A	N/A	N/A	N/A	N/A	1*1.00 + 2*0.60 + 3*-1.00
2382/449/ACC/2	-4.03<<	N/A	N/A	N/A	N/A	N/A	1*1.00 + 3*1.00
2382/2163/ULS/0	***	***>>	***	***	***	***	
2382/2163/ULS/0	***	***<<	***	***	***	***	
2382/2163/ULS/0	***	***	***>>	***	***	***	
2382/2163/ULS/0	***	***	***<<	***	***	***	
2382/2163/ULS/0	***	***	***	***>>	***	***	
2382/2163/ULS/0	***	***	***	***<<	***	***	
2382/2163/ULS/0	***	***	***	***	***>>	***	
2382/2163/ULS/0	***	***	***	***	***<<	***	
2382/2163/ULS/0	***	***	***	***	***	***>>	
2382/2163/ULS/0	***	***	***	***	***	***<<	
2383/448/ACC/1	4.64>>	N/A	N/A	N/A	N/A	N/A	1*1.00 + 2*0.60 + 3*1.00
2383/2164/ACC/11	-3.81<<	N/A	N/A	N/A	N/A	N/A	1*1.00 + 3*-1.00
2383/448/ULS/0	***	***>>	***	***	***	***	
2383/448/ULS/0	***	***<<	***	***	***	***	
2383/448/ULS/0	***	***	***>>	***	***	***	
2383/448/ULS/0	***	***	***<<	***	***	***	
2383/448/ULS/0	***	***	***	***>>	***	***	
2383/448/ULS/0	***	***	***	***<<	***	***	
2383/448/ULS/0	***	***	***	***	***>>	***	
2383/448/ULS/0	***	***	***	***	***<<	***	
2383/448/ULS/0	***	***	***	***	***	***>>	
2383/448/ULS/0	***	***	***	***	***	***<<	
2387/2181/ULS/1	15.52>>	0.02	0.38	0	-0.28	0.01	1*1.35 + 2*1.50
2387/2182/ACC/9	4.36<<	0.04	-4.71	0	-0.32	-0.01	1*1.00 + 6*1.00

2387/2181/ACC/1	8.48	0.14>>	1.69	0	-1.32	0.09	1*1.00 + 2*0.60 + 3*1.00
2387/2181/ACC/11	4.71	-0.12<<	-1.38	0	1.08	-0.08	1*1.00 + 3*-1.00
2387/2181/ACC/6	8.68	0.05	5.04>>	0	-3.92	0.03	1*1.00 + 2*0.60 + 5*1.00
2387/2181/ACC/15	4.51	-0.03	-4.72<<	0	3.69	-0.02	1*1.00 + 5*-1.00
2387/2181/ACC/6	8.68	0.05	5.04	0.00>>	-3.92	0.03	1*1.00 + 2*0.60 + 5*1.00
2387/2181/ACC/15	4.51	-0.03	-4.72	-0.00<<	3.69	-0.02	1*1.00 + 5*-1.00
2387/2181/ACC/15	4.51	-0.03	-4.72	0	3.69>>	-0.02	1*1.00 + 5*-1.00
2387/2181/ACC/6	8.68	0.05	5.04	0	-3.92<<	0.03	1*1.00 + 2*0.60 + 5*1.00
2387/2181/ACC/4	8.31	0.14	-1.27	0	1	0.09>>	1*1.00 + 2*0.60 + 4*1.00
2387/2181/ACC/13	4.88	-0.12	1.59	0	-1.24	-0.08<<	1*1.00 + 4*-1.00
2389/2185/ULS/1	9.44>>	0	-0.02	0	-0.03	0	1*1.35 + 2*1.50
2389/2186/ACC/15	2.52<<	-0.04	0.52	0	0.78	0.01	1*1.00 + 5*-1.00
2389/2185/ACC/5	2.88	0.13>>	0.16	0	0.1	0.08	1*1.00 + 4*1.00
2389/2185/ACC/12	5.25	-0.13<<	-0.17	0	-0.12	-0.08	1*1.00 + 2*0.60 + 4*-1.00
2389/2185/ACC/15	2.66	-0.04	0.52>>	0	0.33	-0.02	1*1.00 + 5*-1.00
2389/2185/ACC/6	5.47	0.04	-0.54<<	0	-0.36	0.02	1*1.00 + 2*0.60 + 5*1.00
2389/2185/ACC/15	2.66	-0.04	0.52	0.00>>	0.33	-0.02	1*1.00 + 5*-1.00
2389/2185/ACC/6	5.47	0.04	-0.54	-0.00<<	-0.36	0.02	1*1.00 + 2*0.60 + 5*1.00
2389/2186/ACC/15	2.52	-0.04	0.52	0	0.78>>	0.01	1*1.00 + 5*-1.00
2389/2186/ACC/6	5.33	0.04	-0.54	0	-0.81<<	-0.01	1*1.00 + 2*0.60 + 5*1.00
2389/2185/ACC/4	5.05	0.13	0.15	0	0.09	0.08>>	1*1.00 + 2*0.60 + 4*1.00
2389/2185/ACC/13	3.08	-0.13	-0.17	0	-0.11	-0.08<<	1*1.00 + 4*-1.00
2391/2189/ULS/1	17.86>>	-0.04	0.48	0	-0.38	-0.01	1*1.35 + 2*1.50
2391/2190/ACC/9	5.06<<	0.03	-6.19	0	-0.15	0	1*1.00 + 6*1.00
2391/2189/ACC/5	5.4	0.12>>	-1.8	0	1.49	0.08	1*1.00 + 4*1.00
2391/2189/ACC/12	9.76	-0.15<<	2.2	0	-1.81	-0.09	1*1.00 + 2*0.60 + 4*-1.00
2391/2189/ACC/6	9.96	0.01	6.59>>	-0.01	-5.43	0.02	1*1.00 + 2*0.60 + 5*1.00
2391/2189/ACC/15	5.2	-0.04	-6.19<<	0	5.11	-0.03	1*1.00 + 5*-1.00
2391/2189/ACC/9	5.2	0.03	-6.19	0.00>>	5.11	0.02	1*1.00 + 6*1.00
2391/2189/ACC/16	9.96	-0.07	6.59	-0.01<<	-5.43	-0.03	1*1.00 + 2*0.60 + 6*-1.00
2391/2189/ACC/15	5.2	-0.04	-6.19	0	5.11>>	-0.03	1*1.00 + 5*-1.00
2391/2189/ACC/6	9.96	0.01	6.59	-0.01	-5.43<<	0.02	1*1.00 + 2*0.60 + 5*1.00
2391/2189/ACC/5	5.4	0.12	-1.8	0	1.49	0.08>>	1*1.00 + 4*1.00
2391/2189/ACC/12	9.76	-0.15	2.2	0	-1.81	-0.09<<	1*1.00 + 2*0.60 + 4*-1.00
2393/2193/ULS/1	17.86>>	0.04	0.48	0	-0.38	0.01	1*1.35 + 2*1.50
2393/2194/ACC/15	5.06<<	-0.03	-6.19	0	-0.15	0	1*1.00 + 5*-1.00
2393/2193/ACC/1	9.76	0.15>>	2.2	0	-1.81	0.09	1*1.00 + 2*0.60 + 3*1.00
2393/2193/ACC/11	5.4	-0.12<<	-1.8	0	1.49	-0.08	1*1.00 + 3*-1.00
2393/2193/ACC/16	9.96	-0.01	6.60>>	0.01	-5.43	-0.02	1*1.00 + 2*0.60 + 6*-1.00
2393/2193/ACC/9	5.2	0.04	-6.19<<	0	5.11	0.03	1*1.00 + 6*1.00
2393/2193/ACC/6	9.96	0.07	6.59	0.01>>	-5.43	0.03	1*1.00 + 2*0.60 + 5*1.00
2393/2193/ACC/15	5.2	-0.03	-6.19	-0.00<<	5.11	-0.02	1*1.00 + 5*-1.00
2393/2193/ACC/9	5.2	0.04	-6.19	0	5.11>>	0.03	1*1.00 + 6*1.00
2393/2193/ACC/16	9.96	-0.01	6.6	0.01	-5.43<<	-0.02	1*1.00 + 2*0.60 + 6*-1.00

2393/2193/ACC/1	9.76	0.15	2.2	0	-1.81	0.09>>	1*1.00 + 2*0.60 + 3*1.00
2393/2193/ACC/11	5.4	-0.12	-1.8	0	1.49	-0.08<<	1*1.00 + 3*-1.00
2395/2197/ULS/1	9.45>>	0	-0.02	0	-0.03	0	1*1.35 + 2*1.50
2395/2198/ACC/15	2.52<<	-0.04	0.52	0	0.77	0.01	1*1.00 + 5*-1.00
2395/2197/ACC/2	3.08	0.13>>	-0.17	0	-0.11	0.08	1*1.00 + 3*1.00
2395/2197/ACC/10	5.05	-0.13<<	0.15	0	0.09	-0.08	1*1.00 + 2*0.60 + 3*-1.00
2395/2197/ACC/9	2.66	0.04	0.52>>	0	0.33	0.02	1*1.00 + 6*1.00
2395/2197/ACC/16	5.47	-0.04	-0.53<<	0	-0.36	-0.02	1*1.00 + 2*0.60 + 6*-1.00
2395/2197/ACC/16	5.47	-0.04	-0.53	0.00>>	-0.36	-0.02	1*1.00 + 2*0.60 + 6*-1.00
2395/2197/ACC/9	2.66	0.04	0.52	-0.00<<	0.33	0.02	1*1.00 + 6*1.00
2395/2198/ACC/9	2.52	0.04	0.52	0	0.77>>	-0.01	1*1.00 + 6*1.00
2395/2198/ACC/16	5.33	-0.04	-0.53	0	-0.81<<	0.01	1*1.00 + 2*0.60 + 6*-1.00
2395/2197/ACC/2	3.08	0.13	-0.17	0	-0.11	0.08>>	1*1.00 + 3*1.00
2395/2197/ACC/10	5.05	-0.13	0.15	0	0.09	-0.08<<	1*1.00 + 2*0.60 + 3*-1.00
2397/2201/ULS/1	15.42>>	-0.01	0.38	0	-0.28	-0.01	1*1.35 + 2*1.50
2397/2202/ACC/9	4.34<<	0.03	-4.69	0	-0.32	-0.01	1*1.00 + 6*1.00
2397/2201/ACC/2	4.84	0.12>>	1.58	0	-1.23	0.08	1*1.00 + 3*1.00
2397/2201/ACC/10	8.28	-0.13<<	-1.26	0	0.99	-0.08	1*1.00 + 2*0.60 + 3*-1.00
2397/2201/ACC/16	8.64	-0.05	5.00>>	0	-3.9	-0.03	1*1.00 + 2*0.60 + 6*-1.00
2397/2201/ACC/9	4.48	0.03	-4.69<<	0	3.66	0.02	1*1.00 + 6*1.00
2397/2201/ACC/9	4.48	0.03	-4.69	0.00>>	3.66	0.02	1*1.00 + 6*1.00
2397/2201/ACC/16	8.64	-0.05	5	-0.00<<	-3.9	-0.03	1*1.00 + 2*0.60 + 6*-1.00
2397/2201/ACC/9	4.48	0.03	-4.69	0	3.66>>	0.02	1*1.00 + 6*1.00
2397/2201/ACC/16	8.64	-0.05	5	0	-3.90<<	-0.03	1*1.00 + 2*0.60 + 6*-1.00
2397/2201/ACC/2	4.84	0.12	1.58	0	-1.23	0.08>>	1*1.00 + 3*1.00
2397/2201/ACC/10	8.28	-0.13	-1.26	0	0.99	-0.08<<	1*1.00 + 2*0.60 + 3*-1.00
2399/44/ACC/10	1.43>>	0.59	2.01	-0.05	-0.54	0.26	1*1.00 + 2*0.60 + 3*-1.00
2399/44/ACC/2	-0.99<<	-0.66	0.91	0.06	-0.14	-0.31	1*1.00 + 3*1.00
2399/44/ACC/9	-0.1	2.12>>	1	-0.16	-0.21	1.02	1*1.00 + 6*1.00
2399/44/ACC/16	0.54	-2.19<<	1.92	0.17	-0.47	-1.08	1*1.00 + 2*0.60 + 6*-1.00
2399/44/ULS/1	0.52	-0.08	3.48>>	0.01	-0.81	-0.06	1*1.35 + 2*1.50
2399/2182/ULS/1	0.52	-0.08	-3.60<<	0.01	-0.9	0.06	1*1.35 + 2*1.50
2399/44/ACC/6	-0.15	-2.18	1.83	0.17>>	-0.41	-1.06	1*1.00 + 2*0.60 + 5*1.00
2399/44/ACC/15	0.59	2.11	1.09	-0.16<<	-0.27	1.01	1*1.00 + 5*-1.00
2399/44/ACC/5	-0.94	0.65	0.91	-0.04	-0.14>>	0.32	1*1.00 + 4*1.00
2399/2182/ULS/1	0.52	-0.08	-3.6	0.01	-0.90<<	0.06	1*1.35 + 2*1.50
2399/44/ACC/9	-0.1	2.12	1	-0.16	-0.21	1.02>>	1*1.00 + 6*1.00
2399/44/ACC/16	0.54	-2.19	1.92	0.17	-0.47	-1.08<<	1*1.00 + 2*0.60 + 6*-1.00
2400/1211/ACC/12	3.48>>	N/A	N/A	N/A	N/A	N/A	1*1.00 + 2*0.60 + 4*-1.00
2400/2182/ACC/5	-2.87<<	N/A	N/A	N/A	N/A	N/A	1*1.00 + 4*1.00
2400/1211/ULS/0	***	***>>	***	***	***	***	
2400/1211/ULS/0	***	***<<	***	***	***	***	
2400/1211/ULS/0	***	***	***>>	***	***	***	
2400/1211/ULS/0	***	***	***<<	***	***	***	

2400/1211/ULS/0	***	***	***	***>>	***	***	
2400/1211/ULS/0	***	***	***	***<<	***	***	
2400/1211/ULS/0	***	***	***	***	***>>	***	
2400/1211/ULS/0	***	***	***	***	***<<	***	
2400/1211/ULS/0	***	***	***	***	***	***>>	
2400/1211/ULS/0	***	***	***	***	***	***<<	
2401/2181/ACC/4	3.29>>	N/A	N/A	N/A	N/A	N/A	1*1.00 + 2*0.60 + 4*1.00
2401/44/ACC/13	-3.03<<	N/A	N/A	N/A	N/A	N/A	1*1.00 + 4*-1.00
2401/2181/ULS/0	***	***>>	***	***	***	***	
2401/2181/ULS/0	***	***<<	***	***	***	***	
2401/2181/ULS/0	***	***	***>>	***	***	***	
2401/2181/ULS/0	***	***	***<<	***	***	***	
2401/2181/ULS/0	***	***	***	***>>	***	***	
2401/2181/ULS/0	***	***	***	***<<	***	***	
2401/2181/ULS/0	***	***	***	***	***>>	***	
2401/2181/ULS/0	***	***	***	***	***<<	***	
2401/2181/ULS/0	***	***	***	***	***	***>>	
2401/2181/ULS/0	***	***	***	***	***	***<<	
2403/2182/ACC/10	1.26>>	0.02	2.03	0.04	-0.57	-0.14	1*1.00 + 2*0.60 + 3*-1.00
2403/2182/ACC/2	-1.03<<	0.05	0.92	-0.05	-0.16	0.19	1*1.00 + 3*1.00
2403/2186/ACC/16	-0.21	2.24>>	-1.86	-0.16	-0.44	-1.15	1*1.00 + 2*0.60 + 6*-1.00
2403/2186/ACC/9	0.44	-2.17<<	-1.11	0.15	-0.3	1.1	1*1.00 + 6*1.00
2403/2182/ULS/1	0.27	0.08	3.52>>	-0.01	-0.86	0.06	1*1.35 + 2*1.50
2403/2186/ULS/1	0.27	0.08	-3.54<<	-0.01	-0.88	-0.06	1*1.35 + 2*1.50
2403/2182/ACC/15	0.47	-0.07	1.1	0.15>>	-0.29	-0.56	1*1.00 + 5*-1.00
2403/2182/ACC/6	-0.24	0.14	1.85	-0.16<<	-0.43	0.61	1*1.00 + 2*0.60 + 5*1.00
2403/2182/ACC/5	-1	-0.01	0.92	0.04	-0.16>>	-0.16	1*1.00 + 4*1.00
2403/2186/ULS/1	0.27	0.08	-3.54	-0.01	-0.88<<	-0.06	1*1.35 + 2*1.50
2403/2186/ACC/9	0.44	-2.17	-1.11	0.15	-0.3	1.10>>	1*1.00 + 6*1.00
2403/2186/ACC/16	-0.21	2.24	-1.86	-0.16	-0.44	-1.15<<	1*1.00 + 2*0.60 + 6*-1.00
2404/2181/ACC/12	3.36>>	N/A	N/A	N/A	N/A	N/A	1*1.00 + 2*0.60 + 4*-1.00
2404/2186/ACC/5	-2.95<<	N/A	N/A	N/A	N/A	N/A	1*1.00 + 4*1.00
2404/2181/ULS/0	***	***>>	***	***	***	***	
2404/2181/ULS/0	***	***<<	***	***	***	***	
2404/2181/ULS/0	***	***	***>>	***	***	***	
2404/2181/ULS/0	***	***	***<<	***	***	***	
2404/2181/ULS/0	***	***	***	***>>	***	***	
2404/2181/ULS/0	***	***	***	***<<	***	***	
2404/2181/ULS/0	***	***	***	***	***>>	***	
2404/2181/ULS/0	***	***	***	***	***<<	***	
2404/2181/ULS/0	***	***	***	***	***	***>>	
2404/2181/ULS/0	***	***	***	***	***	***<<	
2405/2185/ACC/4	3.62>>	N/A	N/A	N/A	N/A	N/A	1*1.00 + 2*0.60 + 4*1.00
2405/2182/ACC/13	-2.77<<	N/A	N/A	N/A	N/A	N/A	1*1.00 + 4*-1.00

2405/2185/ULS/0	***	***>>	***	***	***	***	
2405/2185/ULS/0	***	***<<	***	***	***	***	
2405/2185/ULS/0	***	***	***>>	***	***	***	
2405/2185/ULS/0	***	***	***<<	***	***	***	
2405/2185/ULS/0	***	***	***	***>>	***	***	
2405/2185/ULS/0	***	***	***	***<<	***	***	
2405/2185/ULS/0	***	***	***	***	***>>	***	
2405/2185/ULS/0	***	***	***	***	***<<	***	
2405/2185/ULS/0	***	***	***	***	***	***>>	
2405/2185/ULS/0	***	***	***	***	***	***<<	
2407/2186/ACC/10	1.20>>	0.55	2.04	-0.07	-0.58	0.31	1*1.00 + 2*0.60 + 3*-1.00
2407/2186/ACC/2	-1.03<<	-0.61	0.92	0.09	-0.16	-0.36	1*1.00 + 3*1.00
2407/2186/ACC/9	-0.22	1.90>>	1.02	-0.26	-0.23	1.1	1*1.00 + 6*1.00
2407/2186/ACC/16	0.39	-1.96<<	1.94	0.28	-0.5	-1.15	1*1.00 + 2*0.60 + 6*-1.00
2407/2186/ULS/1	0.2	-0.06	3.53>>	0.02	-0.88	-0.06	1*1.35 + 2*1.50
2407/2190/ULS/1	0.2	-0.06	-3.53<<	0.02	-0.87	0.03	1*1.35 + 2*1.50
2407/2186/ACC/6	-0.27	-1.96	1.86	0.28>>	-0.44	-1.15	1*1.00 + 2*0.60 + 5*1.00
2407/2186/ACC/15	0.44	1.9	1.11	-0.26<<	-0.3	1.1	1*1.00 + 5*-1.00
2407/2190/ACC/11	-0.94	-0.07	-0.92	-0.08	-0.16>>	-0.05	1*1.00 + 3*-1.00
2407/2186/ULS/1	0.2	-0.06	3.53	0.02	-0.88<<	-0.06	1*1.35 + 2*1.50
2407/2186/ACC/9	-0.22	1.9	1.02	-0.26	-0.23	1.10>>	1*1.00 + 6*1.00
2407/2186/ACC/16	0.39	-1.96	1.94	0.28	-0.5	-1.15<<	1*1.00 + 2*0.60 + 6*-1.00
2408/2185/ACC/12	3.67>>	N/A	N/A	N/A	N/A	N/A	1*1.00 + 2*0.60 + 4*-1.00
2408/2190/ACC/5	-2.79<<	N/A	N/A	N/A	N/A	N/A	1*1.00 + 4*1.00
2408/2185/ULS/0	***	***>>	***	***	***	***	
2408/2185/ULS/0	***	***<<	***	***	***	***	
2408/2185/ULS/0	***	***	***>>	***	***	***	
2408/2185/ULS/0	***	***	***<<	***	***	***	
2408/2185/ULS/0	***	***	***	***>>	***	***	
2408/2185/ULS/0	***	***	***	***<<	***	***	
2408/2185/ULS/0	***	***	***	***	***>>	***	
2408/2185/ULS/0	***	***	***	***	***<<	***	
2408/2185/ULS/0	***	***	***	***	***	***>>	
2408/2185/ULS/0	***	***	***	***	***	***<<	
2409/2189/ACC/4	3.40>>	N/A	N/A	N/A	N/A	N/A	1*1.00 + 2*0.60 + 4*1.00
2409/2186/ACC/13	-2.91<<	N/A	N/A	N/A	N/A	N/A	1*1.00 + 4*-1.00
2409/2189/ULS/0	***	***>>	***	***	***	***	
2409/2189/ULS/0	***	***<<	***	***	***	***	
2409/2189/ULS/0	***	***	***>>	***	***	***	
2409/2189/ULS/0	***	***	***<<	***	***	***	
2409/2189/ULS/0	***	***	***	***>>	***	***	
2409/2189/ULS/0	***	***	***	***<<	***	***	
2409/2189/ULS/0	***	***	***	***	***>>	***	
2409/2189/ULS/0	***	***	***	***	***<<	***	

2409/2189/ULS/0	***	***	***	***	***	***>>	
2409/2189/ULS/0	***	***	***	***	***	***<<	
2411/2194/ACC/4	1.13>>	-0.32	-2.04	0	-0.57	-0.04	1*1.00 + 2*0.60 + 4*1.00
2411/2194/ACC/13	-1.06<<	0.32	-0.92	0	-0.16	0.06	1*1.00 + 4*-1.00
2411/2194/ACC/6	0.26	1.05>>	-1.94	0	-0.5	0.19	1*1.00 + 2*0.60 + 5*1.00
2411/2194/ACC/15	-0.18	-1.05<<	-1.02	0	-0.23	-0.16	1*1.00 + 5*-1.00
2411/2190/ULS/1	0.09	0	3.53>>	0	-0.87	0.03	1*1.35 + 2*1.50
2411/2194/ULS/1	0.09	0	-3.53<<	0	-0.87	0.03	1*1.35 + 2*1.50
2411/2190/ACC/12	1.06	-0.32	2.04	0.00>>	-0.57	0.07	1*1.00 + 2*0.60 + 4*-1.00
2411/2190/ACC/5	-0.98	0.32	0.92	-0.00<<	-0.16	-0.04	1*1.00 + 4*1.00
2411/2194/ACC/13	-1.06	0.32	-0.92	0	-0.16>>	0.06	1*1.00 + 4*-1.00
2411/2190/ULS/1	0.09	0	3.53	0	-0.87<<	0.03	1*1.35 + 2*1.50
2411/2190/ACC/6	-0.38	-1.05	1.86	0	-0.43	0.19>>	1*1.00 + 2*0.60 + 5*1.00
2411/2190/ACC/15	0.46	1.05	1.11	0	-0.29	-0.16<<	1*1.00 + 5*-1.00
2412/2189/ACC/10	3.61>>	N/A	N/A	N/A	N/A	N/A	1*1.00 + 2*0.60 + 3*-1.00
2412/2194/ACC/2	-2.81<<	N/A	N/A	N/A	N/A	N/A	1*1.00 + 3*1.00
2412/2189/ULS/0	***	***>>	***	***	***	***	
2412/2189/ULS/0	***	***<<	***	***	***	***	
2412/2189/ULS/0	***	***	***>>	***	***	***	
2412/2189/ULS/0	***	***	***<<	***	***	***	
2412/2189/ULS/0	***	***	***	***>>	***	***	
2412/2189/ULS/0	***	***	***	***<<	***	***	
2412/2189/ULS/0	***	***	***	***	***>>	***	
2412/2189/ULS/0	***	***	***	***	***<<	***	
2412/2189/ULS/0	***	***	***	***	***	***>>	
2412/2189/ULS/0	***	***	***	***	***	***<<	
2413/2193/ACC/4	3.61>>	N/A	N/A	N/A	N/A	N/A	1*1.00 + 2*0.60 + 4*1.00
2413/2190/ACC/13	-2.81<<	N/A	N/A	N/A	N/A	N/A	1*1.00 + 4*-1.00
2413/2193/ULS/0	***	***>>	***	***	***	***	
2413/2193/ULS/0	***	***<<	***	***	***	***	
2413/2193/ULS/0	***	***	***>>	***	***	***	
2413/2193/ULS/0	***	***	***<<	***	***	***	
2413/2193/ULS/0	***	***	***	***>>	***	***	
2413/2193/ULS/0	***	***	***	***<<	***	***	
2413/2193/ULS/0	***	***	***	***	***>>	***	
2413/2193/ULS/0	***	***	***	***	***<<	***	
2413/2193/ULS/0	***	***	***	***	***	***>>	
2413/2193/ULS/0	***	***	***	***	***	***<<	
2415/2198/ACC/4	1.20>>	-0.55	-2.04	0.07	-0.58	0.31	1*1.00 + 2*0.60 + 4*1.00
2415/2198/ACC/13	-1.03<<	0.61	-0.92	-0.09	-0.16	-0.36	1*1.00 + 4*-1.00
2415/2198/ACC/6	0.39	1.96>>	-1.94	-0.28	-0.5	-1.15	1*1.00 + 2*0.60 + 5*1.00
2415/2198/ACC/15	-0.22	-1.90<<	-1.02	0.26	-0.23	1.1	1*1.00 + 5*-1.00
2415/2194/ULS/1	0.2	0.06	3.53>>	-0.02	-0.87	0.03	1*1.35 + 2*1.50
2415/2198/ULS/1	0.2	0.06	-3.53<<	-0.02	-0.88	-0.06	1*1.35 + 2*1.50

2415/2194/ACC/9	-0.2	0.19	1.02	0.26>>	-0.23	-0.17	1*1.00 + 6*1.00
2415/2194/ACC/16	0.37	-0.14	1.94	-0.28<<	-0.5	0.2	1*1.00 + 2*0.60 + 6*-1.00
2415/2194/ACC/5	-0.94	0.07	0.92	0.08	-0.16>>	-0.05	1*1.00 + 4*1.00
2415/2198/ULS/1	0.2	0.06	-3.53	-0.02	-0.88<<	-0.06	1*1.35 + 2*1.50
2415/2198/ACC/15	-0.22	-1.9	-1.02	0.26	-0.23	1.10>>	1*1.00 + 5*-1.00
2415/2198/ACC/6	0.39	1.96	-1.94	-0.28	-0.5	-1.15<<	1*1.00 + 2*0.60 + 5*1.00
2416/2193/ACC/10	3.40>>	N/A	N/A	N/A	N/A	N/A	1*1.00 + 2*0.60 + 3*-1.00
2416/2198/ACC/2	-2.91<<	N/A	N/A	N/A	N/A	N/A	1*1.00 + 3*1.00
2416/2193/ULS/0	***	***>>	***	***	***	***	
2416/2193/ULS/0	***	***<<	***	***	***	***	
2416/2193/ULS/0	***	***	***>>	***	***	***	
2416/2193/ULS/0	***	***	***<<	***	***	***	
2416/2193/ULS/0	***	***	***	***>>	***	***	
2416/2193/ULS/0	***	***	***	***<<	***	***	
2416/2193/ULS/0	***	***	***	***	***>>	***	
2416/2193/ULS/0	***	***	***	***	***<<	***	
2416/2193/ULS/0	***	***	***	***	***	***>>	
2416/2193/ULS/0	***	***	***	***	***	***<<	
2417/2197/ACC/1	3.67>>	N/A	N/A	N/A	N/A	N/A	1*1.00 + 2*0.60 + 3*1.00
2417/2194/ACC/11	-2.79<<	N/A	N/A	N/A	N/A	N/A	1*1.00 + 3*-1.00
2417/2197/ULS/0	***	***>>	***	***	***	***	
2417/2197/ULS/0	***	***<<	***	***	***	***	
2417/2197/ULS/0	***	***	***>>	***	***	***	
2417/2197/ULS/0	***	***	***<<	***	***	***	
2417/2197/ULS/0	***	***	***	***>>	***	***	
2417/2197/ULS/0	***	***	***	***<<	***	***	
2417/2197/ULS/0	***	***	***	***	***>>	***	
2417/2197/ULS/0	***	***	***	***	***<<	***	
2417/2197/ULS/0	***	***	***	***	***	***>>	
2417/2197/ULS/0	***	***	***	***	***	***<<	
2419/2202/ACC/4	1.27>>	-0.02	-2.03	-0.04	-0.57	-0.14	1*1.00 + 2*0.60 + 4*1.00
2419/2202/ACC/13	-1.04<<	-0.05	-0.92	0.05	-0.16	0.19	1*1.00 + 4*-1.00
2419/2198/ACC/15	0.44	2.17>>	1.11	-0.15	-0.3	1.1	1*1.00 + 5*-1.00
2419/2198/ACC/6	-0.2	-2.24<<	1.86	0.16	-0.44	-1.15	1*1.00 + 2*0.60 + 5*1.00
2419/2198/ULS/1	0.28	-0.08	3.54>>	0.01	-0.88	-0.06	1*1.35 + 2*1.50
2419/2202/ULS/1	0.28	-0.08	-3.52<<	0.01	-0.86	0.06	1*1.35 + 2*1.50
2419/2198/ACC/16	0.4	-2.24	1.95	0.16>>	-0.51	-1.15	1*1.00 + 2*0.60 + 6*-1.00
2419/2198/ACC/9	-0.17	2.16	1.03	-0.15<<	-0.23	1.1	1*1.00 + 6*1.00
2419/2202/ACC/11	-1.01	0.01	-0.92	-0.04	-0.16>>	-0.16	1*1.00 + 3*-1.00
2419/2198/ULS/1	0.28	-0.08	3.54	0.01	-0.88<<	-0.06	1*1.35 + 2*1.50
2419/2198/ACC/15	0.44	2.17	1.11	-0.15	-0.3	1.10>>	1*1.00 + 5*-1.00
2419/2198/ACC/6	-0.2	-2.24	1.86	0.16	-0.44	-1.15<<	1*1.00 + 2*0.60 + 5*1.00
2420/2197/ACC/10	3.61>>	N/A	N/A	N/A	N/A	N/A	1*1.00 + 2*0.60 + 3*-1.00
2420/2202/ACC/2	-2.77<<	N/A	N/A	N/A	N/A	N/A	1*1.00 + 3*1.00

2420/2197/ULS/0	***	***>>	***	***	***	***	
2420/2197/ULS/0	***	***<<	***	***	***	***	
2420/2197/ULS/0	***	***	***>>	***	***	***	
2420/2197/ULS/0	***	***	***<<	***	***	***	
2420/2197/ULS/0	***	***	***	***>>	***	***	
2420/2197/ULS/0	***	***	***	***<<	***	***	
2420/2197/ULS/0	***	***	***	***	***>>	***	
2420/2197/ULS/0	***	***	***	***	***<<	***	
2420/2197/ULS/0	***	***	***	***	***	***>>	
2420/2197/ULS/0	***	***	***	***	***	***<<	
2421/2201/ACC/1	3.36>>	N/A	N/A	N/A	N/A	N/A	1*1.00 + 2*0.60 + 3*1.00
2421/2198/ACC/11	-2.95<<	N/A	N/A	N/A	N/A	N/A	1*1.00 + 3*-1.00
2421/2201/ULS/0	***	***>>	***	***	***	***	
2421/2201/ULS/0	***	***<<	***	***	***	***	
2421/2201/ULS/0	***	***	***>>	***	***	***	
2421/2201/ULS/0	***	***	***<<	***	***	***	
2421/2201/ULS/0	***	***	***	***>>	***	***	
2421/2201/ULS/0	***	***	***	***<<	***	***	
2421/2201/ULS/0	***	***	***	***	***>>	***	
2421/2201/ULS/0	***	***	***	***	***<<	***	
2421/2201/ULS/0	***	***	***	***	***	***>>	
2421/2201/ULS/0	***	***	***	***	***	***<<	
2423/450/ACC/4	1.41>>	-0.59	-2	0.05	-0.53	0.26	1*1.00 + 2*0.60 + 4*1.00
2423/450/ACC/13	-0.99<<	0.66	-0.9	-0.06	-0.14	-0.31	1*1.00 + 4*-1.00
2423/450/ACC/6	0.53	2.19>>	-1.91	-0.17	-0.46	-1.07	1*1.00 + 2*0.60 + 5*1.00
2423/450/ACC/15	-0.11	-2.12<<	-1	0.16	-0.21	1.02	1*1.00 + 5*-1.00
2423/2202/ULS/1	0.5	0.08	3.58>>	-0.01	-0.89	0.06	1*1.35 + 2*1.50
2423/450/ULS/1	0.5	0.08	-3.46<<	-0.01	-0.8	-0.06	1*1.35 + 2*1.50
2423/2202/ACC/9	-0.07	-0.02	1.04	0.16>>	-0.24	-0.56	1*1.00 + 6*1.00
2423/2202/ACC/16	0.48	0.09	1.97	-0.17<<	-0.51	0.61	1*1.00 + 2*0.60 + 6*-1.00
2423/450/ACC/11	-0.94	-0.65	-0.9	0.04	-0.14>>	0.32	1*1.00 + 3*-1.00
2423/2202/ULS/1	0.5	0.08	3.58	-0.01	-0.89<<	0.06	1*1.35 + 2*1.50
2423/450/ACC/15	-0.11	-2.12	-1	0.16	-0.21	1.02>>	1*1.00 + 5*-1.00
2423/450/ACC/6	0.53	2.19	-1.91	-0.17	-0.46	-1.07<<	1*1.00 + 2*0.60 + 5*1.00
2424/2201/ACC/10	3.30>>	N/A	N/A	N/A	N/A	N/A	1*1.00 + 2*0.60 + 3*-1.00
2424/450/ACC/2	-3.03<<	N/A	N/A	N/A	N/A	N/A	1*1.00 + 3*1.00
2424/2201/ULS/0	***	***>>	***	***	***	***	
2424/2201/ULS/0	***	***<<	***	***	***	***	
2424/2201/ULS/0	***	***	***>>	***	***	***	
2424/2201/ULS/0	***	***	***<<	***	***	***	
2424/2201/ULS/0	***	***	***	***>>	***	***	
2424/2201/ULS/0	***	***	***	***<<	***	***	
2424/2201/ULS/0	***	***	***	***	***>>	***	
2424/2201/ULS/0	***	***	***	***	***<<	***	

2424/2201/ULS/0	***	***	***	***	***	***>>	
2424/2201/ULS/0	***	***	***	***	***	***<<	
2425/1229/ACC/1	3.50>>	N/A	N/A	N/A	N/A	N/A	1*1.00 + 2*0.60 + 3*1.00
2425/2202/ACC/11	-2.87<<	N/A	N/A	N/A	N/A	N/A	1*1.00 + 3*-1.00
2425/1229/ULS/0	***	***>>	***	***	***	***	
2425/1229/ULS/0	***	***<<	***	***	***	***	
2425/1229/ULS/0	***	***	***>>	***	***	***	
2425/1229/ULS/0	***	***	***<<	***	***	***	
2425/1229/ULS/0	***	***	***	***>>	***	***	
2425/1229/ULS/0	***	***	***	***<<	***	***	
2425/1229/ULS/0	***	***	***	***	***>>	***	
2425/1229/ULS/0	***	***	***	***	***<<	***	
2425/1229/ULS/0	***	***	***	***	***	***>>	
2425/1229/ULS/0	***	***	***	***	***	***<<	
2426/2182/ACC/16	5.26>>	1.04	-5.14	0	0	0	1*1.00 + 2*0.60 + 6*-1.00
2426/2182/ACC/9	-4.80<<	-1.05	-2.41	0	0	0	1*1.00 + 6*1.00
2426/1874/ACC/2	-0.48	4.08>>	2.74	0	0	0	1*1.00 + 3*1.00
2426/1874/ACC/10	1	-4.09<<	5.14	0	0	0	1*1.00 + 2*0.60 + 3*-1.00
2426/1874/ULS/1	0.61	-0.01	9.39>>	0	0	0	1*1.35 + 2*1.50
2426/2182/ULS/1	0.55	-0.02	-8.99<<	0	0	0	1*1.35 + 2*1.50
2426/1874/ACC/11	0.86	-4.09	2.91	0.00>>	0	0	1*1.00 + 3*-1.00
2426/1874/ACC/1	-0.34	4.07	4.97	-0.00<<	0	0	1*1.00 + 2*0.60 + 3*1.00
2426/2182/ULS/1	0.55	-0.02	-8.99	0	0.00>>	0	1*1.35 + 2*1.50
2426/1874/ULS/1	0.61	-0.01	9.39	0	-0.00<<	0	1*1.35 + 2*1.50
2426/2182/ACC/13	1.7	3.35	-2.81	0	0	0.00>>	1*1.00 + 4*-1.00
2426/2182/ACC/4	-1.24	-3.36	-4.74	0	0	-0.00<<	1*1.00 + 2*0.60 + 4*1.00
2427/1932/ACC/16	11.94>>	-1.17	1.4	0	0	0	1*1.00 + 2*0.60 + 6*-1.00
2427/1932/ACC/9	-10.64<<	1.19	1.37	0	0	0	1*1.00 + 6*1.00
2427/1932/ACC/1	4.23	4.06>>	1.66	0	0	0	1*1.00 + 2*0.60 + 3*1.00
2427/1932/ACC/11	-2.94	-4.05<<	1.11	0	0	0	1*1.00 + 3*-1.00
2427/1932/ULS/1	1.53	0.02	3.27>>	0	0	0	1*1.35 + 2*1.50
2427/2186/ULS/1	-0.17	-0.02	-2.62<<	0	0	0	1*1.35 + 2*1.50
2427/1932/ACC/10	-2.58	-4.05	1.88	0.00>>	0	0	1*1.00 + 2*0.60 + 3*-1.00
2427/1932/ACC/2	3.87	4.06	0.89	-0.00<<	0	0	1*1.00 + 3*1.00
2427/2186/ULS/1	-0.17	-0.02	-2.62	0	0.00>>	0	1*1.35 + 2*1.50
2427/1932/ULS/3	1.37	0.01	2.92	0	-0.00<<	0	1*1.00 + 2*1.50
2427/2186/ACC/11	1.37	3.37	-0.7	0	0	0.00>>	1*1.00 + 3*-1.00
2427/2186/ACC/1	-1.51	-3.38	-1.52	0	0	-0.00<<	1*1.00 + 2*0.60 + 3*1.00
2428/2190/ACC/6	5.41>>	-0.81	-6.51	0.01	0	0	1*1.00 + 2*0.60 + 5*1.00
2428/2190/ACC/15	-4.95<<	1.01	-3.16	0	0	0	1*1.00 + 5*-1.00
2428/1990/ACC/2	-0.5	3.99>>	3.52	-0.01	0	0	1*1.00 + 3*1.00
2428/1990/ACC/10	1	-4.18<<	6.57	-0.01	0	0	1*1.00 + 2*0.60 + 3*-1.00
2428/1990/ULS/1	0.59	-0.23	12.04>>	-0.02	0	0	1*1.35 + 2*1.50
2428/2190/ULS/1	0.54	0.24	-11.53<<	0.02	0	0	1*1.35 + 2*1.50

2428/2190/ULS/1	0.54	0.24	-11.53	0.02>>	0	0	1*1.35 + 2*1.50
2428/1990/ULS/1	0.59	-0.23	12.04	-0.02<<	0	0	1*1.35 + 2*1.50
2428/2190/ULS/1	0.54	0.24	-11.53	0.02	0.00>>	0	1*1.35 + 2*1.50
2428/1990/ULS/1	0.59	-0.23	12.04	-0.02	-0.00<<	0	1*1.35 + 2*1.50
2428/2190/ACC/10	-1.28	3.5	-6.11	0.01	0	0.00>>	1*1.00 + 2*0.60 + 3*-1.00
2428/2190/ACC/2	1.73	-3.3	-3.56	0.01	0	-0.00<<	1*1.00 + 3*1.00
2429/2194/ACC/16	5.41>>	0.81	-6.51	-0.01	0	0	1*1.00 + 2*0.60 + 6*-1.00
2429/2194/ACC/9	-4.95<<	-1.01	-3.16	0	0	0	1*1.00 + 6*1.00
2429/2048/ACC/4	1	4.18>>	6.57	0.01	0	0	1*1.00 + 2*0.60 + 4*1.00
2429/2048/ACC/13	-0.5	-3.99<<	3.52	0.01	0	0	1*1.00 + 4*-1.00
2429/2048/ULS/1	0.59	0.23	12.04>>	0.02	0	0	1*1.35 + 2*1.50
2429/2194/ULS/1	0.54	-0.24	-11.53<<	-0.02	0	0	1*1.35 + 2*1.50
2429/2048/ULS/1	0.59	0.23	12.04	0.02>>	0	0	1*1.35 + 2*1.50
2429/2194/ULS/1	0.54	-0.24	-11.53	-0.02<<	0	0	1*1.35 + 2*1.50
2429/2194/ULS/1	0.54	-0.24	-11.53	-0.02	0.00>>	0	1*1.35 + 2*1.50
2429/2048/ACC/16	-1.91	-1.24	6.18	0.01	0.00<<	0	1*1.00 + 2*0.60 + 6*-1.00
2429/2194/ACC/11	-1.4	3.36	-3.37	-0.01	0	0.00>>	1*1.00 + 3*-1.00
2429/2194/ACC/1	1.86	-3.56	-6.3	-0.01	0	-0.00<<	1*1.00 + 2*0.60 + 3*1.00
2430/2106/ACC/6	11.93>>	1.17	1.4	0	0	0	1*1.00 + 2*0.60 + 5*1.00
2430/2106/ACC/15	-10.64<<	-1.19	1.37	0	0	0	1*1.00 + 5*-1.00
2430/2106/ACC/5	-2.94	4.05>>	1.11	0	0	0	1*1.00 + 4*1.00
2430/2106/ACC/12	4.23	-4.06<<	1.66	0	0	0	1*1.00 + 2*0.60 + 4*-1.00
2430/2106/ULS/1	1.53	-0.02	3.27>>	0	0	0	1*1.35 + 2*1.50
2430/2198/ULS/1	-0.17	0.02	-2.62<<	0	0	0	1*1.35 + 2*1.50
2430/2106/ACC/13	3.87	-4.06	0.89	0.00>>	0	0	1*1.00 + 4*-1.00
2430/2106/ACC/4	-2.58	4.05	1.88	-0.00<<	0	0	1*1.00 + 2*0.60 + 4*1.00
2430/2198/ULS/1	-0.17	0.02	-2.62	0	0.00>>	0	1*1.35 + 2*1.50
2430/2106/ULS/2	0.63	-0.01	1.35	0	-0.00<<	0	1*1.35
2430/2198/ACC/12	-1.51	3.38	-1.53	0	0	0.00>>	1*1.00 + 2*0.60 + 4*-1.00
2430/2198/ACC/5	1.37	-3.37	-0.71	0	0	-0.00<<	1*1.00 + 4*1.00
2431/2202/ACC/6	5.24>>	-1.04	-5.1	0	0	0	1*1.00 + 2*0.60 + 5*1.00
2431/2202/ACC/15	-4.78<<	1.05	-2.39	0	0	0	1*1.00 + 5*-1.00
2431/2164/ACC/4	1	4.10>>	5.1	0	0	0	1*1.00 + 2*0.60 + 4*1.00
2431/2164/ACC/13	-0.48	-4.08<<	2.72	0	0	0	1*1.00 + 4*-1.00
2431/2164/ULS/1	0.61	0.02	9.32>>	0	0	0	1*1.35 + 2*1.50
2431/2202/ULS/1	0.54	0.01	-8.92<<	0	0	0	1*1.35 + 2*1.50
2431/2164/ACC/12	-0.34	-4.08	4.93	0.00>>	0	0	1*1.00 + 2*0.60 + 4*-1.00
2431/2164/ACC/5	0.85	4.09	2.89	-0.00<<	0	0	1*1.00 + 4*1.00
2431/2202/ULS/1	0.54	0.01	-8.92	0	0.00>>	0	1*1.35 + 2*1.50
2431/2164/ULS/2	0.25	0.01	3.78	0	-0.00<<	0	1*1.35
2431/2202/ACC/13	1.67	3.35	-2.77	0	0	0.00>>	1*1.00 + 4*-1.00
2431/2202/ACC/4	-1.21	-3.34	-4.72	0	0	-0.00<<	1*1.00 + 2*0.60 + 4*1.00
2432/2203/ACC/10	3.97>>	-0.07	2.62	0.05	-0.17	-0.36	1*1.00 + 2*0.60 + 3*-1.00
2432/2203/ACC/2	-3.66<<	0.04	1.13	0.03	0.13	0.34	1*1.00 + 3*1.00

2432/2204/ACC/7	-0.09	2.40>>	-2.63	0.03	-0.98	-0.78	1*1.00 + 5*1.00
2432/2204/ACC/14	0.39	-2.43<<	-4.64	0.05	-1.66	0.8	1*1.00 + 2*0.60 + 5*-1.00
2432/2203/ULS/1	0.36	-0.04	4.56>>	0.1	-0.07	-0.03	1*1.35 + 2*1.50
2432/2204/ULS/1	0.36	-0.04	-8.77<<	0.1	-3.18	0.03	1*1.35 + 2*1.50
2432/2203/ULS/1	0.36	-0.04	4.56	0.10>>	-0.07	-0.03	1*1.35 + 2*1.50
2432/2203/ACC/15	1.55	1.62	1.37	0.03<<	-0.05	0.2	1*1.00 + 5*-1.00
2432/2203/ACC/5	-3.47	1.16	1.13	0.03	0.13>>	0.55	1*1.00 + 4*1.00
2432/2204/ULS/1	0.36	-0.04	-8.77	0.1	-3.18<<	0.03	1*1.35 + 2*1.50
2432/2204/ACC/14	0.39	-2.43	-4.64	0.05	-1.66	0.80>>	1*1.00 + 2*0.60 + 5*-1.00
2432/2204/ACC/7	-0.09	2.4	-2.63	0.03	-0.98	-0.78<<	1*1.00 + 5*1.00
2433/2204/ACC/10	3.10>>	0.11	4.59	-0.07	-1.84	-0.22	1*1.00 + 2*0.60 + 3*-1.00
2433/2204/ACC/2	-2.82<<	-0.09	2.21	-0.04	-0.8	0.24	1*1.00 + 3*1.00
2433/2204/ACC/8	-0.34	2.50>>	4.35	-0.07	-1.66	0.86	1*1.00 + 2*0.60 + 6*1.00
2433/2204/ACC/17	0.61	-2.48<<	2.45	-0.04	-0.97	-0.84	1*1.00 + 6*-1.00
2433/2204/ULS/1	0.33	0.02	8.22>>	-0.13	-3.18	0.02	1*1.35 + 2*1.50
2433/2205/ULS/1	0.33	0.02	-5.11<<	-0.13	-0.88	-0.01	1*1.35 + 2*1.50
2433/2204/ACC/15	1.31	2.12	2.48	-0.04>>	-0.99	0.58	1*1.00 + 5*-1.00
2433/2204/ULS/1	0.33	0.02	8.22	-0.13<<	-3.18	0.02	1*1.35 + 2*1.50
2433/2205/ACC/11	-1.02	-1.14	-1.29	-0.04	-0.11>>	0.54	1*1.00 + 3*-1.00
2433/2204/ULS/1	0.33	0.02	8.22	-0.13	-3.18<<	0.02	1*1.35 + 2*1.50
2433/2204/ACC/8	-0.34	2.5	4.35	-0.07	-1.66	0.86>>	1*1.00 + 2*0.60 + 6*1.00
2433/2204/ACC/17	0.61	-2.48	2.45	-0.04	-0.97	-0.84<<	1*1.00 + 6*-1.00
2434/2206/ACC/4	2.52>>	-0.01	-3.75	0	-0.63	-0.31	1*1.00 + 2*0.60 + 4*1.00
2434/2206/ACC/13	-2.05<<	0.01	-1.75	0	-0.12	0.3	1*1.00 + 4*-1.00
2434/2205/ACC/9	0.14	2.21>>	1.89	0	-0.23	0.63	1*1.00 + 6*1.00
2434/2205/ACC/16	0.32	-2.21<<	3.62	0	-0.52	-0.64	1*1.00 + 2*0.60 + 6*-1.00
2434/2205/ULS/1	0.56	0	6.67>>	0	-0.92	-0.01	1*1.35 + 2*1.50
2434/2206/ULS/1	0.56	0	-6.67<<	0	-0.92	-0.01	1*1.35 + 2*1.50
2434/2205/ACC/5	-1.66	1.23	1.75	0.00>>	-0.12	0.6	1*1.00 + 4*1.00
2434/2205/ACC/12	2.12	-1.23	3.75	-0.00<<	-0.63	-0.61	1*1.00 + 2*0.60 + 4*-1.00
2434/2205/ACC/2	-2.02	-0.01	1.75	0	-0.12>>	0.3	1*1.00 + 3*1.00
2434/2206/ULS/1	0.56	0	-6.67	0	-0.92<<	-0.01	1*1.35 + 2*1.50
2434/2205/ACC/9	0.14	2.21	1.89	0	-0.23	0.63>>	1*1.00 + 6*1.00
2434/2205/ACC/16	0.32	-2.21	3.62	0	-0.52	-0.64<<	1*1.00 + 2*0.60 + 6*-1.00
2435/2207/ACC/4	3.13>>	-0.11	-4.59	0.07	-1.84	-0.22	1*1.00 + 2*0.60 + 4*1.00
2435/2207/ACC/13	-2.86<<	0.09	-2.21	0.04	-0.79	0.24	1*1.00 + 4*-1.00
2435/2207/ACC/7	0.62	2.48>>	-2.45	0.04	-0.97	-0.84	1*1.00 + 5*1.00
2435/2207/ACC/14	-0.35	-2.50<<	-4.35	0.07	-1.66	0.86	1*1.00 + 2*0.60 + 5*-1.00
2435/2206/ULS/1	0.33	-0.02	5.11>>	0.13	-0.88	-0.01	1*1.35 + 2*1.50
2435/2207/ULS/1	0.33	-0.02	-8.22<<	0.13	-3.18	0.02	1*1.35 + 2*1.50
2435/2206/ULS/1	0.33	-0.02	5.11	0.13>>	-0.88	-0.01	1*1.35 + 2*1.50
2435/2206/ACC/9	0.08	1.92	1.41	0.04<<	-0.2	0.43	1*1.00 + 6*1.00
2435/2206/ACC/5	-0.99	1.14	1.29	0.04	-0.11>>	0.54	1*1.00 + 4*1.00
2435/2207/ULS/1	0.33	-0.02	-8.22	0.13	-3.18<<	0.02	1*1.35 + 2*1.50

2435/2207/ACC/14	-0.35	-2.5	-4.35	0.07	-1.66	0.86>>	1*1.00 + 2*0.60 + 5*-1.00
2435/2207/ACC/7	0.62	2.48	-2.45	0.04	-0.97	-0.84<<	1*1.00 + 5*1.00
2436/2208/ACC/4	4.00>>	0.07	-2.61	-0.05	-0.16	-0.36	1*1.00 + 2*0.60 + 4*1.00
2436/2208/ACC/13	-3.69<<	-0.04	-1.13	-0.03	0.13	0.34	1*1.00 + 4*-1.00
2436/2207/ACC/8	0.41	2.42>>	4.64	-0.05	-1.66	0.8	1*1.00 + 2*0.60 + 6*1.00
2436/2207/ACC/17	-0.1	-2.39<<	2.63	-0.03	-0.98	-0.78	1*1.00 + 6*-1.00
2436/2207/ULS/1	0.37	0.04	8.78>>	-0.1	-3.18	0.03	1*1.35 + 2*1.50
2436/2208/ULS/1	0.37	0.04	-4.55<<	-0.1	-0.05	-0.03	1*1.35 + 2*1.50
2436/2207/ACC/9	0.32	2.42	2.52	-0.03>>	-0.9	0.79	1*1.00 + 6*1.00
2436/2207/ULS/1	0.37	0.04	8.78	-0.10<<	-3.18	0.03	1*1.35 + 2*1.50
2436/2208/ACC/11	-3.5	-1.16	-1.13	-0.03	0.14>>	0.55	1*1.00 + 3*-1.00
2436/2207/ULS/1	0.37	0.04	8.78	-0.1	-3.18<<	0.03	1*1.35 + 2*1.50
2436/2207/ACC/8	0.41	2.42	4.64	-0.05	-1.66	0.80>>	1*1.00 + 2*0.60 + 6*1.00
2436/2207/ACC/17	-0.1	-2.39	2.63	-0.03	-0.98	-0.78<<	1*1.00 + 6*-1.00
2437/1240/ACC/4	5.00>>	-0.07	-4.84	0.05	-1.8	-0.24	1*1.00 + 2*0.60 + 4*1.00
2437/1240/ACC/13	-4.66<<	0.04	-2.4	0.03	-0.81	0.27	1*1.00 + 4*-1.00
2437/1240/ACC/7	1.16	2.38>>	-2.61	0.03	-0.96	-0.76	1*1.00 + 5*1.00
2437/1240/ACC/14	-0.82	-2.41<<	-4.63	0.05	-1.66	0.78	1*1.00 + 2*0.60 + 5*-1.00
2437/2208/ULS/1	0.41	-0.04	4.53>>	0.1	-0.06	-0.03	1*1.35 + 2*1.50
2437/1240/ULS/1	0.41	-0.04	-8.73<<	0.1	-3.15	0.03	1*1.35 + 2*1.50
2437/2208/ULS/1	0.41	-0.04	4.53	0.10>>	-0.06	-0.03	1*1.35 + 2*1.50
2437/2208/ACC/9	0.7	1.99	1.25	0.03<<	0.03	0.48	1*1.00 + 6*1.00
2437/2208/ACC/2	0.65	0.04	1.14	0.03	0.12>>	0.34	1*1.00 + 3*1.00
2437/1240/ULS/1	0.41	-0.04	-8.73	0.1	-3.15<<	0.03	1*1.35 + 2*1.50
2437/1240/ACC/14	-0.82	-2.41	-4.63	0.05	-1.66	0.78>>	1*1.00 + 2*0.60 + 5*-1.00
2437/1240/ACC/7	1.16	2.38	-2.61	0.03	-0.96	-0.76<<	1*1.00 + 5*1.00
2438/1231/ACC/10	5.00>>	0.09	4.85	-0.05	-1.81	-0.24	1*1.00 + 2*0.60 + 3*-1.00
2438/1231/ACC/2	-4.66<<	-0.05	2.41	-0.03	-0.82	0.26	1*1.00 + 3*1.00
2438/1231/ACC/8	-0.81	2.42>>	4.64	-0.05	-1.67	0.79	1*1.00 + 2*0.60 + 6*1.00
2438/1231/ACC/17	1.15	-2.39<<	2.62	-0.03	-0.96	-0.76	1*1.00 + 6*-1.00
2438/1231/ULS/1	0.41	0.04	8.76>>	-0.1	-3.16	0.03	1*1.35 + 2*1.50
2438/2203/ULS/1	0.41	0.04	-4.59<<	-0.1	-0.07	-0.03	1*1.35 + 2*1.50
2438/1231/ACC/15	1.95	2.03	2.63	-0.03>>	-0.98	0.51	1*1.00 + 5*-1.00
2438/1231/ULS/1	0.41	0.04	8.76	-0.10<<	-3.16	0.03	1*1.35 + 2*1.50
2438/2203/ACC/13	0.62	-0.02	-1.16	-0.03	0.12>>	0.33	1*1.00 + 4*-1.00
2438/1231/ULS/1	0.41	0.04	8.76	-0.1	-3.16<<	0.03	1*1.35 + 2*1.50
2438/1231/ACC/8	-0.81	2.42	4.64	-0.05	-1.67	0.79>>	1*1.00 + 2*0.60 + 6*1.00
2438/1231/ACC/17	1.15	-2.39	2.62	-0.03	-0.96	-0.76<<	1*1.00 + 6*-1.00
2455/2209/ACC/10	2.01>>	0.15	1.48	0	-0.18	0.03	1*1.00 + 2*0.60 + 3*-1.00
2455/2209/ACC/2	-0.93<<	-0.15	0.54	0	0.07	-0.03	1*1.00 + 3*1.00
2455/2209/ACC/8	0.39	0.89>>	1.24	0	-0.03	0.17	1*1.00 + 2*0.60 + 6*1.00
2455/2209/ACC/17	0.69	-0.89<<	0.77	0	-0.07	-0.17	1*1.00 + 6*-1.00
2455/2209/ULS/1	1.31	0	2.42>>	0.01	-0.13	0	1*1.35 + 2*1.50
2455/2210/ULS/1	1.31	0	-3.33<<	0.01	-0.66	0	1*1.35 + 2*1.50

2455/2209/ULS/1	1.31	0	2.42	0.01>>	-0.13	0	1*1.35 + 2*1.50
2455/2209/ACC/13	1.64	-0.37	0.9	0.00<<	-0.15	-0.07	1*1.00 + 4*-1.00
2455/2209/ACC/5	-0.88	0.38	0.54	0	0.08>>	0.07	1*1.00 + 4*1.00
2455/2210/ULS/1	1.31	0	-3.33	0.01	-0.66<<	0	1*1.35 + 2*1.50
2455/2209/ACC/8	0.39	0.89	1.24	0	-0.03	0.17>>	1*1.00 + 2*0.60 + 6*1.00
2455/2210/ACC/16	0.7	0.89	-1.73	0	-0.32	-0.17<<	1*1.00 + 2*0.60 + 6*-1.00
2456/2210/ACC/10	1.80>>	0.15	1.63	0	-0.39	0.03	1*1.00 + 2*0.60 + 3*-1.00
2456/2210/ACC/2	-1.51<<	-0.15	0.66	0	-0.08	-0.03	1*1.00 + 3*1.00
2456/2211/ACC/16	0.25	0.89>>	-1.57	0	-0.36	-0.17	1*1.00 + 2*0.60 + 6*-1.00
2456/2211/ACC/9	0.04	-0.89<<	-0.94	0	-0.24	0.17	1*1.00 + 6*1.00
2456/2210/ULS/1	0.35	0	2.75>>	0	-0.57	0	1*1.35 + 2*1.50
2456/2211/ULS/1	0.35	0	-3.01<<	0	-0.72	0	1*1.35 + 2*1.50
2456/2210/ACC/13	1.65	-0.37	0.97	-0.00>>	-0.25	-0.07	1*1.00 + 4*-1.00
2456/2210/ULS/1	0.35	0	2.75	-0.00<<	-0.57	0	1*1.35 + 2*1.50
2456/2210/ACC/2	-1.51	-0.15	0.66	0	-0.08>>	-0.03	1*1.00 + 3*1.00
2456/2211/ULS/1	0.35	0	-3.01	0	-0.72<<	0	1*1.35 + 2*1.50
2456/2211/ACC/9	0.04	-0.89	-0.94	0	-0.24	0.17>>	1*1.00 + 6*1.00
2456/2211/ACC/16	0.25	0.89	-1.57	0	-0.36	-0.17<<	1*1.00 + 2*0.60 + 6*-1.00
2457/2211/ACC/12	2.24>>	-0.34	2.02	0	-0.49	-0.08	1*1.00 + 2*0.60 + 4*-1.00
2457/2211/ACC/5	-1.54<<	0.34	0.95	0	-0.15	0.08	1*1.00 + 4*1.00
2457/2212/ACC/6	0.59	1.11>>	-2.09	0	-0.54	-0.27	1*1.00 + 2*0.60 + 5*1.00
2457/2212/ACC/15	0.1	-1.11<<	-1.11	0	-0.26	0.27	1*1.00 + 5*-1.00
2457/2211/ULS/1	0.84	0	3.56>>	0	-0.76	0	1*1.35 + 2*1.50
2457/2212/ULS/1	0.84	0	-3.84<<	0	-0.96	0	1*1.35 + 2*1.50
2457/2211/ULS/1	0.84	0	3.56	0.00>>	-0.76	0	1*1.35 + 2*1.50
2457/2211/ACC/7	-0.29	-1.11	1.02	0.00<<	-0.2	-0.27	1*1.00 + 5*1.00
2457/2211/ACC/5	-1.54	0.34	0.95	0	-0.15>>	0.08	1*1.00 + 4*1.00
2457/2212/ULS/1	0.84	0	-3.84	0	-0.96<<	0	1*1.35 + 2*1.50
2457/2212/ACC/15	0.1	-1.11	-1.11	0	-0.26	0.27>>	1*1.00 + 5*-1.00
2457/2212/ACC/6	0.59	1.11	-2.09	0	-0.54	-0.27<<	1*1.00 + 2*0.60 + 5*1.00
2458/2212/ACC/12	1.79>>	-0.34	2.11	0	-0.59	-0.08	1*1.00 + 2*0.60 + 4*-1.00
2458/2212/ACC/5	-1.34<<	0.34	0.99	0	-0.19	0.08	1*1.00 + 4*1.00
2458/2213/ACC/7	0.38	1.11>>	-1.13	0	-0.3	-0.27	1*1.00 + 5*1.00
2458/2213/ACC/14	0.07	-1.11<<	-1.94	0	-0.46	0.27	1*1.00 + 2*0.60 + 5*-1.00
2458/2212/ULS/1	0.54	0	3.72>>	0	-0.94	0	1*1.35 + 2*1.50
2458/2213/ULS/1	0.54	0	-3.68<<	0	-0.91	0	1*1.35 + 2*1.50
2458/2212/ACC/15	0.62	1.11	1.14	-0.00>>	-0.31	0.27	1*1.00 + 5*-1.00
2458/2212/ULS/1	0.54	0	3.72	-0.00<<	-0.94	0	1*1.35 + 2*1.50
2458/2213/ACC/11	-0.56	-0.34	-0.97	0	-0.18>>	0.08	1*1.00 + 3*-1.00
2458/2212/ULS/1	0.54	0	3.72	0	-0.94<<	0	1*1.35 + 2*1.50
2458/2213/ACC/14	0.07	-1.11	-1.94	0	-0.46	0.27>>	1*1.00 + 2*0.60 + 5*-1.00
2458/2213/ACC/7	0.38	1.11	-1.13	0	-0.3	-0.27<<	1*1.00 + 5*1.00
2459/2213/ACC/10	1.53>>	0.34	2.1	0	-0.57	0.08	1*1.00 + 2*0.60 + 3*-1.00
2459/2213/ACC/2	-1.16<<	-0.34	0.98	0	-0.18	-0.08	1*1.00 + 3*1.00

2459/2214/ACC/6	0.52	1.11>>	-2.03	0	-0.52	-0.27	1*1.00 + 2*0.60 + 5*1.00
2459/2214/ACC/15	-0.14	-1.11<<	-1.06	0	-0.24	0.27	1*1.00 + 5*-1.00
2459/2213/ULS/1	0.45	0	3.69>>	0	-0.9	0	1*1.35 + 2*1.50
2459/2214/ULS/1	0.45	0	-3.71<<	0	-0.92	0	1*1.35 + 2*1.50
2459/2213/ULS/1	0.45	0	3.69	0.00>>	-0.9	0	1*1.35 + 2*1.50
2459/2213/ACC/17	0.52	-1.11	1.13	0.00<<	-0.29	-0.27	1*1.00 + 6*-1.00
2459/2213/ACC/2	-1.16	-0.34	0.98	0	-0.18>>	-0.08	1*1.00 + 3*1.00
2459/2214/ULS/1	0.45	0	-3.71	0	-0.92<<	0	1*1.35 + 2*1.50
2459/2214/ACC/15	-0.14	-1.11	-1.06	0	-0.24	0.27>>	1*1.00 + 5*-1.00
2459/2214/ACC/6	0.52	1.11	-2.03	0	-0.52	-0.27<<	1*1.00 + 2*0.60 + 5*1.00
2460/2215/ACC/4	1.34>>	-0.34	-2.11	0	-0.58	0.08	1*1.00 + 2*0.60 + 4*1.00
2460/2215/ACC/13	-0.99<<	0.34	-0.98	0	-0.18	-0.08	1*1.00 + 4*-1.00
2460/2214/ACC/9	-0.21	1.11>>	1.06	0	-0.24	0.27	1*1.00 + 6*1.00
2460/2214/ACC/16	0.55	-1.11<<	2.02	0	-0.52	-0.27	1*1.00 + 2*0.60 + 6*-1.00
2460/2214/ULS/1	0.41	0	3.70>>	0	-0.91	0	1*1.35 + 2*1.50
2460/2215/ULS/1	0.41	0	-3.70<<	0	-0.91	0	1*1.35 + 2*1.50
2460/2214/ACC/5	-0.98	0.34	0.98	0.00>>	-0.18	0.08	1*1.00 + 4*1.00
2460/2214/ULS/1	0.41	0	3.7	-0.00<<	-0.91	0	1*1.35 + 2*1.50
2460/2215/ACC/13	-0.99	0.34	-0.98	0	-0.18>>	-0.08	1*1.00 + 4*-1.00
2460/2214/ULS/1	0.41	0	3.7	0	-0.91<<	0	1*1.35 + 2*1.50
2460/2215/ACC/15	-0.21	-1.11	-1.06	0	-0.24	0.27>>	1*1.00 + 5*-1.00
2460/2214/ACC/16	0.55	-1.11	2.02	0	-0.52	-0.27<<	1*1.00 + 2*0.60 + 6*-1.00
2461/2216/ACC/4	1.54>>	-0.34	-2.1	0	-0.57	0.08	1*1.00 + 2*0.60 + 4*1.00
2461/2216/ACC/13	-1.17<<	0.34	-0.98	0	-0.18	-0.08	1*1.00 + 4*-1.00
2461/2215/ACC/9	-0.14	1.11>>	1.06	0	-0.24	0.27	1*1.00 + 6*1.00
2461/2215/ACC/16	0.52	-1.11<<	2.03	0	-0.52	-0.27	1*1.00 + 2*0.60 + 6*-1.00
2461/2215/ULS/1	0.45	0	3.71>>	0	-0.92	0	1*1.35 + 2*1.50
2461/2216/ULS/1	0.45	0	-3.69<<	0	-0.9	0	1*1.35 + 2*1.50
2461/2215/ACC/7	-0.16	-1.11	1.06	-0.00>>	-0.24	-0.27	1*1.00 + 5*1.00
2461/2215/ULS/1	0.45	0	3.71	-0.00<<	-0.92	0	1*1.35 + 2*1.50
2461/2216/ACC/13	-1.17	0.34	-0.98	0	-0.18>>	-0.08	1*1.00 + 4*-1.00
2461/2215/ULS/1	0.45	0	3.71	0	-0.92<<	0	1*1.35 + 2*1.50
2461/2215/ACC/9	-0.14	1.11	1.06	0	-0.24	0.27>>	1*1.00 + 6*1.00
2461/2215/ACC/16	0.52	-1.11	2.03	0	-0.52	-0.27<<	1*1.00 + 2*0.60 + 6*-1.00
2462/2217/ACC/1	1.80>>	0.34	-2.11	0	-0.59	-0.08	1*1.00 + 2*0.60 + 3*1.00
2462/2217/ACC/11	-1.35<<	-0.34	-0.98	0	-0.19	0.08	1*1.00 + 3*-1.00
2462/2216/ACC/8	0.07	1.11>>	1.94	0	-0.46	0.27	1*1.00 + 2*0.60 + 6*1.00
2462/2216/ACC/17	0.38	-1.11<<	1.13	0	-0.3	-0.27	1*1.00 + 6*-1.00
2462/2216/ULS/1	0.55	0	3.69>>	0	-0.91	0	1*1.35 + 2*1.50
2462/2217/ULS/1	0.55	0	-3.71<<	0	-0.93	0	1*1.35 + 2*1.50
2462/2216/ULS/1	0.55	0	3.69	0.00>>	-0.91	0	1*1.35 + 2*1.50
2462/2216/ACC/9	-0.06	1.11	1.06	0.00<<	-0.24	0.27	1*1.00 + 6*1.00
2462/2216/ACC/5	-0.55	0.34	0.98	0	-0.18>>	0.08	1*1.00 + 4*1.00
2462/2217/ULS/1	0.55	0	-3.71	0	-0.93<<	0	1*1.35 + 2*1.50

2462/2216/ACC/8	0.07	1.11	1.94	0	-0.46	0.27>>	1*1.00 + 2*0.60 + 6*1.00
2462/2216/ACC/17	0.38	-1.11	1.13	0	-0.3	-0.27<<	1*1.00 + 6*-1.00
2463/2218/ACC/1	2.22>>	0.34	-2.01	0	-0.48	-0.08	1*1.00 + 2*0.60 + 3*1.00
2463/2218/ACC/11	-1.55<<	-0.34	-0.94	0	-0.14	0.08	1*1.00 + 3*-1.00
2463/2217/ACC/9	0.1	1.10>>	1.1	0	-0.26	0.27	1*1.00 + 6*1.00
2463/2217/ACC/16	0.57	-1.10<<	2.08	0	-0.54	-0.27	1*1.00 + 2*0.60 + 6*-1.00
2463/2217/ULS/1	0.81	0	3.82>>	0	-0.96	0	1*1.35 + 2*1.50
2463/2218/ULS/1	0.81	0	-3.54<<	0	-0.75	0	1*1.35 + 2*1.50
2463/2217/ACC/17	0.38	-1.1	1.16	-0.00>>	-0.31	-0.27	1*1.00 + 6*-1.00
2463/2217/ULS/1	0.81	0	3.82	-0.00<<	-0.96	0	1*1.35 + 2*1.50
2463/2218/ACC/11	-1.55	-0.34	-0.94	0	-0.14>>	0.08	1*1.00 + 3*-1.00
2463/2217/ULS/1	0.81	0	3.82	0	-0.96<<	0	1*1.35 + 2*1.50
2463/2217/ACC/9	0.1	1.1	1.1	0	-0.26	0.27>>	1*1.00 + 6*1.00
2463/2217/ACC/16	0.57	-1.1	2.08	0	-0.54	-0.27<<	1*1.00 + 2*0.60 + 6*-1.00
2464/2219/ACC/4	1.80>>	-0.15	-1.63	0	-0.39	0.03	1*1.00 + 2*0.60 + 4*1.00
2464/2219/ACC/13	-1.50<<	0.15	-0.67	0	-0.09	-0.03	1*1.00 + 4*-1.00
2464/2218/ACC/15	0.04	0.89>>	0.93	0	-0.24	0.17	1*1.00 + 5*-1.00
2464/2218/ACC/6	0.26	-0.89<<	1.56	0	-0.35	-0.17	1*1.00 + 2*0.60 + 5*1.00
2464/2218/ULS/1	0.36	0	3.00>>	0	-0.71	0	1*1.35 + 2*1.50
2464/2219/ULS/1	0.36	0	-2.76<<	0	-0.57	0	1*1.35 + 2*1.50
2464/2218/ULS/1	0.36	0	3	0.00>>	-0.71	0	1*1.35 + 2*1.50
2464/2218/ACC/2	0	-0.37	0.74	0.00<<	-0.12	-0.07	1*1.00 + 3*1.00
2464/2219/ACC/13	-1.5	0.15	-0.67	0	-0.09>>	-0.03	1*1.00 + 4*-1.00
2464/2218/ULS/1	0.36	0	3	0	-0.71<<	0	1*1.35 + 2*1.50
2464/2218/ACC/15	0.04	0.89	0.93	0	-0.24	0.17>>	1*1.00 + 5*-1.00
2464/2218/ACC/6	0.26	-0.89	1.56	0	-0.35	-0.17<<	1*1.00 + 2*0.60 + 5*1.00
2465/2220/ACC/4	2.01>>	-0.15	-1.48	0	-0.18	0.03	1*1.00 + 2*0.60 + 4*1.00
2465/2220/ACC/13	-0.93<<	0.15	-0.54	0	0.07	-0.03	1*1.00 + 4*-1.00
2465/2220/ACC/7	0.69	0.89>>	-0.77	0	-0.07	-0.17	1*1.00 + 5*1.00
2465/2220/ACC/14	0.39	-0.89<<	-1.24	0	-0.03	0.17	1*1.00 + 2*0.60 + 5*-1.00
2465/2219/ULS/1	1.31	0	3.34>>	-0.01	-0.66	0	1*1.35 + 2*1.50
2465/2220/ULS/1	1.31	0	-2.42<<	-0.01	-0.13	0	1*1.35 + 2*1.50
2465/2219/ACC/2	0	-0.37	0.81	-0.00>>	-0.1	-0.07	1*1.00 + 3*1.00
2465/2219/ULS/1	1.31	0	3.34	-0.01<<	-0.66	0	1*1.35 + 2*1.50
2465/2220/ACC/11	-0.87	-0.38	-0.54	0	0.08>>	0.07	1*1.00 + 3*-1.00
2465/2219/ULS/1	1.31	0	3.34	-0.01	-0.66<<	0	1*1.35 + 2*1.50
2465/2220/ACC/14	0.39	-0.89	-1.24	0	-0.03	0.17>>	1*1.00 + 2*0.60 + 5*-1.00
2465/2219/ACC/6	0.7	-0.89	1.73	0	-0.32	-0.17<<	1*1.00 + 2*0.60 + 5*1.00
2466/2221/ACC/10	1.97>>	0.17	1.47	0	-0.18	0.04	1*1.00 + 2*0.60 + 3*-1.00
2466/2221/ACC/2	-0.96<<	-0.17	0.54	0	0.08	-0.04	1*1.00 + 3*1.00
2466/2221/ACC/8	0.41	0.90>>	1.25	0.01	-0.03	0.18	1*1.00 + 2*0.60 + 6*1.00
2466/2221/ACC/17	0.6	-0.90<<	0.76	0	-0.07	-0.18	1*1.00 + 6*-1.00
2466/2221/ULS/1	1.22	0	2.41>>	0.01	-0.12	0	1*1.35 + 2*1.50
2466/2222/ULS/1	1.22	0	-3.34<<	0.01	-0.66	0	1*1.35 + 2*1.50

2466/2221/ULS/1	1.22	0	2.41	0.01>>	-0.12	0	1*1.35 + 2*1.50
2466/2221/ACC/13	1.58	-0.36	0.89	0.00<<	-0.15	-0.07	1*1.00 + 4*-1.00
2466/2221/ACC/2	-0.96	-0.17	0.54	0	0.08>>	-0.04	1*1.00 + 3*1.00
2466/2222/ULS/1	1.22	0	-3.34	0.01	-0.66<<	0	1*1.35 + 2*1.50
2466/2221/ACC/8	0.41	0.9	1.25	0.01	-0.03	0.18>>	1*1.00 + 2*0.60 + 6*1.00
2466/2221/ACC/17	0.6	-0.9	0.76	0	-0.07	-0.18<<	1*1.00 + 6*-1.00
2467/2222/ACC/10	1.77>>	0.17	1.63	0	-0.39	0.04	1*1.00 + 2*0.60 + 3*-1.00
2467/2222/ACC/2	-1.57<<	-0.17	0.66	0	-0.08	-0.04	1*1.00 + 3*1.00
2467/2223/ACC/16	0.05	0.89>>	-1.57	0	-0.36	-0.17	1*1.00 + 2*0.60 + 6*-1.00
2467/2223/ACC/9	0.15	-0.89<<	-0.93	0	-0.24	0.17	1*1.00 + 6*1.00
2467/2222/ULS/1	0.24	0	2.75>>	0	-0.57	0	1*1.35 + 2*1.50
2467/2223/ULS/1	0.24	0	-3.01<<	0	-0.72	0	1*1.35 + 2*1.50
2467/2222/ACC/11	1.71	0.17	0.97	-0.00>>	-0.25	0.04	1*1.00 + 3*-1.00
2467/2222/ULS/1	0.24	0	2.75	-0.00<<	-0.57	0	1*1.35 + 2*1.50
2467/2222/ACC/2	-1.57	-0.17	0.66	0	-0.08>>	-0.04	1*1.00 + 3*1.00
2467/2223/ULS/1	0.24	0	-3.01	0	-0.72<<	0	1*1.35 + 2*1.50
2467/2222/ACC/8	-0.09	0.89	1.44	0	-0.29	0.17>>	1*1.00 + 2*0.60 + 6*1.00
2467/2223/ACC/16	0.05	0.89	-1.57	0	-0.36	-0.17<<	1*1.00 + 2*0.60 + 6*-1.00
2468/2223/ACC/10	2.20>>	0.35	2.02	0	-0.49	0.09	1*1.00 + 2*0.60 + 3*-1.00
2468/2223/ACC/2	-1.62<<	-0.35	0.95	0	-0.15	-0.09	1*1.00 + 3*1.00
2468/2223/ACC/14	1.09	1.12>>	1.95	0	-0.43	0.28	1*1.00 + 2*0.60 + 5*-1.00
2468/2223/ACC/7	-0.5	-1.12<<	1.02	0	-0.2	-0.28	1*1.00 + 5*1.00
2468/2223/ULS/1	0.71	0	3.56>>	0	-0.76	0	1*1.35 + 2*1.50
2468/2224/ULS/1	0.71	0	-3.84<<	0	-0.96	0	1*1.35 + 2*1.50
2468/2223/ULS/1	0.71	0	3.56	0.00>>	-0.76	0	1*1.35 + 2*1.50
2468/2223/ACC/7	-0.5	-1.12	1.02	-0.00<<	-0.2	-0.28	1*1.00 + 5*1.00
2468/2223/ACC/2	-1.62	-0.35	0.95	0	-0.15>>	-0.09	1*1.00 + 3*1.00
2468/2224/ULS/1	0.71	0	-3.84	0	-0.96<<	0	1*1.35 + 2*1.50
2468/2223/ACC/14	1.09	1.12	1.95	0	-0.43	0.28>>	1*1.00 + 2*0.60 + 5*-1.00
2468/2223/ACC/7	-0.5	-1.12	1.02	0	-0.2	-0.28<<	1*1.00 + 5*1.00
2469/2224/ACC/10	1.78>>	0.35	2.11	0	-0.59	0.09	1*1.00 + 2*0.60 + 3*-1.00
2469/2224/ACC/2	-1.42<<	-0.35	0.99	0	-0.19	-0.09	1*1.00 + 3*1.00
2469/2224/ACC/15	0.76	1.11>>	1.14	0	-0.31	0.28	1*1.00 + 5*-1.00
2469/2224/ACC/6	-0.4	-1.11<<	1.96	0	-0.48	-0.28	1*1.00 + 2*0.60 + 5*1.00
2469/2224/ULS/1	0.43	0	3.72>>	0	-0.94	0	1*1.35 + 2*1.50
2469/2225/ULS/1	0.43	0	-3.68<<	0	-0.91	0	1*1.35 + 2*1.50
2469/2224/ACC/15	0.76	1.11	1.14	-0.00>>	-0.31	0.28	1*1.00 + 5*-1.00
2469/2224/ULS/1	0.43	0	3.72	-0.00<<	-0.94	0	1*1.35 + 2*1.50
2469/2225/ACC/11	-0.55	-0.33	-0.97	0	-0.18>>	0.08	1*1.00 + 3*-1.00
2469/2224/ULS/1	0.43	0	3.72	0	-0.94<<	0	1*1.35 + 2*1.50
2469/2224/ACC/15	0.76	1.11	1.14	0	-0.31	0.28>>	1*1.00 + 5*-1.00
2469/2224/ACC/6	-0.4	-1.11	1.96	0	-0.48	-0.28<<	1*1.00 + 2*0.60 + 5*1.00
2470/2225/ACC/10	1.53>>	0.35	2.1	0	-0.57	0.09	1*1.00 + 2*0.60 + 3*-1.00
2470/2225/ACC/2	-1.23<<	-0.35	0.98	0	-0.18	-0.09	1*1.00 + 3*1.00

2470/2225/ACC/15	0.68	1.11>>	1.13	0	-0.29	0.28	1*1.00 + 5*-1.00
2470/2225/ACC/6	-0.38	-1.11<<	1.94	0	-0.46	-0.28	1*1.00 + 2*0.60 + 5*1.00
2470/2225/ULS/1	0.36	0	3.69>>	0	-0.9	0	1*1.35 + 2*1.50
2470/2226/ULS/1	0.36	0	-3.71<<	0	-0.92	0	1*1.35 + 2*1.50
2470/2225/ULS/1	0.36	0	3.69	0.00>>	-0.9	0	1*1.35 + 2*1.50
2470/2225/ACC/17	0.32	-1.11	1.13	0.00<<	-0.3	-0.27	1*1.00 + 6*-1.00
2470/2225/ACC/5	-1.12	0.33	0.98	0	-0.18>>	0.08	1*1.00 + 4*1.00
2470/2226/ULS/1	0.36	0	-3.71	0	-0.92<<	0	1*1.35 + 2*1.50
2470/2225/ACC/14	0.76	1.11	2.02	0	-0.51	0.28>>	1*1.00 + 2*0.60 + 5*-1.00
2470/2225/ACC/7	-0.47	-1.11	1.06	0	-0.24	-0.28<<	1*1.00 + 5*1.00
2471/2227/ACC/4	1.34>>	-0.35	-2.11	0	-0.58	0.09	1*1.00 + 2*0.60 + 4*1.00
2471/2227/ACC/13	-1.07<<	0.35	-0.98	0	-0.18	-0.09	1*1.00 + 4*-1.00
2471/2226/ACC/15	0.61	1.11>>	1.14	0	-0.3	0.28	1*1.00 + 5*-1.00
2471/2226/ACC/6	-0.34	-1.11<<	1.95	0	-0.46	-0.28	1*1.00 + 2*0.60 + 5*1.00
2471/2226/ULS/1	0.32	0	3.70>>	0	-0.91	0	1*1.35 + 2*1.50
2471/2227/ULS/1	0.32	0	-3.70<<	0	-0.91	0	1*1.35 + 2*1.50
2471/2226/ACC/5	-0.96	0.33	0.98	0.00>>	-0.18	0.08	1*1.00 + 4*1.00
2471/2226/ACC/12	1.23	-0.33	2.11	-0.00<<	-0.58	-0.08	1*1.00 + 2*0.60 + 4*-1.00
2471/2227/ACC/13	-1.07	0.35	-0.98	0	-0.18>>	-0.09	1*1.00 + 4*-1.00
2471/2226/ULS/1	0.32	0	3.7	0	-0.91<<	0	1*1.35 + 2*1.50
2471/2227/ACC/9	0.61	-1.11	-1.13	0	-0.3	0.28>>	1*1.00 + 6*1.00
2471/2226/ACC/6	-0.34	-1.11	1.95	0	-0.46	-0.28<<	1*1.00 + 2*0.60 + 5*1.00
2472/2228/ACC/4	1.54>>	-0.35	-2.1	0	-0.57	0.09	1*1.00 + 2*0.60 + 4*1.00
2472/2228/ACC/13	-1.24<<	0.35	-0.98	0	-0.18	-0.09	1*1.00 + 4*-1.00
2472/2228/ACC/16	-0.38	1.11>>	-1.95	0	-0.46	-0.28	1*1.00 + 2*0.60 + 6*-1.00
2472/2228/ACC/9	0.68	-1.11<<	-1.13	0	-0.3	0.28	1*1.00 + 6*1.00
2472/2227/ULS/1	0.36	0	3.71>>	0	-0.92	0	1*1.35 + 2*1.50
2472/2228/ULS/1	0.36	0	-3.69<<	0	-0.9	0	1*1.35 + 2*1.50
2472/2227/ACC/7	-0.36	-1.11	1.06	0.00>>	-0.24	-0.28	1*1.00 + 5*1.00
2472/2227/ULS/1	0.36	0	3.71	-0.00<<	-0.92	0	1*1.35 + 2*1.50
2472/2228/ACC/11	-1.13	-0.33	-0.98	0	-0.18>>	0.08	1*1.00 + 3*-1.00
2472/2227/ULS/1	0.36	0	3.71	0	-0.92<<	0	1*1.35 + 2*1.50
2472/2228/ACC/8	0.76	-1.11	-2.02	0	-0.51	0.28>>	1*1.00 + 2*0.60 + 6*1.00
2472/2228/ACC/17	-0.47	1.11	-1.06	0	-0.24	-0.28<<	1*1.00 + 6*-1.00
2473/2229/ACC/4	1.79>>	-0.35	-2.11	0	-0.59	0.09	1*1.00 + 2*0.60 + 4*1.00
2473/2229/ACC/13	-1.43<<	0.35	-0.98	0	-0.19	-0.09	1*1.00 + 4*-1.00
2473/2229/ACC/16	-0.4	1.11>>	-1.96	0	-0.47	-0.28	1*1.00 + 2*0.60 + 6*-1.00
2473/2229/ACC/9	0.77	-1.11<<	-1.14	0	-0.3	0.28	1*1.00 + 6*1.00
2473/2228/ULS/1	0.44	0	3.69>>	0	-0.91	0	1*1.35 + 2*1.50
2473/2229/ULS/1	0.44	0	-3.72<<	0	-0.93	0	1*1.35 + 2*1.50
2473/2228/ULS/1	0.44	0	3.69	0.00>>	-0.91	0	1*1.35 + 2*1.50
2473/2228/ACC/9	0.08	1.11	1.06	-0.00<<	-0.24	0.27	1*1.00 + 6*1.00
2473/2228/ACC/5	-0.54	0.33	0.98	0	-0.18>>	0.08	1*1.00 + 4*1.00
2473/2229/ULS/1	0.44	0	-3.72	0	-0.93<<	0	1*1.35 + 2*1.50

2473/2229/ACC/9	0.77	-1.11	-1.14	0	-0.3	0.28>>	1*1.00 + 6*1.00
2473/2229/ACC/16	-0.4	1.11	-1.96	0	-0.47	-0.28<<	1*1.00 + 2*0.60 + 6*-1.00
2474/2230/ACC/4	2.19>>	-0.35	-2.01	0	-0.48	0.09	1*1.00 + 2*0.60 + 4*1.00
2474/2230/ACC/13	-1.62<<	0.35	-0.94	0	-0.14	-0.09	1*1.00 + 4*-1.00
2474/2230/ACC/17	-0.51	1.11>>	-1.02	0	-0.2	-0.27	1*1.00 + 6*-1.00
2474/2230/ACC/8	1.08	-1.11<<	-1.93	0	-0.43	0.28	1*1.00 + 2*0.60 + 6*1.00
2474/2229/ULS/1	0.69	0	3.82>>	0	-0.95	0	1*1.35 + 2*1.50
2474/2230/ULS/1	0.69	0	-3.54<<	0	-0.75	0	1*1.35 + 2*1.50
2474/2229/ACC/17	0.17	-1.1	1.17	0.00>>	-0.31	-0.26	1*1.00 + 6*-1.00
2474/2229/ULS/1	0.69	0	3.82	-0.00<<	-0.95	0	1*1.35 + 2*1.50
2474/2230/ACC/13	-1.62	0.35	-0.94	0	-0.14>>	-0.09	1*1.00 + 4*-1.00
2474/2229/ULS/1	0.69	0	3.82	0	-0.95<<	0	1*1.35 + 2*1.50
2474/2230/ACC/8	1.08	-1.11	-1.93	0	-0.43	0.28>>	1*1.00 + 2*0.60 + 6*1.00
2474/2230/ACC/17	-0.51	1.11	-1.02	0	-0.2	-0.27<<	1*1.00 + 6*-1.00
2475/2231/ACC/4	1.77>>	-0.17	-1.63	0	-0.39	0.04	1*1.00 + 2*0.60 + 4*1.00
2475/2231/ACC/13	-1.56<<	0.17	-0.67	0	-0.08	-0.04	1*1.00 + 4*-1.00
2475/2230/ACC/15	0.16	0.89>>	0.93	0	-0.24	0.17	1*1.00 + 5*-1.00
2475/2230/ACC/6	0.05	-0.89<<	1.57	0	-0.36	-0.17	1*1.00 + 2*0.60 + 5*1.00
2475/2230/ULS/1	0.25	0	3.00>>	0	-0.71	0	1*1.35 + 2*1.50
2475/2231/ULS/1	0.25	0	-2.76<<	0	-0.57	0	1*1.35 + 2*1.50
2475/2230/ULS/1	0.25	0	3	0.00>>	-0.71	0	1*1.35 + 2*1.50
2475/2230/ACC/5	-0.07	0.13	0.74	0.00<<	-0.12	0.02	1*1.00 + 4*1.00
2475/2231/ACC/13	-1.56	0.17	-0.67	0	-0.08>>	-0.04	1*1.00 + 4*-1.00
2475/2230/ULS/1	0.25	0	3	0	-0.71<<	0	1*1.35 + 2*1.50
2475/2231/ACC/14	-0.09	-0.89	-1.44	0	-0.29	0.17>>	1*1.00 + 2*0.60 + 5*-1.00
2475/2230/ACC/6	0.05	-0.89	1.57	0	-0.36	-0.17<<	1*1.00 + 2*0.60 + 5*1.00
2476/2232/ACC/4	1.97>>	-0.17	-1.47	0	-0.18	0.04	1*1.00 + 2*0.60 + 4*1.00
2476/2232/ACC/13	-0.96<<	0.17	-0.54	0	0.08	-0.04	1*1.00 + 4*-1.00
2476/2232/ACC/7	0.6	0.90>>	-0.76	0	-0.07	-0.18	1*1.00 + 5*1.00
2476/2232/ACC/14	0.41	-0.90<<	-1.24	0	-0.03	0.18	1*1.00 + 2*0.60 + 5*-1.00
2476/2231/ULS/1	1.22	0	3.34>>	-0.01	-0.66	0	1*1.35 + 2*1.50
2476/2232/ULS/1	1.22	0	-2.41<<	-0.01	-0.12	0	1*1.35 + 2*1.50
2476/2231/ACC/2	-0.06	-0.38	0.82	-0.00>>	-0.1	-0.08	1*1.00 + 3*1.00
2476/2231/ULS/1	1.22	0	3.34	-0.01<<	-0.66	0	1*1.35 + 2*1.50
2476/2232/ACC/13	-0.96	0.17	-0.54	0	0.08>>	-0.04	1*1.00 + 4*-1.00
2476/2231/ULS/1	1.22	0	3.34	-0.01	-0.66<<	0	1*1.35 + 2*1.50
2476/2232/ACC/14	0.41	-0.9	-1.24	0	-0.03	0.18>>	1*1.00 + 2*0.60 + 5*-1.00
2476/2232/ACC/7	0.6	0.9	-0.76	0	-0.07	-0.18<<	1*1.00 + 5*1.00
2477/2233/ACC/10	1.94>>	0.18	1.47	0	-0.17	0.05	1*1.00 + 2*0.60 + 3*-1.00
2477/2233/ACC/2	-0.97<<	-0.18	0.54	0	0.08	-0.05	1*1.00 + 3*1.00
2477/2233/ACC/8	0.43	0.92>>	1.25	0	-0.03	0.19	1*1.00 + 2*0.60 + 6*1.00
2477/2233/ACC/17	0.53	-0.91<<	0.76	0	-0.06	-0.18	1*1.00 + 6*-1.00
2477/2233/ULS/1	1.17	0	2.41>>	0.01	-0.11	0	1*1.35 + 2*1.50
2477/2234/ULS/1	1.17	0	-3.35<<	0.01	-0.66	0	1*1.35 + 2*1.50

2477/2233/ULS/1	1.17	0	2.41	0.01>>	-0.11	0	1*1.35 + 2*1.50
2477/2233/ACC/13	1.54	-0.36	0.88	0.00<<	-0.14	-0.06	1*1.00 + 4*-1.00
2477/2233/ACC/2	-0.97	-0.18	0.54	0	0.08>>	-0.05	1*1.00 + 3*1.00
2477/2234/ULS/1	1.17	0	-3.35	0.01	-0.66<<	0	1*1.35 + 2*1.50
2477/2233/ACC/8	0.43	0.92	1.25	0	-0.03	0.19>>	1*1.00 + 2*0.60 + 6*1.00
2477/2233/ACC/17	0.53	-0.91	0.76	0	-0.06	-0.18<<	1*1.00 + 6*-1.00
2478/2234/ACC/10	1.73>>	0.18	1.63	0	-0.39	0.05	1*1.00 + 2*0.60 + 3*-1.00
2478/2234/ACC/2	-1.59<<	-0.18	0.66	0	-0.08	-0.05	1*1.00 + 3*1.00
2478/2234/ACC/8	-0.03	0.89>>	1.44	0	-0.29	0.17	1*1.00 + 2*0.60 + 6*1.00
2478/2234/ACC/17	0.18	-0.89<<	0.85	0	-0.19	-0.17	1*1.00 + 6*-1.00
2478/2234/ULS/1	0.18	0	2.75>>	0	-0.57	0	1*1.35 + 2*1.50
2478/2235/ULS/1	0.18	0	-3.01<<	0	-0.72	0	1*1.35 + 2*1.50
2478/2234/ACC/11	1.69	0.18	0.97	-0.00>>	-0.25	0.05	1*1.00 + 3*-1.00
2478/2234/ULS/1	0.18	0	2.75	-0.00<<	-0.57	0	1*1.35 + 2*1.50
2478/2234/ACC/2	-1.59	-0.18	0.66	0	-0.08>>	-0.05	1*1.00 + 3*1.00
2478/2235/ULS/1	0.18	0	-3.01	0	-0.72<<	0	1*1.35 + 2*1.50
2478/2234/ACC/8	-0.03	0.89	1.44	0	-0.29	0.17>>	1*1.00 + 2*0.60 + 6*1.00
2478/2234/ACC/17	0.18	-0.89	0.85	0	-0.19	-0.17<<	1*1.00 + 6*-1.00
2479/2235/ACC/10	2.17>>	0.36	2.02	0	-0.49	0.1	1*1.00 + 2*0.60 + 3*-1.00
2479/2235/ACC/2	-1.65<<	-0.36	0.95	0	-0.15	-0.1	1*1.00 + 3*1.00
2479/2235/ACC/14	1.15	1.12>>	1.95	0	-0.43	0.28	1*1.00 + 2*0.60 + 5*-1.00
2479/2235/ACC/7	-0.63	-1.12<<	1.02	0	-0.2	-0.28	1*1.00 + 5*1.00
2479/2235/ULS/1	0.63	0	3.56>>	0	-0.76	0	1*1.35 + 2*1.50
2479/2236/ULS/1	0.63	0	-3.84<<	0	-0.96	0	1*1.35 + 2*1.50
2479/2235/ULS/1	0.63	0	3.56	0.00>>	-0.76	0	1*1.35 + 2*1.50
2479/2235/ACC/7	-0.63	-1.12	1.02	0.00<<	-0.2	-0.28	1*1.00 + 5*1.00
2479/2235/ACC/2	-1.65	-0.36	0.95	0	-0.15>>	-0.1	1*1.00 + 3*1.00
2479/2236/ULS/1	0.63	0	-3.84	0	-0.96<<	0	1*1.35 + 2*1.50
2479/2235/ACC/14	1.15	1.12	1.95	0	-0.43	0.28>>	1*1.00 + 2*0.60 + 5*-1.00
2479/2235/ACC/7	-0.63	-1.12	1.02	0	-0.2	-0.28<<	1*1.00 + 5*1.00
2480/2236/ACC/10	1.76>>	0.36	2.11	0	-0.59	0.1	1*1.00 + 2*0.60 + 3*-1.00
2480/2236/ACC/2	-1.46<<	-0.36	0.99	0	-0.19	-0.1	1*1.00 + 3*1.00
2480/2236/ACC/14	0.94	1.12>>	2.03	0	-0.53	0.28	1*1.00 + 2*0.60 + 5*-1.00
2480/2236/ACC/7	-0.64	-1.12<<	1.07	0	-0.25	-0.28	1*1.00 + 5*1.00
2480/2236/ULS/1	0.36	0	3.72>>	0	-0.94	0	1*1.35 + 2*1.50
2480/2237/ULS/1	0.36	0	-3.68<<	0	-0.91	0	1*1.35 + 2*1.50
2480/2236/ACC/15	0.85	1.12	1.14	0.00>>	-0.31	0.28	1*1.00 + 5*-1.00
2480/2236/ULS/1	0.36	0	3.72	-0.00<<	-0.94	0	1*1.35 + 2*1.50
2480/2237/ACC/11	-0.55	-0.32	-0.97	0	-0.18>>	0.07	1*1.00 + 3*-1.00
2480/2236/ULS/1	0.36	0	3.72	0	-0.94<<	0	1*1.35 + 2*1.50
2480/2236/ACC/15	0.85	1.12	1.14	0	-0.31	0.28>>	1*1.00 + 5*-1.00
2480/2236/ACC/6	-0.55	-1.12	1.96	0	-0.48	-0.28<<	1*1.00 + 2*0.60 + 5*1.00
2481/2237/ACC/10	1.52>>	0.36	2.1	0	-0.57	0.1	1*1.00 + 2*0.60 + 3*-1.00
2481/2237/ACC/2	-1.28<<	-0.36	0.98	0	-0.18	-0.1	1*1.00 + 3*1.00

2481/2237/ACC/14	0.84	1.12>>	2.02	0	-0.51	0.28	1*1.00 + 2*0.60 + 5*-1.00
2481/2237/ACC/7	-0.6	-1.12<<	1.06	0	-0.24	-0.28	1*1.00 + 5*1.00
2481/2237/ULS/1	0.29	0	3.69>>	0	-0.9	0	1*1.35 + 2*1.50
2481/2238/ULS/1	0.29	0	-3.71<<	0	-0.92	0	1*1.35 + 2*1.50
2481/2237/ULS/1	0.29	0	3.69	0.00>>	-0.9	0	1*1.35 + 2*1.50
2481/2237/ACC/17	0.18	-1.1	1.13	-0.00<<	-0.3	-0.27	1*1.00 + 6*-1.00
2481/2237/ACC/5	-1.1	0.32	0.98	0	-0.18>>	0.07	1*1.00 + 4*1.00
2481/2238/ULS/1	0.29	0	-3.71	0	-0.92<<	0	1*1.35 + 2*1.50
2481/2237/ACC/14	0.84	1.12	2.02	0	-0.51	0.28>>	1*1.00 + 2*0.60 + 5*-1.00
2481/2237/ACC/7	-0.6	-1.12	1.06	0	-0.24	-0.28<<	1*1.00 + 5*1.00
2482/2239/ACC/4	1.34>>	-0.36	-2.11	0	-0.58	0.1	1*1.00 + 2*0.60 + 4*1.00
2482/2239/ACC/13	-1.13<<	0.36	-0.98	0	-0.18	-0.1	1*1.00 + 4*-1.00
2482/2238/ACC/15	0.71	1.12>>	1.14	0	-0.3	0.28	1*1.00 + 5*-1.00
2482/2238/ACC/6	-0.49	-1.12<<	1.95	0	-0.46	-0.28	1*1.00 + 2*0.60 + 5*1.00
2482/2238/ULS/1	0.26	0	3.70>>	0	-0.91	0	1*1.35 + 2*1.50
2482/2239/ULS/1	0.26	0	-3.70<<	0	-0.91	0	1*1.35 + 2*1.50
2482/2238/ACC/5	-0.94	0.32	0.98	0.00>>	-0.18	0.07	1*1.00 + 4*1.00
2482/2238/ACC/12	1.16	-0.32	2.11	-0.00<<	-0.58	-0.07	1*1.00 + 2*0.60 + 4*-1.00
2482/2239/ACC/11	-0.95	-0.32	-0.98	0	-0.18>>	0.07	1*1.00 + 3*-1.00
2482/2238/ULS/1	0.26	0	3.7	0	-0.91<<	0	1*1.35 + 2*1.50
2482/2239/ACC/9	0.71	-1.12	-1.13	0	-0.3	0.28>>	1*1.00 + 6*1.00
2482/2238/ACC/6	-0.49	-1.12	1.95	0	-0.46	-0.28<<	1*1.00 + 2*0.60 + 5*1.00
2483/2240/ACC/4	1.53>>	-0.36	-2.1	0	-0.57	0.1	1*1.00 + 2*0.60 + 4*1.00
2483/2240/ACC/13	-1.29<<	0.36	-0.98	0	-0.18	-0.1	1*1.00 + 4*-1.00
2483/2240/ACC/17	-0.6	1.12>>	-1.06	0	-0.24	-0.28	1*1.00 + 6*-1.00
2483/2240/ACC/8	0.84	-1.12<<	-2.02	0	-0.51	0.28	1*1.00 + 2*0.60 + 6*1.00
2483/2239/ULS/1	0.29	0	3.71>>	0	-0.92	0	1*1.35 + 2*1.50
2483/2240/ULS/1	0.29	0	-3.69<<	0	-0.9	0	1*1.35 + 2*1.50
2483/2239/ACC/7	-0.49	-1.12	1.06	0.00>>	-0.24	-0.28	1*1.00 + 5*1.00
2483/2239/ACC/14	0.74	1.12	2.03	-0.00<<	-0.52	0.28	1*1.00 + 2*0.60 + 5*-1.00
2483/2240/ACC/11	-1.11	-0.32	-0.98	0	-0.18>>	0.07	1*1.00 + 3*-1.00
2483/2239/ULS/1	0.29	0	3.71	0	-0.92<<	0	1*1.35 + 2*1.50
2483/2240/ACC/8	0.84	-1.12	-2.02	0	-0.51	0.28>>	1*1.00 + 2*0.60 + 6*1.00
2483/2240/ACC/17	-0.6	1.12	-1.06	0	-0.24	-0.28<<	1*1.00 + 6*-1.00
2484/2241/ACC/4	1.77>>	-0.36	-2.11	0	-0.59	0.1	1*1.00 + 2*0.60 + 4*1.00
2484/2241/ACC/13	-1.46<<	0.36	-0.98	0	-0.19	-0.1	1*1.00 + 4*-1.00
2484/2241/ACC/17	-0.64	1.12>>	-1.07	0	-0.25	-0.28	1*1.00 + 6*-1.00
2484/2241/ACC/8	0.95	-1.12<<	-2.03	0	-0.53	0.28	1*1.00 + 2*0.60 + 6*1.00
2484/2240/ULS/1	0.37	0	3.69>>	0	-0.91	0	1*1.35 + 2*1.50
2484/2241/ULS/1	0.37	0	-3.72<<	0	-0.93	0	1*1.35 + 2*1.50
2484/2240/ULS/1	0.37	0	3.69	0.00>>	-0.91	0	1*1.35 + 2*1.50
2484/2240/ACC/9	0.17	1.1	1.06	-0.00<<	-0.24	0.27	1*1.00 + 6*1.00
2484/2240/ACC/5	-0.54	0.32	0.98	0	-0.18>>	0.07	1*1.00 + 4*1.00
2484/2241/ULS/1	0.37	0	-3.72	0	-0.93<<	0	1*1.35 + 2*1.50

2484/2241/ACC/8	0.95	-1.12	-2.03	0	-0.53	0.28>>	1*1.00 + 2*0.60 + 6*1.00
2484/2241/ACC/17	-0.64	1.12	-1.07	0	-0.25	-0.28<<	1*1.00 + 6*-1.00
2485/2242/ACC/4	2.15>>	-0.36	-2.01	0	-0.48	0.1	1*1.00 + 2*0.60 + 4*1.00
2485/2242/ACC/13	-1.65<<	0.36	-0.94	0	-0.14	-0.1	1*1.00 + 4*-1.00
2485/2242/ACC/17	-0.64	1.11>>	-1.01	0	-0.2	-0.28	1*1.00 + 6*-1.00
2485/2242/ACC/8	1.14	-1.12<<	-1.93	0	-0.43	0.28	1*1.00 + 2*0.60 + 6*1.00
2485/2241/ULS/1	0.61	0	3.82>>	0	-0.95	0	1*1.35 + 2*1.50
2485/2242/ULS/1	0.61	0	-3.54<<	0	-0.75	0	1*1.35 + 2*1.50
2485/2241/ACC/17	0.04	-1.09	1.17	-0.00>>	-0.31	-0.26	1*1.00 + 6*-1.00
2485/2241/ULS/1	0.61	0	3.82	-0.00<<	-0.95	0	1*1.35 + 2*1.50
2485/2242/ACC/13	-1.65	0.36	-0.94	0	-0.14>>	-0.1	1*1.00 + 4*-1.00
2485/2241/ULS/1	0.61	0	3.82	0	-0.95<<	0	1*1.35 + 2*1.50
2485/2242/ACC/8	1.14	-1.12	-1.93	0	-0.43	0.28>>	1*1.00 + 2*0.60 + 6*1.00
2485/2242/ACC/17	-0.64	1.11	-1.01	0	-0.2	-0.28<<	1*1.00 + 6*-1.00
2486/2243/ACC/4	1.73>>	-0.18	-1.63	0	-0.39	0.05	1*1.00 + 2*0.60 + 4*1.00
2486/2243/ACC/13	-1.58<<	0.18	-0.67	0	-0.08	-0.05	1*1.00 + 4*-1.00
2486/2243/ACC/7	0.18	0.89>>	-0.85	0	-0.19	-0.17	1*1.00 + 5*1.00
2486/2243/ACC/14	-0.03	-0.89<<	-1.44	0	-0.29	0.17	1*1.00 + 2*0.60 + 5*-1.00
2486/2242/ULS/1	0.19	0	3.00>>	0	-0.71	0	1*1.35 + 2*1.50
2486/2243/ULS/1	0.19	0	-2.76<<	0	-0.57	0	1*1.35 + 2*1.50
2486/2242/ULS/1	0.19	0	3	0.00>>	-0.71	0	1*1.35 + 2*1.50
2486/2242/ACC/5	-0.09	0.12	0.74	0.00<<	-0.12	0.01	1*1.00 + 4*1.00
2486/2243/ACC/13	-1.58	0.18	-0.67	0	-0.08>>	-0.05	1*1.00 + 4*-1.00
2486/2242/ULS/1	0.19	0	3	0	-0.71<<	0	1*1.35 + 2*1.50
2486/2243/ACC/14	-0.03	-0.89	-1.44	0	-0.29	0.17>>	1*1.00 + 2*0.60 + 5*-1.00
2486/2243/ACC/7	0.18	0.89	-0.85	0	-0.19	-0.17<<	1*1.00 + 5*1.00
2487/2244/ACC/4	1.94>>	-0.18	-1.47	0	-0.17	0.05	1*1.00 + 2*0.60 + 4*1.00
2487/2244/ACC/13	-0.97<<	0.18	-0.54	0	0.08	-0.05	1*1.00 + 4*-1.00
2487/2244/ACC/7	0.53	0.91>>	-0.76	0	-0.06	-0.18	1*1.00 + 5*1.00
2487/2244/ACC/14	0.43	-0.92<<	-1.25	0	-0.03	0.19	1*1.00 + 2*0.60 + 5*-1.00
2487/2243/ULS/1	1.17	0	3.35>>	-0.01	-0.66	0	1*1.35 + 2*1.50
2487/2244/ULS/1	1.17	0	-2.41<<	-0.01	-0.11	0	1*1.35 + 2*1.50
2487/2243/ACC/2	-0.11	-0.39	0.82	-0.00>>	-0.11	-0.08	1*1.00 + 3*1.00
2487/2243/ULS/1	1.17	0	3.35	-0.01<<	-0.66	0	1*1.35 + 2*1.50
2487/2244/ACC/13	-0.97	0.18	-0.54	0	0.08>>	-0.05	1*1.00 + 4*-1.00
2487/2243/ULS/1	1.17	0	3.35	-0.01	-0.66<<	0	1*1.35 + 2*1.50
2487/2244/ACC/14	0.43	-0.92	-1.25	0	-0.03	0.19>>	1*1.00 + 2*0.60 + 5*-1.00
2487/2244/ACC/7	0.53	0.91	-0.76	0	-0.06	-0.18<<	1*1.00 + 5*1.00
2488/2245/ACC/10	1.91>>	0.19	1.46	0	-0.17	0.05	1*1.00 + 2*0.60 + 3*-1.00
2488/2245/ACC/2	-0.97<<	-0.19	0.54	0	0.08	-0.05	1*1.00 + 3*1.00
2488/2245/ACC/8	0.43	0.92>>	1.25	0	-0.03	0.19	1*1.00 + 2*0.60 + 6*1.00
2488/2245/ACC/17	0.5	-0.92<<	0.75	0	-0.06	-0.19	1*1.00 + 6*-1.00
2488/2245/ULS/1	1.14	0	2.40>>	0.01	-0.11	0	1*1.35 + 2*1.50
2488/2246/ULS/1	1.14	0	-3.35<<	0.01	-0.66	0	1*1.35 + 2*1.50

2488/2245/ULS/1	1.14	0	2.4	0.01>>	-0.11	0	1*1.35 + 2*1.50
2488/2245/ACC/11	1.63	0.19	0.89	0.00<<	-0.14	0.05	1*1.00 + 3*-1.00
2488/2245/ACC/2	-0.97	-0.19	0.54	0	0.08>>	-0.05	1*1.00 + 3*1.00
2488/2246/ULS/1	1.14	0	-3.35	0.01	-0.66<<	0	1*1.35 + 2*1.50
2488/2245/ACC/8	0.43	0.92	1.25	0	-0.03	0.19>>	1*1.00 + 2*0.60 + 6*1.00
2488/2245/ACC/17	0.5	-0.92	0.75	0	-0.06	-0.19<<	1*1.00 + 6*-1.00
2489/2246/ACC/10	1.68>>	0.19	1.63	0	-0.39	0.05	1*1.00 + 2*0.60 + 3*-1.00
2489/2246/ACC/2	-1.57<<	-0.19	0.66	0	-0.08	-0.05	1*1.00 + 3*1.00
2489/2246/ACC/8	-0.02	0.89>>	1.44	0	-0.29	0.18	1*1.00 + 2*0.60 + 6*1.00
2489/2246/ACC/17	0.13	-0.89<<	0.85	0	-0.19	-0.17	1*1.00 + 6*-1.00
2489/2246/ULS/1	0.14	0	2.75>>	0	-0.57	0	1*1.35 + 2*1.50
2489/2247/ULS/1	0.14	0	-3.01<<	0	-0.72	0	1*1.35 + 2*1.50
2489/2246/ACC/11	1.65	0.19	0.97	-0.00>>	-0.25	0.05	1*1.00 + 3*-1.00
2489/2246/ULS/1	0.14	0	2.75	-0.00<<	-0.57	0	1*1.35 + 2*1.50
2489/2246/ACC/2	-1.57	-0.19	0.66	0	-0.08>>	-0.05	1*1.00 + 3*1.00
2489/2247/ULS/1	0.14	0	-3.01	0	-0.72<<	0	1*1.35 + 2*1.50
2489/2246/ACC/8	-0.02	0.89	1.44	0	-0.29	0.18>>	1*1.00 + 2*0.60 + 6*1.00
2489/2246/ACC/17	0.13	-0.89	0.85	0	-0.19	-0.17<<	1*1.00 + 6*-1.00
2490/2247/ACC/10	2.12>>	0.37	2.02	0	-0.49	0.11	1*1.00 + 2*0.60 + 3*-1.00
2490/2247/ACC/2	-1.64<<	-0.37	0.95	0	-0.14	-0.1	1*1.00 + 3*1.00
2490/2247/ACC/14	1.14	1.13>>	1.95	0	-0.43	0.29	1*1.00 + 2*0.60 + 5*-1.00
2490/2247/ACC/7	-0.67	-1.13<<	1.02	0	-0.2	-0.28	1*1.00 + 5*1.00
2490/2247/ULS/1	0.58	0	3.56>>	0	-0.76	0	1*1.35 + 2*1.50
2490/2248/ULS/1	0.58	0	-3.84<<	0	-0.96	0	1*1.35 + 2*1.50
2490/2247/ULS/1	0.58	0	3.56	0.00>>	-0.76	0	1*1.35 + 2*1.50
2490/2247/ACC/17	0.38	-1.11	1.09	0.00<<	-0.25	-0.27	1*1.00 + 6*-1.00
2490/2247/ACC/2	-1.64	-0.37	0.95	0	-0.14>>	-0.1	1*1.00 + 3*1.00
2490/2248/ULS/1	0.58	0	-3.84	0	-0.96<<	0	1*1.35 + 2*1.50
2490/2247/ACC/14	1.14	1.13	1.95	0	-0.43	0.29>>	1*1.00 + 2*0.60 + 5*-1.00
2490/2247/ACC/7	-0.67	-1.13	1.02	0	-0.2	-0.28<<	1*1.00 + 5*1.00
2491/2248/ACC/10	1.72>>	0.36	2.11	0	-0.59	0.1	1*1.00 + 2*0.60 + 3*-1.00
2491/2248/ACC/2	-1.46<<	-0.36	0.99	0	-0.19	-0.1	1*1.00 + 3*1.00
2491/2248/ACC/14	0.94	1.12>>	2.03	0	-0.53	0.28	1*1.00 + 2*0.60 + 5*-1.00
2491/2248/ACC/7	-0.69	-1.12<<	1.07	0	-0.25	-0.28	1*1.00 + 5*1.00
2491/2248/ULS/1	0.31	0	3.72>>	0	-0.94	0	1*1.35 + 2*1.50
2491/2249/ULS/1	0.31	0	-3.68<<	0	-0.91	0	1*1.35 + 2*1.50
2491/2248/ACC/15	0.87	1.12	1.14	-0.00>>	-0.31	0.28	1*1.00 + 5*-1.00
2491/2248/ULS/1	0.31	0	3.72	-0.00<<	-0.94	0	1*1.35 + 2*1.50
2491/2249/ACC/11	-0.58	-0.32	-0.97	0	-0.18>>	0.07	1*1.00 + 3*-1.00
2491/2248/ULS/1	0.31	0	3.72	0	-0.94<<	0	1*1.35 + 2*1.50
2491/2248/ACC/14	0.94	1.12	2.03	0	-0.53	0.28>>	1*1.00 + 2*0.60 + 5*-1.00
2491/2248/ACC/7	-0.69	-1.12	1.07	0	-0.25	-0.28<<	1*1.00 + 5*1.00
2492/2249/ACC/10	1.49>>	0.36	2.1	0	-0.57	0.1	1*1.00 + 2*0.60 + 3*-1.00
2492/2249/ACC/2	-1.30<<	-0.36	0.97	0	-0.18	-0.1	1*1.00 + 3*1.00

2492/2249/ACC/14	0.85	1.12>>	2.02	0	-0.51	0.28	1*1.00 + 2*0.60 + 5*-1.00
2492/2249/ACC/7	-0.65	-1.12<<	1.06	0	-0.24	-0.28	1*1.00 + 5*1.00
2492/2249/ULS/1	0.24	0	3.69>>	0	-0.9	0	1*1.35 + 2*1.50
2492/2250/ULS/1	0.24	0	-3.71<<	0	-0.92	0	1*1.35 + 2*1.50
2492/2249/ACC/8	0.08	1.1	1.94	0.00>>	-0.46	0.27	1*1.00 + 2*0.60 + 6*1.00
2492/2249/ACC/17	0.12	-1.1	1.13	-0.00<<	-0.3	-0.27	1*1.00 + 6*-1.00
2492/2249/ACC/5	-1.09	0.32	0.97	0	-0.18>>	0.07	1*1.00 + 4*1.00
2492/2250/ULS/1	0.24	0	-3.71	0	-0.92<<	0	1*1.35 + 2*1.50
2492/2249/ACC/14	0.85	1.12	2.02	0	-0.51	0.28>>	1*1.00 + 2*0.60 + 5*-1.00
2492/2249/ACC/7	-0.65	-1.12	1.06	0	-0.24	-0.28<<	1*1.00 + 5*1.00
2493/2251/ACC/4	1.33>>	-0.36	-2.11	0	-0.58	0.1	1*1.00 + 2*0.60 + 4*1.00
2493/2251/ACC/13	-1.16<<	0.36	-0.98	0	-0.18	-0.1	1*1.00 + 4*-1.00
2493/2250/ACC/15	0.74	1.12>>	1.14	0	-0.3	0.28	1*1.00 + 5*-1.00
2493/2250/ACC/6	-0.56	-1.12<<	1.95	0	-0.46	-0.28	1*1.00 + 2*0.60 + 5*1.00
2493/2250/ULS/1	0.21	0	3.70>>	0	-0.91	0	1*1.35 + 2*1.50
2493/2251/ULS/1	0.21	0	-3.70<<	0	-0.91	0	1*1.35 + 2*1.50
2493/2250/ACC/5	-0.94	0.32	0.98	0.00>>	-0.18	0.07	1*1.00 + 4*1.00
2493/2250/ACC/12	1.12	-0.32	2.11	-0.00<<	-0.58	-0.07	1*1.00 + 2*0.60 + 4*-1.00
2493/2251/ACC/13	-1.16	0.36	-0.98	0	-0.18>>	-0.1	1*1.00 + 4*-1.00
2493/2250/ULS/1	0.21	0	3.7	0	-0.91<<	0	1*1.35 + 2*1.50
2493/2250/ACC/15	0.74	1.12	1.14	0	-0.3	0.28>>	1*1.00 + 5*-1.00
2493/2250/ACC/6	-0.56	-1.12	1.95	0	-0.46	-0.28<<	1*1.00 + 2*0.60 + 5*1.00
2494/2252/ACC/4	1.50>>	-0.36	-2.1	0	-0.57	0.1	1*1.00 + 2*0.60 + 4*1.00
2494/2252/ACC/13	-1.30<<	0.36	-0.98	0	-0.18	-0.1	1*1.00 + 4*-1.00
2494/2252/ACC/17	-0.66	1.12>>	-1.06	0	-0.24	-0.28	1*1.00 + 6*-1.00
2494/2252/ACC/8	0.85	-1.12<<	-2.02	0	-0.51	0.28	1*1.00 + 2*0.60 + 6*1.00
2494/2251/ULS/1	0.24	0	3.71>>	0	-0.92	0	1*1.35 + 2*1.50
2494/2252/ULS/1	0.24	0	-3.69<<	0	-0.91	0	1*1.35 + 2*1.50
2494/2251/ACC/7	-0.56	-1.12	1.06	0.00>>	-0.24	-0.28	1*1.00 + 5*1.00
2494/2251/ACC/14	0.76	1.12	2.03	-0.00<<	-0.52	0.28	1*1.00 + 2*0.60 + 5*-1.00
2494/2252/ACC/11	-1.1	-0.32	-0.98	0	-0.18>>	0.07	1*1.00 + 3*-1.00
2494/2251/ULS/1	0.24	0	3.71	0	-0.92<<	0	1*1.35 + 2*1.50
2494/2252/ACC/8	0.85	-1.12	-2.02	0	-0.51	0.28>>	1*1.00 + 2*0.60 + 6*1.00
2494/2252/ACC/17	-0.66	1.12	-1.06	0	-0.24	-0.28<<	1*1.00 + 6*-1.00
2495/2253/ACC/4	1.73>>	-0.36	-2.11	0	-0.59	0.1	1*1.00 + 2*0.60 + 4*1.00
2495/2253/ACC/13	-1.47<<	0.36	-0.98	0	-0.19	-0.1	1*1.00 + 4*-1.00
2495/2253/ACC/17	-0.69	1.12>>	-1.07	0	-0.25	-0.28	1*1.00 + 6*-1.00
2495/2253/ACC/8	0.95	-1.12<<	-2.03	0	-0.53	0.28	1*1.00 + 2*0.60 + 6*1.00
2495/2252/ULS/1	0.32	0	3.69>>	0	-0.91	0	1*1.35 + 2*1.50
2495/2253/ULS/1	0.32	0	-3.72<<	0	-0.93	0	1*1.35 + 2*1.50
2495/2252/ULS/1	0.32	0	3.69	0.00>>	-0.91	0	1*1.35 + 2*1.50
2495/2252/ACC/9	0.19	1.1	1.06	0.00<<	-0.24	0.27	1*1.00 + 6*1.00
2495/2252/ACC/5	-0.57	0.32	0.98	0	-0.18>>	0.07	1*1.00 + 4*1.00
2495/2253/ULS/1	0.32	0	-3.72	0	-0.93<<	0	1*1.35 + 2*1.50

2495/2253/ACC/8	0.95	-1.12	-2.03	0	-0.53	0.28>>	1*1.00 + 2*0.60 + 6*1.00
2495/2253/ACC/17	-0.69	1.12	-1.07	0	-0.25	-0.28<<	1*1.00 + 6*-1.00
2496/2254/ACC/4	2.10>>	-0.37	-2.01	0	-0.48	0.1	1*1.00 + 2*0.60 + 4*1.00
2496/2254/ACC/13	-1.64<<	0.37	-0.94	0	-0.14	-0.1	1*1.00 + 4*-1.00
2496/2254/ACC/17	-0.67	1.12>>	-1.01	0	-0.2	-0.28	1*1.00 + 6*-1.00
2496/2254/ACC/8	1.13	-1.12<<	-1.93	0	-0.43	0.28	1*1.00 + 2*0.60 + 6*1.00
2496/2253/ULS/1	0.56	0	3.82>>	0	-0.95	0	1*1.35 + 2*1.50
2496/2254/ULS/1	0.56	0	-3.54<<	0	-0.75	0	1*1.35 + 2*1.50
2496/2253/ACC/7	-0.3	-1.1	1.1	-0.00>>	-0.26	-0.27	1*1.00 + 5*1.00
2496/2253/ULS/1	0.56	0	3.82	-0.00<<	-0.95	0	1*1.35 + 2*1.50
2496/2254/ACC/13	-1.64	0.37	-0.94	0	-0.14>>	-0.1	1*1.00 + 4*-1.00
2496/2253/ULS/1	0.56	0	3.82	0	-0.95<<	0	1*1.35 + 2*1.50
2496/2254/ACC/8	1.13	-1.12	-1.93	0	-0.43	0.28>>	1*1.00 + 2*0.60 + 6*1.00
2496/2254/ACC/17	-0.67	1.12	-1.01	0	-0.2	-0.28<<	1*1.00 + 6*-1.00
2497/2255/ACC/4	1.68>>	-0.19	-1.63	0	-0.39	0.05	1*1.00 + 2*0.60 + 4*1.00
2497/2255/ACC/13	-1.57<<	0.19	-0.66	0	-0.08	-0.05	1*1.00 + 4*-1.00
2497/2255/ACC/7	0.13	0.89>>	-0.85	0	-0.19	-0.17	1*1.00 + 5*1.00
2497/2255/ACC/14	-0.02	-0.89<<	-1.44	0	-0.29	0.18	1*1.00 + 2*0.60 + 5*-1.00
2497/2254/ULS/1	0.14	0	3.00>>	0	-0.71	0	1*1.35 + 2*1.50
2497/2255/ULS/1	0.14	0	-2.75<<	0	-0.57	0	1*1.35 + 2*1.50
2497/2254/ULS/1	0.14	0	3	0.00>>	-0.71	0	1*1.35 + 2*1.50
2497/2254/ACC/5	-0.13	0.11	0.74	0.00<<	-0.12	0.01	1*1.00 + 4*1.00
2497/2255/ACC/13	-1.57	0.19	-0.66	0	-0.08>>	-0.05	1*1.00 + 4*-1.00
2497/2254/ULS/1	0.14	0	3	0	-0.71<<	0	1*1.35 + 2*1.50
2497/2255/ACC/14	-0.02	-0.89	-1.44	0	-0.29	0.18>>	1*1.00 + 2*0.60 + 5*-1.00
2497/2255/ACC/7	0.13	0.89	-0.85	0	-0.19	-0.17<<	1*1.00 + 5*1.00
2498/2256/ACC/4	1.90>>	-0.19	-1.46	0	-0.17	0.05	1*1.00 + 2*0.60 + 4*1.00
2498/2256/ACC/13	-0.96<<	0.19	-0.54	0	0.08	-0.05	1*1.00 + 4*-1.00
2498/2256/ACC/7	0.5	0.92>>	-0.75	0	-0.06	-0.19	1*1.00 + 5*1.00
2498/2256/ACC/14	0.44	-0.92<<	-1.25	0	-0.03	0.19	1*1.00 + 2*0.60 + 5*-1.00
2498/2255/ULS/1	1.14	0	3.35>>	-0.01	-0.66	0	1*1.35 + 2*1.50
2498/2256/ULS/1	1.14	0	-2.40<<	-0.01	-0.11	0	1*1.35 + 2*1.50
2498/2255/ACC/5	-0.15	0.11	0.82	-0.00>>	-0.1	0.01	1*1.00 + 4*1.00
2498/2255/ULS/1	1.14	0	3.35	-0.01<<	-0.66	0	1*1.35 + 2*1.50
2498/2256/ACC/13	-0.96	0.19	-0.54	0	0.08>>	-0.05	1*1.00 + 4*-1.00
2498/2255/ULS/1	1.14	0	3.35	-0.01	-0.66<<	0	1*1.35 + 2*1.50
2498/2256/ACC/14	0.44	-0.92	-1.25	0	-0.03	0.19>>	1*1.00 + 2*0.60 + 5*-1.00
2498/2256/ACC/7	0.5	0.92	-0.75	0	-0.06	-0.19<<	1*1.00 + 5*1.00
2499/2257/ACC/10	1.89>>	0.15	1.46	0	-0.17	0.03	1*1.00 + 2*0.60 + 3*-1.00
2499/2257/ACC/2	-0.94<<	-0.15	0.54	0	0.07	-0.03	1*1.00 + 3*1.00
2499/2257/ACC/9	0.16	0.93>>	0.67	0	-0.01	0.19	1*1.00 + 6*1.00
2499/2257/ACC/16	0.79	-0.93<<	1.33	0	-0.09	-0.19	1*1.00 + 2*0.60 + 6*-1.00
2499/2257/ULS/1	1.15	0	2.41>>	0.01	-0.11	0	1*1.35 + 2*1.50
2499/2258/ULS/1	1.15	0	-3.35<<	0.01	-0.66	0	1*1.35 + 2*1.50

2499/2257/ULS/1	1.15	0	2.41	0.01>>	-0.11	0	1*1.35 + 2*1.50
2499/2257/ACC/15	0.9	0.85	0.78	0.00<<	-0.07	0.18	1*1.00 + 5*-1.00
2499/2257/ACC/2	-0.94	-0.15	0.54	0	0.07>>	-0.03	1*1.00 + 3*1.00
2499/2258/ULS/1	1.15	0	-3.35	0.01	-0.66<<	0	1*1.35 + 2*1.50
2499/2257/ACC/8	0.44	0.93	1.25	0	-0.04	0.19>>	1*1.00 + 2*0.60 + 6*1.00
2499/2257/ACC/17	0.51	-0.93	0.75	0	-0.06	-0.19<<	1*1.00 + 6*-1.00
2500/2258/ACC/10	1.68>>	0.15	1.63	0	-0.39	0.03	1*1.00 + 2*0.60 + 3*-1.00
2500/2258/ACC/2	-1.52<<	-0.15	0.66	0	-0.08	-0.03	1*1.00 + 3*1.00
2500/2258/ACC/8	-0.02	0.90>>	1.44	0	-0.28	0.18	1*1.00 + 2*0.60 + 6*1.00
2500/2258/ACC/17	0.17	-0.90<<	0.86	0	-0.19	-0.18	1*1.00 + 6*-1.00
2500/2258/ULS/1	0.19	0	2.75>>	0	-0.57	0	1*1.35 + 2*1.50
2500/2259/ULS/1	0.19	0	-3.01<<	0	-0.72	0	1*1.35 + 2*1.50
2500/2258/ACC/13	1.43	-0.39	0.96	-0.00>>	-0.25	-0.08	1*1.00 + 4*-1.00
2500/2258/ULS/1	0.19	0	2.75	-0.00<<	-0.57	0	1*1.35 + 2*1.50
2500/2258/ACC/2	-1.52	-0.15	0.66	0	-0.08>>	-0.03	1*1.00 + 3*1.00
2500/2259/ULS/1	0.19	0	-3.01	0	-0.72<<	0	1*1.35 + 2*1.50
2500/2258/ACC/9	-0.06	0.9	0.78	0	-0.15	0.18>>	1*1.00 + 6*1.00
2500/2258/ACC/16	0.22	-0.9	1.51	0	-0.33	-0.18<<	1*1.00 + 2*0.60 + 6*-1.00
2501/2259/ACC/10	2.13>>	0.34	2.02	0	-0.49	0.09	1*1.00 + 2*0.60 + 3*-1.00
2501/2259/ACC/2	-1.60<<	-0.34	0.95	0	-0.14	-0.08	1*1.00 + 3*1.00
2501/2259/ACC/8	0.09	1.12>>	1.88	0	-0.38	0.28	1*1.00 + 2*0.60 + 6*1.00
2501/2259/ACC/17	0.44	-1.12<<	1.09	0	-0.25	-0.28	1*1.00 + 6*-1.00
2501/2259/ULS/1	0.64	0	3.56>>	0	-0.76	0	1*1.35 + 2*1.50
2501/2260/ULS/1	0.64	0	-3.84<<	0	-0.96	0	1*1.35 + 2*1.50
2501/2259/ULS/1	0.64	0	3.56	0.00>>	-0.76	0	1*1.35 + 2*1.50
2501/2259/ACC/15	0.98	1.12	1.09	0.00<<	-0.25	0.28	1*1.00 + 5*-1.00
2501/2259/ACC/2	-1.6	-0.34	0.95	0	-0.14>>	-0.08	1*1.00 + 3*1.00
2501/2260/ULS/1	0.64	0	-3.84	0	-0.96<<	0	1*1.35 + 2*1.50
2501/2259/ACC/8	0.09	1.12	1.88	0	-0.38	0.28>>	1*1.00 + 2*0.60 + 6*1.00
2501/2259/ACC/17	0.44	-1.12	1.09	0	-0.25	-0.28<<	1*1.00 + 6*-1.00
2502/2260/ACC/10	1.73>>	0.34	2.11	0	-0.59	0.08	1*1.00 + 2*0.60 + 3*-1.00
2502/2260/ACC/2	-1.42<<	-0.34	0.99	0	-0.19	-0.08	1*1.00 + 3*1.00
2502/2260/ACC/9	-0.03	1.11>>	1.07	0	-0.25	0.28	1*1.00 + 6*1.00
2502/2260/ACC/16	0.34	-1.11<<	2.03	0	-0.53	-0.28	1*1.00 + 2*0.60 + 6*-1.00
2502/2260/ULS/1	0.38	0	3.72>>	0	-0.94	0	1*1.35 + 2*1.50
2502/2261/ULS/1	0.38	0	-3.68<<	0	-0.91	0	1*1.35 + 2*1.50
2502/2260/ACC/11	1.64	0.34	1.22	-0.00>>	-0.37	0.08	1*1.00 + 3*-1.00
2502/2260/ULS/1	0.38	0	3.72	-0.00<<	-0.94	0	1*1.35 + 2*1.50
2502/2261/ACC/11	-0.58	-0.34	-0.97	0	-0.18>>	0.09	1*1.00 + 3*-1.00
2502/2260/ULS/1	0.38	0	3.72	0	-0.94<<	0	1*1.35 + 2*1.50
2502/2260/ACC/9	-0.03	1.11	1.07	0	-0.25	0.28>>	1*1.00 + 6*1.00
2502/2260/ACC/16	0.34	-1.11	2.03	0	-0.53	-0.28<<	1*1.00 + 2*0.60 + 6*-1.00
2503/2261/ACC/10	1.51>>	0.34	2.1	0	-0.57	0.08	1*1.00 + 2*0.60 + 3*-1.00
2503/2261/ACC/2	-1.26<<	-0.34	0.97	0	-0.18	-0.08	1*1.00 + 3*1.00

2503/2261/ACC/9	0.01	1.11>>	1.06	0	-0.24	0.27	1*1.00 + 6*1.00
2503/2261/ACC/16	0.24	-1.11<<	2.02	0	-0.51	-0.28	1*1.00 + 2*0.60 + 6*-1.00
2503/2261/ULS/1	0.3	0	3.69>>	0	-0.9	0	1*1.35 + 2*1.50
2503/2262/ULS/1	0.3	0	-3.71<<	0	-0.92	0	1*1.35 + 2*1.50
2503/2261/ACC/8	0.08	1.11	1.94	0.00>>	-0.46	0.27	1*1.00 + 2*0.60 + 6*1.00
2503/2261/ACC/17	0.17	-1.11	1.13	-0.00<<	-0.3	-0.28	1*1.00 + 6*-1.00
2503/2261/ACC/5	-1.08	0.34	0.97	0	-0.18>>	0.09	1*1.00 + 4*1.00
2503/2262/ULS/1	0.3	0	-3.71	0	-0.92<<	0	1*1.35 + 2*1.50
2503/2261/ACC/9	0.01	1.11	1.06	0	-0.24	0.27>>	1*1.00 + 6*1.00
2503/2261/ACC/16	0.24	-1.11	2.02	0	-0.51	-0.28<<	1*1.00 + 2*0.60 + 6*-1.00
2504/2263/ACC/4	1.35>>	-0.34	-2.11	0	-0.58	0.08	1*1.00 + 2*0.60 + 4*1.00
2504/2263/ACC/13	-1.13<<	0.34	-0.98	0	-0.18	-0.08	1*1.00 + 4*-1.00
2504/2262/ACC/9	0.05	1.11>>	1.06	0	-0.24	0.27	1*1.00 + 6*1.00
2504/2262/ACC/16	0.18	-1.11<<	2.02	0	-0.52	-0.27	1*1.00 + 2*0.60 + 6*-1.00
2504/2262/ULS/1	0.27	0	3.70>>	0	-0.91	0	1*1.35 + 2*1.50
2504/2263/ULS/1	0.27	0	-3.70<<	0	-0.91	0	1*1.35 + 2*1.50
2504/2262/ACC/5	-0.93	0.34	0.98	0.00>>	-0.18	0.09	1*1.00 + 4*1.00
2504/2262/ACC/12	1.16	-0.34	2.11	-0.00<<	-0.58	-0.09	1*1.00 + 2*0.60 + 4*-1.00
2504/2263/ACC/13	-1.13	0.34	-0.98	0	-0.18>>	-0.08	1*1.00 + 4*-1.00
2504/2262/ULS/1	0.27	0	3.7	0	-0.91<<	0	1*1.35 + 2*1.50
2504/2262/ACC/9	0.05	1.11	1.06	0	-0.24	0.27>>	1*1.00 + 6*1.00
2504/2262/ACC/16	0.18	-1.11	2.02	0	-0.52	-0.27<<	1*1.00 + 2*0.60 + 6*-1.00
2505/2264/ACC/4	1.52>>	-0.34	-2.1	0	-0.57	0.08	1*1.00 + 2*0.60 + 4*1.00
2505/2264/ACC/13	-1.27<<	0.34	-0.98	0	-0.18	-0.08	1*1.00 + 4*-1.00
2505/2264/ACC/6	0.25	1.11>>	-2.02	0	-0.51	-0.28	1*1.00 + 2*0.60 + 5*1.00
2505/2264/ACC/15	0.01	-1.11<<	-1.06	0	-0.24	0.27	1*1.00 + 5*-1.00
2505/2263/ULS/1	0.3	0	3.71>>	0	-0.92	0	1*1.35 + 2*1.50
2505/2264/ULS/1	0.3	0	-3.69<<	0	-0.9	0	1*1.35 + 2*1.50
2505/2263/ACC/7	-0.51	-1.11	1.06	0.00>>	-0.24	-0.27	1*1.00 + 5*1.00
2505/2263/ACC/14	0.76	1.11	2.03	-0.00<<	-0.52	0.27	1*1.00 + 2*0.60 + 5*-1.00
2505/2264/ACC/13	-1.27	0.34	-0.98	0	-0.18>>	-0.08	1*1.00 + 4*-1.00
2505/2263/ULS/1	0.3	0	3.71	0	-0.92<<	0	1*1.35 + 2*1.50
2505/2264/ACC/15	0.01	-1.11	-1.06	0	-0.24	0.27>>	1*1.00 + 5*-1.00
2505/2264/ACC/6	0.25	1.11	-2.02	0	-0.51	-0.28<<	1*1.00 + 2*0.60 + 5*1.00
2506/2265/ACC/4	1.75>>	-0.34	-2.11	0	-0.59	0.08	1*1.00 + 2*0.60 + 4*1.00
2506/2265/ACC/13	-1.43<<	0.34	-0.98	0	-0.19	-0.08	1*1.00 + 4*-1.00
2506/2265/ACC/6	0.35	1.11>>	-2.03	0	-0.53	-0.28	1*1.00 + 2*0.60 + 5*1.00
2506/2265/ACC/15	-0.03	-1.11<<	-1.07	0	-0.25	0.28	1*1.00 + 5*-1.00
2506/2264/ULS/1	0.38	0	3.69>>	0	-0.91	0	1*1.35 + 2*1.50
2506/2265/ULS/1	0.38	0	-3.72<<	0	-0.93	0	1*1.35 + 2*1.50
2506/2264/ULS/1	0.38	0	3.69	0.00>>	-0.91	0	1*1.35 + 2*1.50
2506/2264/ACC/7	-0.42	-1.11	1.06	0.00<<	-0.24	-0.27	1*1.00 + 5*1.00
2506/2264/ACC/5	-0.56	0.34	0.98	0	-0.18>>	0.09	1*1.00 + 4*1.00
2506/2265/ULS/1	0.38	0	-3.72	0	-0.93<<	0	1*1.35 + 2*1.50

2506/2265/ACC/15	-0.03	-1.11	-1.07	0	-0.25	0.28>>	1*1.00 + 5*-1.00
2506/2265/ACC/6	0.35	1.11	-2.03	0	-0.53	-0.28<<	1*1.00 + 2*0.60 + 5*1.00
2507/2266/ACC/4	2.11>>	-0.34	-2.01	0	-0.48	0.08	1*1.00 + 2*0.60 + 4*1.00
2507/2266/ACC/13	-1.60<<	0.34	-0.94	0	-0.14	-0.08	1*1.00 + 4*-1.00
2507/2266/ACC/7	0.43	1.11>>	-1.08	0	-0.24	-0.28	1*1.00 + 5*1.00
2507/2266/ACC/14	0.08	-1.11<<	-1.87	0	-0.38	0.28	1*1.00 + 2*0.60 + 5*-1.00
2507/2265/ULS/1	0.62	0	3.82>>	0	-0.95	0	1*1.35 + 2*1.50
2507/2266/ULS/1	0.62	0	-3.54<<	0	-0.75	0	1*1.35 + 2*1.50
2507/2265/ACC/9	0.3	1.09	1.1	-0.00>>	-0.26	0.26	1*1.00 + 6*1.00
2507/2265/ULS/1	0.62	0	3.82	-0.00<<	-0.95	0	1*1.35 + 2*1.50
2507/2266/ACC/13	-1.6	0.34	-0.94	0	-0.14>>	-0.08	1*1.00 + 4*-1.00
2507/2265/ULS/1	0.62	0	3.82	0	-0.95<<	0	1*1.35 + 2*1.50
2507/2266/ACC/14	0.08	-1.11	-1.87	0	-0.38	0.28>>	1*1.00 + 2*0.60 + 5*-1.00
2507/2266/ACC/7	0.43	1.11	-1.08	0	-0.24	-0.28<<	1*1.00 + 5*1.00
2508/2267/ACC/4	1.68>>	-0.15	-1.63	0	-0.39	0.03	1*1.00 + 2*0.60 + 4*1.00
2508/2267/ACC/13	-1.52<<	0.15	-0.67	0	-0.08	-0.03	1*1.00 + 4*-1.00
2508/2267/ACC/7	0.18	0.90>>	-0.86	0	-0.19	-0.18	1*1.00 + 5*1.00
2508/2267/ACC/14	-0.01	-0.90<<	-1.44	0	-0.29	0.18	1*1.00 + 2*0.60 + 5*-1.00
2508/2266/ULS/1	0.2	0	3.00>>	0	-0.71	0	1*1.35 + 2*1.50
2508/2267/ULS/1	0.2	0	-2.76<<	0	-0.57	0	1*1.35 + 2*1.50
2508/2266/ULS/1	0.2	0	3	0.00>>	-0.71	0	1*1.35 + 2*1.50
2508/2266/ACC/2	-0.22	-0.36	0.74	0.00<<	-0.12	-0.07	1*1.00 + 3*1.00
2508/2267/ACC/13	-1.52	0.15	-0.67	0	-0.08>>	-0.03	1*1.00 + 4*-1.00
2508/2266/ULS/1	0.2	0	3	0	-0.71<<	0	1*1.35 + 2*1.50
2508/2267/ACC/15	-0.06	-0.9	-0.78	0	-0.15	0.18>>	1*1.00 + 5*-1.00
2508/2267/ACC/6	0.22	0.9	-1.52	0	-0.33	-0.18<<	1*1.00 + 2*0.60 + 5*1.00
2509/2268/ACC/4	1.89>>	-0.15	-1.46	0	-0.17	0.03	1*1.00 + 2*0.60 + 4*1.00
2509/2268/ACC/13	-0.93<<	0.15	-0.54	0	0.07	-0.03	1*1.00 + 4*-1.00
2509/2268/ACC/6	0.79	0.93>>	-1.33	0	-0.09	-0.19	1*1.00 + 2*0.60 + 5*1.00
2509/2268/ACC/15	0.16	-0.93<<	-0.67	0	-0.01	0.19	1*1.00 + 5*-1.00
2509/2267/ULS/1	1.15	0	3.35>>	-0.01	-0.66	0	1*1.35 + 2*1.50
2509/2268/ULS/1	1.15	0	-2.41<<	-0.01	-0.11	0	1*1.35 + 2*1.50
2509/2267/ACC/9	0.16	0.79	0.93	-0.00>>	-0.16	0.14	1*1.00 + 6*1.00
2509/2267/ULS/1	1.15	0	3.35	-0.01<<	-0.66	0	1*1.35 + 2*1.50
2509/2268/ACC/13	-0.93	0.15	-0.54	0	0.07>>	-0.03	1*1.00 + 4*-1.00
2509/2267/ULS/1	1.15	0	3.35	-0.01	-0.66<<	0	1*1.35 + 2*1.50
2509/2268/ACC/14	0.44	-0.93	-1.25	0	-0.04	0.19>>	1*1.00 + 2*0.60 + 5*-1.00
2509/2268/ACC/7	0.51	0.93	-0.75	0	-0.06	-0.19<<	1*1.00 + 5*1.00
2510/2269/ACC/10	1.94>>	0.19	1.47	0	-0.17	0.05	1*1.00 + 2*0.60 + 3*-1.00
2510/2269/ACC/2	-0.98<<	-0.19	0.54	0	0.08	-0.05	1*1.00 + 3*1.00
2510/2269/ACC/8	0.47	0.93>>	1.25	0	-0.04	0.2	1*1.00 + 2*0.60 + 6*1.00
2510/2269/ACC/17	0.49	-0.93<<	0.75	0	-0.06	-0.19	1*1.00 + 6*-1.00
2510/2269/ULS/1	1.16	0	2.41>>	0.01	-0.11	0	1*1.35 + 2*1.50
2510/2270/ULS/1	1.16	0	-3.35<<	0.01	-0.66	0	1*1.35 + 2*1.50

2510/2269/ULS/1	1.16	0	2.41	0.01>>	-0.11	0	1*1.35 + 2*1.50
2510/2269/ACC/11	1.66	0.19	0.89	0.00<<	-0.14	0.05	1*1.00 + 3*-1.00
2510/2269/ACC/2	-0.98	-0.19	0.54	0	0.08>>	-0.05	1*1.00 + 3*1.00
2510/2270/ULS/1	1.16	0	-3.35	0.01	-0.66<<	0	1*1.35 + 2*1.50
2510/2269/ACC/8	0.47	0.93	1.25	0	-0.04	0.20>>	1*1.00 + 2*0.60 + 6*1.00
2510/2269/ACC/17	0.49	-0.93	0.75	0	-0.06	-0.19<<	1*1.00 + 6*-1.00
2511/2270/ACC/10	1.73>>	0.19	1.63	0	-0.39	0.05	1*1.00 + 2*0.60 + 3*-1.00
2511/2270/ACC/2	-1.60<<	-0.19	0.66	0	-0.08	-0.05	1*1.00 + 3*1.00
2511/2270/ACC/8	0.05	0.90>>	1.44	0	-0.29	0.18	1*1.00 + 2*0.60 + 6*1.00
2511/2270/ACC/17	0.08	-0.90<<	0.85	0	-0.19	-0.18	1*1.00 + 6*-1.00
2511/2270/ULS/1	0.16	0	2.75>>	0	-0.57	0	1*1.35 + 2*1.50
2511/2271/ULS/1	0.16	0	-3.01<<	0	-0.72	0	1*1.35 + 2*1.50
2511/2270/ACC/13	1.43	-0.35	0.96	-0.00>>	-0.25	-0.06	1*1.00 + 4*-1.00
2511/2270/ULS/1	0.16	0	2.75	-0.00<<	-0.57	0	1*1.35 + 2*1.50
2511/2270/ACC/2	-1.6	-0.19	0.66	0	-0.08>>	-0.05	1*1.00 + 3*1.00
2511/2271/ULS/1	0.16	0	-3.01	0	-0.72<<	0	1*1.35 + 2*1.50
2511/2270/ACC/8	0.05	0.9	1.44	0	-0.29	0.18>>	1*1.00 + 2*0.60 + 6*1.00
2511/2270/ACC/17	0.08	-0.9	0.85	0	-0.19	-0.18<<	1*1.00 + 6*-1.00
2512/2271/ACC/10	2.18>>	0.37	2.02	0	-0.49	0.1	1*1.00 + 2*0.60 + 3*-1.00
2512/2271/ACC/2	-1.67<<	-0.37	0.95	0	-0.14	-0.1	1*1.00 + 3*1.00
2512/2271/ACC/14	1.24	1.13>>	1.95	0	-0.43	0.29	1*1.00 + 2*0.60 + 5*-1.00
2512/2271/ACC/7	-0.74	-1.13<<	1.02	0	-0.2	-0.29	1*1.00 + 5*1.00
2512/2271/ULS/1	0.62	0	3.57>>	0	-0.76	0	1*1.35 + 2*1.50
2512/2272/ULS/1	0.62	0	-3.84<<	0	-0.96	0	1*1.35 + 2*1.50
2512/2271/ULS/1	0.62	0	3.57	0.00>>	-0.76	0	1*1.35 + 2*1.50
2512/2271/ACC/17	0.32	-1.11	1.09	0.00<<	-0.25	-0.28	1*1.00 + 6*-1.00
2512/2271/ACC/2	-1.67	-0.37	0.95	0	-0.14>>	-0.1	1*1.00 + 3*1.00
2512/2272/ULS/1	0.62	0	-3.84	0	-0.96<<	0	1*1.35 + 2*1.50
2512/2271/ACC/14	1.24	1.13	1.95	0	-0.43	0.29>>	1*1.00 + 2*0.60 + 5*-1.00
2512/2271/ACC/7	-0.74	-1.13	1.02	0	-0.2	-0.29<<	1*1.00 + 5*1.00
2513/2272/ACC/10	1.77>>	0.36	2.11	0	-0.59	0.1	1*1.00 + 2*0.60 + 3*-1.00
2513/2272/ACC/2	-1.48<<	-0.36	0.99	0	-0.19	-0.1	1*1.00 + 3*1.00
2513/2272/ACC/14	1.04	1.12>>	2.03	0	-0.53	0.28	1*1.00 + 2*0.60 + 5*-1.00
2513/2272/ACC/7	-0.75	-1.12<<	1.07	0	-0.25	-0.28	1*1.00 + 5*1.00
2513/2272/ULS/1	0.35	0	3.72>>	0	-0.94	0	1*1.35 + 2*1.50
2513/2273/ULS/1	0.35	0	-3.68<<	0	-0.91	0	1*1.35 + 2*1.50
2513/2272/ACC/15	0.95	1.12	1.14	-0.00>>	-0.31	0.28	1*1.00 + 5*-1.00
2513/2272/ULS/1	0.35	0	3.72	-0.00<<	-0.94	0	1*1.35 + 2*1.50
2513/2273/ACC/11	-0.53	-0.32	-0.97	0	-0.18>>	0.07	1*1.00 + 3*-1.00
2513/2272/ULS/1	0.35	0	3.72	0	-0.94<<	0	1*1.35 + 2*1.50
2513/2272/ACC/14	1.04	1.12	2.03	0	-0.53	0.28>>	1*1.00 + 2*0.60 + 5*-1.00
2513/2272/ACC/7	-0.75	-1.12	1.07	0	-0.25	-0.28<<	1*1.00 + 5*1.00
2514/2273/ACC/10	1.54>>	0.36	2.1	0	-0.57	0.1	1*1.00 + 2*0.60 + 3*-1.00
2514/2273/ACC/2	-1.31<<	-0.36	0.98	0	-0.18	-0.1	1*1.00 + 3*1.00

2514/2273/ACC/14	0.94	1.12>>	2.02	0	-0.51	0.28	1*1.00 + 2*0.60 + 5*-1.00
2514/2273/ACC/7	-0.71	-1.12<<	1.06	0	-0.24	-0.28	1*1.00 + 5*1.00
2514/2273/ULS/1	0.27	0	3.69>>	0	-0.9	0	1*1.35 + 2*1.50
2514/2274/ULS/1	0.27	0	-3.71<<	0	-0.92	0	1*1.35 + 2*1.50
2514/2273/ACC/14	0.94	1.12	2.02	0.00>>	-0.51	0.28	1*1.00 + 2*0.60 + 5*-1.00
2514/2273/ACC/7	-0.71	-1.12	1.06	-0.00<<	-0.24	-0.28	1*1.00 + 5*1.00
2514/2273/ACC/5	-1.07	0.32	0.97	0	-0.18>>	0.07	1*1.00 + 4*1.00
2514/2274/ULS/1	0.27	0	-3.71	0	-0.92<<	0	1*1.35 + 2*1.50
2514/2273/ACC/14	0.94	1.12	2.02	0	-0.51	0.28>>	1*1.00 + 2*0.60 + 5*-1.00
2514/2273/ACC/7	-0.71	-1.12	1.06	0	-0.24	-0.28<<	1*1.00 + 5*1.00
2515/2275/ACC/4	1.37>>	-0.36	-2.11	0	-0.58	0.1	1*1.00 + 2*0.60 + 4*1.00
2515/2275/ACC/13	-1.16<<	0.36	-0.98	0	-0.18	-0.1	1*1.00 + 4*-1.00
2515/2274/ACC/15	0.81	1.12>>	1.14	0	-0.3	0.28	1*1.00 + 5*-1.00
2515/2274/ACC/6	-0.61	-1.12<<	1.95	0	-0.46	-0.28	1*1.00 + 2*0.60 + 5*1.00
2515/2274/ULS/1	0.25	0	3.70>>	0	-0.91	0	1*1.35 + 2*1.50
2515/2275/ULS/1	0.25	0	-3.70<<	0	-0.91	0	1*1.35 + 2*1.50
2515/2274/ACC/5	-0.91	0.32	0.98	0.00>>	-0.18	0.07	1*1.00 + 4*1.00
2515/2274/ACC/12	1.12	-0.32	2.11	-0.00<<	-0.58	-0.07	1*1.00 + 2*0.60 + 4*-1.00
2515/2275/ACC/13	-1.16	0.36	-0.98	0	-0.18>>	-0.1	1*1.00 + 4*-1.00
2515/2274/ULS/1	0.25	0	3.7	0	-0.91<<	0	1*1.35 + 2*1.50
2515/2274/ACC/15	0.81	1.12	1.14	0	-0.3	0.28>>	1*1.00 + 5*-1.00
2515/2274/ACC/6	-0.61	-1.12	1.95	0	-0.46	-0.28<<	1*1.00 + 2*0.60 + 5*1.00
2516/2276/ACC/4	1.55>>	-0.36	-2.1	0	-0.57	0.1	1*1.00 + 2*0.60 + 4*1.00
2516/2276/ACC/13	-1.32<<	0.36	-0.98	0	-0.18	-0.1	1*1.00 + 4*-1.00
2516/2276/ACC/17	-0.72	1.12>>	-1.06	0	-0.24	-0.28	1*1.00 + 6*-1.00
2516/2276/ACC/8	0.94	-1.12<<	-2.02	0	-0.51	0.28	1*1.00 + 2*0.60 + 6*1.00
2516/2275/ULS/1	0.28	0	3.71>>	0	-0.92	0	1*1.35 + 2*1.50
2516/2276/ULS/1	0.28	0	-3.69<<	0	-0.9	0	1*1.35 + 2*1.50
2516/2275/ACC/7	-0.61	-1.11	1.06	0.00>>	-0.24	-0.28	1*1.00 + 5*1.00
2516/2275/ACC/14	0.84	1.11	2.03	-0.00<<	-0.52	0.28	1*1.00 + 2*0.60 + 5*-1.00
2516/2276/ACC/11	-1.07	-0.32	-0.98	0	-0.18>>	0.07	1*1.00 + 3*-1.00
2516/2275/ULS/1	0.28	0	3.71	0	-0.92<<	0	1*1.35 + 2*1.50
2516/2276/ACC/8	0.94	-1.12	-2.02	0	-0.51	0.28>>	1*1.00 + 2*0.60 + 6*1.00
2516/2276/ACC/17	-0.72	1.12	-1.06	0	-0.24	-0.28<<	1*1.00 + 6*-1.00
2517/2277/ACC/4	1.78>>	-0.36	-2.11	0	-0.59	0.1	1*1.00 + 2*0.60 + 4*1.00
2517/2277/ACC/13	-1.49<<	0.36	-0.98	0	-0.19	-0.1	1*1.00 + 4*-1.00
2517/2277/ACC/17	-0.75	1.12>>	-1.07	0	-0.25	-0.28	1*1.00 + 6*-1.00
2517/2277/ACC/8	1.04	-1.12<<	-2.03	0	-0.53	0.28	1*1.00 + 2*0.60 + 6*1.00
2517/2276/ULS/1	0.35	0	3.69>>	0	-0.91	0	1*1.35 + 2*1.50
2517/2277/ULS/1	0.35	0	-3.72<<	0	-0.93	0	1*1.35 + 2*1.50
2517/2276/ULS/1	0.35	0	3.69	0.00>>	-0.91	0	1*1.35 + 2*1.50
2517/2276/ACC/9	0.28	1.1	1.06	0.00<<	-0.24	0.27	1*1.00 + 6*1.00
2517/2276/ACC/5	-0.52	0.32	0.98	0	-0.18>>	0.07	1*1.00 + 4*1.00
2517/2277/ULS/1	0.35	0	-3.72	0	-0.93<<	0	1*1.35 + 2*1.50

2517/2277/ACC/8	1.04	-1.12	-2.03	0	-0.53	0.28>>	1*1.00 + 2*0.60 + 6*1.00
2517/2277/ACC/17	-0.75	1.12	-1.07	0	-0.25	-0.28<<	1*1.00 + 6*-1.00
2518/2278/ACC/4	2.16>>	-0.37	-2.01	0	-0.48	0.1	1*1.00 + 2*0.60 + 4*1.00
2518/2278/ACC/13	-1.67<<	0.36	-0.94	0	-0.14	-0.1	1*1.00 + 4*-1.00
2518/2278/ACC/17	-0.74	1.12>>	-1.01	0	-0.2	-0.28	1*1.00 + 6*-1.00
2518/2278/ACC/8	1.23	-1.12<<	-1.93	0	-0.43	0.28	1*1.00 + 2*0.60 + 6*1.00
2518/2277/ULS/1	0.59	0	3.82>>	0	-0.95	0	1*1.35 + 2*1.50
2518/2278/ULS/1	0.59	0	-3.54<<	0	-0.75	0	1*1.35 + 2*1.50
2518/2277/ACC/7	-0.36	-1.1	1.1	-0.00>>	-0.26	-0.27	1*1.00 + 5*1.00
2518/2277/ULS/1	0.59	0	3.82	-0.00<<	-0.95	0	1*1.35 + 2*1.50
2518/2278/ACC/13	-1.67	0.36	-0.94	0	-0.14>>	-0.1	1*1.00 + 4*-1.00
2518/2277/ULS/1	0.59	0	3.82	0	-0.95<<	0	1*1.35 + 2*1.50
2518/2278/ACC/8	1.23	-1.12	-1.93	0	-0.43	0.28>>	1*1.00 + 2*0.60 + 6*1.00
2518/2278/ACC/17	-0.74	1.12	-1.01	0	-0.2	-0.28<<	1*1.00 + 6*-1.00
2519/2279/ACC/4	1.73>>	-0.19	-1.63	0	-0.39	0.05	1*1.00 + 2*0.60 + 4*1.00
2519/2279/ACC/13	-1.59<<	0.19	-0.66	0	-0.08	-0.05	1*1.00 + 4*-1.00
2519/2279/ACC/7	0.09	0.90>>	-0.85	0	-0.19	-0.18	1*1.00 + 5*1.00
2519/2279/ACC/14	0.05	-0.90<<	-1.44	0	-0.29	0.18	1*1.00 + 2*0.60 + 5*-1.00
2519/2278/ULS/1	0.17	0	3.00>>	0	-0.71	0	1*1.35 + 2*1.50
2519/2279/ULS/1	0.17	0	-2.75<<	0	-0.57	0	1*1.35 + 2*1.50
2519/2278/ULS/1	0.17	0	3	0.00>>	-0.71	0	1*1.35 + 2*1.50
2519/2278/ACC/2	-0.21	-0.4	0.74	0.00<<	-0.12	-0.09	1*1.00 + 3*1.00
2519/2279/ACC/13	-1.59	0.19	-0.66	0	-0.08>>	-0.05	1*1.00 + 4*-1.00
2519/2278/ULS/1	0.17	0	3	0	-0.71<<	0	1*1.35 + 2*1.50
2519/2279/ACC/14	0.05	-0.9	-1.44	0	-0.29	0.18>>	1*1.00 + 2*0.60 + 5*-1.00
2519/2279/ACC/7	0.09	0.9	-0.85	0	-0.19	-0.18<<	1*1.00 + 5*1.00
2520/2280/ACC/4	1.93>>	-0.19	-1.47	0	-0.17	0.05	1*1.00 + 2*0.60 + 4*1.00
2520/2280/ACC/13	-0.98<<	0.19	-0.54	0	0.08	-0.05	1*1.00 + 4*-1.00
2520/2280/ACC/7	0.49	0.93>>	-0.75	0	-0.06	-0.19	1*1.00 + 5*1.00
2520/2280/ACC/14	0.47	-0.93<<	-1.25	0	-0.04	0.2	1*1.00 + 2*0.60 + 5*-1.00
2520/2279/ULS/1	1.16	0	3.35>>	-0.01	-0.66	0	1*1.35 + 2*1.50
2520/2280/ULS/1	1.16	0	-2.40<<	-0.01	-0.11	0	1*1.35 + 2*1.50
2520/2279/ACC/5	-0.12	0.11	0.82	-0.00>>	-0.1	0.01	1*1.00 + 4*1.00
2520/2279/ULS/1	1.16	0	3.35	-0.01<<	-0.66	0	1*1.35 + 2*1.50
2520/2280/ACC/13	-0.98	0.19	-0.54	0	0.08>>	-0.05	1*1.00 + 4*-1.00
2520/2279/ULS/1	1.16	0	3.35	-0.01	-0.66<<	0	1*1.35 + 2*1.50
2520/2280/ACC/14	0.47	-0.93	-1.25	0	-0.04	0.20>>	1*1.00 + 2*0.60 + 5*-1.00
2520/2280/ACC/7	0.49	0.93	-0.75	0	-0.06	-0.19<<	1*1.00 + 5*1.00
2521/2281/ACC/10	1.90>>	0.2	1.46	0	-0.17	0.06	1*1.00 + 2*0.60 + 3*-1.00
2521/2281/ACC/2	-0.97<<	-0.19	0.54	0	0.08	-0.05	1*1.00 + 3*1.00
2521/2281/ACC/8	0.44	0.93>>	1.25	0	-0.04	0.19	1*1.00 + 2*0.60 + 6*1.00
2521/2281/ACC/17	0.49	-0.92<<	0.75	0	-0.06	-0.19	1*1.00 + 6*-1.00
2521/2281/ULS/1	1.13	0	2.40>>	0.01	-0.11	0	1*1.35 + 2*1.50
2521/2282/ULS/1	1.13	0	-3.35<<	0.01	-0.66	0	1*1.35 + 2*1.50

2521/2281/ULS/1	1.13	0	2.4	0.01>>	-0.11	0	1*1.35 + 2*1.50
2521/2281/ACC/11	1.63	0.2	0.89	0.00<<	-0.14	0.05	1*1.00 + 3*-1.00
2521/2281/ACC/2	-0.97	-0.19	0.54	0	0.08>>	-0.05	1*1.00 + 3*1.00
2521/2282/ULS/1	1.13	0	-3.35	0.01	-0.66<<	0	1*1.35 + 2*1.50
2521/2281/ACC/8	0.44	0.93	1.25	0	-0.04	0.19>>	1*1.00 + 2*0.60 + 6*1.00
2521/2281/ACC/17	0.49	-0.92	0.75	0	-0.06	-0.19<<	1*1.00 + 6*-1.00
2522/2282/ACC/10	1.67>>	0.2	1.63	0	-0.39	0.06	1*1.00 + 2*0.60 + 3*-1.00
2522/2282/ACC/2	-1.58<<	-0.19	0.66	0	-0.08	-0.05	1*1.00 + 3*1.00
2522/2282/ACC/8	0	0.89>>	1.44	0	-0.29	0.18	1*1.00 + 2*0.60 + 6*1.00
2522/2282/ACC/17	0.1	-0.89<<	0.85	0	-0.19	-0.17	1*1.00 + 6*-1.00
2522/2282/ULS/1	0.12	0	2.75>>	0	-0.57	0	1*1.35 + 2*1.50
2522/2283/ULS/1	0.12	0	-3.01<<	0	-0.72	0	1*1.35 + 2*1.50
2522/2282/ACC/13	1.4	-0.34	0.96	-0.00>>	-0.25	-0.05	1*1.00 + 4*-1.00
2522/2282/ULS/1	0.12	0	2.75	-0.00<<	-0.57	0	1*1.35 + 2*1.50
2522/2282/ACC/2	-1.58	-0.19	0.66	0	-0.08>>	-0.05	1*1.00 + 3*1.00
2522/2283/ULS/1	0.12	0	-3.01	0	-0.72<<	0	1*1.35 + 2*1.50
2522/2282/ACC/14	0.91	0.85	1.53	0	-0.34	0.18>>	1*1.00 + 2*0.60 + 5*-1.00
2522/2282/ACC/7	-0.81	-0.85	0.76	0	-0.14	-0.18<<	1*1.00 + 5*1.00
2523/2283/ACC/10	2.11>>	0.37	2.02	0	-0.49	0.11	1*1.00 + 2*0.60 + 3*-1.00
2523/2283/ACC/2	-1.65<<	-0.37	0.95	0	-0.14	-0.11	1*1.00 + 3*1.00
2523/2283/ACC/14	1.16	1.13>>	1.95	0	-0.43	0.29	1*1.00 + 2*0.60 + 5*-1.00
2523/2283/ACC/7	-0.7	-1.13<<	1.02	0	-0.2	-0.29	1*1.00 + 5*1.00
2523/2283/ULS/1	0.56	0	3.57>>	0	-0.76	0	1*1.35 + 2*1.50
2523/2284/ULS/1	0.56	0	-3.84<<	0	-0.96	0	1*1.35 + 2*1.50
2523/2283/ULS/1	0.56	0	3.57	0.00>>	-0.76	0	1*1.35 + 2*1.50
2523/2283/ACC/15	1.02	1.13	1.09	0.00<<	-0.25	0.29	1*1.00 + 5*-1.00
2523/2283/ACC/2	-1.65	-0.37	0.95	0	-0.14>>	-0.11	1*1.00 + 3*1.00
2523/2284/ULS/1	0.56	0	-3.84	0	-0.96<<	0	1*1.35 + 2*1.50
2523/2283/ACC/14	1.16	1.13	1.95	0	-0.43	0.29>>	1*1.00 + 2*0.60 + 5*-1.00
2523/2283/ACC/7	-0.7	-1.13	1.02	0	-0.2	-0.29<<	1*1.00 + 5*1.00
2524/2284/ACC/10	1.71>>	0.37	2.11	0	-0.59	0.1	1*1.00 + 2*0.60 + 3*-1.00
2524/2284/ACC/2	-1.47<<	-0.37	0.99	0	-0.19	-0.1	1*1.00 + 3*1.00
2524/2284/ACC/14	0.97	1.12>>	2.03	0	-0.53	0.28	1*1.00 + 2*0.60 + 5*-1.00
2524/2284/ACC/7	-0.73	-1.12<<	1.07	0	-0.25	-0.28	1*1.00 + 5*1.00
2524/2284/ULS/1	0.29	0	3.72>>	0	-0.94	0	1*1.35 + 2*1.50
2524/2285/ULS/1	0.29	0	-3.68<<	0	-0.91	0	1*1.35 + 2*1.50
2524/2284/ACC/17	0.16	-1.1	1.14	-0.00>>	-0.3	-0.27	1*1.00 + 6*-1.00
2524/2284/ULS/1	0.29	0	3.72	-0.00<<	-0.94	0	1*1.35 + 2*1.50
2524/2285/ACC/11	-0.58	-0.31	-0.97	0	-0.18>>	0.07	1*1.00 + 3*-1.00
2524/2284/ULS/1	0.29	0	3.72	0	-0.94<<	0	1*1.35 + 2*1.50
2524/2284/ACC/14	0.97	1.12	2.03	0	-0.53	0.28>>	1*1.00 + 2*0.60 + 5*-1.00
2524/2284/ACC/7	-0.73	-1.12	1.07	0	-0.25	-0.28<<	1*1.00 + 5*1.00
2525/2285/ACC/10	1.49>>	0.37	2.1	0	-0.57	0.1	1*1.00 + 2*0.60 + 3*-1.00
2525/2285/ACC/2	-1.31<<	-0.37	0.97	0	-0.18	-0.1	1*1.00 + 3*1.00

2525/2285/ACC/14	0.88	1.12>>	2.02	0	-0.51	0.28	1*1.00 + 2*0.60 + 5*-1.00
2525/2285/ACC/7	-0.7	-1.12<<	1.06	0	-0.24	-0.28	1*1.00 + 5*1.00
2525/2285/ULS/1	0.22	0	3.69>>	0	-0.9	0	1*1.35 + 2*1.50
2525/2286/ULS/1	0.22	0	-3.71<<	0	-0.92	0	1*1.35 + 2*1.50
2525/2285/ACC/8	0.1	1.1	1.94	0.00>>	-0.46	0.27	1*1.00 + 2*0.60 + 6*1.00
2525/2285/ACC/17	0.08	-1.1	1.13	-0.00<<	-0.3	-0.27	1*1.00 + 6*-1.00
2525/2285/ACC/5	-1.08	0.32	0.97	0	-0.18>>	0.07	1*1.00 + 4*1.00
2525/2286/ULS/1	0.22	0	-3.71	0	-0.92<<	0	1*1.35 + 2*1.50
2525/2285/ACC/14	0.88	1.12	2.02	0	-0.51	0.28>>	1*1.00 + 2*0.60 + 5*-1.00
2525/2285/ACC/7	-0.7	-1.12	1.06	0	-0.24	-0.28<<	1*1.00 + 5*1.00
2526/2287/ACC/4	1.33>>	-0.37	-2.11	0	-0.58	0.1	1*1.00 + 2*0.60 + 4*1.00
2526/2287/ACC/13	-1.17<<	0.37	-0.98	0	-0.18	-0.1	1*1.00 + 4*-1.00
2526/2286/ACC/15	0.77	1.12>>	1.14	0	-0.3	0.28	1*1.00 + 5*-1.00
2526/2286/ACC/6	-0.61	-1.12<<	1.95	0	-0.46	-0.28	1*1.00 + 2*0.60 + 5*1.00
2526/2286/ULS/1	0.19	0	3.70>>	0	-0.91	0	1*1.35 + 2*1.50
2526/2287/ULS/1	0.19	0	-3.70<<	0	-0.91	0	1*1.35 + 2*1.50
2526/2286/ACC/5	-0.94	0.32	0.98	0.00>>	-0.18	0.07	1*1.00 + 4*1.00
2526/2286/ACC/12	1.09	-0.32	2.11	-0.00<<	-0.58	-0.07	1*1.00 + 2*0.60 + 4*-1.00
2526/2287/ACC/13	-1.17	0.37	-0.98	0	-0.18>>	-0.1	1*1.00 + 4*-1.00
2526/2286/ULS/1	0.19	0	3.7	0	-0.91<<	0	1*1.35 + 2*1.50
2526/2286/ACC/15	0.77	1.12	1.14	0	-0.3	0.28>>	1*1.00 + 5*-1.00
2526/2286/ACC/6	-0.61	-1.12	1.95	0	-0.46	-0.28<<	1*1.00 + 2*0.60 + 5*1.00
2527/2288/ACC/4	1.50>>	-0.37	-2.1	0	-0.57	0.1	1*1.00 + 2*0.60 + 4*1.00
2527/2288/ACC/13	-1.32<<	0.37	-0.98	0	-0.18	-0.1	1*1.00 + 4*-1.00
2527/2288/ACC/17	-0.7	1.12>>	-1.06	0	-0.24	-0.28	1*1.00 + 6*-1.00
2527/2288/ACC/8	0.88	-1.12<<	-2.02	0	-0.51	0.28	1*1.00 + 2*0.60 + 6*1.00
2527/2287/ULS/1	0.22	0	3.71>>	0	-0.92	0	1*1.35 + 2*1.50
2527/2288/ULS/1	0.22	0	-3.69<<	0	-0.91	0	1*1.35 + 2*1.50
2527/2287/ACC/7	-0.6	-1.12	1.06	0.00>>	-0.24	-0.28	1*1.00 + 5*1.00
2527/2287/ACC/14	0.78	1.12	2.03	-0.00<<	-0.52	0.28	1*1.00 + 2*0.60 + 5*-1.00
2527/2288/ACC/11	-1.09	-0.32	-0.98	0	-0.18>>	0.07	1*1.00 + 3*-1.00
2527/2287/ULS/1	0.22	0	3.71	0	-0.92<<	0	1*1.35 + 2*1.50
2527/2288/ACC/8	0.88	-1.12	-2.02	0	-0.51	0.28>>	1*1.00 + 2*0.60 + 6*1.00
2527/2288/ACC/17	-0.7	1.12	-1.06	0	-0.24	-0.28<<	1*1.00 + 6*-1.00
2528/2289/ACC/4	1.73>>	-0.37	-2.11	0	-0.59	0.1	1*1.00 + 2*0.60 + 4*1.00
2528/2289/ACC/13	-1.48<<	0.37	-0.98	0	-0.19	-0.1	1*1.00 + 4*-1.00
2528/2289/ACC/17	-0.73	1.12>>	-1.07	0	-0.25	-0.28	1*1.00 + 6*-1.00
2528/2289/ACC/8	0.97	-1.12<<	-2.03	0	-0.53	0.28	1*1.00 + 2*0.60 + 6*1.00
2528/2288/ULS/1	0.3	0	3.69>>	0	-0.91	0	1*1.35 + 2*1.50
2528/2289/ULS/1	0.3	0	-3.72<<	0	-0.93	0	1*1.35 + 2*1.50
2528/2288/ULS/1	0.3	0	3.69	0.00>>	-0.91	0	1*1.35 + 2*1.50
2528/2288/ACC/7	-0.52	-1.12	1.06	0.00<<	-0.24	-0.28	1*1.00 + 5*1.00
2528/2288/ACC/5	-0.57	0.31	0.98	0	-0.18>>	0.06	1*1.00 + 4*1.00
2528/2289/ULS/1	0.3	0	-3.72	0	-0.93<<	0	1*1.35 + 2*1.50

2528/2289/ACC/8	0.97	-1.12	-2.03	0	-0.53	0.28>>	1*1.00 + 2*0.60 + 6*1.00
2528/2289/ACC/17	-0.73	1.12	-1.07	0	-0.25	-0.28<<	1*1.00 + 6*-1.00
2529/2290/ACC/4	2.09>>	-0.37	-2.01	0	-0.48	0.11	1*1.00 + 2*0.60 + 4*1.00
2529/2290/ACC/13	-1.65<<	0.37	-0.94	0	-0.14	-0.1	1*1.00 + 4*-1.00
2529/2290/ACC/17	-0.71	1.12>>	-1.01	0	-0.2	-0.28	1*1.00 + 6*-1.00
2529/2290/ACC/8	1.15	-1.12<<	-1.93	0	-0.43	0.29	1*1.00 + 2*0.60 + 6*1.00
2529/2289/ULS/1	0.54	0	3.82>>	0	-0.95	0	1*1.35 + 2*1.50
2529/2290/ULS/1	0.54	0	-3.54<<	0	-0.75	0	1*1.35 + 2*1.50
2529/2289/ACC/9	0.34	1.08	1.1	-0.00>>	-0.26	0.25	1*1.00 + 6*1.00
2529/2289/ULS/1	0.54	0	3.82	-0.00<<	-0.95	0	1*1.35 + 2*1.50
2529/2290/ACC/13	-1.65	0.37	-0.94	0	-0.14>>	-0.1	1*1.00 + 4*-1.00
2529/2289/ULS/1	0.54	0	3.82	0	-0.95<<	0	1*1.35 + 2*1.50
2529/2290/ACC/8	1.15	-1.12	-1.93	0	-0.43	0.29>>	1*1.00 + 2*0.60 + 6*1.00
2529/2290/ACC/17	-0.71	1.12	-1.01	0	-0.2	-0.28<<	1*1.00 + 6*-1.00
2530/2291/ACC/4	1.67>>	-0.2	-1.63	0	-0.39	0.06	1*1.00 + 2*0.60 + 4*1.00
2530/2291/ACC/13	-1.57<<	0.19	-0.66	0	-0.08	-0.05	1*1.00 + 4*-1.00
2530/2291/ACC/7	0.1	0.89>>	-0.85	0	-0.19	-0.17	1*1.00 + 5*1.00
2530/2291/ACC/14	0	-0.89<<	-1.44	0	-0.29	0.18	1*1.00 + 2*0.60 + 5*-1.00
2530/2290/ULS/1	0.13	0	3.00>>	0	-0.71	0	1*1.35 + 2*1.50
2530/2291/ULS/1	0.13	0	-2.75<<	0	-0.57	0	1*1.35 + 2*1.50
2530/2290/ULS/1	0.13	0	3	0.00>>	-0.71	0	1*1.35 + 2*1.50
2530/2290/ACC/2	-0.24	-0.41	0.74	0.00<<	-0.12	-0.09	1*1.00 + 3*1.00
2530/2291/ACC/13	-1.57	0.19	-0.66	0	-0.08>>	-0.05	1*1.00 + 4*-1.00
2530/2290/ULS/1	0.13	0	3	0	-0.71<<	0	1*1.35 + 2*1.50
2530/2291/ACC/8	0.91	-0.85	-1.53	0	-0.34	0.18>>	1*1.00 + 2*0.60 + 6*1.00
2530/2291/ACC/17	-0.81	0.85	-0.76	0	-0.14	-0.18<<	1*1.00 + 6*-1.00
2531/2292/ACC/4	1.90>>	-0.2	-1.46	0	-0.17	0.06	1*1.00 + 2*0.60 + 4*1.00
2531/2292/ACC/13	-0.97<<	0.19	-0.54	0	0.08	-0.05	1*1.00 + 4*-1.00
2531/2292/ACC/7	0.49	0.92>>	-0.75	0	-0.06	-0.19	1*1.00 + 5*1.00
2531/2292/ACC/14	0.44	-0.93<<	-1.25	0	-0.04	0.19	1*1.00 + 2*0.60 + 5*-1.00
2531/2291/ULS/1	1.13	0	3.35>>	-0.01	-0.66	0	1*1.35 + 2*1.50
2531/2292/ULS/1	1.13	0	-2.40<<	-0.01	-0.11	0	1*1.35 + 2*1.50
2531/2291/ACC/5	-0.15	0.11	0.82	-0.00>>	-0.1	0	1*1.00 + 4*1.00
2531/2291/ULS/1	1.13	0	3.35	-0.01<<	-0.66	0	1*1.35 + 2*1.50
2531/2292/ACC/13	-0.97	0.19	-0.54	0	0.08>>	-0.05	1*1.00 + 4*-1.00
2531/2291/ULS/1	1.13	0	3.35	-0.01	-0.66<<	0	1*1.35 + 2*1.50
2531/2292/ACC/14	0.44	-0.93	-1.25	0	-0.04	0.19>>	1*1.00 + 2*0.60 + 5*-1.00
2531/2292/ACC/7	0.49	0.92	-0.75	0	-0.06	-0.19<<	1*1.00 + 5*1.00
2532/2293/ACC/10	1.88>>	0.13	1.46	0	-0.17	0.01	1*1.00 + 2*0.60 + 3*-1.00
2532/2293/ACC/2	-0.91<<	-0.13	0.54	0	0.07	-0.01	1*1.00 + 3*1.00
2532/2293/ACC/9	0.15	0.93>>	0.67	0	-0.01	0.19	1*1.00 + 6*1.00
2532/2293/ACC/16	0.82	-0.93<<	1.33	0	-0.09	-0.19	1*1.00 + 2*0.60 + 6*-1.00
2532/2293/ULS/1	1.16	0	2.41>>	0.01	-0.11	0	1*1.35 + 2*1.50
2532/2294/ULS/1	1.16	0	-3.35<<	0.01	-0.66	0	1*1.35 + 2*1.50

2532/2293/ULS/1	1.16	0	2.41	0.01>>	-0.11	0	1*1.35 + 2*1.50
2532/2293/ACC/9	0.15	0.93	0.67	0.00<<	-0.01	0.19	1*1.00 + 6*1.00
2532/2293/ACC/2	-0.91	-0.13	0.54	0	0.07>>	-0.01	1*1.00 + 3*1.00
2532/2294/ULS/1	1.16	0	-3.35	0.01	-0.66<<	0	1*1.35 + 2*1.50
2532/2293/ACC/9	0.15	0.93	0.67	0	-0.01	0.19>>	1*1.00 + 6*1.00
2532/2293/ACC/16	0.82	-0.93	1.33	0	-0.09	-0.19<<	1*1.00 + 2*0.60 + 6*-1.00
2533/2294/ACC/10	1.67>>	0.13	1.63	0	-0.39	0.02	1*1.00 + 2*0.60 + 3*-1.00
2533/2294/ACC/2	-1.49<<	-0.13	0.66	0	-0.08	-0.02	1*1.00 + 3*1.00
2533/2294/ACC/9	-0.1	0.90>>	0.77	0	-0.15	0.18	1*1.00 + 6*1.00
2533/2294/ACC/16	0.29	-0.91<<	1.52	0	-0.33	-0.18	1*1.00 + 2*0.60 + 6*-1.00
2533/2294/ULS/1	0.22	0	2.75>>	0	-0.57	0	1*1.35 + 2*1.50
2533/2295/ULS/1	0.22	0	-3.00<<	0	-0.72	0	1*1.35 + 2*1.50
2533/2294/ACC/17	0.23	-0.9	0.86	-0.00>>	-0.19	-0.18	1*1.00 + 6*-1.00
2533/2294/ULS/1	0.22	0	2.75	-0.00<<	-0.57	0	1*1.35 + 2*1.50
2533/2294/ACC/2	-1.49	-0.13	0.66	0	-0.08>>	-0.02	1*1.00 + 3*1.00
2533/2295/ULS/1	0.22	0	-3	0	-0.72<<	0	1*1.35 + 2*1.50
2533/2294/ACC/9	-0.1	0.9	0.77	0	-0.15	0.18>>	1*1.00 + 6*1.00
2533/2294/ACC/16	0.29	-0.91	1.52	0	-0.33	-0.18<<	1*1.00 + 2*0.60 + 6*-1.00
2534/2295/ACC/10	2.12>>	0.33	2.02	0	-0.49	0.08	1*1.00 + 2*0.60 + 3*-1.00
2534/2295/ACC/2	-1.56<<	-0.33	0.95	0	-0.14	-0.08	1*1.00 + 3*1.00
2534/2295/ACC/8	0.04	1.12>>	1.88	0	-0.38	0.28	1*1.00 + 2*0.60 + 6*1.00
2534/2295/ACC/17	0.52	-1.12<<	1.09	0	-0.25	-0.28	1*1.00 + 6*-1.00
2534/2295/ULS/1	0.68	0	3.56>>	0	-0.76	0	1*1.35 + 2*1.50
2534/2296/ULS/1	0.68	0	-3.84<<	0	-0.96	0	1*1.35 + 2*1.50
2534/2295/ACC/6	-0.36	-1.11	1.88	0.00>>	-0.38	-0.27	1*1.00 + 2*0.60 + 5*1.00
2534/2295/ACC/15	0.92	1.11	1.09	-0.00<<	-0.25	0.28	1*1.00 + 5*-1.00
2534/2295/ACC/2	-1.56	-0.33	0.95	0	-0.14>>	-0.08	1*1.00 + 3*1.00
2534/2296/ULS/1	0.68	0	-3.84	0	-0.96<<	0	1*1.35 + 2*1.50
2534/2295/ACC/8	0.04	1.12	1.88	0	-0.38	0.28>>	1*1.00 + 2*0.60 + 6*1.00
2534/2295/ACC/17	0.52	-1.12	1.09	0	-0.25	-0.28<<	1*1.00 + 6*-1.00
2535/2296/ACC/10	1.73>>	0.33	2.11	0	-0.59	0.07	1*1.00 + 2*0.60 + 3*-1.00
2535/2296/ACC/2	-1.39<<	-0.33	0.99	0	-0.19	-0.07	1*1.00 + 3*1.00
2535/2297/ACC/7	0.13	1.11>>	-1.13	0	-0.3	-0.28	1*1.00 + 5*1.00
2535/2297/ACC/14	0.21	-1.12<<	-1.94	0	-0.46	0.28	1*1.00 + 2*0.60 + 5*-1.00
2535/2296/ULS/1	0.41	0	3.72>>	0	-0.94	0	1*1.35 + 2*1.50
2535/2297/ULS/1	0.41	0	-3.68<<	0	-0.91	0	1*1.35 + 2*1.50
2535/2296/ACC/7	-0.55	-1.11	1.07	0.00>>	-0.25	-0.27	1*1.00 + 5*1.00
2535/2296/ACC/14	0.89	1.1	2.03	-0.00<<	-0.53	0.27	1*1.00 + 2*0.60 + 5*-1.00
2535/2297/ACC/11	-0.59	-0.35	-0.97	0	-0.18>>	0.09	1*1.00 + 3*-1.00
2535/2296/ULS/1	0.41	0	3.72	0	-0.94<<	0	1*1.35 + 2*1.50
2535/2297/ACC/14	0.21	-1.12	-1.94	0	-0.46	0.28>>	1*1.00 + 2*0.60 + 5*-1.00
2535/2297/ACC/7	0.13	1.11	-1.13	0	-0.3	-0.28<<	1*1.00 + 5*1.00
2536/2297/ACC/10	1.51>>	0.33	2.1	0	-0.57	0.07	1*1.00 + 2*0.60 + 3*-1.00
2536/2297/ACC/2	-1.23<<	-0.33	0.97	0	-0.18	-0.07	1*1.00 + 3*1.00

2536/2297/ACC/9	-0.05	1.12>>	1.06	0	-0.24	0.28	1*1.00 + 6*1.00
2536/2297/ACC/16	0.33	-1.12<<	2.02	0	-0.51	-0.28	1*1.00 + 2*0.60 + 6*-1.00
2536/2297/ULS/1	0.34	0	3.69>>	0	-0.9	0	1*1.35 + 2*1.50
2536/2298/ULS/1	0.34	0	-3.71<<	0	-0.92	0	1*1.35 + 2*1.50
2536/2297/ACC/8	0.03	1.12	1.94	0.00>>	-0.46	0.28	1*1.00 + 2*0.60 + 6*1.00
2536/2297/ACC/17	0.25	-1.12	1.13	-0.00<<	-0.3	-0.28	1*1.00 + 6*-1.00
2536/2297/ACC/5	-1.09	0.36	0.97	0	-0.18>>	0.1	1*1.00 + 4*1.00
2536/2298/ULS/1	0.34	0	-3.71	0	-0.92<<	0	1*1.35 + 2*1.50
2536/2297/ACC/9	-0.05	1.12	1.06	0	-0.24	0.28>>	1*1.00 + 6*1.00
2536/2297/ACC/16	0.33	-1.12	2.02	0	-0.51	-0.28<<	1*1.00 + 2*0.60 + 6*-1.00
2537/2299/ACC/4	1.35>>	-0.33	-2.11	0	-0.58	0.07	1*1.00 + 2*0.60 + 4*1.00
2537/2299/ACC/13	-1.09<<	0.33	-0.98	0	-0.18	-0.07	1*1.00 + 4*-1.00
2537/2298/ACC/9	-0.02	1.11>>	1.06	0	-0.24	0.28	1*1.00 + 6*1.00
2537/2298/ACC/16	0.27	-1.11<<	2.02	0	-0.52	-0.28	1*1.00 + 2*0.60 + 6*-1.00
2537/2298/ULS/1	0.31	0	3.70>>	0	-0.91	0	1*1.35 + 2*1.50
2537/2299/ULS/1	0.31	0	-3.70<<	0	-0.91	0	1*1.35 + 2*1.50
2537/2298/ACC/5	-0.95	0.35	0.98	0.00>>	-0.18	0.09	1*1.00 + 4*1.00
2537/2298/ACC/12	1.2	-0.35	2.11	-0.00<<	-0.58	-0.09	1*1.00 + 2*0.60 + 4*-1.00
2537/2299/ACC/13	-1.09	0.33	-0.98	0	-0.18>>	-0.07	1*1.00 + 4*-1.00
2537/2298/ULS/1	0.31	0	3.7	0	-0.91<<	0	1*1.35 + 2*1.50
2537/2298/ACC/9	-0.02	1.11	1.06	0	-0.24	0.28>>	1*1.00 + 6*1.00
2537/2298/ACC/16	0.27	-1.11	2.02	0	-0.52	-0.28<<	1*1.00 + 2*0.60 + 6*-1.00
2538/2300/ACC/4	1.52>>	-0.33	-2.1	0	-0.57	0.07	1*1.00 + 2*0.60 + 4*1.00
2538/2300/ACC/13	-1.24<<	0.33	-0.98	0	-0.18	-0.07	1*1.00 + 4*-1.00
2538/2300/ACC/6	0.34	1.12>>	-2.02	0	-0.51	-0.28	1*1.00 + 2*0.60 + 5*1.00
2538/2300/ACC/15	-0.06	-1.12<<	-1.06	0	-0.24	0.28	1*1.00 + 5*-1.00
2538/2299/ULS/1	0.34	0	3.71>>	0	-0.92	0	1*1.35 + 2*1.50
2538/2300/ULS/1	0.34	0	-3.69<<	0	-0.9	0	1*1.35 + 2*1.50
2538/2299/ACC/7	-0.43	-1.1	1.06	0.00>>	-0.24	-0.27	1*1.00 + 5*1.00
2538/2299/ACC/14	0.71	1.1	2.03	-0.00<<	-0.52	0.27	1*1.00 + 2*0.60 + 5*-1.00
2538/2300/ACC/11	-1.1	-0.36	-0.97	0	-0.18>>	0.1	1*1.00 + 3*-1.00
2538/2299/ULS/1	0.34	0	3.71	0	-0.92<<	0	1*1.35 + 2*1.50
2538/2300/ACC/15	-0.06	-1.12	-1.06	0	-0.24	0.28>>	1*1.00 + 5*-1.00
2538/2300/ACC/6	0.34	1.12	-2.02	0	-0.51	-0.28<<	1*1.00 + 2*0.60 + 5*1.00
2539/2301/ACC/4	1.74>>	-0.33	-2.11	0	-0.59	0.07	1*1.00 + 2*0.60 + 4*1.00
2539/2301/ACC/13	-1.40<<	0.33	-0.98	0	-0.19	-0.07	1*1.00 + 4*-1.00
2539/2300/ACC/8	0.22	1.12>>	1.94	0	-0.46	0.28	1*1.00 + 2*0.60 + 6*1.00
2539/2300/ACC/17	0.13	-1.11<<	1.13	0	-0.3	-0.28	1*1.00 + 6*-1.00
2539/2300/ULS/1	0.42	0	3.69>>	0	-0.91	0	1*1.35 + 2*1.50
2539/2301/ULS/1	0.42	0	-3.72<<	0	-0.93	0	1*1.35 + 2*1.50
2539/2300/ACC/8	0.22	1.12	1.94	0.00>>	-0.46	0.28	1*1.00 + 2*0.60 + 6*1.00
2539/2300/ACC/17	0.13	-1.11	1.13	-0.00<<	-0.3	-0.28	1*1.00 + 6*-1.00
2539/2300/ACC/5	-0.58	0.35	0.98	0	-0.18>>	0.09	1*1.00 + 4*1.00
2539/2301/ULS/1	0.42	0	-3.72	0	-0.93<<	0	1*1.35 + 2*1.50

2539/2300/ACC/8	0.22	1.12	1.94	0	-0.46	0.28>>	1*1.00 + 2*0.60 + 6*1.00
2539/2300/ACC/17	0.13	-1.11	1.13	0	-0.3	-0.28<<	1*1.00 + 6*-1.00
2540/2302/ACC/4	2.10>>	-0.33	-2.01	0	-0.48	0.07	1*1.00 + 2*0.60 + 4*1.00
2540/2302/ACC/13	-1.56<<	0.33	-0.94	0	-0.14	-0.07	1*1.00 + 4*-1.00
2540/2302/ACC/7	0.51	1.11>>	-1.08	0	-0.25	-0.28	1*1.00 + 5*1.00
2540/2302/ACC/14	0.03	-1.11<<	-1.87	0	-0.38	0.28	1*1.00 + 2*0.60 + 5*-1.00
2540/2301/ULS/1	0.65	0	3.82>>	0	-0.95	0	1*1.35 + 2*1.50
2540/2302/ULS/1	0.65	0	-3.54<<	0	-0.75	0	1*1.35 + 2*1.50
2540/2301/ACC/9	0.24	1.1	1.1	0.00>>	-0.26	0.27	1*1.00 + 6*1.00
2540/2301/ACC/16	0.3	-1.1	2.08	-0.00<<	-0.54	-0.27	1*1.00 + 2*0.60 + 6*-1.00
2540/2302/ACC/13	-1.56	0.33	-0.94	0	-0.14>>	-0.07	1*1.00 + 4*-1.00
2540/2301/ULS/1	0.65	0	3.82	0	-0.95<<	0	1*1.35 + 2*1.50
2540/2302/ACC/14	0.03	-1.11	-1.87	0	-0.38	0.28>>	1*1.00 + 2*0.60 + 5*-1.00
2540/2302/ACC/7	0.51	1.11	-1.08	0	-0.25	-0.28<<	1*1.00 + 5*1.00
2541/2303/ACC/4	1.67>>	-0.13	-1.63	0	-0.39	0.02	1*1.00 + 2*0.60 + 4*1.00
2541/2303/ACC/13	-1.48<<	0.13	-0.67	0	-0.08	-0.02	1*1.00 + 4*-1.00
2541/2303/ACC/6	0.29	0.91>>	-1.52	0	-0.33	-0.18	1*1.00 + 2*0.60 + 5*1.00
2541/2303/ACC/15	-0.1	-0.90<<	-0.78	0	-0.15	0.18	1*1.00 + 5*-1.00
2541/2302/ULS/1	0.23	0	3.00>>	0	-0.71	0	1*1.35 + 2*1.50
2541/2303/ULS/1	0.23	0	-2.76<<	0	-0.57	0	1*1.35 + 2*1.50
2541/2302/ULS/1	0.23	0	3	0.00>>	-0.71	0	1*1.35 + 2*1.50
2541/2302/ACC/7	-0.07	-0.87	0.85	0.00<<	-0.19	-0.16	1*1.00 + 5*1.00
2541/2303/ACC/13	-1.48	0.13	-0.67	0	-0.08>>	-0.02	1*1.00 + 4*-1.00
2541/2302/ULS/1	0.23	0	3	0	-0.71<<	0	1*1.35 + 2*1.50
2541/2303/ACC/15	-0.1	-0.9	-0.78	0	-0.15	0.18>>	1*1.00 + 5*-1.00
2541/2303/ACC/6	0.29	0.91	-1.52	0	-0.33	-0.18<<	1*1.00 + 2*0.60 + 5*1.00
2542/2304/ACC/4	1.87>>	-0.13	-1.46	0	-0.17	0.01	1*1.00 + 2*0.60 + 4*1.00
2542/2304/ACC/13	-0.91<<	0.13	-0.54	0	0.07	-0.01	1*1.00 + 4*-1.00
2542/2304/ACC/6	0.82	0.93>>	-1.33	0	-0.09	-0.19	1*1.00 + 2*0.60 + 5*1.00
2542/2304/ACC/15	0.15	-0.93<<	-0.67	0	-0.01	0.19	1*1.00 + 5*-1.00
2542/2303/ULS/1	1.16	0	3.35>>	-0.01	-0.66	0	1*1.35 + 2*1.50
2542/2304/ULS/1	1.16	0	-2.41<<	-0.01	-0.11	0	1*1.35 + 2*1.50
2542/2303/ACC/15	0.45	0.85	1.03	-0.00>>	-0.22	0.15	1*1.00 + 5*-1.00
2542/2303/ULS/1	1.16	0	3.35	-0.01<<	-0.66	0	1*1.35 + 2*1.50
2542/2304/ACC/13	-0.91	0.13	-0.54	0	0.07>>	-0.01	1*1.00 + 4*-1.00
2542/2303/ULS/1	1.16	0	3.35	-0.01	-0.66<<	0	1*1.35 + 2*1.50
2542/2304/ACC/15	0.15	-0.93	-0.67	0	-0.01	0.19>>	1*1.00 + 5*-1.00
2542/2304/ACC/6	0.82	0.93	-1.33	0	-0.09	-0.19<<	1*1.00 + 2*0.60 + 5*1.00
2543/2305/ACC/10	1.96>>	0.19	1.47	0	-0.17	0.05	1*1.00 + 2*0.60 + 3*-1.00
2543/2305/ACC/2	-0.99<<	-0.19	0.53	0	0.08	-0.05	1*1.00 + 3*1.00
2543/2305/ACC/8	0.47	0.93>>	1.25	0	-0.04	0.2	1*1.00 + 2*0.60 + 6*1.00
2543/2305/ACC/17	0.5	-0.93<<	0.75	0	-0.06	-0.19	1*1.00 + 6*-1.00
2543/2305/ULS/1	1.18	0	2.41>>	0.01	-0.12	0	1*1.35 + 2*1.50
2543/2306/ULS/1	1.18	0	-3.35<<	0.01	-0.66	0	1*1.35 + 2*1.50

2543/2305/ULS/1	1.18	0	2.41	0.01>>	-0.12	0	1*1.35 + 2*1.50
2543/2305/ACC/13	1.54	-0.37	0.88	0.00<<	-0.14	-0.07	1*1.00 + 4*-1.00
2543/2305/ACC/2	-0.99	-0.19	0.53	0	0.08>>	-0.05	1*1.00 + 3*1.00
2543/2306/ULS/1	1.18	0	-3.35	0.01	-0.66<<	0	1*1.35 + 2*1.50
2543/2305/ACC/8	0.47	0.93	1.25	0	-0.04	0.20>>	1*1.00 + 2*0.60 + 6*1.00
2543/2305/ACC/17	0.5	-0.93	0.75	0	-0.06	-0.19<<	1*1.00 + 6*-1.00
2544/2306/ACC/10	1.77>>	0.19	1.63	0	-0.39	0.05	1*1.00 + 2*0.60 + 3*-1.00
2544/2306/ACC/2	-1.62<<	-0.18	0.66	0	-0.08	-0.05	1*1.00 + 3*1.00
2544/2306/ACC/8	0.05	0.90>>	1.44	0	-0.29	0.18	1*1.00 + 2*0.60 + 6*1.00
2544/2306/ACC/17	0.1	-0.89<<	0.85	0	-0.19	-0.18	1*1.00 + 6*-1.00
2544/2306/ULS/1	0.19	0	2.75>>	0	-0.57	0	1*1.35 + 2*1.50
2544/2307/ULS/1	0.19	0	-3.01<<	0	-0.72	0	1*1.35 + 2*1.50
2544/2306/ACC/13	1.46	-0.35	0.96	-0.00>>	-0.25	-0.06	1*1.00 + 4*-1.00
2544/2306/ULS/1	0.19	0	2.75	-0.00<<	-0.57	0	1*1.35 + 2*1.50
2544/2306/ACC/2	-1.62	-0.18	0.66	0	-0.08>>	-0.05	1*1.00 + 3*1.00
2544/2307/ULS/1	0.19	0	-3.01	0	-0.72<<	0	1*1.35 + 2*1.50
2544/2306/ACC/8	0.05	0.9	1.44	0	-0.29	0.18>>	1*1.00 + 2*0.60 + 6*1.00
2544/2306/ACC/17	0.1	-0.89	0.85	0	-0.19	-0.18<<	1*1.00 + 6*-1.00
2545/2307/ACC/10	2.21>>	0.37	2.02	0	-0.49	0.1	1*1.00 + 2*0.60 + 3*-1.00
2545/2307/ACC/2	-1.68<<	-0.37	0.95	0	-0.15	-0.1	1*1.00 + 3*1.00
2545/2307/ACC/14	1.26	1.13>>	1.95	0	-0.43	0.29	1*1.00 + 2*0.60 + 5*-1.00
2545/2307/ACC/7	-0.73	-1.13<<	1.02	0	-0.2	-0.29	1*1.00 + 5*1.00
2545/2307/ULS/1	0.65	0	3.57>>	0	-0.76	0	1*1.35 + 2*1.50
2545/2308/ULS/1	0.65	0	-3.84<<	0	-0.96	0	1*1.35 + 2*1.50
2545/2307/ULS/1	0.65	0	3.57	0.00>>	-0.76	0	1*1.35 + 2*1.50
2545/2307/ACC/7	-0.73	-1.13	1.02	-0.00<<	-0.2	-0.29	1*1.00 + 5*1.00
2545/2307/ACC/2	-1.68	-0.37	0.95	0	-0.15>>	-0.1	1*1.00 + 3*1.00
2545/2308/ULS/1	0.65	0	-3.84	0	-0.96<<	0	1*1.35 + 2*1.50
2545/2307/ACC/14	1.26	1.13	1.95	0	-0.43	0.29>>	1*1.00 + 2*0.60 + 5*-1.00
2545/2307/ACC/7	-0.73	-1.13	1.02	0	-0.2	-0.29<<	1*1.00 + 5*1.00
2546/2308/ACC/10	1.80>>	0.36	2.11	0	-0.59	0.1	1*1.00 + 2*0.60 + 3*-1.00
2546/2308/ACC/2	-1.49<<	-0.36	0.99	0	-0.19	-0.1	1*1.00 + 3*1.00
2546/2309/ACC/16	-0.42	1.12>>	-1.94	0	-0.46	-0.28	1*1.00 + 2*0.60 + 6*-1.00
2546/2309/ACC/9	0.73	-1.12<<	-1.13	0	-0.29	0.28	1*1.00 + 6*1.00
2546/2308/ULS/1	0.37	0	3.72>>	0	-0.94	0	1*1.35 + 2*1.50
2546/2309/ULS/1	0.37	0	-3.68<<	0	-0.91	0	1*1.35 + 2*1.50
2546/2308/ACC/17	0.17	-1.1	1.14	0.00>>	-0.3	-0.27	1*1.00 + 6*-1.00
2546/2308/ACC/8	0.14	1.1	1.96	-0.00<<	-0.48	0.27	1*1.00 + 2*0.60 + 6*1.00
2546/2309/ACC/11	-0.51	-0.32	-0.97	0	-0.18>>	0.07	1*1.00 + 3*-1.00
2546/2308/ULS/1	0.37	0	3.72	0	-0.94<<	0	1*1.35 + 2*1.50
2546/2309/ACC/9	0.73	-1.12	-1.13	0	-0.29	0.28>>	1*1.00 + 6*1.00
2546/2309/ACC/16	-0.42	1.12	-1.94	0	-0.46	-0.28<<	1*1.00 + 2*0.60 + 6*-1.00
2547/2309/ACC/10	1.56>>	0.36	2.1	0	-0.57	0.1	1*1.00 + 2*0.60 + 3*-1.00
2547/2309/ACC/2	-1.31<<	-0.36	0.98	0	-0.18	-0.1	1*1.00 + 3*1.00

2547/2309/ACC/15	0.87	1.12>>	1.13	0	-0.29	0.28	1*1.00 + 5*-1.00
2547/2309/ACC/6	-0.62	-1.12<<	1.95	0	-0.46	-0.28	1*1.00 + 2*0.60 + 5*1.00
2547/2309/ULS/1	0.3	0	3.69>>	0	-0.9	0	1*1.35 + 2*1.50
2547/2310/ULS/1	0.3	0	-3.71<<	0	-0.92	0	1*1.35 + 2*1.50
2547/2309/ACC/8	0.16	1.11	1.94	0.00>>	-0.46	0.27	1*1.00 + 2*0.60 + 6*1.00
2547/2309/ACC/17	0.09	-1.11	1.13	-0.00<<	-0.3	-0.27	1*1.00 + 6*-1.00
2547/2309/ACC/5	-1.07	0.32	0.97	0	-0.18>>	0.07	1*1.00 + 4*1.00
2547/2310/ULS/1	0.3	0	-3.71	0	-0.92<<	0	1*1.35 + 2*1.50
2547/2309/ACC/15	0.87	1.12	1.13	0	-0.29	0.28>>	1*1.00 + 5*-1.00
2547/2309/ACC/6	-0.62	-1.12	1.95	0	-0.46	-0.28<<	1*1.00 + 2*0.60 + 5*1.00
2548/2311/ACC/4	1.38>>	-0.36	-2.11	0	-0.58	0.1	1*1.00 + 2*0.60 + 4*1.00
2548/2311/ACC/13	-1.15<<	0.36	-0.98	0	-0.18	-0.1	1*1.00 + 4*-1.00
2548/2310/ACC/15	0.8	1.12>>	1.14	0	-0.3	0.28	1*1.00 + 5*-1.00
2548/2310/ACC/6	-0.57	-1.12<<	1.95	0	-0.46	-0.28	1*1.00 + 2*0.60 + 5*1.00
2548/2310/ULS/1	0.27	0	3.70>>	0	-0.91	0	1*1.35 + 2*1.50
2548/2311/ULS/1	0.27	0	-3.70<<	0	-0.91	0	1*1.35 + 2*1.50
2548/2310/ACC/5	-0.91	0.32	0.98	0.00>>	-0.18	0.07	1*1.00 + 4*1.00
2548/2310/ACC/12	1.14	-0.32	2.11	-0.00<<	-0.58	-0.07	1*1.00 + 2*0.60 + 4*-1.00
2548/2311/ACC/13	-1.15	0.36	-0.98	0	-0.18>>	-0.1	1*1.00 + 4*-1.00
2548/2310/ULS/1	0.27	0	3.7	0	-0.91<<	0	1*1.35 + 2*1.50
2548/2310/ACC/15	0.8	1.12	1.14	0	-0.3	0.28>>	1*1.00 + 5*-1.00
2548/2310/ACC/6	-0.57	-1.12	1.95	0	-0.46	-0.28<<	1*1.00 + 2*0.60 + 5*1.00
2549/2312/ACC/4	1.57>>	-0.36	-2.1	0	-0.57	0.1	1*1.00 + 2*0.60 + 4*1.00
2549/2312/ACC/13	-1.32<<	0.36	-0.98	0	-0.18	-0.1	1*1.00 + 4*-1.00
2549/2312/ACC/16	-0.62	1.12>>	-1.95	0	-0.46	-0.28	1*1.00 + 2*0.60 + 6*-1.00
2549/2312/ACC/9	0.87	-1.12<<	-1.13	0	-0.29	0.28	1*1.00 + 6*1.00
2549/2311/ULS/1	0.3	0	3.71>>	0	-0.92	0	1*1.35 + 2*1.50
2549/2312/ULS/1	0.3	0	-3.69<<	0	-0.91	0	1*1.35 + 2*1.50
2549/2311/ACC/7	-0.59	-1.11	1.06	0.00>>	-0.24	-0.27	1*1.00 + 5*1.00
2549/2311/ACC/14	0.84	1.11	2.03	-0.00<<	-0.52	0.27	1*1.00 + 2*0.60 + 5*-1.00
2549/2312/ACC/11	-1.08	-0.32	-0.98	0	-0.18>>	0.07	1*1.00 + 3*-1.00
2549/2311/ULS/1	0.3	0	3.71	0	-0.92<<	0	1*1.35 + 2*1.50
2549/2312/ACC/9	0.87	-1.12	-1.13	0	-0.29	0.28>>	1*1.00 + 6*1.00
2549/2312/ACC/16	-0.62	1.12	-1.95	0	-0.46	-0.28<<	1*1.00 + 2*0.60 + 6*-1.00
2550/2313/ACC/4	1.81>>	-0.36	-2.11	0	-0.59	0.1	1*1.00 + 2*0.60 + 4*1.00
2550/2313/ACC/13	-1.50<<	0.36	-0.98	0	-0.19	-0.1	1*1.00 + 4*-1.00
2550/2312/ACC/15	0.73	1.12>>	1.13	0	-0.3	0.28	1*1.00 + 5*-1.00
2550/2312/ACC/6	-0.42	-1.12<<	1.94	0	-0.46	-0.28	1*1.00 + 2*0.60 + 5*1.00
2550/2312/ULS/1	0.38	0	3.69>>	0	-0.91	0	1*1.35 + 2*1.50
2550/2313/ULS/1	0.38	0	-3.72<<	0	-0.93	0	1*1.35 + 2*1.50
2550/2312/ACC/14	0.82	1.12	2.01	0.00>>	-0.51	0.28	1*1.00 + 2*0.60 + 5*-1.00
2550/2312/ACC/7	-0.51	-1.12	1.06	-0.00<<	-0.25	-0.28	1*1.00 + 5*1.00
2550/2312/ACC/5	-0.5	0.32	0.98	0	-0.18>>	0.07	1*1.00 + 4*1.00
2550/2313/ULS/1	0.38	0	-3.72	0	-0.93<<	0	1*1.35 + 2*1.50

2550/2312/ACC/15	0.73	1.12	1.13	0	-0.3	0.28>>	1*1.00 + 5*-1.00
2550/2312/ACC/6	-0.42	-1.12	1.94	0	-0.46	-0.28<<	1*1.00 + 2*0.60 + 5*1.00
2551/2314/ACC/4	2.20>>	-0.37	-2.01	0	-0.48	0.1	1*1.00 + 2*0.60 + 4*1.00
2551/2314/ACC/13	-1.68<<	0.36	-0.94	0	-0.14	-0.1	1*1.00 + 4*-1.00
2551/2314/ACC/17	-0.74	1.12>>	-1.02	0	-0.2	-0.28	1*1.00 + 6*-1.00
2551/2314/ACC/8	1.25	-1.12<<	-1.93	0	-0.43	0.29	1*1.00 + 2*0.60 + 6*1.00
2551/2313/ULS/1	0.62	0	3.82>>	0	-0.95	0	1*1.35 + 2*1.50
2551/2314/ULS/1	0.62	0	-3.54<<	0	-0.75	0	1*1.35 + 2*1.50
2551/2313/ACC/17	-0.06	-1.08	1.17	0.00>>	-0.31	-0.26	1*1.00 + 6*-1.00
2551/2313/ULS/1	0.62	0	3.82	-0.00<<	-0.95	0	1*1.35 + 2*1.50
2551/2314/ACC/13	-1.68	0.36	-0.94	0	-0.14>>	-0.1	1*1.00 + 4*-1.00
2551/2313/ULS/1	0.62	0	3.82	0	-0.95<<	0	1*1.35 + 2*1.50
2551/2314/ACC/8	1.25	-1.12	-1.93	0	-0.43	0.29>>	1*1.00 + 2*0.60 + 6*1.00
2551/2314/ACC/17	-0.74	1.12	-1.02	0	-0.2	-0.28<<	1*1.00 + 6*-1.00
2552/2315/ACC/4	1.77>>	-0.19	-1.63	0	-0.39	0.05	1*1.00 + 2*0.60 + 4*1.00
2552/2315/ACC/13	-1.61<<	0.18	-0.66	0	-0.08	-0.05	1*1.00 + 4*-1.00
2552/2315/ACC/7	0.1	0.89>>	-0.85	0	-0.19	-0.18	1*1.00 + 5*1.00
2552/2315/ACC/14	0.06	-0.89<<	-1.45	0	-0.29	0.18	1*1.00 + 2*0.60 + 5*-1.00
2552/2314/ULS/1	0.2	0	3.00>>	0	-0.71	0	1*1.35 + 2*1.50
2552/2315/ULS/1	0.2	0	-2.75<<	0	-0.57	0	1*1.35 + 2*1.50
2552/2314/ULS/1	0.2	0	3	0.00>>	-0.71	0	1*1.35 + 2*1.50
2552/2314/ACC/2	-0.18	-0.4	0.74	0.00<<	-0.12	-0.09	1*1.00 + 3*1.00
2552/2315/ACC/13	-1.61	0.18	-0.66	0	-0.08>>	-0.05	1*1.00 + 4*-1.00
2552/2314/ULS/1	0.2	0	3	0	-0.71<<	0	1*1.35 + 2*1.50
2552/2315/ACC/14	0.06	-0.89	-1.45	0	-0.29	0.18>>	1*1.00 + 2*0.60 + 5*-1.00
2552/2315/ACC/7	0.1	0.89	-0.85	0	-0.19	-0.18<<	1*1.00 + 5*1.00
2553/2316/ACC/4	1.96>>	-0.19	-1.47	0	-0.17	0.05	1*1.00 + 2*0.60 + 4*1.00
2553/2316/ACC/13	-0.99<<	0.19	-0.53	0	0.08	-0.05	1*1.00 + 4*-1.00
2553/2316/ACC/7	0.5	0.93>>	-0.75	0	-0.06	-0.19	1*1.00 + 5*1.00
2553/2316/ACC/14	0.47	-0.93<<	-1.25	0	-0.04	0.2	1*1.00 + 2*0.60 + 5*-1.00
2553/2315/ULS/1	1.18	0	3.35>>	-0.01	-0.66	0	1*1.35 + 2*1.50
2553/2316/ULS/1	1.18	0	-2.41<<	-0.01	-0.12	0	1*1.35 + 2*1.50
2553/2315/ACC/2	-0.11	-0.38	0.82	-0.00>>	-0.11	-0.08	1*1.00 + 3*1.00
2553/2315/ULS/1	1.18	0	3.35	-0.01<<	-0.66	0	1*1.35 + 2*1.50
2553/2316/ACC/13	-0.99	0.19	-0.53	0	0.08>>	-0.05	1*1.00 + 4*-1.00
2553/2315/ULS/1	1.18	0	3.35	-0.01	-0.66<<	0	1*1.35 + 2*1.50
2553/2316/ACC/14	0.47	-0.93	-1.25	0	-0.04	0.20>>	1*1.00 + 2*0.60 + 5*-1.00
2553/2316/ACC/7	0.5	0.93	-0.75	0	-0.06	-0.19<<	1*1.00 + 5*1.00
2554/2317/ACC/10	1.92>>	0.2	1.47	0	-0.17	0.06	1*1.00 + 2*0.60 + 3*-1.00
2554/2317/ACC/2	-0.98<<	-0.2	0.54	0	0.08	-0.06	1*1.00 + 3*1.00
2554/2317/ACC/8	0.46	0.94>>	1.25	0	-0.04	0.2	1*1.00 + 2*0.60 + 6*1.00
2554/2317/ACC/17	0.48	-0.93<<	0.75	0	-0.06	-0.2	1*1.00 + 6*-1.00
2554/2317/ULS/1	1.14	0	2.40>>	0.01	-0.11	0	1*1.35 + 2*1.50
2554/2318/ULS/1	1.14	0	-3.35<<	0.01	-0.66	0	1*1.35 + 2*1.50

2554/2317/ULS/1	1.14	0	2.4	0.01>>	-0.11	0	1*1.35 + 2*1.50
2554/2317/ACC/11	1.64	0.2	0.89	0.00<<	-0.14	0.06	1*1.00 + 3*-1.00
2554/2317/ACC/2	-0.98	-0.2	0.54	0	0.08>>	-0.06	1*1.00 + 3*1.00
2554/2318/ULS/1	1.14	0	-3.35	0.01	-0.66<<	0	1*1.35 + 2*1.50
2554/2317/ACC/8	0.46	0.94	1.25	0	-0.04	0.20>>	1*1.00 + 2*0.60 + 6*1.00
2554/2317/ACC/17	0.48	-0.93	0.75	0	-0.06	-0.20<<	1*1.00 + 6*-1.00
2555/2318/ACC/10	1.71>>	0.2	1.63	0	-0.39	0.06	1*1.00 + 2*0.60 + 3*-1.00
2555/2318/ACC/2	-1.60<<	-0.2	0.66	0	-0.08	-0.06	1*1.00 + 3*1.00
2555/2318/ACC/8	0.04	0.89>>	1.44	0	-0.29	0.17	1*1.00 + 2*0.60 + 6*1.00
2555/2318/ACC/17	0.07	-0.89<<	0.85	0	-0.19	-0.17	1*1.00 + 6*-1.00
2555/2318/ULS/1	0.14	0	2.75>>	0	-0.57	0	1*1.35 + 2*1.50
2555/2319/ULS/1	0.14	0	-3.01<<	0	-0.72	0	1*1.35 + 2*1.50
2555/2318/ACC/13	1.41	-0.34	0.96	-0.00>>	-0.25	-0.05	1*1.00 + 4*-1.00
2555/2318/ULS/1	0.14	0	2.75	-0.00<<	-0.57	0	1*1.35 + 2*1.50
2555/2318/ACC/2	-1.6	-0.2	0.66	0	-0.08>>	-0.06	1*1.00 + 3*1.00
2555/2319/ULS/1	0.14	0	-3.01	0	-0.72<<	0	1*1.35 + 2*1.50
2555/2318/ACC/14	0.96	0.85	1.53	0	-0.34	0.18>>	1*1.00 + 2*0.60 + 5*-1.00
2555/2318/ACC/7	-0.85	-0.85	0.76	0	-0.13	-0.17<<	1*1.00 + 5*1.00
2556/2319/ACC/10	2.15>>	0.38	2.02	0	-0.49	0.11	1*1.00 + 2*0.60 + 3*-1.00
2556/2319/ACC/2	-1.67<<	-0.37	0.95	0	-0.15	-0.11	1*1.00 + 3*1.00
2556/2319/ACC/14	1.23	1.14>>	1.95	0	-0.43	0.29	1*1.00 + 2*0.60 + 5*-1.00
2556/2319/ACC/7	-0.75	-1.14<<	1.02	0	-0.2	-0.29	1*1.00 + 5*1.00
2556/2319/ULS/1	0.58	0	3.57>>	0	-0.76	0	1*1.35 + 2*1.50
2556/2320/ULS/1	0.58	0	-3.84<<	0	-0.96	0	1*1.35 + 2*1.50
2556/2319/ULS/1	0.58	0	3.57	0.00>>	-0.76	0	1*1.35 + 2*1.50
2556/2319/ACC/17	0.3	-1.12	1.09	0.00<<	-0.25	-0.28	1*1.00 + 6*-1.00
2556/2319/ACC/2	-1.67	-0.37	0.95	0	-0.15>>	-0.11	1*1.00 + 3*1.00
2556/2320/ULS/1	0.58	0	-3.84	0	-0.96<<	0	1*1.35 + 2*1.50
2556/2319/ACC/14	1.23	1.14	1.95	0	-0.43	0.29>>	1*1.00 + 2*0.60 + 5*-1.00
2556/2319/ACC/7	-0.75	-1.14	1.02	0	-0.2	-0.29<<	1*1.00 + 5*1.00
2557/2320/ACC/10	1.75>>	0.37	2.12	0	-0.59	0.1	1*1.00 + 2*0.60 + 3*-1.00
2557/2320/ACC/2	-1.49<<	-0.37	0.98	0	-0.19	-0.1	1*1.00 + 3*1.00
2557/2321/ACC/16	-0.49	1.12>>	-1.94	0	-0.46	-0.28	1*1.00 + 2*0.60 + 6*-1.00
2557/2321/ACC/9	0.74	-1.12<<	-1.12	0	-0.29	0.28	1*1.00 + 6*1.00
2557/2320/ULS/1	0.31	0	3.72>>	0	-0.94	0	1*1.35 + 2*1.50
2557/2321/ULS/1	0.31	0	-3.68<<	0	-0.91	0	1*1.35 + 2*1.50
2557/2320/ACC/17	0.12	-1.1	1.14	0.00>>	-0.3	-0.26	1*1.00 + 6*-1.00
2557/2320/ACC/8	0.14	1.1	1.96	-0.00<<	-0.48	0.27	1*1.00 + 2*0.60 + 6*1.00
2557/2321/ACC/11	-0.55	-0.32	-0.97	0	-0.18>>	0.07	1*1.00 + 3*-1.00
2557/2320/ULS/1	0.31	0	3.72	0	-0.94<<	0	1*1.35 + 2*1.50
2557/2321/ACC/9	0.74	-1.12	-1.12	0	-0.29	0.28>>	1*1.00 + 6*1.00
2557/2321/ACC/16	-0.49	1.12	-1.94	0	-0.46	-0.28<<	1*1.00 + 2*0.60 + 6*-1.00
2558/2321/ACC/10	1.52>>	0.37	2.1	0	-0.57	0.11	1*1.00 + 2*0.60 + 3*-1.00
2558/2321/ACC/2	-1.33<<	-0.37	0.98	0	-0.18	-0.11	1*1.00 + 3*1.00

2558/2321/ACC/15	0.87	1.13>>	1.13	0	-0.29	0.29	1*1.00 + 5*-1.00
2558/2321/ACC/6	-0.68	-1.13<<	1.95	0	-0.46	-0.29	1*1.00 + 2*0.60 + 5*1.00
2558/2321/ULS/1	0.24	0	3.69>>	0	-0.9	0	1*1.35 + 2*1.50
2558/2322/ULS/1	0.24	0	-3.71<<	0	-0.92	0	1*1.35 + 2*1.50
2558/2321/ACC/8	0.16	1.11	1.94	0.00>>	-0.45	0.28	1*1.00 + 2*0.60 + 6*1.00
2558/2321/ACC/17	0.04	-1.12	1.14	-0.00<<	-0.3	-0.28	1*1.00 + 6*-1.00
2558/2321/ACC/5	-1.07	0.32	0.97	0	-0.18>>	0.07	1*1.00 + 4*1.00
2558/2322/ULS/1	0.24	0	-3.71	0	-0.92<<	0	1*1.35 + 2*1.50
2558/2321/ACC/15	0.87	1.13	1.13	0	-0.29	0.29>>	1*1.00 + 5*-1.00
2558/2321/ACC/6	-0.68	-1.13	1.95	0	-0.46	-0.29<<	1*1.00 + 2*0.60 + 5*1.00
2559/2323/ACC/4	1.35>>	-0.37	-2.11	0	-0.58	0.1	1*1.00 + 2*0.60 + 4*1.00
2559/2323/ACC/13	-1.18<<	0.37	-0.98	0	-0.18	-0.1	1*1.00 + 4*-1.00
2559/2322/ACC/15	0.81	1.12>>	1.14	0	-0.3	0.28	1*1.00 + 5*-1.00
2559/2322/ACC/6	-0.64	-1.12<<	1.95	0	-0.46	-0.28	1*1.00 + 2*0.60 + 5*1.00
2559/2322/ULS/1	0.21	0	3.70>>	0	-0.91	0	1*1.35 + 2*1.50
2559/2323/ULS/1	0.21	0	-3.70<<	0	-0.91	0	1*1.35 + 2*1.50
2559/2322/ACC/5	-0.92	0.31	0.98	0.00>>	-0.18	0.06	1*1.00 + 4*1.00
2559/2322/ACC/12	1.09	-0.31	2.11	-0.00<<	-0.58	-0.06	1*1.00 + 2*0.60 + 4*-1.00
2559/2323/ACC/13	-1.18	0.37	-0.98	0	-0.18>>	-0.1	1*1.00 + 4*-1.00
2559/2322/ULS/1	0.21	0	3.7	0	-0.91<<	0	1*1.35 + 2*1.50
2559/2322/ACC/15	0.81	1.12	1.14	0	-0.3	0.28>>	1*1.00 + 5*-1.00
2559/2322/ACC/6	-0.64	-1.12	1.95	0	-0.46	-0.28<<	1*1.00 + 2*0.60 + 5*1.00
2560/2324/ACC/4	1.53>>	-0.37	-2.1	0	-0.57	0.11	1*1.00 + 2*0.60 + 4*1.00
2560/2324/ACC/13	-1.33<<	0.37	-0.98	0	-0.18	-0.11	1*1.00 + 4*-1.00
2560/2324/ACC/16	-0.68	1.13>>	-1.95	0	-0.46	-0.29	1*1.00 + 2*0.60 + 6*-1.00
2560/2324/ACC/9	0.88	-1.13<<	-1.13	0	-0.29	0.29	1*1.00 + 6*1.00
2560/2323/ULS/1	0.24	0	3.71>>	0	-0.92	0	1*1.35 + 2*1.50
2560/2324/ULS/1	0.24	0	-3.69<<	0	-0.91	0	1*1.35 + 2*1.50
2560/2323/ACC/6	-0.58	-1.1	1.95	0.00>>	-0.46	-0.27	1*1.00 + 2*0.60 + 5*1.00
2560/2323/ACC/15	0.78	1.11	1.14	-0.00<<	-0.3	0.27	1*1.00 + 5*-1.00
2560/2324/ACC/11	-1.08	-0.32	-0.97	0	-0.18>>	0.07	1*1.00 + 3*-1.00
2560/2323/ULS/1	0.24	0	3.71	0	-0.92<<	0	1*1.35 + 2*1.50
2560/2324/ACC/9	0.88	-1.13	-1.13	0	-0.29	0.29>>	1*1.00 + 6*1.00
2560/2324/ACC/16	-0.68	1.13	-1.95	0	-0.46	-0.29<<	1*1.00 + 2*0.60 + 6*-1.00
2561/2325/ACC/4	1.76>>	-0.37	-2.11	0	-0.59	0.1	1*1.00 + 2*0.60 + 4*1.00
2561/2325/ACC/13	-1.50<<	0.37	-0.98	0	-0.19	-0.1	1*1.00 + 4*-1.00
2561/2324/ACC/15	0.74	1.12>>	1.13	0	-0.29	0.28	1*1.00 + 5*-1.00
2561/2324/ACC/6	-0.48	-1.12<<	1.95	0	-0.47	-0.28	1*1.00 + 2*0.60 + 5*1.00
2561/2324/ULS/1	0.32	0	3.69>>	0	-0.91	0	1*1.35 + 2*1.50
2561/2325/ULS/1	0.32	0	-3.72<<	0	-0.93	0	1*1.35 + 2*1.50
2561/2324/ACC/14	0.82	1.12	2.01	0.00>>	-0.51	0.28	1*1.00 + 2*0.60 + 5*-1.00
2561/2324/ACC/7	-0.56	-1.12	1.06	-0.00<<	-0.25	-0.28	1*1.00 + 5*1.00
2561/2324/ACC/5	-0.54	0.32	0.98	0	-0.18>>	0.07	1*1.00 + 4*1.00
2561/2325/ULS/1	0.32	0	-3.72	0	-0.93<<	0	1*1.35 + 2*1.50

2561/2324/ACC/15	0.74	1.12	1.13	0	-0.29	0.28>>	1*1.00 + 5*-1.00
2561/2324/ACC/6	-0.48	-1.12	1.95	0	-0.47	-0.28<<	1*1.00 + 2*0.60 + 5*1.00
2562/2326/ACC/4	2.13>>	-0.37	-2.01	0	-0.48	0.11	1*1.00 + 2*0.60 + 4*1.00
2562/2326/ACC/13	-1.67<<	0.37	-0.94	0	-0.14	-0.11	1*1.00 + 4*-1.00
2562/2326/ACC/17	-0.76	1.13>>	-1.02	0	-0.2	-0.29	1*1.00 + 6*-1.00
2562/2326/ACC/8	1.21	-1.13<<	-1.93	0	-0.43	0.29	1*1.00 + 2*0.60 + 6*1.00
2562/2325/ULS/1	0.56	0	3.82>>	0	-0.95	0	1*1.35 + 2*1.50
2562/2326/ULS/1	0.56	0	-3.54<<	0	-0.75	0	1*1.35 + 2*1.50
2562/2325/ACC/7	-0.38	-1.1	1.1	-0.00>>	-0.26	-0.26	1*1.00 + 5*1.00
2562/2325/ULS/1	0.56	0	3.82	-0.00<<	-0.95	0	1*1.35 + 2*1.50
2562/2326/ACC/13	-1.67	0.37	-0.94	0	-0.14>>	-0.11	1*1.00 + 4*-1.00
2562/2325/ULS/1	0.56	0	3.82	0	-0.95<<	0	1*1.35 + 2*1.50
2562/2326/ACC/8	1.21	-1.13	-1.93	0	-0.43	0.29>>	1*1.00 + 2*0.60 + 6*1.00
2562/2326/ACC/17	-0.76	1.13	-1.02	0	-0.2	-0.29<<	1*1.00 + 6*-1.00
2563/2327/ACC/4	1.71>>	-0.2	-1.63	0	-0.39	0.06	1*1.00 + 2*0.60 + 4*1.00
2563/2327/ACC/13	-1.59<<	0.2	-0.66	0	-0.08	-0.06	1*1.00 + 4*-1.00
2563/2327/ACC/7	0.07	0.89>>	-0.85	0	-0.19	-0.17	1*1.00 + 5*1.00
2563/2327/ACC/14	0.04	-0.89<<	-1.44	0	-0.29	0.17	1*1.00 + 2*0.60 + 5*-1.00
2563/2326/ULS/1	0.14	0	3.00>>	0	-0.71	0	1*1.35 + 2*1.50
2563/2327/ULS/1	0.14	0	-2.75<<	0	-0.57	0	1*1.35 + 2*1.50
2563/2326/ULS/1	0.14	0	3	0.00>>	-0.71	0	1*1.35 + 2*1.50
2563/2326/ACC/2	-0.23	-0.41	0.74	0.00<<	-0.12	-0.1	1*1.00 + 3*1.00
2563/2327/ACC/13	-1.59	0.2	-0.66	0	-0.08>>	-0.06	1*1.00 + 4*-1.00
2563/2326/ULS/1	0.14	0	3	0	-0.71<<	0	1*1.35 + 2*1.50
2563/2327/ACC/8	0.96	-0.85	-1.54	0	-0.34	0.18>>	1*1.00 + 2*0.60 + 6*1.00
2563/2327/ACC/17	-0.85	0.85	-0.76	0	-0.13	-0.17<<	1*1.00 + 6*-1.00
2564/2328/ACC/4	1.92>>	-0.2	-1.46	0	-0.17	0.06	1*1.00 + 2*0.60 + 4*1.00
2564/2328/ACC/13	-0.98<<	0.2	-0.54	0	0.08	-0.06	1*1.00 + 4*-1.00
2564/2328/ACC/7	0.48	0.93>>	-0.75	0	-0.06	-0.2	1*1.00 + 5*1.00
2564/2328/ACC/14	0.46	-0.94<<	-1.25	0	-0.04	0.2	1*1.00 + 2*0.60 + 5*-1.00
2564/2327/ULS/1	1.14	0	3.35>>	-0.01	-0.66	0	1*1.35 + 2*1.50
2564/2328/ULS/1	1.14	0	-2.40<<	-0.01	-0.11	0	1*1.35 + 2*1.50
2564/2327/ACC/5	-0.14	0.1	0.82	-0.00>>	-0.1	0	1*1.00 + 4*1.00
2564/2327/ULS/1	1.14	0	3.35	-0.01<<	-0.66	0	1*1.35 + 2*1.50
2564/2328/ACC/13	-0.98	0.2	-0.54	0	0.08>>	-0.06	1*1.00 + 4*-1.00
2564/2327/ULS/1	1.14	0	3.35	-0.01	-0.66<<	0	1*1.35 + 2*1.50
2564/2328/ACC/14	0.46	-0.94	-1.25	0	-0.04	0.20>>	1*1.00 + 2*0.60 + 5*-1.00
2564/2328/ACC/7	0.48	0.93	-0.75	0	-0.06	-0.20<<	1*1.00 + 5*1.00
2565/2329/ACC/10	1.89>>	0.15	1.46	0	-0.17	0.03	1*1.00 + 2*0.60 + 3*-1.00
2565/2329/ACC/2	-0.94<<	-0.15	0.54	0	0.07	-0.03	1*1.00 + 3*1.00
2565/2329/ACC/9	0.17	0.94>>	0.67	0	-0.01	0.2	1*1.00 + 6*1.00
2565/2329/ACC/16	0.78	-0.95<<	1.33	0	-0.08	-0.2	1*1.00 + 2*0.60 + 6*-1.00
2565/2329/ULS/1	1.15	0	2.41>>	0.01	-0.11	0	1*1.35 + 2*1.50
2565/2330/ULS/1	1.15	0	-3.35<<	0.01	-0.66	0	1*1.35 + 2*1.50

2565/2329/ULS/1	1.15	0	2.41	0.01>>	-0.11	0	1*1.35 + 2*1.50
2565/2329/ACC/15	0.91	0.87	0.78	0.00<<	-0.07	0.18	1*1.00 + 5*-1.00
2565/2329/ACC/2	-0.94	-0.15	0.54	0	0.07>>	-0.03	1*1.00 + 3*1.00
2565/2330/ULS/1	1.15	0	-3.35	0.01	-0.66<<	0	1*1.35 + 2*1.50
2565/2329/ACC/8	0.45	0.94	1.25	0	-0.04	0.20>>	1*1.00 + 2*0.60 + 6*1.00
2565/2329/ACC/17	0.5	-0.95	0.75	0	-0.06	-0.20<<	1*1.00 + 6*-1.00
2566/2330/ACC/10	1.69>>	0.15	1.63	0	-0.39	0.03	1*1.00 + 2*0.60 + 3*-1.00
2566/2330/ACC/2	-1.53<<	-0.15	0.66	0	-0.08	-0.03	1*1.00 + 3*1.00
2566/2330/ACC/8	0	0.89>>	1.44	0	-0.29	0.18	1*1.00 + 2*0.60 + 6*1.00
2566/2330/ACC/17	0.16	-0.89<<	0.85	0	-0.19	-0.18	1*1.00 + 6*-1.00
2566/2330/ULS/1	0.19	0	2.75>>	0	-0.57	0	1*1.35 + 2*1.50
2566/2331/ULS/1	0.19	0	-3.01<<	0	-0.72	0	1*1.35 + 2*1.50
2566/2330/ACC/17	0.16	-0.89	0.85	-0.00>>	-0.19	-0.18	1*1.00 + 6*-1.00
2566/2330/ULS/1	0.19	0	2.75	-0.00<<	-0.57	0	1*1.35 + 2*1.50
2566/2330/ACC/2	-1.53	-0.15	0.66	0	-0.08>>	-0.03	1*1.00 + 3*1.00
2566/2331/ULS/1	0.19	0	-3.01	0	-0.72<<	0	1*1.35 + 2*1.50
2566/2330/ACC/9	-0.05	0.89	0.78	0	-0.15	0.18>>	1*1.00 + 6*1.00
2566/2330/ACC/16	0.2	-0.89	1.51	0	-0.32	-0.18<<	1*1.00 + 2*0.60 + 6*-1.00
2567/2331/ACC/10	2.14>>	0.35	2.02	0	-0.49	0.09	1*1.00 + 2*0.60 + 3*-1.00
2567/2331/ACC/2	-1.61<<	-0.35	0.95	0	-0.14	-0.09	1*1.00 + 3*1.00
2567/2331/ACC/14	1.16	1.13>>	1.94	0	-0.43	0.29	1*1.00 + 2*0.60 + 5*-1.00
2567/2331/ACC/7	-0.64	-1.13<<	1.02	0	-0.2	-0.29	1*1.00 + 5*1.00
2567/2331/ULS/1	0.64	0	3.56>>	0	-0.76	0	1*1.35 + 2*1.50
2567/2332/ULS/1	0.64	0	-3.84<<	0	-0.96	0	1*1.35 + 2*1.50
2567/2331/ULS/1	0.64	0	3.56	0.00>>	-0.76	0	1*1.35 + 2*1.50
2567/2331/ACC/13	1.8	-0.35	1.17	0.00<<	-0.31	-0.09	1*1.00 + 4*-1.00
2567/2331/ACC/5	-1.43	0.35	0.95	0	-0.14>>	0.09	1*1.00 + 4*1.00
2567/2332/ULS/1	0.64	0	-3.84	0	-0.96<<	0	1*1.35 + 2*1.50
2567/2331/ACC/14	1.16	1.13	1.94	0	-0.43	0.29>>	1*1.00 + 2*0.60 + 5*-1.00
2567/2331/ACC/7	-0.64	-1.13	1.02	0	-0.2	-0.29<<	1*1.00 + 5*1.00
2568/2332/ACC/10	1.74>>	0.34	2.12	0	-0.59	0.08	1*1.00 + 2*0.60 + 3*-1.00
2568/2332/ACC/2	-1.44<<	-0.34	0.98	0	-0.19	-0.08	1*1.00 + 3*1.00
2568/2333/ACC/6	0.1	1.12>>	-2.02	0	-0.52	-0.28	1*1.00 + 2*0.60 + 5*1.00
2568/2333/ACC/15	0.2	-1.12<<	-1.05	0	-0.24	0.28	1*1.00 + 5*-1.00
2568/2332/ULS/1	0.37	0	3.72>>	0	-0.94	0	1*1.35 + 2*1.50
2568/2333/ULS/1	0.37	0	-3.68<<	0	-0.91	0	1*1.35 + 2*1.50
2568/2332/ACC/7	-0.67	-1.1	1.06	0.00>>	-0.25	-0.27	1*1.00 + 5*1.00
2568/2332/ACC/14	0.98	1.1	2.04	-0.00<<	-0.53	0.27	1*1.00 + 2*0.60 + 5*-1.00
2568/2333/ACC/11	-0.57	-0.34	-0.97	0	-0.18>>	0.09	1*1.00 + 3*-1.00
2568/2332/ULS/1	0.37	0	3.72	0	-0.94<<	0	1*1.35 + 2*1.50
2568/2333/ACC/15	0.2	-1.12	-1.05	0	-0.24	0.28>>	1*1.00 + 5*-1.00
2568/2333/ACC/6	0.1	1.12	-2.02	0	-0.52	-0.28<<	1*1.00 + 2*0.60 + 5*1.00
2569/2333/ACC/10	1.52>>	0.34	2.1	0	-0.57	0.09	1*1.00 + 2*0.60 + 3*-1.00
2569/2333/ACC/2	-1.28<<	-0.35	0.98	0	-0.18	-0.09	1*1.00 + 3*1.00

2569/2333/ACC/9	0.04	1.13>>	1.05	0	-0.24	0.29	1*1.00 + 6*1.00
2569/2333/ACC/16	0.21	-1.13<<	2.02	0	-0.52	-0.29	1*1.00 + 2*0.60 + 6*-1.00
2569/2333/ULS/1	0.3	0	3.69>>	0	-0.9	0	1*1.35 + 2*1.50
2569/2334/ULS/1	0.3	0	-3.71<<	0	-0.92	0	1*1.35 + 2*1.50
2569/2333/ACC/9	0.04	1.13	1.05	0.00>>	-0.24	0.29	1*1.00 + 6*1.00
2569/2333/ACC/16	0.21	-1.13	2.02	-0.00<<	-0.52	-0.29	1*1.00 + 2*0.60 + 6*-1.00
2569/2333/ACC/5	-1.07	0.35	0.97	0	-0.18>>	0.09	1*1.00 + 4*1.00
2569/2334/ULS/1	0.3	0	-3.71	0	-0.92<<	0	1*1.35 + 2*1.50
2569/2333/ACC/9	0.04	1.13	1.05	0	-0.24	0.29>>	1*1.00 + 6*1.00
2569/2333/ACC/16	0.21	-1.13	2.02	0	-0.52	-0.29<<	1*1.00 + 2*0.60 + 6*-1.00
2570/2335/ACC/4	1.36>>	-0.34	-2.11	0	-0.58	0.08	1*1.00 + 2*0.60 + 4*1.00
2570/2335/ACC/13	-1.13<<	0.34	-0.98	0	-0.18	-0.08	1*1.00 + 4*-1.00
2570/2334/ACC/9	0.06	1.11>>	1.06	0	-0.25	0.27	1*1.00 + 6*1.00
2570/2334/ACC/16	0.16	-1.11<<	2.02	0	-0.52	-0.27	1*1.00 + 2*0.60 + 6*-1.00
2570/2334/ULS/1	0.27	0	3.70>>	0	-0.91	0	1*1.35 + 2*1.50
2570/2335/ULS/1	0.27	0	-3.70<<	0	-0.91	0	1*1.35 + 2*1.50
2570/2334/ACC/5	-0.93	0.34	0.98	0.00>>	-0.18	0.09	1*1.00 + 4*1.00
2570/2334/ACC/12	1.15	-0.34	2.11	-0.00<<	-0.58	-0.09	1*1.00 + 2*0.60 + 4*-1.00
2570/2335/ACC/13	-1.13	0.34	-0.98	0	-0.18>>	-0.08	1*1.00 + 4*-1.00
2570/2334/ULS/1	0.27	0	3.7	0	-0.91<<	0	1*1.35 + 2*1.50
2570/2334/ACC/9	0.06	1.11	1.06	0	-0.25	0.27>>	1*1.00 + 6*1.00
2570/2334/ACC/16	0.16	-1.11	2.02	0	-0.52	-0.27<<	1*1.00 + 2*0.60 + 6*-1.00
2571/2336/ACC/4	1.53>>	-0.34	-2.1	0	-0.57	0.09	1*1.00 + 2*0.60 + 4*1.00
2571/2336/ACC/13	-1.28<<	0.35	-0.98	0	-0.18	-0.09	1*1.00 + 4*-1.00
2571/2336/ACC/6	0.22	1.13>>	-2.02	0	-0.52	-0.29	1*1.00 + 2*0.60 + 5*1.00
2571/2336/ACC/15	0.03	-1.13<<	-1.05	0	-0.24	0.29	1*1.00 + 5*-1.00
2571/2335/ULS/1	0.3	0	3.71>>	0	-0.92	0	1*1.35 + 2*1.50
2571/2336/ULS/1	0.3	0	-3.69<<	0	-0.91	0	1*1.35 + 2*1.50
2571/2335/ACC/6	-0.47	-1.09	1.95	0.00>>	-0.46	-0.26	1*1.00 + 2*0.60 + 5*1.00
2571/2335/ACC/15	0.71	1.09	1.14	-0.00<<	-0.3	0.26	1*1.00 + 5*-1.00
2571/2336/ACC/11	-1.08	-0.35	-0.97	0	-0.18>>	0.09	1*1.00 + 3*-1.00
2571/2335/ULS/1	0.3	0	3.71	0	-0.92<<	0	1*1.35 + 2*1.50
2571/2336/ACC/15	0.03	-1.13	-1.05	0	-0.24	0.29>>	1*1.00 + 5*-1.00
2571/2336/ACC/6	0.22	1.13	-2.02	0	-0.52	-0.29<<	1*1.00 + 2*0.60 + 5*1.00
2572/2337/ACC/4	1.76>>	-0.34	-2.11	0	-0.59	0.08	1*1.00 + 2*0.60 + 4*1.00
2572/2337/ACC/13	-1.45<<	0.34	-0.98	0	-0.19	-0.08	1*1.00 + 4*-1.00
2572/2336/ACC/9	0.21	1.12>>	1.05	0	-0.24	0.28	1*1.00 + 6*1.00
2572/2336/ACC/16	0.1	-1.12<<	2.02	0	-0.52	-0.28	1*1.00 + 2*0.60 + 6*-1.00
2572/2336/ULS/1	0.38	0	3.69>>	0	-0.91	0	1*1.35 + 2*1.50
2572/2337/ULS/1	0.38	0	-3.72<<	0	-0.93	0	1*1.35 + 2*1.50
2572/2336/ACC/8	0.3	1.12	1.94	0.00>>	-0.46	0.28	1*1.00 + 2*0.60 + 6*1.00
2572/2336/ACC/17	0.01	-1.12	1.14	-0.00<<	-0.3	-0.28	1*1.00 + 6*-1.00
2572/2336/ACC/5	-0.55	0.34	0.97	0	-0.18>>	0.09	1*1.00 + 4*1.00
2572/2337/ULS/1	0.38	0	-3.72	0	-0.93<<	0	1*1.35 + 2*1.50

2572/2336/ACC/9	0.21	1.12	1.05	0	-0.24	0.28>>	1*1.00 + 6*1.00
2572/2336/ACC/16	0.1	-1.12	2.02	0	-0.52	-0.28<<	1*1.00 + 2*0.60 + 6*-1.00
2573/2338/ACC/4	2.12>>	-0.34	-2.01	0	-0.48	0.09	1*1.00 + 2*0.60 + 4*1.00
2573/2338/ACC/13	-1.61<<	0.34	-0.94	0	-0.14	-0.09	1*1.00 + 4*-1.00
2573/2338/ACC/17	-0.64	1.12>>	-1.02	0	-0.2	-0.28	1*1.00 + 6*-1.00
2573/2338/ACC/8	1.15	-1.12<<	-1.93	0	-0.43	0.28	1*1.00 + 2*0.60 + 6*1.00
2573/2337/ULS/1	0.62	0	3.82>>	0	-0.95	0	1*1.35 + 2*1.50
2573/2338/ULS/1	0.62	0	-3.54<<	0	-0.75	0	1*1.35 + 2*1.50
2573/2337/ACC/2	-0.42	-0.33	1.02	-0.00>>	-0.2	-0.08	1*1.00 + 3*1.00
2573/2337/ULS/1	0.62	0	3.82	-0.00<<	-0.95	0	1*1.35 + 2*1.50
2573/2338/ACC/11	-1.43	-0.34	-0.94	0	-0.14>>	0.09	1*1.00 + 3*-1.00
2573/2337/ULS/1	0.62	0	3.82	0	-0.95<<	0	1*1.35 + 2*1.50
2573/2338/ACC/8	1.15	-1.12	-1.93	0	-0.43	0.28>>	1*1.00 + 2*0.60 + 6*1.00
2573/2338/ACC/17	-0.64	1.12	-1.02	0	-0.2	-0.28<<	1*1.00 + 6*-1.00
2574/2339/ACC/4	1.69>>	-0.15	-1.63	0	-0.39	0.03	1*1.00 + 2*0.60 + 4*1.00
2574/2339/ACC/13	-1.52<<	0.15	-0.66	0	-0.08	-0.03	1*1.00 + 4*-1.00
2574/2339/ACC/7	0.16	0.89>>	-0.85	0	-0.19	-0.18	1*1.00 + 5*1.00
2574/2339/ACC/14	0	-0.89<<	-1.44	0	-0.29	0.18	1*1.00 + 2*0.60 + 5*-1.00
2574/2338/ULS/1	0.2	0	3.00>>	0	-0.71	0	1*1.35 + 2*1.50
2574/2339/ULS/1	0.2	0	-2.76<<	0	-0.57	0	1*1.35 + 2*1.50
2574/2338/ULS/1	0.2	0	3	0.00>>	-0.71	0	1*1.35 + 2*1.50
2574/2338/ACC/7	-0.14	-0.89	0.86	0.00<<	-0.19	-0.17	1*1.00 + 5*1.00
2574/2339/ACC/13	-1.52	0.15	-0.66	0	-0.08>>	-0.03	1*1.00 + 4*-1.00
2574/2338/ULS/1	0.2	0	3	0	-0.71<<	0	1*1.35 + 2*1.50
2574/2339/ACC/15	-0.04	-0.89	-0.78	0	-0.15	0.18>>	1*1.00 + 5*-1.00
2574/2339/ACC/6	0.21	0.89	-1.51	0	-0.33	-0.18<<	1*1.00 + 2*0.60 + 5*1.00
2575/2340/ACC/4	1.89>>	-0.15	-1.46	0	-0.17	0.03	1*1.00 + 2*0.60 + 4*1.00
2575/2340/ACC/13	-0.93<<	0.15	-0.54	0	0.07	-0.03	1*1.00 + 4*-1.00
2575/2340/ACC/6	0.78	0.95>>	-1.33	0	-0.08	-0.2	1*1.00 + 2*0.60 + 5*1.00
2575/2340/ACC/15	0.17	-0.94<<	-0.67	0	-0.01	0.2	1*1.00 + 5*-1.00
2575/2339/ULS/1	1.15	0	3.35>>	-0.01	-0.66	0	1*1.35 + 2*1.50
2575/2340/ULS/1	1.15	0	-2.41<<	-0.01	-0.11	0	1*1.35 + 2*1.50
2575/2339/ACC/9	0.16	0.78	0.93	-0.00>>	-0.16	0.13	1*1.00 + 6*1.00
2575/2339/ULS/1	1.15	0	3.35	-0.01<<	-0.66	0	1*1.35 + 2*1.50
2575/2340/ACC/13	-0.93	0.15	-0.54	0	0.07>>	-0.03	1*1.00 + 4*-1.00
2575/2339/ULS/1	1.15	0	3.35	-0.01	-0.66<<	0	1*1.35 + 2*1.50
2575/2340/ACC/14	0.45	-0.94	-1.25	0	-0.04	0.20>>	1*1.00 + 2*0.60 + 5*-1.00
2575/2340/ACC/7	0.5	0.95	-0.75	0	-0.06	-0.20<<	1*1.00 + 5*1.00
2576/2341/ACC/10	1.94>>	0.2	1.47	0	-0.17	0.06	1*1.00 + 2*0.60 + 3*-1.00
2576/2341/ACC/2	-0.99<<	-0.21	0.54	0	0.08	-0.06	1*1.00 + 3*1.00
2576/2341/ACC/9	0.2	0.96>>	0.67	0	-0.01	0.21	1*1.00 + 6*1.00
2576/2341/ACC/16	0.75	-0.96<<	1.33	0	-0.08	-0.21	1*1.00 + 2*0.60 + 6*-1.00
2576/2341/ULS/1	1.15	0	2.41>>	0.01	-0.11	0	1*1.35 + 2*1.50
2576/2342/ULS/1	1.15	0	-3.35<<	0.01	-0.66	0	1*1.35 + 2*1.50

2576/2341/ULS/1	1.15	0	2.41	0.01>>	-0.11	0	1*1.35 + 2*1.50
2576/2341/ACC/13	1.51	-0.37	0.88	0.00<<	-0.14	-0.07	1*1.00 + 4*-1.00
2576/2341/ACC/2	-0.99	-0.21	0.54	0	0.08>>	-0.06	1*1.00 + 3*1.00
2576/2342/ULS/1	1.15	0	-3.35	0.01	-0.66<<	0	1*1.35 + 2*1.50
2576/2341/ACC/8	0.48	0.96	1.25	0	-0.04	0.21>>	1*1.00 + 2*0.60 + 6*1.00
2576/2341/ACC/17	0.47	-0.96	0.75	0	-0.05	-0.21<<	1*1.00 + 6*-1.00
2577/2342/ACC/10	1.74>>	0.2	1.63	0	-0.39	0.06	1*1.00 + 2*0.60 + 3*-1.00
2577/2342/ACC/2	-1.63<<	-0.19	0.66	0	-0.08	-0.05	1*1.00 + 3*1.00
2577/2343/ACC/16	-0.23	0.91>>	-1.59	0	-0.37	-0.18	1*1.00 + 2*0.60 + 6*-1.00
2577/2343/ACC/9	0.35	-0.90<<	-0.91	0	-0.23	0.18	1*1.00 + 6*1.00
2577/2342/ULS/1	0.14	0	2.74>>	0	-0.57	0	1*1.35 + 2*1.50
2577/2343/ULS/1	0.14	0	-3.01<<	0	-0.72	0	1*1.35 + 2*1.50
2577/2342/ACC/17	0.03	-0.87	0.84	-0.00>>	-0.18	-0.16	1*1.00 + 6*-1.00
2577/2342/ULS/1	0.14	0	2.74	-0.00<<	-0.57	0	1*1.35 + 2*1.50
2577/2342/ACC/2	-1.63	-0.19	0.66	0	-0.08>>	-0.05	1*1.00 + 3*1.00
2577/2343/ULS/1	0.14	0	-3.01	0	-0.72<<	0	1*1.35 + 2*1.50
2577/2343/ACC/9	0.35	-0.9	-0.91	0	-0.23	0.18>>	1*1.00 + 6*1.00
2577/2343/ACC/16	-0.23	0.91	-1.59	0	-0.37	-0.18<<	1*1.00 + 2*0.60 + 6*-1.00
2578/2343/ACC/10	2.19>>	0.38	2.02	0	-0.49	0.11	1*1.00 + 2*0.60 + 3*-1.00
2578/2343/ACC/2	-1.70<<	-0.38	0.95	0	-0.15	-0.11	1*1.00 + 3*1.00
2578/2343/ACC/14	1.31	1.15>>	1.94	0	-0.43	0.31	1*1.00 + 2*0.60 + 5*-1.00
2578/2343/ACC/7	-0.82	-1.15<<	1.03	0	-0.21	-0.3	1*1.00 + 5*1.00
2578/2343/ULS/1	0.59	0	3.57>>	0	-0.76	0	1*1.35 + 2*1.50
2578/2344/ULS/1	0.59	0	-3.84<<	0	-0.96	0	1*1.35 + 2*1.50
2578/2343/ACC/8	0.25	1.14	1.87	0.00>>	-0.38	0.29	1*1.00 + 2*0.60 + 6*1.00
2578/2343/ACC/17	0.24	-1.13	1.1	-0.00<<	-0.25	-0.29	1*1.00 + 6*-1.00
2578/2343/ACC/5	-1.42	0.32	0.95	0	-0.14>>	0.07	1*1.00 + 4*1.00
2578/2344/ULS/1	0.59	0	-3.84	0	-0.96<<	0	1*1.35 + 2*1.50
2578/2343/ACC/14	1.31	1.15	1.94	0	-0.43	0.31>>	1*1.00 + 2*0.60 + 5*-1.00
2578/2343/ACC/7	-0.82	-1.15	1.03	0	-0.21	-0.30<<	1*1.00 + 5*1.00
2579/2344/ACC/10	1.78>>	0.36	2.12	0	-0.59	0.1	1*1.00 + 2*0.60 + 3*-1.00
2579/2344/ACC/2	-1.52<<	-0.36	0.98	0	-0.19	-0.1	1*1.00 + 3*1.00
2579/2345/ACC/16	-0.55	1.14>>	-1.95	0	-0.47	-0.29	1*1.00 + 2*0.60 + 6*-1.00
2579/2345/ACC/9	0.81	-1.14<<	-1.12	0	-0.29	0.29	1*1.00 + 6*1.00
2579/2344/ULS/1	0.32	0	3.72>>	0	-0.94	0	1*1.35 + 2*1.50
2579/2345/ULS/1	0.32	0	-3.68<<	0	-0.91	0	1*1.35 + 2*1.50
2579/2344/ACC/17	0.05	-1.08	1.13	0.00>>	-0.3	-0.25	1*1.00 + 6*-1.00
2579/2344/ACC/8	0.21	1.08	1.97	-0.00<<	-0.48	0.25	1*1.00 + 2*0.60 + 6*1.00
2579/2345/ACC/11	-0.52	-0.32	-0.97	0	-0.18>>	0.07	1*1.00 + 3*-1.00
2579/2344/ULS/1	0.32	0	3.72	0	-0.94<<	0	1*1.35 + 2*1.50
2579/2345/ACC/9	0.81	-1.14	-1.12	0	-0.29	0.29>>	1*1.00 + 6*1.00
2579/2345/ACC/16	-0.55	1.14	-1.95	0	-0.47	-0.29<<	1*1.00 + 2*0.60 + 6*-1.00
2580/2345/ACC/10	1.55>>	0.38	2.1	0	-0.57	0.11	1*1.00 + 2*0.60 + 3*-1.00
2580/2345/ACC/2	-1.35<<	-0.38	0.98	0	-0.18	-0.11	1*1.00 + 3*1.00

2580/2345/ACC/15	0.94	1.16>>	1.12	0	-0.28	0.31	1*1.00 + 5*-1.00
2580/2345/ACC/6	-0.74	-1.16<<	1.96	0	-0.47	-0.31	1*1.00 + 2*0.60 + 5*1.00
2580/2345/ULS/1	0.25	0	3.69>>	0	-0.9	0	1*1.35 + 2*1.50
2580/2346/ULS/1	0.25	0	-3.71<<	0	-0.92	0	1*1.35 + 2*1.50
2580/2345/ACC/9	0.16	1.14	1.05	0.00>>	-0.23	0.3	1*1.00 + 6*1.00
2580/2345/ACC/16	0.04	-1.15	2.03	-0.00<<	-0.52	-0.3	1*1.00 + 2*0.60 + 6*-1.00
2580/2345/ACC/5	-1.05	0.33	0.97	0	-0.18>>	0.07	1*1.00 + 4*1.00
2580/2346/ULS/1	0.25	0	-3.71	0	-0.92<<	0	1*1.35 + 2*1.50
2580/2345/ACC/15	0.94	1.16	1.12	0	-0.28	0.31>>	1*1.00 + 5*-1.00
2580/2345/ACC/6	-0.74	-1.16	1.96	0	-0.47	-0.31<<	1*1.00 + 2*0.60 + 5*1.00
2581/2347/ACC/4	1.37>>	-0.37	-2.11	0	-0.58	0.1	1*1.00 + 2*0.60 + 4*1.00
2581/2347/ACC/13	-1.19<<	0.37	-0.98	0	-0.18	-0.1	1*1.00 + 4*-1.00
2581/2346/ACC/15	0.85	1.12>>	1.14	0	-0.3	0.28	1*1.00 + 5*-1.00
2581/2346/ACC/6	-0.67	-1.12<<	1.95	0	-0.46	-0.28	1*1.00 + 2*0.60 + 5*1.00
2581/2346/ULS/1	0.22	0	3.70>>	0	-0.91	0	1*1.35 + 2*1.50
2581/2347/ULS/1	0.22	0	-3.70<<	0	-0.91	0	1*1.35 + 2*1.50
2581/2346/ACC/5	-0.9	0.31	0.98	0.00>>	-0.18	0.07	1*1.00 + 4*1.00
2581/2346/ACC/12	1.09	-0.31	2.11	-0.00<<	-0.58	-0.07	1*1.00 + 2*0.60 + 4*-1.00
2581/2347/ACC/13	-1.19	0.37	-0.98	0	-0.18>>	-0.1	1*1.00 + 4*-1.00
2581/2346/ULS/1	0.22	0	3.7	0	-0.91<<	0	1*1.35 + 2*1.50
2581/2346/ACC/15	0.85	1.12	1.14	0	-0.3	0.28>>	1*1.00 + 5*-1.00
2581/2346/ACC/6	-0.67	-1.12	1.95	0	-0.46	-0.28<<	1*1.00 + 2*0.60 + 5*1.00
2582/2348/ACC/4	1.56>>	-0.38	-2.1	0	-0.57	0.11	1*1.00 + 2*0.60 + 4*1.00
2582/2348/ACC/13	-1.35<<	0.38	-0.98	0	-0.18	-0.11	1*1.00 + 4*-1.00
2582/2348/ACC/16	-0.74	1.16>>	-1.96	0	-0.47	-0.31	1*1.00 + 2*0.60 + 6*-1.00
2582/2348/ACC/9	0.94	-1.16<<	-1.12	0	-0.29	0.31	1*1.00 + 6*1.00
2582/2347/ULS/1	0.25	0	3.71>>	0	-0.92	0	1*1.35 + 2*1.50
2582/2348/ULS/1	0.25	0	-3.70<<	0	-0.91	0	1*1.35 + 2*1.50
2582/2347/ACC/6	-0.63	-1.07	1.94	0.00>>	-0.46	-0.25	1*1.00 + 2*0.60 + 5*1.00
2582/2347/ACC/15	0.84	1.08	1.15	-0.00<<	-0.31	0.25	1*1.00 + 5*-1.00
2582/2348/ACC/11	-1.06	-0.33	-0.97	0	-0.18>>	0.07	1*1.00 + 3*-1.00
2582/2347/ULS/1	0.25	0	3.71	0	-0.92<<	0	1*1.35 + 2*1.50
2582/2348/ACC/9	0.94	-1.16	-1.12	0	-0.29	0.31>>	1*1.00 + 6*1.00
2582/2348/ACC/16	-0.74	1.16	-1.96	0	-0.47	-0.31<<	1*1.00 + 2*0.60 + 6*-1.00
2583/2349/ACC/4	1.80>>	-0.36	-2.11	0	-0.59	0.1	1*1.00 + 2*0.60 + 4*1.00
2583/2349/ACC/13	-1.53<<	0.36	-0.98	0	-0.19	-0.1	1*1.00 + 4*-1.00
2583/2348/ACC/15	0.81	1.14>>	1.12	0	-0.29	0.29	1*1.00 + 5*-1.00
2583/2348/ACC/6	-0.55	-1.14<<	1.96	0	-0.47	-0.29	1*1.00 + 2*0.60 + 5*1.00
2583/2348/ULS/1	0.32	0	3.69>>	0	-0.91	0	1*1.35 + 2*1.50
2583/2349/ULS/1	0.32	0	-3.72<<	0	-0.93	0	1*1.35 + 2*1.50
2583/2348/ACC/14	0.89	1.14	2	0.00>>	-0.51	0.29	1*1.00 + 2*0.60 + 5*-1.00
2583/2348/ACC/7	-0.62	-1.14	1.07	-0.00<<	-0.25	-0.29	1*1.00 + 5*1.00
2583/2348/ACC/5	-0.5	0.32	0.97	0	-0.18>>	0.07	1*1.00 + 4*1.00
2583/2349/ULS/1	0.32	0	-3.72	0	-0.93<<	0	1*1.35 + 2*1.50

2583/2348/ACC/15	0.81	1.14	1.12	0	-0.29	0.29>>	1*1.00 + 5*-1.00
2583/2348/ACC/6	-0.55	-1.14	1.96	0	-0.47	-0.29<<	1*1.00 + 2*0.60 + 5*1.00
2584/2350/ACC/4	2.17>>	-0.38	-2.01	0	-0.48	0.11	1*1.00 + 2*0.60 + 4*1.00
2584/2350/ACC/13	-1.70<<	0.38	-0.94	0	-0.14	-0.11	1*1.00 + 4*-1.00
2584/2350/ACC/17	-0.83	1.15>>	-1.02	0	-0.2	-0.3	1*1.00 + 6*-1.00
2584/2350/ACC/8	1.29	-1.15<<	-1.92	0	-0.42	0.3	1*1.00 + 2*0.60 + 6*1.00
2584/2349/ULS/1	0.57	0	3.82>>	0	-0.95	0	1*1.35 + 2*1.50
2584/2350/ULS/1	0.57	0	-3.54<<	0	-0.75	0	1*1.35 + 2*1.50
2584/2349/ACC/7	-0.44	-1.08	1.09	0.00>>	-0.25	-0.25	1*1.00 + 5*1.00
2584/2349/ACC/14	0.91	1.08	2.09	-0.00<<	-0.54	0.25	1*1.00 + 2*0.60 + 5*-1.00
2584/2350/ACC/11	-1.42	-0.32	-0.94	0	-0.14>>	0.07	1*1.00 + 3*-1.00
2584/2349/ULS/1	0.57	0	3.82	0	-0.95<<	0	1*1.35 + 2*1.50
2584/2350/ACC/8	1.29	-1.15	-1.92	0	-0.42	0.30>>	1*1.00 + 2*0.60 + 6*1.00
2584/2350/ACC/17	-0.83	1.15	-1.02	0	-0.2	-0.30<<	1*1.00 + 6*-1.00
2585/2351/ACC/4	1.74>>	-0.2	-1.63	0	-0.39	0.06	1*1.00 + 2*0.60 + 4*1.00
2585/2351/ACC/13	-1.62<<	0.19	-0.66	0	-0.08	-0.05	1*1.00 + 4*-1.00
2585/2350/ACC/15	0.35	0.90>>	0.91	0	-0.23	0.18	1*1.00 + 5*-1.00
2585/2350/ACC/6	-0.23	-0.91<<	1.59	0	-0.37	-0.18	1*1.00 + 2*0.60 + 5*1.00
2585/2350/ULS/1	0.15	0	3.00>>	0	-0.71	0	1*1.35 + 2*1.50
2585/2351/ULS/1	0.15	0	-2.75<<	0	-0.57	0	1*1.35 + 2*1.50
2585/2350/ULS/1	0.15	0	3	0.00>>	-0.71	0	1*1.35 + 2*1.50
2585/2350/ACC/7	-0.27	-0.91	0.87	0.00<<	-0.2	-0.18	1*1.00 + 5*1.00
2585/2351/ACC/13	-1.62	0.19	-0.66	0	-0.08>>	-0.05	1*1.00 + 4*-1.00
2585/2350/ULS/1	0.15	0	3	0	-0.71<<	0	1*1.35 + 2*1.50
2585/2350/ACC/15	0.35	0.9	0.91	0	-0.23	0.18>>	1*1.00 + 5*-1.00
2585/2350/ACC/6	-0.23	-0.91	1.59	0	-0.37	-0.18<<	1*1.00 + 2*0.60 + 5*1.00
2586/2352/ACC/4	1.94>>	-0.2	-1.47	0	-0.17	0.06	1*1.00 + 2*0.60 + 4*1.00
2586/2352/ACC/13	-0.99<<	0.21	-0.54	0	0.08	-0.06	1*1.00 + 4*-1.00
2586/2352/ACC/6	0.75	0.96>>	-1.33	0	-0.08	-0.21	1*1.00 + 2*0.60 + 5*1.00
2586/2352/ACC/15	0.2	-0.96<<	-0.67	0	-0.01	0.21	1*1.00 + 5*-1.00
2586/2351/ULS/1	1.15	0	3.35>>	-0.01	-0.66	0	1*1.35 + 2*1.50
2586/2352/ULS/1	1.15	0	-2.40<<	-0.01	-0.11	0	1*1.35 + 2*1.50
2586/2351/ACC/2	-0.13	-0.38	0.83	-0.00>>	-0.11	-0.07	1*1.00 + 3*1.00
2586/2351/ULS/1	1.15	0	3.35	-0.01<<	-0.66	0	1*1.35 + 2*1.50
2586/2352/ACC/13	-0.99	0.21	-0.54	0	0.08>>	-0.06	1*1.00 + 4*-1.00
2586/2351/ULS/1	1.15	0	3.35	-0.01	-0.66<<	0	1*1.35 + 2*1.50
2586/2352/ACC/14	0.48	-0.96	-1.25	0	-0.04	0.21>>	1*1.00 + 2*0.60 + 5*-1.00
2586/2352/ACC/7	0.47	0.96	-0.75	0	-0.05	-0.21<<	1*1.00 + 5*1.00
2587/2353/ACC/10	1.90>>	0.22	1.46	0	-0.17	0.07	1*1.00 + 2*0.60 + 3*-1.00
2587/2353/ACC/2	-0.97<<	-0.22	0.54	0	0.08	-0.07	1*1.00 + 3*1.00
2587/2353/ACC/9	0.18	0.98>>	0.67	0	-0.01	0.22	1*1.00 + 6*1.00
2587/2353/ACC/16	0.74	-0.98<<	1.33	0	-0.08	-0.23	1*1.00 + 2*0.60 + 6*-1.00
2587/2353/ULS/1	1.12	0	2.40>>	0.01	-0.11	0	1*1.35 + 2*1.50
2587/2354/ULS/1	1.12	0	-3.35<<	0.01	-0.66	0	1*1.35 + 2*1.50

2587/2353/ULS/1	1.12	0	2.4	0.01>>	-0.11	0	1*1.35 + 2*1.50
2587/2353/ACC/13	1.48	-0.37	0.88	0.00<<	-0.14	-0.07	1*1.00 + 4*-1.00
2587/2353/ACC/2	-0.97	-0.22	0.54	0	0.08>>	-0.07	1*1.00 + 3*1.00
2587/2354/ULS/1	1.12	0	-3.35	0.01	-0.66<<	0	1*1.35 + 2*1.50
2587/2353/ACC/15	0.93	0.94	0.77	0	-0.07	0.22>>	1*1.00 + 5*-1.00
2587/2353/ACC/6	-0.01	-0.94	1.23	0	-0.02	-0.23<<	1*1.00 + 2*0.60 + 5*1.00
2588/2354/ACC/10	1.66>>	0.2	1.63	0	-0.39	0.06	1*1.00 + 2*0.60 + 3*-1.00
2588/2354/ACC/2	-1.59<<	-0.2	0.65	0	-0.08	-0.06	1*1.00 + 3*1.00
2588/2355/ACC/16	-0.21	0.94>>	-1.6	0	-0.38	-0.2	1*1.00 + 2*0.60 + 6*-1.00
2588/2355/ACC/9	0.28	-0.93<<	-0.91	0	-0.22	0.2	1*1.00 + 6*1.00
2588/2354/ULS/1	0.1	0.01	2.74>>	0	-0.57	0	1*1.35 + 2*1.50
2588/2355/ULS/1	0.1	0.01	-3.01<<	0	-0.72	0	1*1.35 + 2*1.50
2588/2354/ACC/17	0.07	-0.84	0.83	-0.00>>	-0.18	-0.14	1*1.00 + 6*-1.00
2588/2354/ULS/1	0.1	0.01	2.74	-0.00<<	-0.57	0	1*1.35 + 2*1.50
2588/2354/ACC/2	-1.59	-0.2	0.65	0	-0.08>>	-0.06	1*1.00 + 3*1.00
2588/2355/ULS/1	0.1	0.01	-3.01	0	-0.72<<	0	1*1.35 + 2*1.50
2588/2355/ACC/9	0.28	-0.93	-0.91	0	-0.22	0.20>>	1*1.00 + 6*1.00
2588/2355/ACC/16	-0.21	0.94	-1.6	0	-0.38	-0.20<<	1*1.00 + 2*0.60 + 6*-1.00
2589/2355/ACC/10	2.10>>	0.39	2.02	0	-0.48	0.12	1*1.00 + 2*0.60 + 3*-1.00
2589/2355/ACC/2	-1.67<<	-0.39	0.95	0	-0.15	-0.12	1*1.00 + 3*1.00
2589/2355/ACC/15	1.07	1.17>>	1.08	0	-0.24	0.32	1*1.00 + 5*-1.00
2589/2355/ACC/6	-0.64	-1.17<<	1.89	0	-0.39	-0.32	1*1.00 + 2*0.60 + 5*1.00
2589/2355/ULS/1	0.52	0	3.57>>	0	-0.76	0	1*1.35 + 2*1.50
2589/2356/ULS/1	0.52	0	-3.84<<	0	-0.96	0	1*1.35 + 2*1.50
2589/2355/ACC/8	0.16	1.15	1.87	0.00>>	-0.37	0.3	1*1.00 + 2*0.60 + 6*1.00
2589/2355/ACC/17	0.27	-1.15	1.1	-0.00<<	-0.26	-0.3	1*1.00 + 6*-1.00
2589/2355/ACC/5	-1.42	0.32	0.94	0	-0.14>>	0.07	1*1.00 + 4*1.00
2589/2356/ULS/1	0.52	0	-3.84	0	-0.96<<	0	1*1.35 + 2*1.50
2589/2355/ACC/14	1.2	1.17	1.93	0	-0.42	0.32>>	1*1.00 + 2*0.60 + 5*-1.00
2589/2355/ACC/7	-0.77	-1.17	1.04	0	-0.21	-0.32<<	1*1.00 + 5*1.00
2590/2356/ACC/10	1.71>>	0.36	2.12	0	-0.59	0.1	1*1.00 + 2*0.60 + 3*-1.00
2590/2356/ACC/2	-1.50<<	-0.36	0.98	0	-0.19	-0.1	1*1.00 + 3*1.00
2590/2357/ACC/16	-0.56	1.16>>	-1.96	0	-0.48	-0.31	1*1.00 + 2*0.60 + 6*-1.00
2590/2357/ACC/9	0.76	-1.16<<	-1.11	0	-0.28	0.31	1*1.00 + 6*1.00
2590/2356/ULS/1	0.25	0	3.72>>	0	-0.94	0	1*1.35 + 2*1.50
2590/2357/ULS/1	0.25	0	-3.69<<	0	-0.91	0	1*1.35 + 2*1.50
2590/2356/ACC/7	-0.82	-1.08	1.05	0.00>>	-0.24	-0.25	1*1.00 + 5*1.00
2590/2356/ACC/14	1.02	1.08	2.05	-0.00<<	-0.54	0.25	1*1.00 + 2*0.60 + 5*-1.00
2590/2357/ACC/11	-0.57	-0.32	-0.97	0	-0.18>>	0.07	1*1.00 + 3*-1.00
2590/2356/ULS/1	0.25	0	3.72	0	-0.94<<	0	1*1.35 + 2*1.50
2590/2357/ACC/9	0.76	-1.16	-1.11	0	-0.28	0.31>>	1*1.00 + 6*1.00
2590/2357/ACC/16	-0.56	1.16	-1.96	0	-0.48	-0.31<<	1*1.00 + 2*0.60 + 6*-1.00
2591/2357/ACC/10	1.49>>	0.39	2.1	0	-0.57	0.12	1*1.00 + 2*0.60 + 3*-1.00
2591/2357/ACC/2	-1.34<<	-0.4	0.98	0	-0.18	-0.13	1*1.00 + 3*1.00

2591/2357/ACC/15	0.88	1.19>>	1.12	0	-0.28	0.33	1*1.00 + 5*-1.00
2591/2357/ACC/6	-0.73	-1.20<<	1.96	0	-0.47	-0.34	1*1.00 + 2*0.60 + 5*1.00
2591/2357/ULS/1	0.18	0	3.69>>	0	-0.9	0	1*1.35 + 2*1.50
2591/2358/ULS/1	0.18	0	-3.71<<	0	-0.92	0	1*1.35 + 2*1.50
2591/2357/ACC/15	0.88	1.19	1.12	0.00>>	-0.28	0.33	1*1.00 + 5*-1.00
2591/2357/ACC/6	-0.73	-1.2	1.96	-0.00<<	-0.47	-0.34	1*1.00 + 2*0.60 + 5*1.00
2591/2357/ACC/5	-1.07	0.33	0.97	0	-0.17>>	0.07	1*1.00 + 4*1.00
2591/2358/ULS/1	0.18	0	-3.71	0	-0.92<<	0	1*1.35 + 2*1.50
2591/2357/ACC/15	0.88	1.19	1.12	0	-0.28	0.33>>	1*1.00 + 5*-1.00
2591/2357/ACC/6	-0.73	-1.2	1.96	0	-0.47	-0.34<<	1*1.00 + 2*0.60 + 5*1.00
2592/2359/ACC/4	1.32>>	-0.37	-2.11	0	-0.58	0.11	1*1.00 + 2*0.60 + 4*1.00
2592/2359/ACC/13	-1.20<<	0.37	-0.98	0	-0.18	-0.11	1*1.00 + 4*-1.00
2592/2358/ACC/15	0.79	1.12>>	1.14	0	-0.3	0.28	1*1.00 + 5*-1.00
2592/2358/ACC/6	-0.66	-1.12<<	1.95	0	-0.46	-0.28	1*1.00 + 2*0.60 + 5*1.00
2592/2358/ULS/1	0.15	0	3.70>>	0	-0.91	0	1*1.35 + 2*1.50
2592/2359/ULS/1	0.15	0	-3.70<<	0	-0.91	0	1*1.35 + 2*1.50
2592/2358/ACC/5	-0.94	0.31	0.98	0.00>>	-0.18	0.06	1*1.00 + 4*1.00
2592/2358/ACC/12	1.06	-0.31	2.11	-0.00<<	-0.58	-0.06	1*1.00 + 2*0.60 + 4*-1.00
2592/2359/ACC/13	-1.2	0.37	-0.98	0	-0.18>>	-0.11	1*1.00 + 4*-1.00
2592/2358/ULS/1	0.15	0	3.7	0	-0.91<<	0	1*1.35 + 2*1.50
2592/2358/ACC/15	0.79	1.12	1.14	0	-0.3	0.28>>	1*1.00 + 5*-1.00
2592/2358/ACC/6	-0.66	-1.12	1.95	0	-0.46	-0.28<<	1*1.00 + 2*0.60 + 5*1.00
2593/2360/ACC/4	1.50>>	-0.39	-2.1	0	-0.57	0.12	1*1.00 + 2*0.60 + 4*1.00
2593/2360/ACC/13	-1.35<<	0.4	-0.98	0	-0.18	-0.13	1*1.00 + 4*-1.00
2593/2360/ACC/16	-0.74	1.20>>	-1.96	0	-0.47	-0.34	1*1.00 + 2*0.60 + 6*-1.00
2593/2360/ACC/9	0.88	-1.19<<	-1.12	0	-0.28	0.33	1*1.00 + 6*1.00
2593/2359/ULS/1	0.18	0	3.71>>	0	-0.92	0	1*1.35 + 2*1.50
2593/2360/ULS/1	0.18	0	-3.70<<	0	-0.91	0	1*1.35 + 2*1.50
2593/2359/ACC/6	-0.64	-1.05	1.94	0.00>>	-0.45	-0.22	1*1.00 + 2*0.60 + 5*1.00
2593/2359/ACC/15	0.78	1.05	1.15	-0.00<<	-0.31	0.23	1*1.00 + 5*-1.00
2593/2360/ACC/11	-1.08	-0.33	-0.97	0	-0.17>>	0.07	1*1.00 + 3*-1.00
2593/2359/ULS/1	0.18	0	3.71	0	-0.92<<	0	1*1.35 + 2*1.50
2593/2360/ACC/9	0.88	-1.19	-1.12	0	-0.28	0.33>>	1*1.00 + 6*1.00
2593/2360/ACC/16	-0.74	1.2	-1.96	0	-0.47	-0.34<<	1*1.00 + 2*0.60 + 6*-1.00
2594/2361/ACC/4	1.72>>	-0.36	-2.12	0	-0.59	0.1	1*1.00 + 2*0.60 + 4*1.00
2594/2361/ACC/13	-1.51<<	0.36	-0.98	0	-0.18	-0.1	1*1.00 + 4*-1.00
2594/2360/ACC/15	0.76	1.16>>	1.11	0	-0.28	0.31	1*1.00 + 5*-1.00
2594/2360/ACC/6	-0.55	-1.16<<	1.96	0	-0.48	-0.31	1*1.00 + 2*0.60 + 5*1.00
2594/2360/ULS/1	0.26	0	3.69>>	0	-0.91	0	1*1.35 + 2*1.50
2594/2361/ULS/1	0.26	0	-3.71<<	0	-0.93	0	1*1.35 + 2*1.50
2594/2360/ACC/8	0.35	1.14	1.92	0.00>>	-0.45	0.29	1*1.00 + 2*0.60 + 6*1.00
2594/2360/ACC/17	-0.14	-1.14	1.15	-0.00<<	-0.31	-0.29	1*1.00 + 6*-1.00
2594/2360/ACC/5	-0.56	0.32	0.97	0	-0.18>>	0.07	1*1.00 + 4*1.00
2594/2361/ULS/1	0.26	0	-3.71	0	-0.93<<	0	1*1.35 + 2*1.50

2594/2360/ACC/15	0.76	1.16	1.11	0	-0.28	0.31>>	1*1.00 + 5*-1.00
2594/2360/ACC/6	-0.55	-1.16	1.96	0	-0.48	-0.31<<	1*1.00 + 2*0.60 + 5*1.00
2595/2362/ACC/4	2.08>>	-0.39	-2.01	0	-0.48	0.12	1*1.00 + 2*0.60 + 4*1.00
2595/2362/ACC/13	-1.67<<	0.39	-0.94	0	-0.14	-0.12	1*1.00 + 4*-1.00
2595/2362/ACC/16	-0.65	1.16>>	-1.88	0	-0.39	-0.32	1*1.00 + 2*0.60 + 6*-1.00
2595/2362/ACC/9	1.07	-1.16<<	-1.07	0	-0.24	0.32	1*1.00 + 6*1.00
2595/2361/ULS/1	0.5	0	3.82>>	0	-0.95	0	1*1.35 + 2*1.50
2595/2362/ULS/1	0.5	0	-3.54<<	0	-0.75	0	1*1.35 + 2*1.50
2595/2361/ACC/7	-0.42	-1.06	1.08	0.00>>	-0.25	-0.24	1*1.00 + 5*1.00
2595/2361/ACC/14	0.83	1.06	2.09	-0.00<<	-0.55	0.24	1*1.00 + 2*0.60 + 5*-1.00
2595/2362/ACC/11	-1.42	-0.32	-0.93	0	-0.14>>	0.07	1*1.00 + 3*-1.00
2595/2361/ULS/1	0.5	0	3.82	0	-0.95<<	0	1*1.35 + 2*1.50
2595/2362/ACC/8	1.19	-1.16	-1.92	0	-0.42	0.32>>	1*1.00 + 2*0.60 + 6*1.00
2595/2362/ACC/17	-0.78	1.16	-1.03	0	-0.21	-0.32<<	1*1.00 + 6*-1.00
2596/2363/ACC/4	1.66>>	-0.2	-1.63	0	-0.39	0.06	1*1.00 + 2*0.60 + 4*1.00
2596/2363/ACC/13	-1.58<<	0.2	-0.66	0	-0.08	-0.06	1*1.00 + 4*-1.00
2596/2362/ACC/15	0.29	0.93>>	0.91	0	-0.22	0.2	1*1.00 + 5*-1.00
2596/2362/ACC/6	-0.21	-0.94<<	1.6	0	-0.38	-0.2	1*1.00 + 2*0.60 + 5*1.00
2596/2362/ULS/1	0.1	-0.01	3.00>>	0	-0.72	0	1*1.35 + 2*1.50
2596/2363/ULS/1	0.1	-0.01	-2.75<<	0	-0.57	0	1*1.35 + 2*1.50
2596/2362/ULS/1	0.1	-0.01	3	0.00>>	-0.72	0	1*1.35 + 2*1.50
2596/2362/ACC/7	-0.23	-0.94	0.88	0.00<<	-0.2	-0.2	1*1.00 + 5*1.00
2596/2363/ACC/13	-1.58	0.2	-0.66	0	-0.08>>	-0.06	1*1.00 + 4*-1.00
2596/2362/ULS/1	0.1	-0.01	3	0	-0.72<<	0	1*1.35 + 2*1.50
2596/2362/ACC/15	0.29	0.93	0.91	0	-0.22	0.20>>	1*1.00 + 5*-1.00
2596/2362/ACC/6	-0.21	-0.94	1.6	0	-0.38	-0.20<<	1*1.00 + 2*0.60 + 5*1.00
2597/2364/ACC/4	1.89>>	-0.22	-1.46	0	-0.17	0.07	1*1.00 + 2*0.60 + 4*1.00
2597/2364/ACC/13	-0.97<<	0.22	-0.54	0	0.08	-0.07	1*1.00 + 4*-1.00
2597/2364/ACC/6	0.75	0.98>>	-1.33	0	-0.08	-0.23	1*1.00 + 2*0.60 + 5*1.00
2597/2364/ACC/15	0.18	-0.98<<	-0.67	0	-0.01	0.22	1*1.00 + 5*-1.00
2597/2363/ULS/1	1.12	0	3.35>>	-0.01	-0.66	0	1*1.35 + 2*1.50
2597/2364/ULS/1	1.12	0	-2.40<<	-0.01	-0.11	0	1*1.35 + 2*1.50
2597/2363/ACC/2	-0.16	-0.38	0.83	-0.00>>	-0.11	-0.08	1*1.00 + 3*1.00
2597/2363/ULS/1	1.12	0	3.35	-0.01<<	-0.66	0	1*1.35 + 2*1.50
2597/2364/ACC/13	-0.97	0.22	-0.54	0	0.08>>	-0.07	1*1.00 + 4*-1.00
2597/2363/ULS/1	1.12	0	3.35	-0.01	-0.66<<	0	1*1.35 + 2*1.50
2597/2364/ACC/9	0.93	-0.94	-0.77	0	-0.07	0.22>>	1*1.00 + 6*1.00
2597/2364/ACC/16	-0.01	0.94	-1.23	0	-0.02	-0.23<<	1*1.00 + 2*0.60 + 6*-1.00
2598/2365/ACC/10	1.86>>	0.16	1.46	0	-0.17	0.03	1*1.00 + 2*0.60 + 3*-1.00
2598/2365/ACC/2	-0.92<<	-0.17	0.55	0	0.07	-0.04	1*1.00 + 3*1.00
2598/2365/ACC/9	0.11	1.02>>	0.65	0	0	0.25	1*1.00 + 6*1.00
2598/2365/ACC/16	0.83	-1.03<<	1.35	0	-0.09	-0.26	1*1.00 + 2*0.60 + 6*-1.00
2598/2365/ULS/1	1.14	-0.01	2.41>>	0.01	-0.11	-0.01	1*1.35 + 2*1.50
2598/2366/ULS/1	1.14	-0.01	-3.35<<	0.01	-0.66	0.01	1*1.35 + 2*1.50

2598/2365/ULS/1	1.14	-0.01	2.41	0.01>>	-0.11	-0.01	1*1.35 + 2*1.50
2598/2365/ACC/7	-0.19	-0.95	0.67	0.00<<	0	-0.23	1*1.00 + 5*1.00
2598/2365/ACC/2	-0.92	-0.17	0.55	0	0.07>>	-0.04	1*1.00 + 3*1.00
2598/2366/ULS/1	1.14	-0.01	-3.35	0.01	-0.66<<	0.01	1*1.35 + 2*1.50
2598/2365/ACC/9	0.11	1.02	0.65	0	0	0.25>>	1*1.00 + 6*1.00
2598/2365/ACC/16	0.83	-1.03	1.35	0	-0.09	-0.26<<	1*1.00 + 2*0.60 + 6*-1.00
2599/2366/ACC/10	1.63>>	0.12	1.63	0	-0.4	0.01	1*1.00 + 2*0.60 + 3*-1.00
2599/2366/ACC/2	-1.50<<	-0.11	0.65	0	-0.08	-0.01	1*1.00 + 3*1.00
2599/2367/ACC/16	0.01	0.98>>	-1.61	0	-0.39	-0.23	1*1.00 + 2*0.60 + 6*-1.00
2599/2367/ACC/9	0.12	-0.98<<	-0.89	0	-0.21	0.22	1*1.00 + 6*1.00
2599/2366/ULS/1	0.15	0.01	2.74>>	0	-0.57	0	1*1.35 + 2*1.50
2599/2367/ULS/1	0.15	0.01	-3.01<<	0	-0.72	0	1*1.35 + 2*1.50
2599/2366/ACC/17	0.27	-0.8	0.81	0.00>>	-0.17	-0.12	1*1.00 + 6*-1.00
2599/2366/ULS/1	0.15	0.01	2.74	-0.00<<	-0.57	0	1*1.35 + 2*1.50
2599/2366/ACC/2	-1.5	-0.11	0.65	0	-0.08>>	-0.01	1*1.00 + 3*1.00
2599/2367/ULS/1	0.15	0.01	-3.01	0	-0.72<<	0	1*1.35 + 2*1.50
2599/2367/ACC/9	0.12	-0.98	-0.89	0	-0.21	0.22>>	1*1.00 + 6*1.00
2599/2367/ACC/16	0.01	0.98	-1.61	0	-0.39	-0.23<<	1*1.00 + 2*0.60 + 6*-1.00
2600/2367/ACC/10	2.08>>	0.36	2.02	0	-0.48	0.09	1*1.00 + 2*0.60 + 3*-1.00
2600/2367/ACC/2	-1.60<<	-0.36	0.96	0	-0.15	-0.1	1*1.00 + 3*1.00
2600/2367/ACC/9	-0.16	1.18>>	1	0	-0.18	0.33	1*1.00 + 6*1.00
2600/2367/ACC/16	0.64	-1.19<<	1.98	0	-0.45	-0.33	1*1.00 + 2*0.60 + 6*-1.00
2600/2367/ULS/1	0.58	0	3.57>>	0	-0.76	0	1*1.35 + 2*1.50
2600/2368/ULS/1	0.58	0	-3.84<<	0	-0.96	0	1*1.35 + 2*1.50
2600/2367/ACC/8	-0.02	1.18	1.85	0.00>>	-0.36	0.33	1*1.00 + 2*0.60 + 6*1.00
2600/2367/ACC/17	0.5	-1.19	1.12	-0.00<<	-0.27	-0.33	1*1.00 + 6*-1.00
2600/2367/ACC/5	-1.48	0.37	0.94	0	-0.14>>	0.1	1*1.00 + 4*1.00
2600/2368/ULS/1	0.58	0	-3.84	0	-0.96<<	0	1*1.35 + 2*1.50
2600/2367/ACC/9	-0.16	1.18	1	0	-0.18	0.33>>	1*1.00 + 6*1.00
2600/2367/ACC/16	0.64	-1.19	1.98	0	-0.45	-0.33<<	1*1.00 + 2*0.60 + 6*-1.00
2601/2368/ACC/10	1.69>>	0.31	2.12	0	-0.6	0.06	1*1.00 + 2*0.60 + 3*-1.00
2601/2368/ACC/2	-1.43<<	-0.31	0.98	0	-0.18	-0.06	1*1.00 + 3*1.00
2601/2369/ACC/6	0.17	1.19>>	-2.05	0	-0.54	-0.33	1*1.00 + 2*0.60 + 5*1.00
2601/2369/ACC/15	0.09	-1.18<<	-1.02	0	-0.22	0.33	1*1.00 + 5*-1.00
2601/2368/ULS/1	0.31	0.01	3.72>>	0	-0.94	0	1*1.35 + 2*1.50
2601/2369/ULS/1	0.31	0.01	-3.69<<	0	-0.91	0	1*1.35 + 2*1.50
2601/2368/ACC/7	-0.59	-1.03	1.03	0.00>>	-0.23	-0.22	1*1.00 + 5*1.00
2601/2368/ACC/14	0.85	1.04	2.06	-0.00<<	-0.55	0.22	1*1.00 + 2*0.60 + 5*-1.00
2601/2369/ACC/11	-0.61	-0.37	-0.97	0	-0.18>>	0.1	1*1.00 + 3*-1.00
2601/2368/ULS/1	0.31	0.01	3.72	0	-0.94<<	0	1*1.35 + 2*1.50
2601/2369/ACC/15	0.09	-1.18	-1.02	0	-0.22	0.33>>	1*1.00 + 5*-1.00
2601/2369/ACC/6	0.17	1.19	-2.05	0	-0.54	-0.33<<	1*1.00 + 2*0.60 + 5*1.00
2602/2369/ACC/10	1.46>>	0.37	2.1	0	-0.57	0.1	1*1.00 + 2*0.60 + 3*-1.00
2602/2369/ACC/2	-1.26<<	-0.37	0.98	0	-0.19	-0.11	1*1.00 + 3*1.00

2602/2369/ACC/9	-0.09	1.23>>	1.03	0	-0.22	0.36	1*1.00 + 6*1.00
2602/2369/ACC/16	0.29	-1.24<<	2.05	0	-0.54	-0.37	1*1.00 + 2*0.60 + 6*-1.00
2602/2369/ULS/1	0.24	-0.01	3.70>>	0	-0.91	-0.01	1*1.35 + 2*1.50
2602/2370/ULS/1	0.24	-0.01	-3.71<<	0	-0.91	0.01	1*1.35 + 2*1.50
2602/2369/ACC/8	-0.04	1.23	1.92	0.00>>	-0.43	0.36	1*1.00 + 2*0.60 + 6*1.00
2602/2369/ACC/17	0.23	-1.23	1.16	-0.00<<	-0.32	-0.36	1*1.00 + 6*-1.00
2602/2369/ACC/5	-1.12	0.38	0.97	0	-0.17>>	0.11	1*1.00 + 4*1.00
2602/2370/ULS/1	0.24	-0.01	-3.71	0	-0.91<<	0.01	1*1.35 + 2*1.50
2602/2369/ACC/9	-0.09	1.23	1.03	0	-0.22	0.36>>	1*1.00 + 6*1.00
2602/2369/ACC/16	0.29	-1.24	2.05	0	-0.54	-0.37<<	1*1.00 + 2*0.60 + 6*-1.00
2603/2371/ACC/4	1.28>>	-0.33	-2.11	0	-0.58	0.08	1*1.00 + 2*0.60 + 4*1.00
2603/2371/ACC/13	-1.10<<	0.33	-0.98	0	-0.18	-0.08	1*1.00 + 4*-1.00
2603/2370/ACC/9	-0.11	1.11>>	1.06	0	-0.25	0.28	1*1.00 + 6*1.00
2603/2370/ACC/16	0.29	-1.11<<	2.02	0	-0.51	-0.28	1*1.00 + 2*0.60 + 6*-1.00
2603/2370/ULS/1	0.22	0	3.70>>	0	-0.91	0	1*1.35 + 2*1.50
2603/2371/ULS/1	0.22	0	-3.70<<	0	-0.91	0	1*1.35 + 2*1.50
2603/2370/ACC/5	-0.99	0.35	0.98	0.00>>	-0.18	0.09	1*1.00 + 4*1.00
2603/2370/ACC/12	1.17	-0.35	2.11	-0.00<<	-0.58	-0.09	1*1.00 + 2*0.60 + 4*-1.00
2603/2371/ACC/13	-1.1	0.33	-0.98	0	-0.18>>	-0.08	1*1.00 + 4*-1.00
2603/2370/ULS/1	0.22	0	3.7	0	-0.91<<	0	1*1.35 + 2*1.50
2603/2370/ACC/9	-0.11	1.11	1.06	0	-0.25	0.28>>	1*1.00 + 6*1.00
2603/2370/ACC/16	0.29	-1.11	2.02	0	-0.51	-0.28<<	1*1.00 + 2*0.60 + 6*-1.00
2604/2372/ACC/4	1.47>>	-0.37	-2.1	0	-0.57	0.1	1*1.00 + 2*0.60 + 4*1.00
2604/2372/ACC/13	-1.27<<	0.37	-0.98	0	-0.19	-0.11	1*1.00 + 4*-1.00
2604/2372/ACC/6	0.3	1.24>>	-2.05	0	-0.54	-0.37	1*1.00 + 2*0.60 + 5*1.00
2604/2372/ACC/15	-0.1	-1.23<<	-1.03	0	-0.22	0.36	1*1.00 + 5*-1.00
2604/2371/ULS/1	0.24	0.01	3.71>>	0	-0.91	0.01	1*1.35 + 2*1.50
2604/2372/ULS/1	0.24	0.01	-3.70<<	0	-0.91	-0.01	1*1.35 + 2*1.50
2604/2371/ACC/7	-0.44	-0.99	1.04	0.00>>	-0.23	-0.18	1*1.00 + 5*1.00
2604/2371/ACC/14	0.64	0.99	2.05	-0.00<<	-0.53	0.19	1*1.00 + 2*0.60 + 5*-1.00
2604/2372/ACC/11	-1.13	-0.38	-0.97	0	-0.17>>	0.11	1*1.00 + 3*-1.00
2604/2371/ULS/1	0.24	0.01	3.71	0	-0.91<<	0.01	1*1.35 + 2*1.50
2604/2372/ACC/15	-0.1	-1.23	-1.03	0	-0.22	0.36>>	1*1.00 + 5*-1.00
2604/2372/ACC/6	0.3	1.24	-2.05	0	-0.54	-0.37<<	1*1.00 + 2*0.60 + 5*1.00
2605/2373/ACC/4	1.70>>	-0.31	-2.12	0	-0.59	0.06	1*1.00 + 2*0.60 + 4*1.00
2605/2373/ACC/13	-1.44<<	0.31	-0.97	0	-0.18	-0.06	1*1.00 + 4*-1.00
2605/2372/ACC/9	0.09	1.18>>	1.03	0	-0.22	0.33	1*1.00 + 6*1.00
2605/2372/ACC/16	0.17	-1.19<<	2.05	0	-0.54	-0.33	1*1.00 + 2*0.60 + 6*-1.00
2605/2372/ULS/1	0.32	-0.01	3.69>>	0	-0.91	0	1*1.35 + 2*1.50
2605/2373/ULS/1	0.32	-0.01	-3.71<<	0	-0.93	0	1*1.35 + 2*1.50
2605/2372/ACC/8	0.17	1.18	1.91	0.00>>	-0.44	0.33	1*1.00 + 2*0.60 + 6*1.00
2605/2372/ACC/17	0.09	-1.19	1.16	-0.00<<	-0.32	-0.33	1*1.00 + 6*-1.00
2605/2372/ACC/5	-0.6	0.37	0.97	0	-0.18>>	0.1	1*1.00 + 4*1.00
2605/2373/ULS/1	0.32	-0.01	-3.71	0	-0.93<<	0	1*1.35 + 2*1.50

2605/2372/ACC/9	0.09	1.18	1.03	0	-0.22	0.33>>	1*1.00 + 6*1.00
2605/2372/ACC/16	0.17	-1.19	2.05	0	-0.54	-0.33<<	1*1.00 + 2*0.60 + 6*-1.00
2606/2374/ACC/4	2.06>>	-0.35	-2	0	-0.48	0.09	1*1.00 + 2*0.60 + 4*1.00
2606/2374/ACC/13	-1.60<<	0.36	-0.95	0	-0.15	-0.1	1*1.00 + 4*-1.00
2606/2374/ACC/6	0.63	1.18>>	-1.96	0	-0.45	-0.33	1*1.00 + 2*0.60 + 5*1.00
2606/2374/ACC/15	-0.16	-1.18<<	-0.99	0	-0.18	0.32	1*1.00 + 5*-1.00
2606/2373/ULS/1	0.56	0	3.81>>	0	-0.95	0	1*1.35 + 2*1.50
2606/2374/ULS/1	0.56	0	-3.54<<	0	-0.75	0	1*1.35 + 2*1.50
2606/2373/ACC/7	-0.19	-1.02	1.07	0.00>>	-0.24	-0.21	1*1.00 + 5*1.00
2606/2373/ACC/14	0.65	1.03	2.11	-0.00<<	-0.56	0.22	1*1.00 + 2*0.60 + 5*-1.00
2606/2374/ACC/11	-1.48	-0.36	-0.93	0	-0.13>>	0.1	1*1.00 + 3*-1.00
2606/2373/ULS/1	0.56	0	3.81	0	-0.95<<	0	1*1.35 + 2*1.50
2606/2374/ACC/15	-0.16	-1.18	-0.99	0	-0.18	0.32>>	1*1.00 + 5*-1.00
2606/2374/ACC/6	0.63	1.18	-1.96	0	-0.45	-0.33<<	1*1.00 + 2*0.60 + 5*1.00
2607/2375/ACC/4	1.62>>	-0.12	-1.64	0	-0.4	0.01	1*1.00 + 2*0.60 + 4*1.00
2607/2375/ACC/13	-1.49<<	0.11	-0.65	0	-0.08	-0.01	1*1.00 + 4*-1.00
2607/2374/ACC/15	0.12	0.98>>	0.89	0	-0.21	0.22	1*1.00 + 5*-1.00
2607/2374/ACC/6	0.01	-0.98<<	1.61	0	-0.39	-0.23	1*1.00 + 2*0.60 + 5*1.00
2607/2374/ULS/1	0.16	-0.01	3.01>>	0	-0.72	0	1*1.35 + 2*1.50
2607/2375/ULS/1	0.16	-0.01	-2.75<<	0	-0.57	0	1*1.35 + 2*1.50
2607/2374/ULS/1	0.16	-0.01	3.01	0.00>>	-0.72	0	1*1.35 + 2*1.50
2607/2374/ACC/7	-0.03	-0.98	0.89	-0.00<<	-0.21	-0.23	1*1.00 + 5*1.00
2607/2375/ACC/13	-1.49	0.11	-0.65	0	-0.08>>	-0.01	1*1.00 + 4*-1.00
2607/2374/ULS/1	0.16	-0.01	3.01	0	-0.72<<	0	1*1.35 + 2*1.50
2607/2374/ACC/15	0.12	0.98	0.89	0	-0.21	0.22>>	1*1.00 + 5*-1.00
2607/2374/ACC/6	0.01	-0.98	1.61	0	-0.39	-0.23<<	1*1.00 + 2*0.60 + 5*1.00
2608/2376/ACC/4	1.86>>	-0.16	-1.46	0	-0.17	0.03	1*1.00 + 2*0.60 + 4*1.00
2608/2376/ACC/13	-0.92<<	0.17	-0.55	0	0.07	-0.04	1*1.00 + 4*-1.00
2608/2376/ACC/6	0.83	1.03>>	-1.35	0	-0.09	-0.26	1*1.00 + 2*0.60 + 5*1.00
2608/2376/ACC/15	0.11	-1.02<<	-0.65	0	0	0.25	1*1.00 + 5*-1.00
2608/2375/ULS/1	1.14	0.01	3.35>>	-0.01	-0.66	0.01	1*1.35 + 2*1.50
2608/2376/ULS/1	1.14	0.01	-2.41<<	-0.01	-0.11	-0.01	1*1.35 + 2*1.50
2608/2375/ACC/17	0.56	-0.7	1.03	-0.00>>	-0.21	-0.09	1*1.00 + 6*-1.00
2608/2375/ULS/1	1.14	0.01	3.35	-0.01<<	-0.66	0.01	1*1.35 + 2*1.50
2608/2376/ACC/13	-0.92	0.17	-0.55	0	0.07>>	-0.04	1*1.00 + 4*-1.00
2608/2375/ULS/1	1.14	0.01	3.35	-0.01	-0.66<<	0.01	1*1.35 + 2*1.50
2608/2376/ACC/15	0.11	-1.02	-0.65	0	0	0.25>>	1*1.00 + 5*-1.00
2608/2376/ACC/6	0.83	1.03	-1.35	0	-0.09	-0.26<<	1*1.00 + 2*0.60 + 5*1.00

Reactions – Values (envelope)

Node/Case	FX (kN)	FY (kN)	FZ (kN)	MX (kNm)	MY (kNm)	MZ (kNm)
793/ACC/10	8.65>>	1.42	10.44	-0.46	0.33	0
883/ACC/4	-8.64<<	1.42	10.45	-0.46	-0.33	0
1931/ACC/14	1.98	28.94>>	27.72	-2.39	0.09	0
2185/ACC/6	-1.6	-21.77<<	23.76	0.36	-0.02	0
2105/ULS/1	-0.06	14.86	31.26>>	0.52	0	0
1246/ACC/5	-2.72	-0.29	-2.80<<	-0.07	-0.07	0
2047/ACC/16	1.97	-12	14.03	6.80>>	0.03	0.01
2047/ACC/9	-2.28	10.24	8.16	-6.13<<	-0.04	0
838/ACC/12	4.91	0.87	10.03	0.56	0.47>>	0
928/ACC/1	-4.91	0.87	10.02	0.56	-0.47<<	0
928/ACC/6	-1.81	-5.14	3.49	1.28	-0.32	0.01>>
838/ACC/16	1.81	-5.14	3.49	1.28	0.32	-0.01<<

ΕΛΕΓΧΟΣ ΜΕΛΩΝ

Member	Section	Material	Lay	Laz	Ratio	Case	Ratio(uy)	Case (uy)	Ratio(uz)	Case (uz)	Ratio(vx)	Case (vx)	Ratio(vy)	Case (vy)
1	HE100A	S 275	13.32	10.76	0.07	23 ACC /8/	-	-	-	-	0.00	11 SLS /1/	0.00	11 SLS /1/
2	HE100A	S 275	22.19	35.85	0.08	23 ACC /14/	0.00	11 SLS /1/	0.02	11 SLS /1/	-	-	-	-
3	HE100A	S 275	26.63	21.51	0.06	8 ULS /1/	-	-	-	-	0.00	11 SLS /1/	0.00	11 SLS /1/
4	HE100A	S 275	22.19	35.85	0.08	23 ACC /14/	0.00	11 SLS /1/	0.02	11 SLS /1/	-	-	-	-
5	HE100A	S 275	39.95	32.27	0.07	8 ULS /1/	-	-	-	-	0.00	11 SLS /1/	0.00	11 SLS /1/
6	HE100A	S 275	22.19	35.85	0.07	8 ULS /1/	0.00	11 SLS /1/	0.02	11 SLS /1/	-	-	-	-
7	HE100A	S 275	53.76	43.42	0.07	8 ULS /1/	-	-	-	-	0.00	11 SLS /1/	0.00	11 SLS /1/
8	HE100A	S 275	22.19	35.85	0.07	8 ULS /1/	0.00	11 SLS /1/	0.02	11 SLS /1/	-	-	-	-
9	HE100A	S 275	67.57	54.58	0.08	8 ULS /1/	-	-	-	-	0.00	11 SLS /1/	0.00	11 SLS /1/
10	HE100A	S 275	22.19	35.85	0.07	8 ULS /1/	0.00	11 SLS /1/	0.02	11 SLS /1/	-	-	-	-
11	HE100A	S 275	44.39	35.85	0.11	23 ACC /16/	-	-	-	-	0.00	11 SLS /1/	0.00	11 SLS /1/
12	HE100A	S 275	22.19	35.85	0.07	8 ULS /1/	0.00	11 SLS /1/	0.02	11 SLS /1/	-	-	-	-
13	HE100A	S 275	58.20	47.01	0.09	23 ACC /16/	-	-	-	-	0.00	11 SLS /1/	0.00	11 SLS /1/
14	HE100A	S 275	22.19	35.85	0.07	8 ULS /1/	0.00	11 SLS /1/	0.02	11 SLS /1/	-	-	-	-
15	HE100A	S 275	72.99	58.96	0.09	23 ACC /16/	-	-	-	-	0.00	11 SLS /1/	0.00	11 SLS /1/
16	HE100A	S 275	22.19	35.85	0.08	23 ACC /16/	0.00	11 SLS /1/	0.02	11 SLS /1/	-	-	-	-
17	HE100A	S 275	36.00	29.08	0.14	23 ACC /16/	-	-	-	-	0.00	11 SLS /1/	0.00	11 SLS /1/
18	HE100A	S 275	22.19	35.85	0.07	8 ULS /1/	0.00	11 SLS /1/	0.02	11 SLS /1/	-	-	-	-
19	HE100A	S 275	51.79	41.83	0.10	23 ACC /16/	-	-	-	-	0.00	11 SLS /1/	0.00	11 SLS /1/
20	HE100A	S 275	22.19	35.85	0.07	8 ULS /1/	0.00	11 SLS /1/	0.02	11 SLS /1/	-	-	-	-
21	HE100A	S 275	67.57	54.58	0.09	23 ACC /16/	-	-	-	-	0.00	11 SLS /1/	0.00	11 SLS /1/
22	HE100A	S 275	22.19	35.85	0.07	8 ULS /1/	0.00	11 SLS /1/	0.02	11 SLS /1/	-	-	-	-
23	HE100A	S 275	44.88	36.25	0.14	23 ACC /16/	-	-	-	-	0.00	11 SLS /1/	0.00	11 SLS /1/
24	HE100A	S 275	22.19	35.85	0.07	8 ULS /1/	0.00	11 SLS /1/	0.02	11 SLS /1/	-	-	-	-
25	HE100A	S 275	61.65	49.80	0.10	23 ACC /16/	-	-	-	-	0.00	11 SLS /1/	0.00	11 SLS /1/
26	HE100A	S 275	22.19	35.85	0.07	8 ULS /1/	0.00	11 SLS /1/	0.02	11 SLS /1/	-	-	-	-
27	HE100A	S 275	78.91	63.74	0.11	23 ACC /16/	-	-	-	-	0.00	11 SLS /1/	0.00	11 SLS /1/
28	HE100A	S 275	22.19	35.85	0.09	23 ACC /16/	0.00	11 SLS /1/	0.02	11 SLS /1/	-	-	-	-
29	TREC80x40x5	S235	53.79	95.43	0.49	8 ULS /1/	0.00	11 SLS /1/	0.09	11 SLS /1/	-	-	-	-
30	HE100A	S 275	53.02	85.65	0.33	23 ACC /12/	0.00	11 SLS /1/	0.04	11 SLS /1/	-	-	-	-
31	HE100A	S 275	41.92	33.86	0.14	23 ACC /16/	-	-	-	-	0.00	11 SLS /1/	0.00	11 SLS /1/
36	TREC80x40x5	S235	53.79	95.43	0.49	8 ULS /1/	0.01	11 SLS /1/	0.04	11 SLS /1/	-	-	-	-
37	TREC80x40x5	S235	53.79	95.43	0.24	8 ULS /1/	0.01	11 SLS /1/	0.20	11 SLS /1/	-	-	-	-
38	TREC80x40x5	S235	53.79	95.43	0.49	8 ULS /1/	0.01	11 SLS /1/	0.04	11 SLS /1/	-	-	-	-
39	TREC80x40x5	S235	53.79	95.43	0.49	8 ULS /1/	0.00	11 SLS /1/	0.09	11 SLS /1/	-	-	-	-
40	TREC80x40x5	S235	53.42	94.78	0.50	8 ULS /1/	0.00	11 SLS /1/	0.08	11 SLS /1/	-	-	-	-
41	TREC80x40x5	S235	53.79	95.43	0.50	8 ULS /1/	0.00	11 SLS /1/	0.09	11 SLS /1/	-	-	-	-
42	TREC80x40x5	S235	41.79	74.15	0.49	8 ULS /1/	0.00	11 SLS /1/	0.04	11 SLS /1/	-	-	-	-
43	TREC80x40x5	S235	41.79	74.15	0.31	8 ULS /1/	0.01	11 SLS /1/	0.24	11 SLS /1/	-	-	-	-
44	TREC80x40x5	S235	41.79	74.15	0.49	8 ULS /1/	0.00	11 SLS /1/	0.04	11 SLS /1/	-	-	-	-
45	TREC80x40x5	S235	41.79	74.15	0.31	8 ULS /1/	0.01	11 SLS /1/	0.24	11 SLS /1/	-	-	-	-
46 _BRACING_46	TRON60x3.2	S235	73.74	73.74	0.10	23 ACC /14/	-	-	-	-	-	-	-	-
47 _BRACING_47	TRON60x3.2	S235	73.74	73.74	0.11	23 ACC /6/	-	-	-	-	-	-	-	-
48 _BRACING_48	TRON60x3.2	S235	67.78	67.78	0.23	23 ACC /14/	-	-	-	-	-	-	-	-
49 _BRACING_49	TRON60x3.2	S235	67.78	67.78	0.24	23 ACC /6/	-	-	-	-	-	-	-	-
50 _BRACING_50	TRON60x3.2	S235	67.78	67.78	0.24	23 ACC /8/	-	-	-	-	-	-	-	-
51	TRON60x3.2	S235	67.78	67.78	0.25	23 ACC /16/	-	-	-	-	-	-	-	-

_BRACING_51														
52 _BRACING_52	TRON60x3.2	S235	67.78	67.78	0.24	23 ACC /14/	-	-	-	-	-	-	-	-
53 _BRACING_53	TRON60x3.2	S235	67.78	67.78	0.25	23 ACC /6/	-	-	-	-	-	-	-	-
54 _BRACING_54	TRON60x3.2	S235	67.78	67.78	0.23	23 ACC /8/	-	-	-	-	-	-	-	-
55 _BRACING_55	TRON60x3.2	S235	67.78	67.78	0.24	23 ACC /16/	-	-	-	-	-	-	-	-
56 _BRACING_56	TRON60x3.2	S235	73.74	73.74	0.10	23 ACC /8/	-	-	-	-	-	-	-	-
57 _BRACING_57	TRON60x3.2	S235	73.74	73.74	0.11	23 ACC /16/	-	-	-	-	-	-	-	-
272	HE100A	S 275	13.32	10.76	0.07	23 ACC /14/	-	-	-	-	0.00	11 SLS /1/	0.00	11 SLS /1/
273	HE100A	S 275	22.19	35.85	0.08	23 ACC /8/	0.00	11 SLS /1/	0.02	11 SLS /1/	-	-	-	-
274	HE100A	S 275	26.63	21.51	0.06	8 ULS /1/	-	-	-	-	0.00	11 SLS /1/	0.00	11 SLS /1/
275	HE100A	S 275	22.19	35.85	0.08	23 ACC /8/	0.00	11 SLS /1/	0.02	11 SLS /1/	-	-	-	-
276	HE100A	S 275	39.95	32.27	0.07	8 ULS /1/	-	-	-	-	0.00	11 SLS /1/	0.00	11 SLS /1/
277	HE100A	S 275	22.19	35.85	0.07	8 ULS /1/	0.00	11 SLS /1/	0.02	11 SLS /1/	-	-	-	-
278	HE100A	S 275	53.76	43.42	0.07	8 ULS /1/	-	-	-	-	0.00	11 SLS /1/	0.00	11 SLS /1/
279	HE100A	S 275	22.19	35.85	0.07	8 ULS /1/	0.00	11 SLS /1/	0.02	11 SLS /1/	-	-	-	-
280	HE100A	S 275	67.57	54.58	0.08	8 ULS /1/	-	-	-	-	0.00	11 SLS /1/	0.00	11 SLS /1/
281	HE100A	S 275	22.19	35.85	0.07	8 ULS /1/	0.00	11 SLS /1/	0.02	11 SLS /1/	-	-	-	-
282	HE100A	S 275	44.39	35.85	0.11	23 ACC /6/	-	-	-	-	0.00	11 SLS /1/	0.00	11 SLS /1/
283	HE100A	S 275	22.19	35.85	0.07	8 ULS /1/	0.00	11 SLS /1/	0.02	11 SLS /1/	-	-	-	-
284	HE100A	S 275	58.20	47.01	0.09	23 ACC /6/	-	-	-	-	0.00	11 SLS /1/	0.00	11 SLS /1/
285	HE100A	S 275	22.19	35.85	0.07	8 ULS /1/	0.00	11 SLS /1/	0.02	11 SLS /1/	-	-	-	-
286	HE100A	S 275	72.99	58.96	0.09	23 ACC /6/	-	-	-	-	0.00	11 SLS /1/	0.00	11 SLS /1/
287	HE100A	S 275	22.19	35.85	0.08	23 ACC /6/	0.00	11 SLS /1/	0.02	11 SLS /1/	-	-	-	-
288	HE100A	S 275	36.00	29.08	0.14	23 ACC /6/	-	-	-	-	0.00	11 SLS /1/	0.00	11 SLS /1/
289	HE100A	S 275	22.19	35.85	0.07	8 ULS /1/	0.00	11 SLS /1/	0.02	11 SLS /1/	-	-	-	-
290	HE100A	S 275	51.79	41.83	0.10	23 ACC /6/	-	-	-	-	0.00	11 SLS /1/	0.00	11 SLS /1/
291	HE100A	S 275	22.19	35.85	0.07	8 ULS /1/	0.00	11 SLS /1/	0.02	11 SLS /1/	-	-	-	-
292	HE100A	S 275	67.57	54.58	0.09	23 ACC /6/	-	-	-	-	0.00	11 SLS /1/	0.00	11 SLS /1/
293	HE100A	S 275	22.19	35.85	0.07	8 ULS /1/	0.00	11 SLS /1/	0.02	11 SLS /1/	-	-	-	-
294	HE100A	S 275	44.88	36.25	0.14	23 ACC /6/	-	-	-	-	0.00	11 SLS /1/	0.00	11 SLS /1/
295	HE100A	S 275	22.19	35.85	0.07	8 ULS /1/	0.00	11 SLS /1/	0.02	11 SLS /1/	-	-	-	-
296	HE100A	S 275	61.65	49.80	0.10	23 ACC /6/	-	-	-	-	0.00	11 SLS /1/	0.00	11 SLS /1/
297	HE100A	S 275	22.19	35.85	0.07	8 ULS /1/	0.00	11 SLS /1/	0.02	11 SLS /1/	-	-	-	-
298	HE100A	S 275	78.91	63.74	0.11	23 ACC /6/	-	-	-	-	0.00	11 SLS /1/	0.00	11 SLS /1/
299	HE100A	S 275	22.19	35.85	0.09	23 ACC /6/	0.00	11 SLS /1/	0.02	11 SLS /1/	-	-	-	-
300	HE100A	S 275	41.92	33.86	0.14	23 ACC /6/	-	-	-	-	0.00	11 SLS /1/	0.00	11 SLS /1/
301	HE100A	S 275	53.02	85.65	0.33	23 ACC /1/	0.00	11 SLS /1/	0.04	11 SLS /1/	-	-	-	-
302	TCAR80x5	S235	37.67	37.67	0.07	23 ACC /16/	0.00	11 SLS /1/	0.02	11 SLS /1/	-	-	-	-
303	TCAR80x5	S235	37.67	37.67	0.05	23 ACC /16/	0.00	11 SLS /1/	0.01	11 SLS /1/	-	-	-	-
313	TCAR80x5	S235	37.67	37.67	0.05	23 ACC /6/	0.00	11 SLS /1/	0.01	11 SLS /1/	-	-	-	-
314	TCAR80x5	S235	37.67	37.67	0.07	23 ACC /6/	0.00	11 SLS /1/	0.02	11 SLS /1/	-	-	-	-
315	CAE50x5	S 275	94.66	94.66	0.05	23 ACC /1/	-	-	-	-	-	-	-	-
316	CAE50x5	S 275	94.66	94.66	0.05	23 ACC /11/	-	-	-	-	-	-	-	-
317	CAE50x5	S 275	94.66	94.66	0.05	23 ACC /1/	-	-	-	-	-	-	-	-
319	CAE50x5	S 275	94.66	94.66	0.06	23 ACC /10/	-	-	-	-	-	-	-	-
338	CAE50x5	S 275	94.66	94.66	0.06	23 ACC /4/	-	-	-	-	-	-	-	-
339	CAE50x5	S 275	94.66	94.66	0.05	23 ACC /12/	-	-	-	-	-	-	-	-
340	CAE50x5	S 275	94.66	94.66	0.05	4 EX-0.3EY	-	-	-	-	-	-	-	-
341	CAE50x5	S 275	94.66	94.66	0.05	23 ACC /12/	-	-	-	-	-	-	-	-
452	HE100A	S 275	13.32	10.76	0.07	23 ACC /8/	-	-	-	-	0.00	11 SLS /1/	0.00	11 SLS /1/
453	HE100A	S 275	22.19	35.85	0.07	8 ULS /1/	0.01	11 SLS /1/	0.02	11 SLS /1/	-	-	-	-
454	HE100A	S 275	26.63	21.51	0.05	8 ULS /1/	-	-	-	-	0.00	11 SLS /1/	0.00	11 SLS /1/
455	HE100A	S 275	22.19	35.85	0.07	23 ACC /8/	0.00	11 SLS /1/	0.02	11 SLS /1/	-	-	-	-
456	HE100A	S 275	39.95	32.27	0.07	8 ULS /1/	-	-	-	-	0.00	11 SLS /1/	0.00	11 SLS /1/

457	HE100A	S 275	22.19	35.85	0.07	8 ULS /1/	0.00	11 SLS /1/	0.02	11 SLS /1/	-	-	-	-
458	HE100A	S 275	53.76	43.42	0.07	8 ULS /1/	-	-	-	-	0.00	11 SLS /1/	0.00	11 SLS /1/
459	HE100A	S 275	22.19	35.85	0.07	8 ULS /1/	0.00	11 SLS /1/	0.02	11 SLS /1/	-	-	-	-
460	HE100A	S 275	67.57	54.58	0.07	8 ULS /1/	-	-	-	-	0.00	11 SLS /1/	0.00	11 SLS /1/
461	HE100A	S 275	22.19	35.85	0.07	8 ULS /1/	0.00	11 SLS /1/	0.02	11 SLS /1/	-	-	-	-
462	HE100A	S 275	44.39	35.85	0.10	23 ACC /16/	-	-	-	-	0.00	11 SLS /1/	0.00	11 SLS /1/
463	HE100A	S 275	22.19	35.85	0.07	8 ULS /1/	0.00	11 SLS /1/	0.02	11 SLS /1/	-	-	-	-
464	HE100A	S 275	58.20	47.01	0.08	23 ACC /16/	-	-	-	-	0.00	11 SLS /1/	0.00	11 SLS /1/
465	HE100A	S 275	22.19	35.85	0.07	8 ULS /1/	0.00	11 SLS /1/	0.02	11 SLS /1/	-	-	-	-
466	HE100A	S 275	72.99	58.96	0.08	23 ACC /16/	-	-	-	-	0.00	11 SLS /1/	0.00	11 SLS /1/
467	HE100A	S 275	22.19	35.85	0.07	23 ACC /6/	0.00	11 SLS /1/	0.02	11 SLS /1/	-	-	-	-
468	HE100A	S 275	36.00	29.08	0.12	23 ACC /16/	-	-	-	-	0.00	11 SLS /1/	0.00	11 SLS /1/
469	HE100A	S 275	22.19	35.85	0.07	8 ULS /1/	0.00	11 SLS /1/	0.02	11 SLS /1/	-	-	-	-
470	HE100A	S 275	51.79	41.83	0.09	23 ACC /16/	-	-	-	-	0.00	11 SLS /1/	0.00	11 SLS /1/
471	HE100A	S 275	22.19	35.85	0.07	8 ULS /1/	0.00	11 SLS /1/	0.02	11 SLS /1/	-	-	-	-
472	HE100A	S 275	67.57	54.58	0.07	23 ACC /16/	-	-	-	-	0.00	11 SLS /1/	0.00	11 SLS /1/
473	HE100A	S 275	22.19	35.85	0.07	8 ULS /1/	0.00	11 SLS /1/	0.02	11 SLS /1/	-	-	-	-
474	HE100A	S 275	44.88	36.25	0.12	23 ACC /16/	-	-	-	-	0.00	11 SLS /1/	0.00	11 SLS /1/
475	HE100A	S 275	22.19	35.85	0.07	8 ULS /1/	0.00	11 SLS /1/	0.02	11 SLS /1/	-	-	-	-
476	HE100A	S 275	61.65	49.80	0.09	23 ACC /16/	-	-	-	-	0.00	11 SLS /1/	0.00	11 SLS /1/
477	HE100A	S 275	22.19	35.85	0.07	8 ULS /1/	0.00	11 SLS /1/	0.02	11 SLS /1/	-	-	-	-
478	HE100A	S 275	78.91	63.74	0.08	23 ACC /16/	-	-	-	-	0.00	11 SLS /1/	0.00	11 SLS /1/
479	HE100A	S 275	22.19	35.85	0.07	8 ULS /1/	0.00	11 SLS /1/	0.02	11 SLS /1/	-	-	-	-
480	HE100A	S 275	41.92	33.86	0.19	23 ACC /16/	-	-	-	-	0.00	11 SLS /1/	0.01	11 SLS /1/
481	HE100A	S 275	56.72	91.63	0.39	23 ACC /1/	0.01	11 SLS /1/	0.32	11 SLS /1/	-	-	-	-
482	HE100A	S 275	13.32	10.76	0.04	23 ACC /8/	-	-	-	-	0.00	11 SLS /1/	0.00	11 SLS /1/
483	HE100A	S 275	22.19	35.85	0.05	23 ACC /14/	0.01	11 SLS /1/	0.01	11 SLS /1/	-	-	-	-
484	HE100A	S 275	26.63	21.51	0.03	23 ACC /12/	-	-	-	-	0.00	11 SLS /1/	0.00	11 SLS /1/
485	HE100A	S 275	22.19	35.85	0.05	23 ACC /14/	0.01	11 SLS /1/	0.01	11 SLS /1/	-	-	-	-
486	HE100A	S 275	39.95	32.27	0.04	23 ACC /16/	-	-	-	-	0.00	11 SLS /1/	0.00	11 SLS /1/
487	HE100A	S 275	22.19	35.85	0.05	23 ACC /14/	0.01	11 SLS /1/	0.01	11 SLS /1/	-	-	-	-
488	HE100A	S 275	53.76	43.42	0.04	23 ACC /8/	-	-	-	-	0.00	11 SLS /1/	0.00	11 SLS /1/
489	HE100A	S 275	22.19	35.85	0.04	23 ACC /12/	0.01	11 SLS /1/	0.01	11 SLS /1/	-	-	-	-
490	HE100A	S 275	67.57	54.58	0.04	23 ACC /8/	-	-	-	-	0.00	11 SLS /1/	0.00	11 SLS /1/
491	HE100A	S 275	22.19	35.85	0.04	23 ACC /12/	0.01	11 SLS /1/	0.01	11 SLS /1/	-	-	-	-
492	HE100A	S 275	44.39	35.85	0.06	23 ACC /8/	-	-	-	-	0.00	11 SLS /1/	0.00	11 SLS /1/
493	HE100A	S 275	22.19	35.85	0.04	23 ACC /12/	0.01	11 SLS /1/	0.01	11 SLS /1/	-	-	-	-
494	HE100A	S 275	58.20	47.01	0.05	23 ACC /8/	-	-	-	-	0.00	11 SLS /1/	0.00	11 SLS /1/
495	HE100A	S 275	22.19	35.85	0.04	23 ACC /12/	0.01	11 SLS /1/	0.01	11 SLS /1/	-	-	-	-
496	HE100A	S 275	72.99	58.96	0.05	23 ACC /16/	-	-	-	-	0.00	11 SLS /1/	0.00	11 SLS /1/
497	HE100A	S 275	22.19	35.85	0.04	23 ACC /12/	0.01	11 SLS /1/	0.01	11 SLS /1/	-	-	-	-
498	HE100A	S 275	36.00	29.08	0.07	23 ACC /16/	-	-	-	-	0.00	11 SLS /1/	0.00	11 SLS /1/
499	HE100A	S 275	22.19	35.85	0.04	23 ACC /12/	0.01	11 SLS /1/	0.01	11 SLS /1/	-	-	-	-
500	HE100A	S 275	51.79	41.83	0.05	23 ACC /8/	-	-	-	-	0.00	11 SLS /1/	0.00	11 SLS /1/
501	HE100A	S 275	22.19	35.85	0.04	23 ACC /12/	0.01	11 SLS /1/	0.01	11 SLS /1/	-	-	-	-
502	HE100A	S 275	67.57	54.58	0.05	23 ACC /8/	-	-	-	-	0.00	11 SLS /1/	0.00	11 SLS /1/
503	HE100A	S 275	22.19	35.85	0.04	23 ACC /12/	0.01	11 SLS /1/	0.01	11 SLS /1/	-	-	-	-
504	HE100A	S 275	44.88	36.25	0.07	23 ACC /8/	-	-	-	-	0.00	11 SLS /1/	0.00	11 SLS /1/
505	HE100A	S 275	22.19	35.85	0.04	23 ACC /12/	0.01	11 SLS /1/	0.01	11 SLS /1/	-	-	-	-
506	HE100A	S 275	61.65	49.80	0.06	23 ACC /8/	-	-	-	-	0.00	11 SLS /1/	0.00	11 SLS /1/
507	HE100A	S 275	22.19	35.85	0.04	23 ACC /12/	0.01	11 SLS /1/	0.01	11 SLS /1/	-	-	-	-
508	HE100A	S 275	78.91	63.74	0.06	23 ACC /16/	-	-	-	-	0.00	11 SLS /1/	0.00	11 SLS /1/
509	HE100A	S 275	22.19	35.85	0.05	5 0.3EX+EY	0.01	11 SLS /1/	0.01	11 SLS /1/	-	-	-	-
510	HE100A	S 275	41.92	33.86	0.07	23 ACC /16/	-	-	-	-	0.00	11 SLS /1/	0.00	11 SLS /1/
511	HE100A	S 275	60.42	97.60	0.24	23 ACC /10/	0.05	11 SLS /1/	0.02	11 SLS /1/	-	-	-	-
512	HE100A	S 275	13.32	10.76	0.07	23 ACC /14/	-	-	-	-	0.00	11 SLS /1/	0.00	11 SLS /1/
513	HE100A	S 275	22.19	35.85	0.07	8 ULS /1/	0.01	11 SLS /1/	0.02	11 SLS /1/	-	-	-	-
514	HE100A	S 275	26.63	21.51	0.05	8 ULS /1/	-	-	-	-	0.00	11 SLS /1/	0.00	11 SLS /1/
515	HE100A	S 275	22.19	35.85	0.07	23 ACC /14/	0.00	11 SLS /1/	0.02	11 SLS /1/	-	-	-	-
516	HE100A	S 275	39.95	32.27	0.07	8 ULS /1/	-	-	-	-	0.00	11 SLS /1/	0.00	11 SLS /1/

517	HE100A	S 275	22.19	35.85	0.07	8 ULS /1/	0.00	11 SLS /1/	0.02	11 SLS /1/	-	-	-	-
518	HE100A	S 275	53.76	43.42	0.07	8 ULS /1/	-	-	-	-	0.00	11 SLS /1/	0.00	11 SLS /1/
519	HE100A	S 275	22.19	35.85	0.07	8 ULS /1/	0.00	11 SLS /1/	0.02	11 SLS /1/	-	-	-	-
520	HE100A	S 275	67.57	54.58	0.07	8 ULS /1/	-	-	-	-	0.00	11 SLS /1/	0.00	11 SLS /1/
521	HE100A	S 275	22.19	35.85	0.07	8 ULS /1/	0.00	11 SLS /1/	0.02	11 SLS /1/	-	-	-	-
522	HE100A	S 275	44.39	35.85	0.10	23 ACC /6/	-	-	-	-	0.00	11 SLS /1/	0.00	11 SLS /1/
523	HE100A	S 275	22.19	35.85	0.07	8 ULS /1/	0.00	11 SLS /1/	0.02	11 SLS /1/	-	-	-	-
524	HE100A	S 275	58.20	47.01	0.08	23 ACC /6/	-	-	-	-	0.00	11 SLS /1/	0.00	11 SLS /1/
525	HE100A	S 275	22.19	35.85	0.07	8 ULS /1/	0.00	11 SLS /1/	0.02	11 SLS /1/	-	-	-	-
526	HE100A	S 275	72.99	58.96	0.08	23 ACC /6/	-	-	-	-	0.00	11 SLS /1/	0.00	11 SLS /1/
527	HE100A	S 275	22.19	35.85	0.07	23 ACC /16/	0.00	11 SLS /1/	0.02	11 SLS /1/	-	-	-	-
528	HE100A	S 275	36.00	29.08	0.12	23 ACC /6/	-	-	-	-	0.00	11 SLS /1/	0.00	11 SLS /1/
529	HE100A	S 275	22.19	35.85	0.07	8 ULS /1/	0.00	11 SLS /1/	0.02	11 SLS /1/	-	-	-	-
530	HE100A	S 275	51.79	41.83	0.09	23 ACC /6/	-	-	-	-	0.00	11 SLS /1/	0.00	11 SLS /1/
531	HE100A	S 275	22.19	35.85	0.07	8 ULS /1/	0.00	11 SLS /1/	0.02	11 SLS /1/	-	-	-	-
532	HE100A	S 275	67.57	54.58	0.07	23 ACC /6/	-	-	-	-	0.00	11 SLS /1/	0.00	11 SLS /1/
533	HE100A	S 275	22.19	35.85	0.07	8 ULS /1/	0.00	11 SLS /1/	0.02	11 SLS /1/	-	-	-	-
534	HE100A	S 275	44.88	36.25	0.12	23 ACC /6/	-	-	-	-	0.00	11 SLS /1/	0.00	11 SLS /1/
535	HE100A	S 275	22.19	35.85	0.07	8 ULS /1/	0.00	11 SLS /1/	0.02	11 SLS /1/	-	-	-	-
536	HE100A	S 275	61.65	49.80	0.09	23 ACC /6/	-	-	-	-	0.00	11 SLS /1/	0.00	11 SLS /1/
537	HE100A	S 275	22.19	35.85	0.07	8 ULS /1/	0.00	11 SLS /1/	0.02	11 SLS /1/	-	-	-	-
538	HE100A	S 275	78.91	63.74	0.08	23 ACC /6/	-	-	-	-	0.00	11 SLS /1/	0.00	11 SLS /1/
539	HE100A	S 275	22.19	35.85	0.07	8 ULS /1/	0.00	11 SLS /1/	0.02	11 SLS /1/	-	-	-	-
540	HE100A	S 275	41.92	33.86	0.19	23 ACC /6/	-	-	-	-	0.00	11 SLS /1/	0.01	11 SLS /1/
541	HE100A	S 275	56.72	91.63	0.39	23 ACC /12/	0.01	11 SLS /1/	0.32	11 SLS /1/	-	-	-	-
542	HE100A	S 275	13.32	10.76	0.04	23 ACC /14/	-	-	-	-	0.00	11 SLS /1/	0.00	11 SLS /1/
543	HE100A	S 275	22.19	35.85	0.05	23 ACC /8/	0.01	11 SLS /1/	0.01	11 SLS /1/	-	-	-	-
544	HE100A	S 275	26.63	21.51	0.03	23 ACC /1/	-	-	-	-	0.00	11 SLS /1/	0.00	11 SLS /1/
545	HE100A	S 275	22.19	35.85	0.05	23 ACC /8/	0.01	11 SLS /1/	0.01	11 SLS /1/	-	-	-	-
546	HE100A	S 275	39.95	32.27	0.04	23 ACC /6/	-	-	-	-	0.00	11 SLS /1/	0.00	11 SLS /1/
547	HE100A	S 275	22.19	35.85	0.05	23 ACC /8/	0.01	11 SLS /1/	0.01	11 SLS /1/	-	-	-	-
548	HE100A	S 275	53.76	43.42	0.04	23 ACC /14/	-	-	-	-	0.00	11 SLS /1/	0.00	11 SLS /1/
549	HE100A	S 275	22.19	35.85	0.04	23 ACC /1/	0.01	11 SLS /1/	0.01	11 SLS /1/	-	-	-	-
550	HE100A	S 275	67.57	54.58	0.04	23 ACC /14/	-	-	-	-	0.00	11 SLS /1/	0.00	11 SLS /1/
551	HE100A	S 275	22.19	35.85	0.04	23 ACC /1/	0.01	11 SLS /1/	0.01	11 SLS /1/	-	-	-	-
552	HE100A	S 275	44.39	35.85	0.06	23 ACC /14/	-	-	-	-	0.00	11 SLS /1/	0.00	11 SLS /1/
553	HE100A	S 275	22.19	35.85	0.04	23 ACC /1/	0.01	11 SLS /1/	0.01	11 SLS /1/	-	-	-	-
554	HE100A	S 275	58.20	47.01	0.05	23 ACC /14/	-	-	-	-	0.00	11 SLS /1/	0.00	11 SLS /1/
555	HE100A	S 275	22.19	35.85	0.04	23 ACC /1/	0.01	11 SLS /1/	0.01	11 SLS /1/	-	-	-	-
556	HE100A	S 275	72.99	58.96	0.05	23 ACC /6/	-	-	-	-	0.00	11 SLS /1/	0.00	11 SLS /1/
557	HE100A	S 275	22.19	35.85	0.04	23 ACC /1/	0.01	11 SLS /1/	0.01	11 SLS /1/	-	-	-	-
558	HE100A	S 275	36.00	29.08	0.07	23 ACC /6/	-	-	-	-	0.00	11 SLS /1/	0.00	11 SLS /1/
559	HE100A	S 275	22.19	35.85	0.04	23 ACC /1/	0.01	11 SLS /1/	0.01	11 SLS /1/	-	-	-	-
560	HE100A	S 275	51.79	41.83	0.05	23 ACC /14/	-	-	-	-	0.00	11 SLS /1/	0.00	11 SLS /1/
561	HE100A	S 275	22.19	35.85	0.04	23 ACC /1/	0.01	11 SLS /1/	0.01	11 SLS /1/	-	-	-	-
562	HE100A	S 275	67.57	54.58	0.05	23 ACC /14/	-	-	-	-	0.00	11 SLS /1/	0.00	11 SLS /1/
563	HE100A	S 275	22.19	35.85	0.04	23 ACC /1/	0.01	11 SLS /1/	0.01	11 SLS /1/	-	-	-	-
564	HE100A	S 275	44.88	36.25	0.07	23 ACC /14/	-	-	-	-	0.00	11 SLS /1/	0.00	11 SLS /1/
565	HE100A	S 275	22.19	35.85	0.04	23 ACC /1/	0.01	11 SLS /1/	0.01	11 SLS /1/	-	-	-	-
566	HE100A	S 275	61.65	49.80	0.06	23 ACC /14/	-	-	-	-	0.00	11 SLS /1/	0.00	11 SLS /1/
567	HE100A	S 275	22.19	35.85	0.04	23 ACC /1/	0.01	11 SLS /1/	0.01	11 SLS /1/	-	-	-	-
568	HE100A	S 275	78.91	63.74	0.06	23 ACC /6/	-	-	-	-	0.00	11 SLS /1/	0.00	11 SLS /1/
569	HE100A	S 275	22.19	35.85	0.05	23 ACC /6/	0.01	11 SLS /1/	0.01	11 SLS /1/	-	-	-	-
570	HE100A	S 275	41.92	33.86	0.07	23 ACC /6/	-	-	-	-	0.00	11 SLS /1/	0.00	11 SLS /1/
571	HE100A	S 275	60.42	97.60	0.24	23 ACC /4/	0.05	11 SLS /1/	0.02	11 SLS /1/	-	-	-	-
1123	TCAR80x5	S235	37.99	37.99	0.02	8 ULS /1/	0.00	11 SLS /1/	0.01	11 SLS /1/	-	-	-	-
1124	TCAR80x5	S235	37.99	37.99	0.02	8 ULS /1/	0.00	11 SLS /1/	0.01	11 SLS /1/	-	-	-	-
1125	TCAR80x5	S235	37.99	37.99	0.04	8 ULS /1/	0.00	11 SLS /1/	0.02	11 SLS /1/	-	-	-	-
1126	TCAR80x5	S235	37.99	37.99	0.02	8 ULS /1/	0.00	11 SLS /1/	0.00	11 SLS /1/	-	-	-	-
1127	TCAR80x5	S235	37.99	37.99	0.02	8 ULS /1/	0.00	11 SLS /1/	0.01	11 SLS /1/	-	-	-	-

1128	TCAR80x5	S235	37.99	37.99	0.02	8 ULS /1/	0.00	11 SLS /1/	0.01	11 SLS /1/	-	-	-	-
1129	TCAR80x5	S235	37.99	37.99	0.03	23 ACC /1/	0.00	11 SLS /1/	0.02	11 SLS /1/	-	-	-	-
1130	TCAR80x5	S235	37.99	37.99	0.02	8 ULS /1/	0.00	11 SLS /1/	0.00	11 SLS /1/	-	-	-	-
1131	TCAR80x5	S235	37.99	37.99	0.02	8 ULS /1/	0.00	11 SLS /1/	0.01	11 SLS /1/	-	-	-	-
1132	TCAR80x5	S235	37.99	37.99	0.02	8 ULS /1/	0.00	11 SLS /1/	0.00	11 SLS /1/	-	-	-	-
1133	TCAR80x5	S235	37.99	37.99	0.03	23 ACC /4/	0.00	11 SLS /1/	0.02	11 SLS /1/	-	-	-	-
1134	TCAR80x5	S235	37.99	37.99	0.02	8 ULS /1/	0.00	11 SLS /1/	0.00	11 SLS /1/	-	-	-	-
1135	TCAR80x5	S235	37.99	37.99	0.02	8 ULS /1/	0.00	11 SLS /1/	0.01	11 SLS /1/	-	-	-	-
1136	TCAR80x5	S235	37.99	37.99	0.02	8 ULS /1/	0.00	11 SLS /1/	0.00	11 SLS /1/	-	-	-	-
1137	TCAR80x5	S235	37.99	37.99	0.03	23 ACC /4/	0.00	11 SLS /1/	0.03	11 SLS /1/	-	-	-	-
1138	TCAR80x5	S235	37.99	37.99	0.02	8 ULS /1/	0.00	11 SLS /1/	0.00	11 SLS /1/	-	-	-	-
1139	TCAR80x5	S235	37.99	37.99	0.02	8 ULS /1/	0.00	11 SLS /1/	0.01	11 SLS /1/	-	-	-	-
1140	TCAR80x5	S235	37.99	37.99	0.02	8 ULS /1/	0.00	11 SLS /1/	0.00	11 SLS /1/	-	-	-	-
1141	TCAR80x5	S235	37.99	37.99	0.03	23 ACC /4/	0.00	11 SLS /1/	0.02	11 SLS /1/	-	-	-	-
1142	TCAR80x5	S235	37.99	37.99	0.02	8 ULS /1/	0.00	11 SLS /1/	0.00	11 SLS /1/	-	-	-	-
1143	TCAR80x5	S235	37.99	37.99	0.02	8 ULS /1/	0.00	11 SLS /1/	0.01	11 SLS /1/	-	-	-	-
1144	TCAR80x5	S235	37.99	37.99	0.02	8 ULS /1/	0.00	11 SLS /1/	0.00	11 SLS /1/	-	-	-	-
1145	TCAR80x5	S235	37.99	37.99	0.03	23 ACC /4/	0.00	11 SLS /1/	0.03	11 SLS /1/	-	-	-	-
1146	TCAR80x5	S235	37.99	37.99	0.02	8 ULS /1/	0.00	11 SLS /1/	0.00	11 SLS /1/	-	-	-	-
1147	TCAR80x5	S235	37.99	37.99	0.02	8 ULS /1/	0.00	11 SLS /1/	0.01	11 SLS /1/	-	-	-	-
1148	TCAR80x5	S235	37.99	37.99	0.02	8 ULS /1/	0.00	11 SLS /1/	0.00	11 SLS /1/	-	-	-	-
1149	TCAR80x5	S235	37.99	37.99	0.03	23 ACC /4/	0.00	11 SLS /1/	0.03	11 SLS /1/	-	-	-	-
1150	TCAR80x5	S235	37.99	37.99	0.02	8 ULS /1/	0.00	11 SLS /1/	0.00	11 SLS /1/	-	-	-	-
1151	TCAR80x5	S235	37.99	37.99	0.02	8 ULS /1/	0.00	11 SLS /1/	0.01	11 SLS /1/	-	-	-	-
1152	TCAR80x5	S235	37.99	37.99	0.02	8 ULS /1/	0.00	11 SLS /1/	0.00	11 SLS /1/	-	-	-	-
1153	TCAR80x5	S235	37.99	37.99	0.04	8 ULS /1/	0.00	11 SLS /1/	0.02	11 SLS /1/	-	-	-	-
1154	TCAR80x5	S235	37.99	37.99	0.02	8 ULS /1/	0.00	11 SLS /1/	0.00	11 SLS /1/	-	-	-	-
1155	TCAR80x5	S235	37.99	37.99	0.02	8 ULS /1/	0.00	11 SLS /1/	0.01	11 SLS /1/	-	-	-	-
1156	TCAR80x5	S235	37.99	37.99	0.02	8 ULS /1/	0.00	11 SLS /1/	0.00	11 SLS /1/	-	-	-	-
1157	TCAR80x5	S235	37.99	37.99	0.03	23 ACC /4/	0.00	11 SLS /1/	0.02	11 SLS /1/	-	-	-	-
1158	TCAR80x5	S235	37.99	37.99	0.02	8 ULS /1/	0.00	11 SLS /1/	0.00	11 SLS /1/	-	-	-	-
1159	TCAR80x5	S235	37.99	37.99	0.02	23 ACC /14/	0.00	11 SLS /1/	0.01	11 SLS /1/	-	-	-	-
1160	TCAR80x5	S235	37.99	37.99	0.02	8 ULS /1/	0.00	11 SLS /1/	0.00	11 SLS /1/	-	-	-	-
1161	TCAR80x5	S235	37.99	37.99	0.03	23 ACC /4/	0.00	11 SLS /1/	0.03	11 SLS /1/	-	-	-	-
1162	TCAR80x5	S235	37.99	37.99	0.02	8 ULS /1/	0.00	11 SLS /1/	0.00	11 SLS /1/	-	-	-	-
1163	TCAR80x5	S235	37.99	37.99	0.02	8 ULS /1/	0.00	11 SLS /1/	0.01	11 SLS /1/	-	-	-	-
1164	TCAR80x5	S235	37.99	37.99	0.02	8 ULS /1/	0.00	11 SLS /1/	0.00	11 SLS /1/	-	-	-	-
1165	TCAR80x5	S235	37.99	37.99	0.03	23 ACC /4/	0.00	11 SLS /1/	0.02	11 SLS /1/	-	-	-	-
1166	TCAR80x5	S235	37.99	37.99	0.02	23 ACC /10/	0.00	11 SLS /1/	0.00	11 SLS /1/	-	-	-	-
1167	TCAR80x5	S235	37.99	37.99	0.02	23 ACC /14/	0.00	11 SLS /1/	0.01	11 SLS /1/	-	-	-	-
1168	TCAR80x5	S235	37.99	37.99	0.02	8 ULS /1/	0.00	11 SLS /1/	0.00	11 SLS /1/	-	-	-	-
1169	TCAR80x5	S235	37.99	37.99	0.03	23 ACC /4/	0.00	11 SLS /1/	0.03	11 SLS /1/	-	-	-	-
1170	TCAR80x5	S235	37.99	37.99	0.02	8 ULS /1/	0.00	11 SLS /1/	0.00	11 SLS /1/	-	-	-	-
1171	TCAR80x5	S235	37.99	37.99	0.02	23 ACC /6/	0.00	11 SLS /1/	0.01	11 SLS /1/	-	-	-	-
1172	TCAR80x5	S235	37.99	37.99	0.02	23 ACC /8/	0.00	11 SLS /1/	0.00	11 SLS /1/	-	-	-	-
1173	TCAR80x5	S235	37.99	37.99	0.03	23 ACC /8/	0.00	11 SLS /1/	0.03	11 SLS /1/	-	-	-	-
1174	TCAR80x5	S235	37.99	37.99	0.02	23 ACC /14/	0.00	11 SLS /1/	0.00	11 SLS /1/	-	-	-	-
1175	TCAR80x5	S235	37.99	37.99	0.02	23 ACC /6/	0.00	11 SLS /1/	0.01	11 SLS /1/	-	-	-	-
1176	TCAR80x5	S235	37.99	37.99	0.02	23 ACC /8/	0.00	11 SLS /1/	0.00	11 SLS /1/	-	-	-	-
1177	TCAR80x5	S235	37.99	37.99	0.03	23 ACC /12/	0.00	11 SLS /1/	0.02	11 SLS /1/	-	-	-	-
1178	TCAR80x5	S235	37.99	37.99	0.03	23 ACC /14/	0.00	11 SLS /1/	0.00	11 SLS /1/	-	-	-	-
1179	TCAR80x5	S235	37.99	37.99	0.07	23 ACC /6/	0.00	11 SLS /1/	0.02	11 SLS /1/	-	-	-	-
1180	TCAR80x5	S235	37.99	37.99	0.05	23 ACC /14/	0.00	11 SLS /1/	0.01	11 SLS /1/	-	-	-	-
1181	TCAR80x5	S235	37.99	37.99	0.02	8 ULS /1/	0.00	11 SLS /1/	0.01	11 SLS /1/	-	-	-	-
1182	TCAR80x5	S235	37.99	37.99	0.02	8 ULS /1/	0.00	11 SLS /1/	0.01	11 SLS /1/	-	-	-	-
1183	TCAR80x5	S235	37.99	37.99	0.02	8 ULS /1/	0.00	11 SLS /1/	0.00	11 SLS /1/	-	-	-	-
1184	TCAR80x5	S235	37.99	37.99	0.04	8 ULS /1/	0.00	11 SLS /1/	0.02	11 SLS /1/	-	-	-	-
1185	TCAR80x5	S235	37.99	37.99	0.02	8 ULS /1/	0.00	11 SLS /1/	0.01	11 SLS /1/	-	-	-	-
1186	TCAR80x5	S235	37.99	37.99	0.02	8 ULS /1/	0.00	11 SLS /1/	0.01	11 SLS /1/	-	-	-	-
1187	TCAR80x5	S235	37.99	37.99	0.02	8 ULS /1/	0.00	11 SLS /1/	0.00	11 SLS /1/	-	-	-	-

1188	TCAR80x5	S235	37.99	37.99	0.03	23 ACC /12/	0.00	11 SLS /1/	0.02	11 SLS /1/	-	-	-	-
1189	TCAR80x5	S235	37.99	37.99	0.02	8 ULS /1/	0.00	11 SLS /1/	0.00	11 SLS /1/	-	-	-	-
1190	TCAR80x5	S235	37.99	37.99	0.02	8 ULS /1/	0.00	11 SLS /1/	0.01	11 SLS /1/	-	-	-	-
1191	TCAR80x5	S235	37.99	37.99	0.02	8 ULS /1/	0.00	11 SLS /1/	0.00	11 SLS /1/	-	-	-	-
1192	TCAR80x5	S235	37.99	37.99	0.03	23 ACC /10/	0.00	11 SLS /1/	0.02	11 SLS /1/	-	-	-	-
1193	TCAR80x5	S235	37.99	37.99	0.02	8 ULS /1/	0.00	11 SLS /1/	0.00	11 SLS /1/	-	-	-	-
1194	TCAR80x5	S235	37.99	37.99	0.02	8 ULS /1/	0.00	11 SLS /1/	0.01	11 SLS /1/	-	-	-	-
1195	TCAR80x5	S235	37.99	37.99	0.02	8 ULS /1/	0.00	11 SLS /1/	0.00	11 SLS /1/	-	-	-	-
1196	TCAR80x5	S235	37.99	37.99	0.03	23 ACC /10/	0.00	11 SLS /1/	0.03	11 SLS /1/	-	-	-	-
1197	TCAR80x5	S235	37.99	37.99	0.02	8 ULS /1/	0.00	11 SLS /1/	0.00	11 SLS /1/	-	-	-	-
1198	TCAR80x5	S235	37.99	37.99	0.02	8 ULS /1/	0.00	11 SLS /1/	0.01	11 SLS /1/	-	-	-	-
1199	TCAR80x5	S235	37.99	37.99	0.02	23 ACC /4/	0.00	11 SLS /1/	0.00	11 SLS /1/	-	-	-	-
1200	TCAR80x5	S235	37.99	37.99	0.03	23 ACC /10/	0.00	11 SLS /1/	0.02	11 SLS /1/	-	-	-	-
1201	TCAR80x5	S235	37.99	37.99	0.02	8 ULS /1/	0.00	11 SLS /1/	0.00	11 SLS /1/	-	-	-	-
1202	TCAR80x5	S235	37.99	37.99	0.02	8 ULS /1/	0.00	11 SLS /1/	0.01	11 SLS /1/	-	-	-	-
1203	TCAR80x5	S235	37.99	37.99	0.02	8 ULS /1/	0.00	11 SLS /1/	0.00	11 SLS /1/	-	-	-	-
1204	TCAR80x5	S235	37.99	37.99	0.03	23 ACC /10/	0.00	11 SLS /1/	0.03	11 SLS /1/	-	-	-	-
1205	TCAR80x5	S235	37.99	37.99	0.02	8 ULS /1/	0.00	11 SLS /1/	0.00	11 SLS /1/	-	-	-	-
1206	TCAR80x5	S235	37.99	37.99	0.02	8 ULS /1/	0.00	11 SLS /1/	0.01	11 SLS /1/	-	-	-	-
1207	TCAR80x5	S235	37.99	37.99	0.02	8 ULS /1/	0.00	11 SLS /1/	0.00	11 SLS /1/	-	-	-	-
1208	TCAR80x5	S235	37.99	37.99	0.03	23 ACC /10/	0.00	11 SLS /1/	0.03	11 SLS /1/	-	-	-	-
1209	TCAR80x5	S235	37.99	37.99	0.02	8 ULS /1/	0.00	11 SLS /1/	0.00	11 SLS /1/	-	-	-	-
1210	TCAR80x5	S235	37.99	37.99	0.02	8 ULS /1/	0.00	11 SLS /1/	0.01	11 SLS /1/	-	-	-	-
1211	TCAR80x5	S235	37.99	37.99	0.02	23 ACC /4/	0.00	11 SLS /1/	0.00	11 SLS /1/	-	-	-	-
1212	TCAR80x5	S235	37.99	37.99	0.04	8 ULS /1/	0.00	11 SLS /1/	0.02	11 SLS /1/	-	-	-	-
1213	TCAR80x5	S235	37.99	37.99	0.02	8 ULS /1/	0.00	11 SLS /1/	0.00	11 SLS /1/	-	-	-	-
1214	TCAR80x5	S235	37.99	37.99	0.02	8 ULS /1/	0.00	11 SLS /1/	0.01	11 SLS /1/	-	-	-	-
1215	TCAR80x5	S235	37.99	37.99	0.02	8 ULS /1/	0.00	11 SLS /1/	0.00	11 SLS /1/	-	-	-	-
1216	TCAR80x5	S235	37.99	37.99	0.03	23 ACC /10/	0.00	11 SLS /1/	0.02	11 SLS /1/	-	-	-	-
1217	TCAR80x5	S235	37.99	37.99	0.02	8 ULS /1/	0.00	11 SLS /1/	0.00	11 SLS /1/	-	-	-	-
1218	TCAR80x5	S235	37.99	37.99	0.02	23 ACC /8/	0.00	11 SLS /1/	0.01	11 SLS /1/	-	-	-	-
1219	TCAR80x5	S235	37.99	37.99	0.02	8 ULS /1/	0.00	11 SLS /1/	0.00	11 SLS /1/	-	-	-	-
1220	TCAR80x5	S235	37.99	37.99	0.03	23 ACC /10/	0.00	11 SLS /1/	0.03	11 SLS /1/	-	-	-	-
1221	TCAR80x5	S235	37.99	37.99	0.02	8 ULS /1/	0.00	11 SLS /1/	0.00	11 SLS /1/	-	-	-	-
1222	TCAR80x5	S235	37.99	37.99	0.02	8 ULS /1/	0.00	11 SLS /1/	0.01	11 SLS /1/	-	-	-	-
1223	TCAR80x5	S235	37.99	37.99	0.02	23 ACC /4/	0.00	11 SLS /1/	0.00	11 SLS /1/	-	-	-	-
1224	TCAR80x5	S235	37.99	37.99	0.03	23 ACC /10/	0.00	11 SLS /1/	0.02	11 SLS /1/	-	-	-	-
1225	TCAR80x5	S235	37.99	37.99	0.02	8 ULS /1/	0.00	11 SLS /1/	0.00	11 SLS /1/	-	-	-	-
1226	TCAR80x5	S235	37.99	37.99	0.02	23 ACC /8/	0.00	11 SLS /1/	0.01	11 SLS /1/	-	-	-	-
1227	TCAR80x5	S235	37.99	37.99	0.02	8 ULS /1/	0.00	11 SLS /1/	0.00	11 SLS /1/	-	-	-	-
1228	TCAR80x5	S235	37.99	37.99	0.03	23 ACC /10/	0.00	11 SLS /1/	0.03	11 SLS /1/	-	-	-	-
1229	TCAR80x5	S235	37.99	37.99	0.02	23 ACC /14/	0.00	11 SLS /1/	0.00	11 SLS /1/	-	-	-	-
1230	TCAR80x5	S235	37.99	37.99	0.02	23 ACC /16/	0.00	11 SLS /1/	0.01	11 SLS /1/	-	-	-	-
1231	TCAR80x5	S235	37.99	37.99	0.02	23 ACC /8/	0.00	11 SLS /1/	0.00	11 SLS /1/	-	-	-	-
1232	TCAR80x5	S235	37.99	37.99	0.03	23 ACC /14/	0.00	11 SLS /1/	0.03	11 SLS /1/	-	-	-	-
1233	TCAR80x5	S235	37.99	37.99	0.02	23 ACC /14/	0.00	11 SLS /1/	0.00	11 SLS /1/	-	-	-	-
1234	TCAR80x5	S235	37.99	37.99	0.02	23 ACC /16/	0.00	11 SLS /1/	0.01	11 SLS /1/	-	-	-	-
1235	TCAR80x5	S235	37.99	37.99	0.03	23 ACC /8/	0.00	11 SLS /1/	0.00	11 SLS /1/	-	-	-	-
1236	TCAR80x5	S235	37.99	37.99	0.03	23 ACC /1/	0.00	11 SLS /1/	0.02	11 SLS /1/	-	-	-	-
1237	TCAR80x5	S235	37.99	37.99	0.05	23 ACC /8/	0.00	11 SLS /1/	0.01	11 SLS /1/	-	-	-	-
1238	TCAR80x5	S235	37.99	37.99	0.07	23 ACC /16/	0.00	11 SLS /1/	0.02	11 SLS /1/	-	-	-	-
1510	CAE50x5	S 275	84.68	84.68	0.02	23 ACC /10/	-	-	-	-	-	-	-	-
1511	CAE50x5	S 275	84.68	84.68	0.02	3 EX+0.3EY	-	-	-	-	-	-	-	-
1512	CAE50x5	S 275	84.68	84.68	0.03	23 ACC /10/	-	-	-	-	-	-	-	-
1513	CAE50x5	S 275	84.68	84.68	0.03	23 ACC /1/	-	-	-	-	-	-	-	-
1514	CAE50x5	S 275	93.64	93.64	0.04	23 ACC /10/	-	-	-	-	-	-	-	-
1515	CAE50x5	S 275	93.64	93.64	0.03	3 EX+0.3EY	-	-	-	-	-	-	-	-
1516	CAE50x5	S 275	105.36	105.36	0.06	23 ACC /10/	-	-	-	-	-	-	-	-
1517	CAE50x5	S 275	105.36	105.36	0.04	3 EX+0.3EY	-	-	-	-	-	-	-	-
1518	CAE50x5	S 275	118.82	118.82	0.07	23 ACC /10/	-	-	-	-	-	-	-	-

1519	CAE50x5	S 275	118.82	118.82	0.06	23 ACC /1/	-	-	-	-	-	-	-	-
1520	CAE50x5	S 275	97.18	97.18	0.05	23 ACC /10/	-	-	-	-	-	-	-	-
1521	CAE50x5	S 275	97.18	97.18	0.04	3 EX+0.3EY	-	-	-	-	-	-	-	-
1522	CAE50x5	S 275	109.52	109.52	0.06	23 ACC /10/	-	-	-	-	-	-	-	-
1523	CAE50x5	S 275	109.52	109.52	0.05	23 ACC /2/	-	-	-	-	-	-	-	-
1524	CAE50x5	S 275	124.47	124.47	0.08	23 ACC /10/	-	-	-	-	-	-	-	-
1525	CAE50x5	S 275	124.47	124.47	0.06	23 ACC /1/	-	-	-	-	-	-	-	-
1526	CAE50x5	S 275	90.71	90.71	0.04	23 ACC /10/	-	-	-	-	-	-	-	-
1527	CAE50x5	S 275	90.71	90.71	0.03	3 EX+0.3EY	-	-	-	-	-	-	-	-
1528	CAE50x5	S 275	103.56	103.56	0.05	23 ACC /10/	-	-	-	-	-	-	-	-
1529	CAE50x5	S 275	103.56	103.56	0.04	3 EX+0.3EY	-	-	-	-	-	-	-	-
1530	CAE50x5	S 275	118.82	118.82	0.07	23 ACC /10/	-	-	-	-	-	-	-	-
1531	CAE50x5	S 275	118.82	118.82	0.06	23 ACC /1/	-	-	-	-	-	-	-	-
1532	CAE50x5	S 275	97.58	97.58	0.04	23 ACC /10/	-	-	-	-	-	-	-	-
1533	CAE50x5	S 275	97.58	97.58	0.04	3 EX+0.3EY	-	-	-	-	-	-	-	-
1534	CAE50x5	S 275	112.87	112.87	0.07	23 ACC /10/	-	-	-	-	-	-	-	-
1535	CAE50x5	S 275	112.87	112.87	0.05	23 ACC /1/	-	-	-	-	-	-	-	-
1536	CAE50x5	S 275	130.81	130.81	0.09	23 ACC /10/	-	-	-	-	-	-	-	-
1537	CAE50x5	S 275	130.81	130.81	0.07	23 ACC /1/	-	-	-	-	-	-	-	-
1538	CAE50x5	S 275	95.18	95.18	0.07	23 ACC /10/	-	-	-	-	-	-	-	-
1539	CAE50x5	S 275	95.18	95.18	0.06	3 EX+0.3EY	-	-	-	-	-	-	-	-
1540	CAE50x5	S 275	93.64	93.64	0.04	23 ACC /10/	-	-	-	-	-	-	-	-
1541	CAE50x5	S 275	93.64	93.64	0.04	23 ACC /1/	-	-	-	-	-	-	-	-
1542	CAE50x5	S 275	105.36	105.36	0.06	23 ACC /10/	-	-	-	-	-	-	-	-
1543	CAE50x5	S 275	105.36	105.36	0.06	23 ACC /1/	-	-	-	-	-	-	-	-
1544	CAE50x5	S 275	118.82	118.82	0.08	23 ACC /10/	-	-	-	-	-	-	-	-
1545	CAE50x5	S 275	118.82	118.82	0.07	23 ACC /1/	-	-	-	-	-	-	-	-
1546	CAE50x5	S 275	97.18	97.18	0.05	23 ACC /10/	-	-	-	-	-	-	-	-
1547	CAE50x5	S 275	97.18	97.18	0.05	23 ACC /1/	-	-	-	-	-	-	-	-
1548	CAE50x5	S 275	109.52	109.52	0.07	23 ACC /10/	-	-	-	-	-	-	-	-
1549	CAE50x5	S 275	109.52	109.52	0.07	23 ACC /1/	-	-	-	-	-	-	-	-
1550	CAE50x5	S 275	124.47	124.47	0.08	23 ACC /10/	-	-	-	-	-	-	-	-
1551	CAE50x5	S 275	124.47	124.47	0.08	23 ACC /1/	-	-	-	-	-	-	-	-
1552	CAE50x5	S 275	90.71	90.71	0.04	23 ACC /10/	-	-	-	-	-	-	-	-
1553	CAE50x5	S 275	90.71	90.71	0.04	23 ACC /1/	-	-	-	-	-	-	-	-
1554	CAE50x5	S 275	103.56	103.56	0.06	23 ACC /10/	-	-	-	-	-	-	-	-
1555	CAE50x5	S 275	103.56	103.56	0.06	23 ACC /1/	-	-	-	-	-	-	-	-
1556	CAE50x5	S 275	118.82	118.82	0.07	23 ACC /10/	-	-	-	-	-	-	-	-
1557	CAE50x5	S 275	118.82	118.82	0.07	23 ACC /1/	-	-	-	-	-	-	-	-
1558	CAE50x5	S 275	97.58	97.58	0.05	23 ACC /10/	-	-	-	-	-	-	-	-
1559	CAE50x5	S 275	97.58	97.58	0.05	23 ACC /1/	-	-	-	-	-	-	-	-
1560	CAE50x5	S 275	112.87	112.87	0.07	23 ACC /10/	-	-	-	-	-	-	-	-
1561	CAE50x5	S 275	112.87	112.87	0.07	23 ACC /1/	-	-	-	-	-	-	-	-
1562	CAE50x5	S 275	130.81	130.81	0.09	23 ACC /10/	-	-	-	-	-	-	-	-
1563	CAE50x5	S 275	130.81	130.81	0.09	23 ACC /1/	-	-	-	-	-	-	-	-
1564	CAE50x5	S 275	95.18	95.18	0.07	23 ACC /10/	-	-	-	-	-	-	-	-
1565	CAE50x5	S 275	95.18	95.18	0.07	23 ACC /1/	-	-	-	-	-	-	-	-
1566	CAE50x5	S 275	84.68	84.68	0.03	23 ACC /12/	-	-	-	-	-	-	-	-
1567	CAE50x5	S 275	84.68	84.68	0.03	23 ACC /4/	-	-	-	-	-	-	-	-
1568	CAE50x5	S 275	93.64	93.64	0.04	23 ACC /12/	-	-	-	-	-	-	-	-
1569	CAE50x5	S 275	93.64	93.64	0.04	23 ACC /4/	-	-	-	-	-	-	-	-
1570	CAE50x5	S 275	105.36	105.36	0.06	23 ACC /12/	-	-	-	-	-	-	-	-
1571	CAE50x5	S 275	105.36	105.36	0.06	23 ACC /4/	-	-	-	-	-	-	-	-
1572	CAE50x5	S 275	118.82	118.82	0.07	23 ACC /12/	-	-	-	-	-	-	-	-
1573	CAE50x5	S 275	118.82	118.82	0.08	23 ACC /4/	-	-	-	-	-	-	-	-
1574	CAE50x5	S 275	97.18	97.18	0.05	23 ACC /12/	-	-	-	-	-	-	-	-
1575	CAE50x5	S 275	97.18	97.18	0.05	23 ACC /4/	-	-	-	-	-	-	-	-
1576	CAE50x5	S 275	109.52	109.52	0.07	23 ACC /12/	-	-	-	-	-	-	-	-
1577	CAE50x5	S 275	109.52	109.52	0.07	23 ACC /4/	-	-	-	-	-	-	-	-
1578	CAE50x5	S 275	124.47	124.47	0.08	23 ACC /12/	-	-	-	-	-	-	-	-

1579	CAE50x5	S 275	124.47	124.47	0.08	23 ACC /4/	-	-	-	-	-	-	-	-
1580	CAE50x5	S 275	90.71	90.71	0.04	23 ACC /12/	-	-	-	-	-	-	-	-
1581	CAE50x5	S 275	90.71	90.71	0.04	23 ACC /4/	-	-	-	-	-	-	-	-
1582	CAE50x5	S 275	103.56	103.56	0.06	23 ACC /12/	-	-	-	-	-	-	-	-
1583	CAE50x5	S 275	103.56	103.56	0.06	23 ACC /4/	-	-	-	-	-	-	-	-
1584	CAE50x5	S 275	118.82	118.82	0.07	23 ACC /12/	-	-	-	-	-	-	-	-
1585	CAE50x5	S 275	118.82	118.82	0.07	23 ACC /4/	-	-	-	-	-	-	-	-
1586	CAE50x5	S 275	97.58	97.58	0.05	23 ACC /12/	-	-	-	-	-	-	-	-
1587	CAE50x5	S 275	97.58	97.58	0.05	23 ACC /4/	-	-	-	-	-	-	-	-
1588	CAE50x5	S 275	112.87	112.87	0.07	23 ACC /12/	-	-	-	-	-	-	-	-
1589	CAE50x5	S 275	112.87	112.87	0.07	23 ACC /4/	-	-	-	-	-	-	-	-
1590	CAE50x5	S 275	130.81	130.81	0.09	23 ACC /12/	-	-	-	-	-	-	-	-
1591	CAE50x5	S 275	130.81	130.81	0.09	23 ACC /4/	-	-	-	-	-	-	-	-
1592	CAE50x5	S 275	95.18	95.18	0.07	23 ACC /12/	-	-	-	-	-	-	-	-
1593	CAE50x5	S 275	95.18	95.18	0.07	23 ACC /4/	-	-	-	-	-	-	-	-
1594	CAE50x5	S 275	84.68	84.68	0.02	23 ACC /13/	-	-	-	-	-	-	-	-
1595	CAE50x5	S 275	84.68	84.68	0.02	23 ACC /4/	-	-	-	-	-	-	-	-
1596	CAE50x5	S 275	93.64	93.64	0.03	23 ACC /13/	-	-	-	-	-	-	-	-
1597	CAE50x5	S 275	93.64	93.64	0.04	23 ACC /4/	-	-	-	-	-	-	-	-
1598	CAE50x5	S 275	105.36	105.36	0.04	23 ACC /13/	-	-	-	-	-	-	-	-
1599	CAE50x5	S 275	105.36	105.36	0.06	23 ACC /4/	-	-	-	-	-	-	-	-
1600	CAE50x5	S 275	118.82	118.82	0.06	23 ACC /12/	-	-	-	-	-	-	-	-
1601	CAE50x5	S 275	118.82	118.82	0.07	23 ACC /4/	-	-	-	-	-	-	-	-
1602	CAE50x5	S 275	97.18	97.18	0.04	23 ACC /13/	-	-	-	-	-	-	-	-
1603	CAE50x5	S 275	97.18	97.18	0.05	23 ACC /4/	-	-	-	-	-	-	-	-
1604	CAE50x5	S 275	109.52	109.52	0.05	23 ACC /13/	-	-	-	-	-	-	-	-
1605	CAE50x5	S 275	109.52	109.52	0.06	23 ACC /4/	-	-	-	-	-	-	-	-
1606	CAE50x5	S 275	124.47	124.47	0.06	23 ACC /12/	-	-	-	-	-	-	-	-
1607	CAE50x5	S 275	124.47	124.47	0.08	23 ACC /4/	-	-	-	-	-	-	-	-
1608	CAE50x5	S 275	90.71	90.71	0.03	23 ACC /13/	-	-	-	-	-	-	-	-
1609	CAE50x5	S 275	90.71	90.71	0.04	23 ACC /4/	-	-	-	-	-	-	-	-
1610	CAE50x5	S 275	103.56	103.56	0.04	23 ACC /13/	-	-	-	-	-	-	-	-
1611	CAE50x5	S 275	103.56	103.56	0.05	23 ACC /4/	-	-	-	-	-	-	-	-
1612	CAE50x5	S 275	118.82	118.82	0.06	23 ACC /12/	-	-	-	-	-	-	-	-
1613	CAE50x5	S 275	118.82	118.82	0.07	23 ACC /4/	-	-	-	-	-	-	-	-
1614	CAE50x5	S 275	97.58	97.58	0.04	23 ACC /13/	-	-	-	-	-	-	-	-
1615	CAE50x5	S 275	97.58	97.58	0.04	23 ACC /4/	-	-	-	-	-	-	-	-
1616	CAE50x5	S 275	112.87	112.87	0.05	23 ACC /12/	-	-	-	-	-	-	-	-
1617	CAE50x5	S 275	112.87	112.87	0.07	23 ACC /4/	-	-	-	-	-	-	-	-
1618	CAE50x5	S 275	130.81	130.81	0.07	23 ACC /12/	-	-	-	-	-	-	-	-
1619	CAE50x5	S 275	130.81	130.81	0.09	23 ACC /4/	-	-	-	-	-	-	-	-
1620	CAE50x5	S 275	95.18	95.18	0.06	23 ACC /13/	-	-	-	-	-	-	-	-
1621	CAE50x5	S 275	95.18	95.18	0.07	23 ACC /4/	-	-	-	-	-	-	-	-
1759	TREC80x40x5	S235	41.79	74.15	0.50	8 ULS /1/	0.00	11 SLS /1/	0.05	11 SLS /1/	-	-	-	-
1760	TREC80x40x5	S235	41.79	74.15	0.28	8 ULS /1/	0.01	11 SLS /1/	0.22	11 SLS /1/	-	-	-	-
1761	TREC80x40x5	S235	41.79	74.15	0.50	8 ULS /1/	0.00	11 SLS /1/	0.05	11 SLS /1/	-	-	-	-
1762	TREC80x40x5	S235	41.79	74.15	0.28	8 ULS /1/	0.01	11 SLS /1/	0.22	11 SLS /1/	-	-	-	-
1781	HE100A	S 275	41.92	33.86	0.03	8 ULS /1/	-	-	-	-	0.00	11 SLS /1/	0.00	11 SLS /1/
1782	HE100A	S 275	41.92	33.86	0.14	23 ACC /6/	-	-	-	-	0.00	11 SLS /1/	0.01	11 SLS /1/
1783	HE100A	S 275	41.92	33.86	0.04	23 ACC /16/	-	-	-	-	0.00	11 SLS /1/	0.00	11 SLS /1/
1792	HE100A	S 275	41.92	33.86	0.04	23 ACC /6/	-	-	-	-	0.00	11 SLS /1/	0.00	11 SLS /1/
1793	HE100A	S 275	41.92	33.86	0.14	23 ACC /16/	-	-	-	-	0.00	11 SLS /1/	0.01	11 SLS /1/
1794	HE100A	S 275	41.92	33.86	0.03	8 ULS /1/	-	-	-	-	0.00	11 SLS /1/	0.00	11 SLS /1/
1795	HE100A	S 275	13.32	10.76	0.08	23 ACC /8/	-	-	-	-	0.00	11 SLS /1/	0.00	11 SLS /1/
1796	HE100A	S 275	22.19	35.85	0.08	23 ACC /8/	0.00	11 SLS /1/	0.02	11 SLS /1/	-	-	-	-
1797	HE100A	S 275	26.63	21.51	0.06	8 ULS /1/	-	-	-	-	0.00	11 SLS /1/	0.00	11 SLS /1/
1798	HE100A	S 275	22.19	35.85	0.09	23 ACC /8/	0.00	11 SLS /1/	0.02	11 SLS /1/	-	-	-	-
1799	HE100A	S 275	39.95	32.27	0.08	8 ULS /1/	-	-	-	-	0.00	11 SLS /1/	0.00	11 SLS /1/
1800	HE100A	S 275	22.19	35.85	0.08	23 ACC /8/	0.00	11 SLS /1/	0.02	11 SLS /1/	-	-	-	-
1801	HE100A	S 275	53.76	43.42	0.09	8 ULS /1/	-	-	-	-	0.00	11 SLS /1/	0.00	11 SLS /1/

1802	HE100A	S 275	22.19	35.85	0.08	8 ULS /1/	0.00	11 SLS /1/	0.02	11 SLS /1/	-	-	-	-
1803	HE100A	S 275	67.57	54.58	0.09	8 ULS /1/	-	-	-	-	0.00	11 SLS /1/	0.00	11 SLS /1/
1804	HE100A	S 275	22.19	35.85	0.08	8 ULS /1/	0.00	11 SLS /1/	0.02	11 SLS /1/	-	-	-	-
1805	HE100A	S 275	44.39	35.85	0.13	23 ACC /8/	-	-	-	-	0.00	11 SLS /1/	0.00	11 SLS /1/
1806	HE100A	S 275	22.19	35.85	0.08	8 ULS /1/	0.00	11 SLS /1/	0.02	11 SLS /1/	-	-	-	-
1807	HE100A	S 275	58.20	47.01	0.10	23 ACC /16/	-	-	-	-	0.00	11 SLS /1/	0.00	11 SLS /1/
1808	HE100A	S 275	22.19	35.85	0.08	8 ULS /1/	0.00	11 SLS /1/	0.02	11 SLS /1/	-	-	-	-
1809	HE100A	S 275	72.99	58.96	0.10	23 ACC /16/	-	-	-	-	0.00	11 SLS /1/	0.00	11 SLS /1/
1810	HE100A	S 275	22.19	35.85	0.09	23 ACC /6/	0.00	11 SLS /1/	0.02	11 SLS /1/	-	-	-	-
1811	HE100A	S 275	36.00	29.08	0.16	23 ACC /16/	-	-	-	-	0.00	11 SLS /1/	0.00	11 SLS /1/
1812	HE100A	S 275	22.19	35.85	0.08	8 ULS /1/	0.00	11 SLS /1/	0.02	11 SLS /1/	-	-	-	-
1813	HE100A	S 275	51.79	41.83	0.12	23 ACC /16/	-	-	-	-	0.00	11 SLS /1/	0.00	11 SLS /1/
1814	HE100A	S 275	22.19	35.85	0.08	8 ULS /1/	0.00	11 SLS /1/	0.02	11 SLS /1/	-	-	-	-
1815	HE100A	S 275	67.57	54.58	0.10	23 ACC /16/	-	-	-	-	0.00	11 SLS /1/	0.00	11 SLS /1/
1816	HE100A	S 275	22.19	35.85	0.08	8 ULS /1/	0.00	11 SLS /1/	0.02	11 SLS /1/	-	-	-	-
1817	HE100A	S 275	44.88	36.25	0.17	23 ACC /16/	-	-	-	-	0.00	11 SLS /1/	0.00	11 SLS /1/
1818	HE100A	S 275	22.19	35.85	0.08	8 ULS /1/	0.00	11 SLS /1/	0.02	11 SLS /1/	-	-	-	-
1819	HE100A	S 275	61.65	49.80	0.12	23 ACC /16/	-	-	-	-	0.00	11 SLS /1/	0.00	11 SLS /1/
1820	HE100A	S 275	22.19	35.85	0.08	8 ULS /1/	0.00	11 SLS /1/	0.02	11 SLS /1/	-	-	-	-
1821	HE100A	S 275	78.91	63.74	0.10	23 ACC /16/	-	-	-	-	0.00	11 SLS /1/	0.00	11 SLS /1/
1822	HE100A	S 275	22.19	35.85	0.08	8 ULS /1/	0.00	11 SLS /1/	0.03	11 SLS /1/	-	-	-	-
1823	HE100A	S 275	41.92	33.86	0.26	23 ACC /16/	-	-	-	-	0.00	11 SLS /1/	0.01	11 SLS /1/
1824	HE100A	S 275	13.32	10.76	0.08	23 ACC /14/	-	-	-	-	0.00	11 SLS /1/	0.00	11 SLS /1/
1825	HE100A	S 275	22.19	35.85	0.08	23 ACC /8/	0.00	11 SLS /1/	0.02	11 SLS /1/	-	-	-	-
1826	HE100A	S 275	26.63	21.51	0.06	23 ACC /14/	-	-	-	-	0.00	11 SLS /1/	0.00	11 SLS /1/
1827	HE100A	S 275	22.19	35.85	0.09	23 ACC /8/	0.00	11 SLS /1/	0.02	11 SLS /1/	-	-	-	-
1828	HE100A	S 275	39.95	32.27	0.08	8 ULS /1/	-	-	-	-	0.00	11 SLS /1/	0.00	11 SLS /1/
1829	HE100A	S 275	22.19	35.85	0.08	23 ACC /8/	0.00	11 SLS /1/	0.02	11 SLS /1/	-	-	-	-
1830	HE100A	S 275	53.76	43.42	0.08	8 ULS /1/	-	-	-	-	0.00	11 SLS /1/	0.00	11 SLS /1/
1831	HE100A	S 275	22.19	35.85	0.07	8 ULS /1/	0.00	11 SLS /1/	0.02	11 SLS /1/	-	-	-	-
1832	HE100A	S 275	67.57	54.58	0.08	8 ULS /1/	-	-	-	-	0.00	11 SLS /2/	0.00	11 SLS /1/
1833	HE100A	S 275	22.19	35.85	0.07	8 ULS /1/	0.00	11 SLS /1/	0.02	11 SLS /1/	-	-	-	-
1834	HE100A	S 275	44.39	35.85	0.13	23 ACC /8/	-	-	-	-	0.00	11 SLS /1/	0.00	11 SLS /1/
1835	HE100A	S 275	22.19	35.85	0.07	8 ULS /1/	0.00	11 SLS /1/	0.02	11 SLS /1/	-	-	-	-
1836	HE100A	S 275	58.20	47.01	0.10	23 ACC /16/	-	-	-	-	0.00	11 SLS /1/	0.00	11 SLS /1/
1837	HE100A	S 275	22.19	35.85	0.07	8 ULS /1/	0.00	11 SLS /1/	0.02	11 SLS /1/	-	-	-	-
1838	HE100A	S 275	72.99	58.96	0.10	23 ACC /16/	-	-	-	-	0.00	11 SLS /1/	0.00	11 SLS /1/
1839	HE100A	S 275	22.19	35.85	0.09	23 ACC /6/	0.00	11 SLS /1/	0.02	11 SLS /1/	-	-	-	-
1840	HE100A	S 275	36.00	29.08	0.15	23 ACC /16/	-	-	-	-	0.00	11 SLS /1/	0.00	11 SLS /1/
1841	HE100A	S 275	22.19	35.85	0.07	23 ACC /6/	0.00	11 SLS /1/	0.02	11 SLS /1/	-	-	-	-
1842	HE100A	S 275	51.79	41.83	0.11	23 ACC /16/	-	-	-	-	0.00	11 SLS /1/	0.00	11 SLS /1/
1843	HE100A	S 275	22.19	35.85	0.07	8 ULS /1/	0.00	11 SLS /1/	0.02	11 SLS /1/	-	-	-	-
1844	HE100A	S 275	67.57	54.58	0.10	23 ACC /16/	-	-	-	-	0.00	11 SLS /1/	0.00	11 SLS /1/
1845	HE100A	S 275	22.19	35.85	0.07	8 ULS /1/	0.00	11 SLS /1/	0.02	11 SLS /1/	-	-	-	-
1846	HE100A	S 275	44.88	36.25	0.15	23 ACC /16/	-	-	-	-	0.00	11 SLS /1/	0.00	11 SLS /1/
1847	HE100A	S 275	22.19	35.85	0.07	23 ACC /6/	0.00	11 SLS /1/	0.02	11 SLS /1/	-	-	-	-
1848	HE100A	S 275	61.65	49.80	0.12	23 ACC /16/	-	-	-	-	0.00	11 SLS /1/	0.00	11 SLS /1/
1849	HE100A	S 275	22.19	35.85	0.07	8 ULS /1/	0.00	11 SLS /1/	0.02	11 SLS /1/	-	-	-	-
1850	HE100A	S 275	78.91	63.74	0.12	23 ACC /16/	-	-	-	-	0.00	11 SLS /1/	0.00	11 SLS /1/
1851	HE100A	S 275	22.19	35.85	0.10	23 ACC /16/	0.00	11 SLS /1/	0.02	11 SLS /1/	-	-	-	-
1852	HE100A	S 275	41.92	33.86	0.16	23 ACC /16/	-	-	-	-	0.00	11 SLS /1/	0.00	11 SLS /1/
1853	HE100A	S 275	13.32	10.76	0.08	23 ACC /14/	-	-	-	-	0.00	11 SLS /1/	0.00	11 SLS /1/
1854	HE100A	S 275	22.19	35.85	0.08	23 ACC /8/	0.00	11 SLS /1/	0.02	11 SLS /1/	-	-	-	-
1855	HE100A	S 275	26.63	21.51	0.06	23 ACC /14/	-	-	-	-	0.00	11 SLS /1/	0.00	11 SLS /1/
1856	HE100A	S 275	22.19	35.85	0.09	23 ACC /8/	0.00	11 SLS /1/	0.02	11 SLS /1/	-	-	-	-
1857	HE100A	S 275	39.95	32.27	0.08	8 ULS /1/	-	-	-	-	0.00	11 SLS /1/	0.00	11 SLS /1/
1858	HE100A	S 275	22.19	35.85	0.08	23 ACC /8/	0.00	11 SLS /1/	0.02	11 SLS /1/	-	-	-	-
1859	HE100A	S 275	53.76	43.42	0.08	8 ULS /1/	-	-	-	-	0.00	11 SLS /1/	0.00	11 SLS /1/
1860	HE100A	S 275	22.19	35.85	0.07	8 ULS /1/	0.00	11 SLS /1/	0.02	11 SLS /1/	-	-	-	-
1861	HE100A	S 275	67.57	54.58	0.08	8 ULS /1/	-	-	-	-	0.00	11 SLS /1/	0.00	11 SLS /1/

1862	HE100A	S 275	22.19	35.85	0.07	8 ULS /1/	0.00	11 SLS /1/	0.02	11 SLS /1/	-	-	-	-
1863	HE100A	S 275	44.39	35.85	0.13	23 ACC /8/	-	-	-	-	0.00	11 SLS /1/	0.00	11 SLS /1/
1864	HE100A	S 275	22.19	35.85	0.07	8 ULS /1/	0.00	11 SLS /1/	0.02	11 SLS /1/	-	-	-	-
1865	HE100A	S 275	58.20	47.01	0.10	23 ACC /16/	-	-	-	-	0.00	11 SLS /1/	0.00	11 SLS /1/
1866	HE100A	S 275	22.19	35.85	0.07	8 ULS /1/	0.00	11 SLS /1/	0.02	11 SLS /1/	-	-	-	-
1867	HE100A	S 275	72.99	58.96	0.10	23 ACC /16/	-	-	-	-	0.00	11 SLS /1/	0.00	11 SLS /1/
1868	HE100A	S 275	22.19	35.85	0.09	23 ACC /6/	0.00	11 SLS /1/	0.02	11 SLS /1/	-	-	-	-
1869	HE100A	S 275	36.00	29.08	0.16	23 ACC /16/	-	-	-	-	0.00	11 SLS /1/	0.00	11 SLS /1/
1870	HE100A	S 275	22.19	35.85	0.08	23 ACC /6/	0.00	11 SLS /1/	0.02	11 SLS /1/	-	-	-	-
1871	HE100A	S 275	51.79	41.83	0.12	23 ACC /16/	-	-	-	-	0.00	11 SLS /1/	0.00	11 SLS /1/
1872	HE100A	S 275	22.19	35.85	0.07	8 ULS /1/	0.00	11 SLS /1/	0.02	11 SLS /1/	-	-	-	-
1873	HE100A	S 275	67.57	54.58	0.10	23 ACC /16/	-	-	-	-	0.00	11 SLS /1/	0.00	11 SLS /1/
1874	HE100A	S 275	22.19	35.85	0.07	8 ULS /1/	0.00	11 SLS /1/	0.02	11 SLS /1/	-	-	-	-
1875	HE100A	S 275	44.88	36.25	0.18	23 ACC /16/	-	-	-	-	0.00	11 SLS /1/	0.00	11 SLS /1/
1876	HE100A	S 275	22.19	35.85	0.08	23 ACC /6/	0.00	11 SLS /1/	0.02	11 SLS /1/	-	-	-	-
1877	HE100A	S 275	61.65	49.80	0.13	23 ACC /16/	-	-	-	-	0.00	11 SLS /1/	0.00	11 SLS /1/
1878	HE100A	S 275	22.19	35.85	0.08	23 ACC /16/	0.00	11 SLS /1/	0.02	11 SLS /1/	-	-	-	-
1879	HE100A	S 275	78.91	63.74	0.12	23 ACC /16/	-	-	-	-	0.00	11 SLS /1/	0.01	11 SLS /1/
1880	HE100A	S 275	22.19	35.85	0.07	8 ULS /1/	0.00	11 SLS /1/	0.03	11 SLS /1/	-	-	-	-
1881	HE100A	S 275	41.92	33.86	0.34	23 ACC /16/	-	-	-	-	0.00	11 SLS /1/	0.02	11 SLS /1/
1882	HE100A	S 275	13.32	10.76	0.08	23 ACC /8/	-	-	-	-	0.00	11 SLS /1/	0.00	11 SLS /1/
1883	HE100A	S 275	22.19	35.85	0.08	23 ACC /14/	0.00	11 SLS /1/	0.02	11 SLS /1/	-	-	-	-
1884	HE100A	S 275	26.63	21.51	0.06	23 ACC /8/	-	-	-	-	0.00	11 SLS /1/	0.00	11 SLS /1/
1885	HE100A	S 275	22.19	35.85	0.09	23 ACC /14/	0.00	11 SLS /1/	0.02	11 SLS /1/	-	-	-	-
1886	HE100A	S 275	39.95	32.27	0.08	8 ULS /1/	-	-	-	-	0.00	11 SLS /1/	0.00	11 SLS /1/
1887	HE100A	S 275	22.19	35.85	0.08	23 ACC /14/	0.00	11 SLS /1/	0.02	11 SLS /1/	-	-	-	-
1888	HE100A	S 275	53.76	43.42	0.08	8 ULS /1/	-	-	-	-	0.00	11 SLS /1/	0.00	11 SLS /1/
1889	HE100A	S 275	22.19	35.85	0.07	8 ULS /1/	0.00	11 SLS /1/	0.02	11 SLS /1/	-	-	-	-
1890	HE100A	S 275	67.57	54.58	0.08	8 ULS /1/	-	-	-	-	0.00	11 SLS /1/	0.00	11 SLS /1/
1891	HE100A	S 275	22.19	35.85	0.07	8 ULS /1/	0.00	11 SLS /1/	0.02	11 SLS /1/	-	-	-	-
1892	HE100A	S 275	44.39	35.85	0.13	23 ACC /14/	-	-	-	-	0.00	11 SLS /1/	0.00	11 SLS /1/
1893	HE100A	S 275	22.19	35.85	0.07	8 ULS /1/	0.00	11 SLS /1/	0.02	11 SLS /1/	-	-	-	-
1894	HE100A	S 275	58.20	47.01	0.10	23 ACC /6/	-	-	-	-	0.00	11 SLS /1/	0.00	11 SLS /1/
1895	HE100A	S 275	22.19	35.85	0.07	8 ULS /1/	0.00	11 SLS /1/	0.02	11 SLS /1/	-	-	-	-
1896	HE100A	S 275	72.99	58.96	0.10	23 ACC /6/	-	-	-	-	0.00	11 SLS /1/	0.00	11 SLS /1/
1897	HE100A	S 275	22.19	35.85	0.09	23 ACC /16/	0.00	11 SLS /1/	0.02	11 SLS /1/	-	-	-	-
1898	HE100A	S 275	36.00	29.08	0.16	23 ACC /6/	-	-	-	-	0.00	11 SLS /1/	0.00	11 SLS /1/
1899	HE100A	S 275	22.19	35.85	0.08	23 ACC /16/	0.00	11 SLS /1/	0.02	11 SLS /1/	-	-	-	-
1900	HE100A	S 275	51.79	41.83	0.12	23 ACC /6/	-	-	-	-	0.00	11 SLS /1/	0.00	11 SLS /1/
1901	HE100A	S 275	22.19	35.85	0.07	8 ULS /1/	0.00	11 SLS /1/	0.02	11 SLS /1/	-	-	-	-
1902	HE100A	S 275	67.57	54.58	0.10	23 ACC /6/	-	-	-	-	0.00	11 SLS /1/	0.00	11 SLS /1/
1903	HE100A	S 275	22.19	35.85	0.07	8 ULS /1/	0.00	11 SLS /1/	0.02	11 SLS /1/	-	-	-	-
1904	HE100A	S 275	44.88	36.25	0.18	23 ACC /6/	-	-	-	-	0.00	11 SLS /1/	0.00	11 SLS /1/
1905	HE100A	S 275	22.19	35.85	0.08	23 ACC /16/	0.00	11 SLS /1/	0.02	11 SLS /1/	-	-	-	-
1906	HE100A	S 275	61.65	49.80	0.13	23 ACC /6/	-	-	-	-	0.00	11 SLS /1/	0.00	11 SLS /1/
1907	HE100A	S 275	22.19	35.85	0.08	23 ACC /6/	0.00	11 SLS /1/	0.02	11 SLS /1/	-	-	-	-
1908	HE100A	S 275	78.91	63.74	0.12	23 ACC /6/	-	-	-	-	0.00	11 SLS /1/	0.01	11 SLS /1/
1909	HE100A	S 275	22.19	35.85	0.07	8 ULS /1/	0.00	11 SLS /1/	0.03	11 SLS /1/	-	-	-	-
1910	HE100A	S 275	41.92	33.86	0.34	23 ACC /6/	-	-	-	-	0.00	11 SLS /1/	0.02	11 SLS /1/
1911	HE100A	S 275	13.32	10.76	0.08	23 ACC /8/	-	-	-	-	0.00	11 SLS /1/	0.00	11 SLS /1/
1912	HE100A	S 275	22.19	35.85	0.08	23 ACC /14/	0.00	11 SLS /1/	0.02	11 SLS /1/	-	-	-	-
1913	HE100A	S 275	26.63	21.51	0.06	23 ACC /8/	-	-	-	-	0.00	11 SLS /1/	0.00	11 SLS /1/
1914	HE100A	S 275	22.19	35.85	0.09	23 ACC /14/	0.00	11 SLS /1/	0.02	11 SLS /1/	-	-	-	-
1915	HE100A	S 275	39.95	32.27	0.08	8 ULS /1/	-	-	-	-	0.00	11 SLS /1/	0.00	11 SLS /1/
1916	HE100A	S 275	22.19	35.85	0.08	23 ACC /14/	0.00	11 SLS /1/	0.02	11 SLS /1/	-	-	-	-
1917	HE100A	S 275	53.76	43.42	0.08	8 ULS /1/	-	-	-	-	0.00	11 SLS /1/	0.00	11 SLS /1/
1918	HE100A	S 275	22.19	35.85	0.07	8 ULS /1/	0.00	11 SLS /1/	0.02	11 SLS /1/	-	-	-	-
1919	HE100A	S 275	67.57	54.58	0.08	8 ULS /1/	-	-	-	-	0.00	11 SLS /1/	0.00	11 SLS /1/
1920	HE100A	S 275	22.19	35.85	0.07	8 ULS /1/	0.00	11 SLS /1/	0.02	11 SLS /1/	-	-	-	-
1921	HE100A	S 275	44.39	35.85	0.13	23 ACC /14/	-	-	-	-	0.00	11 SLS /1/	0.00	11 SLS /1/

1922	HE100A	S 275	22.19	35.85	0.07	8 ULS /1/	0.00	11 SLS /1/	0.02	11 SLS /1/	-	-	-	-
1923	HE100A	S 275	58.20	47.01	0.10	23 ACC /6/	-	-	-	-	0.00	11 SLS /1/	0.00	11 SLS /1/
1924	HE100A	S 275	22.19	35.85	0.07	8 ULS /1/	0.00	11 SLS /1/	0.02	11 SLS /1/	-	-	-	-
1925	HE100A	S 275	72.99	58.96	0.10	23 ACC /6/	-	-	-	-	0.00	11 SLS /2/	0.00	11 SLS /1/
1926	HE100A	S 275	22.19	35.85	0.09	23 ACC /16/	0.00	11 SLS /1/	0.02	11 SLS /1/	-	-	-	-
1927	HE100A	S 275	36.00	29.08	0.15	23 ACC /6/	-	-	-	-	0.00	11 SLS /1/	0.00	11 SLS /1/
1928	HE100A	S 275	22.19	35.85	0.07	23 ACC /16/	0.00	11 SLS /1/	0.02	11 SLS /1/	-	-	-	-
1929	HE100A	S 275	51.79	41.83	0.11	23 ACC /6/	-	-	-	-	0.00	11 SLS /1/	0.00	11 SLS /1/
1930	HE100A	S 275	22.19	35.85	0.07	8 ULS /1/	0.00	11 SLS /1/	0.02	11 SLS /1/	-	-	-	-
1931	HE100A	S 275	67.57	54.58	0.10	23 ACC /6/	-	-	-	-	0.00	11 SLS /1/	0.00	11 SLS /1/
1932	HE100A	S 275	22.19	35.85	0.07	8 ULS /1/	0.00	11 SLS /1/	0.02	11 SLS /1/	-	-	-	-
1933	HE100A	S 275	44.88	36.25	0.15	23 ACC /6/	-	-	-	-	0.00	11 SLS /1/	0.00	11 SLS /1/
1934	HE100A	S 275	22.19	35.85	0.07	23 ACC /16/	0.00	11 SLS /1/	0.02	11 SLS /1/	-	-	-	-
1935	HE100A	S 275	61.65	49.80	0.12	23 ACC /6/	-	-	-	-	0.00	11 SLS /1/	0.00	11 SLS /1/
1936	HE100A	S 275	22.19	35.85	0.07	8 ULS /1/	0.00	11 SLS /1/	0.02	11 SLS /1/	-	-	-	-
1937	HE100A	S 275	78.91	63.74	0.12	23 ACC /6/	-	-	-	-	0.00	11 SLS /1/	0.00	11 SLS /1/
1938	HE100A	S 275	22.19	35.85	0.10	23 ACC /6/	0.00	11 SLS /1/	0.02	11 SLS /1/	-	-	-	-
1939	HE100A	S 275	41.92	33.86	0.16	23 ACC /6/	-	-	-	-	0.00	11 SLS /1/	0.00	11 SLS /1/
1940	HE100A	S 275	13.32	10.76	0.08	23 ACC /14/	-	-	-	-	0.00	11 SLS /1/	0.00	11 SLS /1/
1941	HE100A	S 275	22.19	35.85	0.08	23 ACC /14/	0.00	11 SLS /1/	0.02	11 SLS /1/	-	-	-	-
1942	HE100A	S 275	26.63	21.51	0.06	8 ULS /1/	-	-	-	-	0.00	11 SLS /1/	0.00	11 SLS /1/
1943	HE100A	S 275	22.19	35.85	0.09	23 ACC /14/	0.00	11 SLS /1/	0.02	11 SLS /1/	-	-	-	-
1944	HE100A	S 275	39.95	32.27	0.08	8 ULS /1/	-	-	-	-	0.00	11 SLS /1/	0.00	11 SLS /1/
1945	HE100A	S 275	22.19	35.85	0.08	23 ACC /14/	0.00	11 SLS /1/	0.02	11 SLS /1/	-	-	-	-
1946	HE100A	S 275	53.76	43.42	0.09	8 ULS /1/	-	-	-	-	0.00	11 SLS /1/	0.00	11 SLS /1/
1947	HE100A	S 275	22.19	35.85	0.08	8 ULS /1/	0.00	11 SLS /1/	0.02	11 SLS /1/	-	-	-	-
1948	HE100A	S 275	67.57	54.58	0.09	8 ULS /1/	-	-	-	-	0.00	11 SLS /1/	0.00	11 SLS /1/
1949	HE100A	S 275	22.19	35.85	0.08	8 ULS /1/	0.00	11 SLS /1/	0.02	11 SLS /1/	-	-	-	-
1950	HE100A	S 275	44.39	35.85	0.13	23 ACC /14/	-	-	-	-	0.00	11 SLS /1/	0.00	11 SLS /1/
1951	HE100A	S 275	22.19	35.85	0.08	8 ULS /1/	0.00	11 SLS /1/	0.02	11 SLS /1/	-	-	-	-
1952	HE100A	S 275	58.20	47.01	0.10	23 ACC /6/	-	-	-	-	0.00	11 SLS /1/	0.00	11 SLS /1/
1953	HE100A	S 275	22.19	35.85	0.08	8 ULS /1/	0.00	11 SLS /1/	0.02	11 SLS /1/	-	-	-	-
1954	HE100A	S 275	72.99	58.96	0.10	23 ACC /6/	-	-	-	-	0.00	11 SLS /1/	0.00	11 SLS /1/
1955	HE100A	S 275	22.19	35.85	0.09	23 ACC /16/	0.00	11 SLS /1/	0.02	11 SLS /1/	-	-	-	-
1956	HE100A	S 275	36.00	29.08	0.16	23 ACC /6/	-	-	-	-	0.00	11 SLS /1/	0.00	11 SLS /1/
1957	HE100A	S 275	22.19	35.85	0.08	8 ULS /1/	0.00	11 SLS /1/	0.02	11 SLS /1/	-	-	-	-
1958	HE100A	S 275	51.79	41.83	0.11	23 ACC /6/	-	-	-	-	0.00	11 SLS /1/	0.00	11 SLS /1/
1959	HE100A	S 275	22.19	35.85	0.08	8 ULS /1/	0.00	11 SLS /1/	0.02	11 SLS /1/	-	-	-	-
1960	HE100A	S 275	67.57	54.58	0.10	23 ACC /6/	-	-	-	-	0.00	11 SLS /1/	0.00	11 SLS /1/
1961	HE100A	S 275	22.19	35.85	0.08	8 ULS /1/	0.00	11 SLS /1/	0.02	11 SLS /1/	-	-	-	-
1962	HE100A	S 275	44.88	36.25	0.16	23 ACC /6/	-	-	-	-	0.00	11 SLS /1/	0.00	11 SLS /1/
1963	HE100A	S 275	22.19	35.85	0.08	23 ACC /16/	0.00	11 SLS /1/	0.02	11 SLS /1/	-	-	-	-
1964	HE100A	S 275	61.65	49.80	0.12	23 ACC /6/	-	-	-	-	0.00	11 SLS /1/	0.00	11 SLS /1/
1965	HE100A	S 275	22.19	35.85	0.08	8 ULS /1/	0.00	11 SLS /1/	0.02	11 SLS /1/	-	-	-	-
1966	HE100A	S 275	78.91	63.74	0.10	23 ACC /6/	-	-	-	-	0.00	11 SLS /1/	0.00	11 SLS /1/
1967	HE100A	S 275	22.19	35.85	0.08	8 ULS /1/	0.00	11 SLS /1/	0.03	11 SLS /1/	-	-	-	-
1968	HE100A	S 275	41.92	33.86	0.26	23 ACC /6/	-	-	-	-	0.00	11 SLS /1/	0.01	11 SLS /1/
1969	TCAR80x5	S235	48.48	48.48	0.03	8 ULS /1/	0.00	11 SLS /1/	0.02	11 SLS /1/	-	-	-	-
1970	TCAR80x5	S235	48.48	48.48	0.04	8 ULS /1/	0.00	11 SLS /1/	0.02	11 SLS /1/	-	-	-	-
1971	TCAR80x5	S235	48.48	48.48	0.03	8 ULS /1/	0.00	11 SLS /1/	0.02	11 SLS /1/	-	-	-	-
1972	TCAR80x5	S235	48.48	48.48	0.04	8 ULS /1/	0.00	11 SLS /1/	0.02	11 SLS /1/	-	-	-	-
1973	TCAR80x5	S235	48.48	48.48	0.04	8 ULS /1/	0.00	11 SLS /1/	0.02	11 SLS /1/	-	-	-	-
1974	TCAR80x5	S235	48.48	48.48	0.03	23 ACC /14/	0.00	11 SLS /1/	0.02	11 SLS /1/	-	-	-	-
1975	TCAR80x5	S235	48.48	48.48	0.04	8 ULS /1/	0.00	11 SLS /1/	0.02	11 SLS /1/	-	-	-	-
1976	TCAR80x5	S235	48.48	48.48	0.03	23 ACC /14/	0.00	11 SLS /1/	0.02	11 SLS /1/	-	-	-	-
1977	TCAR80x5	S235	48.48	48.48	0.03	23 ACC /14/	0.00	11 SLS /1/	0.02	11 SLS /1/	-	-	-	-
1978	TCAR80x5	S235	48.48	48.48	0.04	8 ULS /1/	0.00	11 SLS /1/	0.02	11 SLS /1/	-	-	-	-
1979	TCAR80x5	S235	48.48	48.48	0.04	8 ULS /1/	0.00	11 SLS /1/	0.02	11 SLS /1/	-	-	-	-
1980	TCAR80x5	S235	48.48	48.48	0.03	23 ACC /14/	0.00	11 SLS /1/	0.02	11 SLS /1/	-	-	-	-
1981	TCAR80x5	S235	48.48	48.48	0.04	8 ULS /1/	0.00	11 SLS /1/	0.02	11 SLS /1/	-	-	-	-

1982	TCAR80x5	S235	48.48	48.48	0.03	23 ACC /8/	0.00	11 SLS /1/	0.02	11 SLS /1/	-	-	-	-
1983	TCAR80x5	S235	48.48	48.48	0.03	23 ACC /8/	0.00	11 SLS /1/	0.03	11 SLS /1/	-	-	-	-
1984	TCAR80x5	S235	48.48	48.48	0.04	8 ULS /1/	0.00	11 SLS /1/	0.02	11 SLS /1/	-	-	-	-
1985	TCAR80x5	S235	48.48	48.48	0.03	8 ULS /1/	0.00	11 SLS /1/	0.02	11 SLS /1/	-	-	-	-
1986	TCAR80x5	S235	48.48	48.48	0.03	8 ULS /1/	0.00	11 SLS /1/	0.02	11 SLS /1/	-	-	-	-
1987	TCAR80x5	S235	48.48	48.48	0.02	23 ACC /14/	0.00	11 SLS /1/	0.02	11 SLS /1/	-	-	-	-
1988	TCAR80x5	S235	48.48	48.48	0.03	8 ULS /1/	0.00	11 SLS /1/	0.02	11 SLS /1/	-	-	-	-
1989	TCAR80x5	S235	48.48	48.48	0.02	23 ACC /14/	0.00	11 SLS /1/	0.02	11 SLS /1/	-	-	-	-
1990	TCAR80x5	S235	48.48	48.48	0.02	23 ACC /4/	0.00	11 SLS /1/	0.02	11 SLS /1/	-	-	-	-
1991	TCAR80x5	S235	48.48	48.48	0.03	8 ULS /1/	0.00	11 SLS /1/	0.02	11 SLS /1/	-	-	-	-
1992	TCAR80x5	S235	48.48	48.48	0.03	8 ULS /1/	0.00	11 SLS /1/	0.02	11 SLS /1/	-	-	-	-
1993	TCAR80x5	S235	48.48	48.48	0.02	23 ACC /14/	0.00	11 SLS /1/	0.02	11 SLS /1/	-	-	-	-
1994	TCAR80x5	S235	48.48	48.48	0.03	23 ACC /14/	0.00	11 SLS /1/	0.02	11 SLS /1/	-	-	-	-
1995	TCAR80x5	S235	48.48	48.48	0.03	23 ACC /14/	0.00	11 SLS /1/	0.02	11 SLS /1/	-	-	-	-
1996	TCAR80x5	S235	48.48	48.48	0.03	23 ACC /6/	0.00	11 SLS /1/	0.02	11 SLS /1/	-	-	-	-
1997	TCAR80x5	S235	48.48	48.48	0.06	23 ACC /8/	0.00	11 SLS /1/	0.02	11 SLS /1/	-	-	-	-
1998	CAE50x5	S 275	112.98	112.98	0.08	23 ACC /12/	-	-	-	-	-	-	-	-
1999	CAE50x5	S 275	112.98	112.98	0.08	23 ACC /4/	-	-	-	-	-	-	-	-
2000	CAE50x5	S 275	144.28	144.28	0.10	23 ACC /12/	-	-	-	-	-	-	-	-
2001	CAE50x5	S 275	144.28	144.28	0.10	23 ACC /4/	-	-	-	-	-	-	-	-
2002	CAE50x5	S 275	128.24	128.24	0.08	23 ACC /12/	-	-	-	-	-	-	-	-
2003	CAE50x5	S 275	128.24	128.24	0.08	23 ACC /4/	-	-	-	-	-	-	-	-
2004	CAE50x5	S 275	115.01	115.01	0.05	23 ACC /12/	-	-	-	-	-	-	-	-
2005	CAE50x5	S 275	115.01	115.01	0.05	23 ACC /4/	-	-	-	-	-	-	-	-
2006	CAE50x5	S 275	133.50	133.50	0.08	23 ACC /12/	-	-	-	-	-	-	-	-
2007	CAE50x5	S 275	133.50	133.50	0.08	23 ACC /4/	-	-	-	-	-	-	-	-
2008	CAE50x5	S 275	120.12	120.12	0.06	23 ACC /12/	-	-	-	-	-	-	-	-
2009	CAE50x5	S 275	120.12	120.12	0.06	23 ACC /4/	-	-	-	-	-	-	-	-
2010	CAE50x5	S 275	109.24	109.24	0.04	23 ACC /12/	-	-	-	-	-	-	-	-
2011	CAE50x5	S 275	109.24	109.24	0.04	23 ACC /4/	-	-	-	-	-	-	-	-
2012	CAE50x5	S 275	138.55	138.55	0.09	23 ACC /12/	-	-	-	-	-	-	-	-
2013	CAE50x5	S 275	138.55	138.55	0.09	23 ACC /4/	-	-	-	-	-	-	-	-
2014	CAE50x5	S 275	125.30	125.30	0.07	23 ACC /12/	-	-	-	-	-	-	-	-
2015	CAE50x5	S 275	125.30	125.30	0.07	23 ACC /4/	-	-	-	-	-	-	-	-
2016	CAE50x5	S 275	114.66	114.66	0.05	23 ACC /12/	-	-	-	-	-	-	-	-
2017	CAE50x5	S 275	114.66	114.66	0.05	23 ACC /4/	-	-	-	-	-	-	-	-
2018	CAE50x5	S 275	133.50	133.50	0.08	23 ACC /12/	-	-	-	-	-	-	-	-
2019	CAE50x5	S 275	133.50	133.50	0.08	23 ACC /4/	-	-	-	-	-	-	-	-
2020	CAE50x5	S 275	121.67	121.67	0.07	23 ACC /12/	-	-	-	-	-	-	-	-
2021	CAE50x5	S 275	121.67	121.67	0.06	23 ACC /4/	-	-	-	-	-	-	-	-
2022	CAE50x5	S 275	111.68	111.68	0.05	23 ACC /12/	-	-	-	-	-	-	-	-
2023	CAE50x5	S 275	111.68	111.68	0.04	23 ACC /4/	-	-	-	-	-	-	-	-
2024	CAE50x5	S 275	104.29	104.29	0.03	23 ACC /12/	-	-	-	-	-	-	-	-
2025	CAE50x5	S 275	104.29	104.29	0.03	23 ACC /4/	-	-	-	-	-	-	-	-
2028	TCAR80x5	S235	48.48	48.48	0.03	8 ULS /1/	0.00	11 SLS /1/	0.01	11 SLS /1/	-	-	-	-
2029	TCAR80x5	S235	48.48	48.48	0.03	8 ULS /1/	0.00	11 SLS /1/	0.02	11 SLS /1/	-	-	-	-
2030	TCAR80x5	S235	48.48	48.48	0.03	8 ULS /1/	0.00	11 SLS /1/	0.01	11 SLS /1/	-	-	-	-
2031	TCAR80x5	S235	48.48	48.48	0.03	8 ULS /1/	0.00	11 SLS /1/	0.02	11 SLS /1/	-	-	-	-
2032	TCAR80x5	S235	48.48	48.48	0.03	8 ULS /1/	0.00	11 SLS /1/	0.02	11 SLS /1/	-	-	-	-
2033	TCAR80x5	S235	48.48	48.48	0.03	8 ULS /1/	0.00	11 SLS /1/	0.02	11 SLS /1/	-	-	-	-
2034	TCAR80x5	S235	48.48	48.48	0.03	8 ULS /1/	0.00	11 SLS /1/	0.02	11 SLS /1/	-	-	-	-
2035	TCAR80x5	S235	48.48	48.48	0.03	8 ULS /1/	0.00	11 SLS /1/	0.02	11 SLS /1/	-	-	-	-
2036	TCAR80x5	S235	48.48	48.48	0.03	8 ULS /1/	0.00	11 SLS /1/	0.02	11 SLS /1/	-	-	-	-
2037	TCAR80x5	S235	48.48	48.48	0.03	8 ULS /1/	0.00	11 SLS /1/	0.02	11 SLS /1/	-	-	-	-
2038	TCAR80x5	S235	48.48	48.48	0.03	8 ULS /1/	0.00	11 SLS /1/	0.02	11 SLS /1/	-	-	-	-
2039	TCAR80x5	S235	48.48	48.48	0.03	23 ACC /14/	0.00	11 SLS /1/	0.02	11 SLS /1/	-	-	-	-
2040	TCAR80x5	S235	48.48	48.48	0.03	8 ULS /1/	0.00	11 SLS /1/	0.02	11 SLS /1/	-	-	-	-
2041	TCAR80x5	S235	48.48	48.48	0.03	8 ULS /1/	0.00	11 SLS /1/	0.02	11 SLS /1/	-	-	-	-
2042	TCAR80x5	S235	48.48	48.48	0.03	23 ACC /14/	0.00	11 SLS /1/	0.02	11 SLS /1/	-	-	-	-
2043	TCAR80x5	S235	48.48	48.48	0.03	23 ACC /14/	0.00	11 SLS /1/	0.02	11 SLS /1/	-	-	-	-

2044	TCAR80x5	S235	48.48	48.48	0.03	8 ULS /1/	0.00	11 SLS /1/	0.01	11 SLS /1/	-	-	-	-
2045	TCAR80x5	S235	48.48	48.48	0.03	8 ULS /1/	0.00	11 SLS /1/	0.01	11 SLS /1/	-	-	-	-
2046	TCAR80x5	S235	48.48	48.48	0.03	8 ULS /1/	0.00	11 SLS /1/	0.01	11 SLS /1/	-	-	-	-
2047	TCAR80x5	S235	48.48	48.48	0.03	8 ULS /1/	0.00	11 SLS /1/	0.01	11 SLS /1/	-	-	-	-
2048	TCAR80x5	S235	48.48	48.48	0.03	8 ULS /1/	0.00	11 SLS /1/	0.01	11 SLS /1/	-	-	-	-
2049	TCAR80x5	S235	48.48	48.48	0.03	8 ULS /1/	0.00	11 SLS /1/	0.01	11 SLS /1/	-	-	-	-
2050	TCAR80x5	S235	48.48	48.48	0.03	8 ULS /1/	0.00	11 SLS /1/	0.01	11 SLS /1/	-	-	-	-
2051	TCAR80x5	S235	48.48	48.48	0.03	8 ULS /1/	0.00	11 SLS /1/	0.01	11 SLS /1/	-	-	-	-
2052	TCAR80x5	S235	48.48	48.48	0.02	23 ACC /8/	0.00	11 SLS /1/	0.01	11 SLS /1/	-	-	-	-
2053	TCAR80x5	S235	48.48	48.48	0.03	8 ULS /1/	0.00	11 SLS /1/	0.01	11 SLS /1/	-	-	-	-
2054	TCAR80x5	S235	48.48	48.48	0.03	23 ACC /8/	0.00	11 SLS /1/	0.01	11 SLS /1/	-	-	-	-
2055	TCAR80x5	S235	48.48	48.48	0.03	23 ACC /8/	0.00	11 SLS /1/	0.01	11 SLS /1/	-	-	-	-
2056	TCAR80x5	S235	48.48	48.48	0.06	23 ACC /14/	0.00	11 SLS /1/	0.02	11 SLS /1/	-	-	-	-
2057	CAE50x5	S 275	112.98	112.98	0.08	23 ACC /12/	-	-	-	-	-	-	-	-
2058	CAE50x5	S 275	112.98	112.98	0.08	23 ACC /4/	-	-	-	-	-	-	-	-
2059	CAE50x5	S 275	144.28	144.28	0.10	23 ACC /12/	-	-	-	-	-	-	-	-
2060	CAE50x5	S 275	144.28	144.28	0.10	23 ACC /4/	-	-	-	-	-	-	-	-
2061	CAE50x5	S 275	128.24	128.24	0.08	23 ACC /12/	-	-	-	-	-	-	-	-
2062	CAE50x5	S 275	128.24	128.24	0.08	23 ACC /4/	-	-	-	-	-	-	-	-
2063	CAE50x5	S 275	115.01	115.01	0.05	23 ACC /12/	-	-	-	-	-	-	-	-
2064	CAE50x5	S 275	115.01	115.01	0.05	23 ACC /4/	-	-	-	-	-	-	-	-
2065	CAE50x5	S 275	133.50	133.50	0.08	23 ACC /12/	-	-	-	-	-	-	-	-
2066	CAE50x5	S 275	133.50	133.50	0.08	23 ACC /4/	-	-	-	-	-	-	-	-
2067	CAE50x5	S 275	120.12	120.12	0.06	23 ACC /12/	-	-	-	-	-	-	-	-
2068	CAE50x5	S 275	120.12	120.12	0.06	23 ACC /4/	-	-	-	-	-	-	-	-
2069	CAE50x5	S 275	109.24	109.24	0.04	23 ACC /12/	-	-	-	-	-	-	-	-
2070	CAE50x5	S 275	109.24	109.24	0.04	23 ACC /4/	-	-	-	-	-	-	-	-
2071	CAE50x5	S 275	138.55	138.55	0.09	23 ACC /12/	-	-	-	-	-	-	-	-
2072	CAE50x5	S 275	138.55	138.55	0.09	23 ACC /4/	-	-	-	-	-	-	-	-
2073	CAE50x5	S 275	125.30	125.30	0.07	23 ACC /12/	-	-	-	-	-	-	-	-
2074	CAE50x5	S 275	125.30	125.30	0.07	23 ACC /4/	-	-	-	-	-	-	-	-
2075	CAE50x5	S 275	114.66	114.66	0.05	23 ACC /12/	-	-	-	-	-	-	-	-
2076	CAE50x5	S 275	114.66	114.66	0.06	23 ACC /4/	-	-	-	-	-	-	-	-
2077	CAE50x5	S 275	133.50	133.50	0.08	23 ACC /12/	-	-	-	-	-	-	-	-
2078	CAE50x5	S 275	133.50	133.50	0.09	23 ACC /4/	-	-	-	-	-	-	-	-
2079	CAE50x5	S 275	121.67	121.67	0.06	23 ACC /12/	-	-	-	-	-	-	-	-
2080	CAE50x5	S 275	121.67	121.67	0.07	23 ACC /4/	-	-	-	-	-	-	-	-
2081	CAE50x5	S 275	111.68	111.68	0.05	23 ACC /12/	-	-	-	-	-	-	-	-
2082	CAE50x5	S 275	111.68	111.68	0.05	23 ACC /4/	-	-	-	-	-	-	-	-
2083	CAE50x5	S 275	104.29	104.29	0.03	23 ACC /12/	-	-	-	-	-	-	-	-
2084	CAE50x5	S 275	104.29	104.29	0.03	23 ACC /4/	-	-	-	-	-	-	-	-
2087	TCAR80x5	S235	48.48	48.48	0.03	8 ULS /1/	0.00	11 SLS /1/	0.01	11 SLS /1/	-	-	-	-
2088	TCAR80x5	S235	48.48	48.48	0.03	8 ULS /1/	0.00	11 SLS /1/	0.02	11 SLS /1/	-	-	-	-
2089	TCAR80x5	S235	48.48	48.48	0.03	8 ULS /1/	0.00	11 SLS /1/	0.01	11 SLS /1/	-	-	-	-
2090	TCAR80x5	S235	48.48	48.48	0.03	8 ULS /1/	0.00	11 SLS /1/	0.02	11 SLS /1/	-	-	-	-
2091	TCAR80x5	S235	48.48	48.48	0.03	8 ULS /1/	0.00	11 SLS /1/	0.02	11 SLS /1/	-	-	-	-
2092	TCAR80x5	S235	48.48	48.48	0.03	8 ULS /1/	0.00	11 SLS /1/	0.02	11 SLS /1/	-	-	-	-
2093	TCAR80x5	S235	48.48	48.48	0.03	8 ULS /1/	0.00	11 SLS /1/	0.02	11 SLS /1/	-	-	-	-
2094	TCAR80x5	S235	48.48	48.48	0.03	8 ULS /1/	0.00	11 SLS /1/	0.02	11 SLS /1/	-	-	-	-
2095	TCAR80x5	S235	48.48	48.48	0.03	8 ULS /1/	0.00	11 SLS /1/	0.02	11 SLS /1/	-	-	-	-
2096	TCAR80x5	S235	48.48	48.48	0.03	8 ULS /1/	0.00	11 SLS /1/	0.02	11 SLS /1/	-	-	-	-
2097	TCAR80x5	S235	48.48	48.48	0.03	8 ULS /1/	0.00	11 SLS /1/	0.02	11 SLS /1/	-	-	-	-
2098	TCAR80x5	S235	48.48	48.48	0.03	8 ULS /1/	0.00	11 SLS /1/	0.02	11 SLS /1/	-	-	-	-
2099	TCAR80x5	S235	48.48	48.48	0.03	8 ULS /1/	0.00	11 SLS /1/	0.02	11 SLS /1/	-	-	-	-
2100	TCAR80x5	S235	48.48	48.48	0.03	8 ULS /1/	0.00	11 SLS /1/	0.02	11 SLS /1/	-	-	-	-
2101	TCAR80x5	S235	48.48	48.48	0.03	23 ACC /8/	0.00	11 SLS /1/	0.02	11 SLS /1/	-	-	-	-
2102	TCAR80x5	S235	48.48	48.48	0.04	23 ACC /8/	0.00	11 SLS /1/	0.02	11 SLS /1/	-	-	-	-
2103	TCAR80x5	S235	48.48	48.48	0.03	8 ULS /1/	0.00	11 SLS /1/	0.01	11 SLS /1/	-	-	-	-
2104	TCAR80x5	S235	48.48	48.48	0.03	8 ULS /1/	0.00	11 SLS /1/	0.01	11 SLS /1/	-	-	-	-
2105	TCAR80x5	S235	48.48	48.48	0.03	8 ULS /1/	0.00	11 SLS /1/	0.01	11 SLS /1/	-	-	-	-

2106	TCAR80x5	S235	48.48	48.48	0.03	8 ULS /1/	0.00	11 SLS /1/	0.01	11 SLS /1/	-	-	-	-
2107	TCAR80x5	S235	48.48	48.48	0.03	8 ULS /1/	0.00	11 SLS /1/	0.01	11 SLS /1/	-	-	-	-
2108	TCAR80x5	S235	48.48	48.48	0.03	8 ULS /1/	0.00	11 SLS /1/	0.01	11 SLS /1/	-	-	-	-
2109	TCAR80x5	S235	48.48	48.48	0.03	8 ULS /1/	0.00	11 SLS /1/	0.01	11 SLS /1/	-	-	-	-
2110	TCAR80x5	S235	48.48	48.48	0.03	8 ULS /1/	0.00	11 SLS /1/	0.01	11 SLS /1/	-	-	-	-
2111	TCAR80x5	S235	48.48	48.48	0.03	8 ULS /1/	0.00	11 SLS /1/	0.01	11 SLS /1/	-	-	-	-
2112	TCAR80x5	S235	48.48	48.48	0.03	8 ULS /1/	0.00	11 SLS /1/	0.01	11 SLS /1/	-	-	-	-
2113	TCAR80x5	S235	48.48	48.48	0.03	23 ACC /14/	0.00	11 SLS /1/	0.01	11 SLS /1/	-	-	-	-
2114	TCAR80x5	S235	48.48	48.48	0.03	23 ACC /6/	0.00	11 SLS /1/	0.01	11 SLS /1/	-	-	-	-
2115	TCAR80x5	S235	48.48	48.48	0.06	23 ACC /14/	0.00	11 SLS /1/	0.02	11 SLS /1/	-	-	-	-
2116	CAE50x5	S 275	112.98	112.98	0.09	23 ACC /12/	-	-	-	-	-	-	-	-
2117	CAE50x5	S 275	112.98	112.98	0.08	23 ACC /4/	-	-	-	-	-	-	-	-
2118	CAE50x5	S 275	144.28	144.28	0.10	23 ACC /12/	-	-	-	-	-	-	-	-
2119	CAE50x5	S 275	144.28	144.28	0.10	23 ACC /1/	-	-	-	-	-	-	-	-
2120	CAE50x5	S 275	128.24	128.24	0.08	23 ACC /12/	-	-	-	-	-	-	-	-
2121	CAE50x5	S 275	128.24	128.24	0.08	23 ACC /4/	-	-	-	-	-	-	-	-
2122	CAE50x5	S 275	115.01	115.01	0.05	23 ACC /10/	-	-	-	-	-	-	-	-
2123	CAE50x5	S 275	115.01	115.01	0.05	23 ACC /4/	-	-	-	-	-	-	-	-
2124	CAE50x5	S 275	133.50	133.50	0.08	23 ACC /12/	-	-	-	-	-	-	-	-
2125	CAE50x5	S 275	133.50	133.50	0.08	23 ACC /4/	-	-	-	-	-	-	-	-
2126	CAE50x5	S 275	120.12	120.12	0.06	23 ACC /12/	-	-	-	-	-	-	-	-
2127	CAE50x5	S 275	120.12	120.12	0.06	23 ACC /4/	-	-	-	-	-	-	-	-
2128	CAE50x5	S 275	109.24	109.24	0.04	23 ACC /10/	-	-	-	-	-	-	-	-
2129	CAE50x5	S 275	109.24	109.24	0.04	23 ACC /4/	-	-	-	-	-	-	-	-
2130	CAE50x5	S 275	138.55	138.55	0.09	23 ACC /12/	-	-	-	-	-	-	-	-
2131	CAE50x5	S 275	138.55	138.55	0.09	23 ACC /4/	-	-	-	-	-	-	-	-
2132	CAE50x5	S 275	125.30	125.30	0.07	23 ACC /12/	-	-	-	-	-	-	-	-
2133	CAE50x5	S 275	125.30	125.30	0.07	23 ACC /4/	-	-	-	-	-	-	-	-
2134	CAE50x5	S 275	114.66	114.66	0.05	23 ACC /12/	-	-	-	-	-	-	-	-
2135	CAE50x5	S 275	114.66	114.66	0.05	23 ACC /4/	-	-	-	-	-	-	-	-
2136	CAE50x5	S 275	133.50	133.50	0.08	23 ACC /12/	-	-	-	-	-	-	-	-
2137	CAE50x5	S 275	133.50	133.50	0.08	23 ACC /4/	-	-	-	-	-	-	-	-
2138	CAE50x5	S 275	121.67	121.67	0.06	23 ACC /12/	-	-	-	-	-	-	-	-
2139	CAE50x5	S 275	121.67	121.67	0.07	23 ACC /4/	-	-	-	-	-	-	-	-
2140	CAE50x5	S 275	111.68	111.68	0.05	23 ACC /12/	-	-	-	-	-	-	-	-
2141	CAE50x5	S 275	111.68	111.68	0.05	23 ACC /4/	-	-	-	-	-	-	-	-
2142	CAE50x5	S 275	104.29	104.29	0.03	23 ACC /12/	-	-	-	-	-	-	-	-
2143	CAE50x5	S 275	104.29	104.29	0.03	23 ACC /4/	-	-	-	-	-	-	-	-
2146	TCAR80x5	S235	48.48	48.48	0.03	8 ULS /1/	0.00	11 SLS /1/	0.01	11 SLS /1/	-	-	-	-
2147	TCAR80x5	S235	48.48	48.48	0.03	8 ULS /1/	0.00	11 SLS /1/	0.02	11 SLS /1/	-	-	-	-
2148	TCAR80x5	S235	48.48	48.48	0.03	8 ULS /1/	0.00	11 SLS /1/	0.01	11 SLS /1/	-	-	-	-
2149	TCAR80x5	S235	48.48	48.48	0.03	8 ULS /1/	0.00	11 SLS /1/	0.02	11 SLS /1/	-	-	-	-
2150	TCAR80x5	S235	48.48	48.48	0.03	8 ULS /1/	0.00	11 SLS /1/	0.02	11 SLS /1/	-	-	-	-
2151	TCAR80x5	S235	48.48	48.48	0.03	8 ULS /1/	0.00	11 SLS /1/	0.02	11 SLS /1/	-	-	-	-
2152	TCAR80x5	S235	48.48	48.48	0.03	8 ULS /1/	0.00	11 SLS /1/	0.02	11 SLS /1/	-	-	-	-
2153	TCAR80x5	S235	48.48	48.48	0.03	8 ULS /1/	0.00	11 SLS /1/	0.02	11 SLS /1/	-	-	-	-
2154	TCAR80x5	S235	48.48	48.48	0.03	8 ULS /1/	0.00	11 SLS /1/	0.02	11 SLS /1/	-	-	-	-
2155	TCAR80x5	S235	48.48	48.48	0.03	8 ULS /1/	0.00	11 SLS /1/	0.02	11 SLS /1/	-	-	-	-
2156	TCAR80x5	S235	48.48	48.48	0.03	8 ULS /1/	0.00	11 SLS /1/	0.02	11 SLS /1/	-	-	-	-
2157	TCAR80x5	S235	48.48	48.48	0.03	8 ULS /1/	0.00	11 SLS /1/	0.02	11 SLS /1/	-	-	-	-
2158	TCAR80x5	S235	48.48	48.48	0.03	8 ULS /1/	0.00	11 SLS /1/	0.02	11 SLS /1/	-	-	-	-
2159	TCAR80x5	S235	48.48	48.48	0.03	8 ULS /1/	0.00	11 SLS /1/	0.02	11 SLS /1/	-	-	-	-
2160	TCAR80x5	S235	48.48	48.48	0.03	23 ACC /8/	0.00	11 SLS /1/	0.02	11 SLS /1/	-	-	-	-
2161	TCAR80x5	S235	48.48	48.48	0.03	8 ULS /1/	0.00	11 SLS /1/	0.02	11 SLS /1/	-	-	-	-
2162	TCAR80x5	S235	48.48	48.48	0.03	8 ULS /1/	0.00	11 SLS /1/	0.01	11 SLS /1/	-	-	-	-
2163	TCAR80x5	S235	48.48	48.48	0.03	8 ULS /1/	0.00	11 SLS /1/	0.01	11 SLS /1/	-	-	-	-
2164	TCAR80x5	S235	48.48	48.48	0.03	8 ULS /1/	0.00	11 SLS /1/	0.01	11 SLS /1/	-	-	-	-
2165	TCAR80x5	S235	48.48	48.48	0.03	8 ULS /1/	0.00	11 SLS /1/	0.01	11 SLS /1/	-	-	-	-
2166	TCAR80x5	S235	48.48	48.48	0.03	8 ULS /1/	0.00	11 SLS /1/	0.01	11 SLS /1/	-	-	-	-
2167	TCAR80x5	S235	48.48	48.48	0.03	8 ULS /1/	0.00	11 SLS /1/	0.01	11 SLS /1/	-	-	-	-

2168	TCAR80x5	S235	48.48	48.48	0.03	8 ULS /1/	0.00	11 SLS /1/	0.01	11 SLS /1/	-	-	-	-
2169	TCAR80x5	S235	48.48	48.48	0.03	8 ULS /1/	0.00	11 SLS /1/	0.01	11 SLS /1/	-	-	-	-
2170	TCAR80x5	S235	48.48	48.48	0.03	8 ULS /1/	0.00	11 SLS /1/	0.01	11 SLS /1/	-	-	-	-
2171	TCAR80x5	S235	48.48	48.48	0.03	8 ULS /1/	0.00	11 SLS /1/	0.01	11 SLS /1/	-	-	-	-
2172	TCAR80x5	S235	48.48	48.48	0.03	8 ULS /1/	0.00	11 SLS /1/	0.01	11 SLS /1/	-	-	-	-
2173	TCAR80x5	S235	48.48	48.48	0.03	8 ULS /1/	0.00	11 SLS /1/	0.01	11 SLS /1/	-	-	-	-
2174	TCAR80x5	S235	48.48	48.48	0.07	23 ACC /8/	0.00	11 SLS /1/	0.02	11 SLS /1/	-	-	-	-
2175	CAE50x5	S 275	112.98	112.98	0.08	23 ACC /10/	-	-	-	-	-	-	-	-
2176	CAE50x5	S 275	112.98	112.98	0.08	23 ACC /4/	-	-	-	-	-	-	-	-
2177	CAE50x5	S 275	144.28	144.28	0.10	23 ACC /12/	-	-	-	-	-	-	-	-
2178	CAE50x5	S 275	144.28	144.28	0.10	23 ACC /1/	-	-	-	-	-	-	-	-
2179	CAE50x5	S 275	128.24	128.24	0.08	23 ACC /10/	-	-	-	-	-	-	-	-
2180	CAE50x5	S 275	128.24	128.24	0.08	23 ACC /4/	-	-	-	-	-	-	-	-
2181	CAE50x5	S 275	115.01	115.01	0.05	23 ACC /10/	-	-	-	-	-	-	-	-
2182	CAE50x5	S 275	115.01	115.01	0.05	23 ACC /4/	-	-	-	-	-	-	-	-
2183	CAE50x5	S 275	133.50	133.50	0.08	23 ACC /12/	-	-	-	-	-	-	-	-
2184	CAE50x5	S 275	133.50	133.50	0.08	23 ACC /1/	-	-	-	-	-	-	-	-
2185	CAE50x5	S 275	120.12	120.12	0.06	23 ACC /10/	-	-	-	-	-	-	-	-
2186	CAE50x5	S 275	120.12	120.12	0.06	23 ACC /4/	-	-	-	-	-	-	-	-
2187	CAE50x5	S 275	109.24	109.24	0.04	23 ACC /10/	-	-	-	-	-	-	-	-
2188	CAE50x5	S 275	109.24	109.24	0.04	23 ACC /4/	-	-	-	-	-	-	-	-
2189	CAE50x5	S 275	138.55	138.55	0.09	23 ACC /12/	-	-	-	-	-	-	-	-
2190	CAE50x5	S 275	138.55	138.55	0.09	23 ACC /1/	-	-	-	-	-	-	-	-
2191	CAE50x5	S 275	125.30	125.30	0.07	23 ACC /10/	-	-	-	-	-	-	-	-
2192	CAE50x5	S 275	125.30	125.30	0.07	23 ACC /4/	-	-	-	-	-	-	-	-
2193	CAE50x5	S 275	114.66	114.66	0.05	23 ACC /10/	-	-	-	-	-	-	-	-
2194	CAE50x5	S 275	114.66	114.66	0.05	23 ACC /4/	-	-	-	-	-	-	-	-
2195	CAE50x5	S 275	133.50	133.50	0.08	23 ACC /12/	-	-	-	-	-	-	-	-
2196	CAE50x5	S 275	133.50	133.50	0.08	23 ACC /1/	-	-	-	-	-	-	-	-
2197	CAE50x5	S 275	121.67	121.67	0.06	23 ACC /10/	-	-	-	-	-	-	-	-
2198	CAE50x5	S 275	121.67	121.67	0.06	23 ACC /4/	-	-	-	-	-	-	-	-
2199	CAE50x5	S 275	111.68	111.68	0.05	23 ACC /10/	-	-	-	-	-	-	-	-
2200	CAE50x5	S 275	111.68	111.68	0.05	23 ACC /4/	-	-	-	-	-	-	-	-
2201	CAE50x5	S 275	104.29	104.29	0.03	23 ACC /10/	-	-	-	-	-	-	-	-
2202	CAE50x5	S 275	104.29	104.29	0.03	23 ACC /4/	-	-	-	-	-	-	-	-
2205	TCAR80x5	S235	48.48	48.48	0.03	8 ULS /1/	0.00	11 SLS /1/	0.01	11 SLS /1/	-	-	-	-
2206	TCAR80x5	S235	48.48	48.48	0.03	8 ULS /1/	0.00	11 SLS /1/	0.02	11 SLS /1/	-	-	-	-
2207	TCAR80x5	S235	48.48	48.48	0.03	8 ULS /1/	0.00	11 SLS /1/	0.01	11 SLS /1/	-	-	-	-
2208	TCAR80x5	S235	48.48	48.48	0.03	8 ULS /1/	0.00	11 SLS /1/	0.02	11 SLS /1/	-	-	-	-
2209	TCAR80x5	S235	48.48	48.48	0.03	8 ULS /1/	0.00	11 SLS /1/	0.02	11 SLS /1/	-	-	-	-
2210	TCAR80x5	S235	48.48	48.48	0.03	8 ULS /1/	0.00	11 SLS /1/	0.02	11 SLS /1/	-	-	-	-
2211	TCAR80x5	S235	48.48	48.48	0.03	8 ULS /1/	0.00	11 SLS /1/	0.02	11 SLS /1/	-	-	-	-
2212	TCAR80x5	S235	48.48	48.48	0.03	8 ULS /1/	0.00	11 SLS /1/	0.02	11 SLS /1/	-	-	-	-
2213	TCAR80x5	S235	48.48	48.48	0.03	8 ULS /1/	0.00	11 SLS /1/	0.02	11 SLS /1/	-	-	-	-
2214	TCAR80x5	S235	48.48	48.48	0.03	8 ULS /1/	0.00	11 SLS /1/	0.02	11 SLS /1/	-	-	-	-
2215	TCAR80x5	S235	48.48	48.48	0.03	8 ULS /1/	0.00	11 SLS /1/	0.02	11 SLS /1/	-	-	-	-
2216	TCAR80x5	S235	48.48	48.48	0.03	8 ULS /1/	0.00	11 SLS /1/	0.02	11 SLS /1/	-	-	-	-
2217	TCAR80x5	S235	48.48	48.48	0.03	8 ULS /1/	0.00	11 SLS /1/	0.02	11 SLS /1/	-	-	-	-
2218	TCAR80x5	S235	48.48	48.48	0.03	8 ULS /1/	0.00	11 SLS /1/	0.02	11 SLS /1/	-	-	-	-
2219	TCAR80x5	S235	48.48	48.48	0.03	23 ACC /14/	0.00	11 SLS /1/	0.02	11 SLS /1/	-	-	-	-
2220	TCAR80x5	S235	48.48	48.48	0.04	23 ACC /14/	0.00	11 SLS /1/	0.02	11 SLS /1/	-	-	-	-
2221	TCAR80x5	S235	48.48	48.48	0.03	8 ULS /1/	0.00	11 SLS /1/	0.01	11 SLS /1/	-	-	-	-
2222	TCAR80x5	S235	48.48	48.48	0.03	8 ULS /1/	0.00	11 SLS /1/	0.01	11 SLS /1/	-	-	-	-
2223	TCAR80x5	S235	48.48	48.48	0.03	8 ULS /1/	0.00	11 SLS /1/	0.01	11 SLS /1/	-	-	-	-
2224	TCAR80x5	S235	48.48	48.48	0.03	8 ULS /1/	0.00	11 SLS /1/	0.01	11 SLS /1/	-	-	-	-
2225	TCAR80x5	S235	48.48	48.48	0.03	8 ULS /1/	0.00	11 SLS /1/	0.01	11 SLS /1/	-	-	-	-
2226	TCAR80x5	S235	48.48	48.48	0.03	8 ULS /1/	0.00	11 SLS /1/	0.01	11 SLS /1/	-	-	-	-
2227	TCAR80x5	S235	48.48	48.48	0.03	8 ULS /1/	0.00	11 SLS /1/	0.01	11 SLS /1/	-	-	-	-
2228	TCAR80x5	S235	48.48	48.48	0.03	8 ULS /1/	0.00	11 SLS /1/	0.01	11 SLS /1/	-	-	-	-
2229	TCAR80x5	S235	48.48	48.48	0.03	8 ULS /1/	0.00	11 SLS /1/	0.01	11 SLS /1/	-	-	-	-

2230	TCAR80x5	S235	48.48	48.48	0.03	8 ULS /1/	0.00	11 SLS /1/	0.01	11 SLS /1/	-	-	-	-
2231	TCAR80x5	S235	48.48	48.48	0.03	23 ACC /8/	0.00	11 SLS /1/	0.01	11 SLS /1/	-	-	-	-
2232	TCAR80x5	S235	48.48	48.48	0.03	23 ACC /16/	0.00	11 SLS /1/	0.01	11 SLS /1/	-	-	-	-
2233	TCAR80x5	S235	48.48	48.48	0.06	23 ACC /8/	0.00	11 SLS /1/	0.02	11 SLS /1/	-	-	-	-
2234	CAE50x5	S 275	112.98	112.98	0.08	23 ACC /10/	-	-	-	-	-	-	-	-
2235	CAE50x5	S 275	112.98	112.98	0.09	23 ACC /1/	-	-	-	-	-	-	-	-
2236	CAE50x5	S 275	144.28	144.28	0.10	23 ACC /12/	-	-	-	-	-	-	-	-
2237	CAE50x5	S 275	144.28	144.28	0.10	23 ACC /1/	-	-	-	-	-	-	-	-
2238	CAE50x5	S 275	128.24	128.24	0.08	23 ACC /10/	-	-	-	-	-	-	-	-
2239	CAE50x5	S 275	128.24	128.24	0.08	23 ACC /1/	-	-	-	-	-	-	-	-
2240	CAE50x5	S 275	115.01	115.01	0.05	23 ACC /10/	-	-	-	-	-	-	-	-
2241	CAE50x5	S 275	115.01	115.01	0.05	23 ACC /4/	-	-	-	-	-	-	-	-
2242	CAE50x5	S 275	133.50	133.50	0.08	23 ACC /10/	-	-	-	-	-	-	-	-
2243	CAE50x5	S 275	133.50	133.50	0.08	23 ACC /1/	-	-	-	-	-	-	-	-
2244	CAE50x5	S 275	120.12	120.12	0.06	23 ACC /10/	-	-	-	-	-	-	-	-
2245	CAE50x5	S 275	120.12	120.12	0.06	23 ACC /1/	-	-	-	-	-	-	-	-
2246	CAE50x5	S 275	109.24	109.24	0.04	23 ACC /10/	-	-	-	-	-	-	-	-
2247	CAE50x5	S 275	109.24	109.24	0.04	23 ACC /4/	-	-	-	-	-	-	-	-
2248	CAE50x5	S 275	138.55	138.55	0.09	23 ACC /12/	-	-	-	-	-	-	-	-
2249	CAE50x5	S 275	138.55	138.55	0.09	23 ACC /1/	-	-	-	-	-	-	-	-
2250	CAE50x5	S 275	125.30	125.30	0.07	23 ACC /10/	-	-	-	-	-	-	-	-
2251	CAE50x5	S 275	125.30	125.30	0.07	23 ACC /1/	-	-	-	-	-	-	-	-
2252	CAE50x5	S 275	114.66	114.66	0.05	23 ACC /10/	-	-	-	-	-	-	-	-
2253	CAE50x5	S 275	114.66	114.66	0.05	23 ACC /1/	-	-	-	-	-	-	-	-
2254	CAE50x5	S 275	133.50	133.50	0.08	23 ACC /10/	-	-	-	-	-	-	-	-
2255	CAE50x5	S 275	133.50	133.50	0.08	23 ACC /1/	-	-	-	-	-	-	-	-
2256	CAE50x5	S 275	121.67	121.67	0.07	23 ACC /10/	-	-	-	-	-	-	-	-
2257	CAE50x5	S 275	121.67	121.67	0.06	23 ACC /1/	-	-	-	-	-	-	-	-
2258	CAE50x5	S 275	111.68	111.68	0.05	23 ACC /10/	-	-	-	-	-	-	-	-
2259	CAE50x5	S 275	111.68	111.68	0.05	23 ACC /1/	-	-	-	-	-	-	-	-
2260	CAE50x5	S 275	104.29	104.29	0.03	23 ACC /10/	-	-	-	-	-	-	-	-
2261	CAE50x5	S 275	104.29	104.29	0.03	23 ACC /1/	-	-	-	-	-	-	-	-
2264	TCAR80x5	S235	48.48	48.48	0.03	8 ULS /1/	0.00	11 SLS /1/	0.01	11 SLS /1/	-	-	-	-
2265	TCAR80x5	S235	48.48	48.48	0.03	8 ULS /1/	0.00	11 SLS /1/	0.02	11 SLS /1/	-	-	-	-
2266	TCAR80x5	S235	48.48	48.48	0.03	8 ULS /1/	0.00	11 SLS /1/	0.01	11 SLS /1/	-	-	-	-
2267	TCAR80x5	S235	48.48	48.48	0.03	8 ULS /1/	0.00	11 SLS /1/	0.02	11 SLS /1/	-	-	-	-
2268	TCAR80x5	S235	48.48	48.48	0.03	8 ULS /1/	0.00	11 SLS /1/	0.02	11 SLS /1/	-	-	-	-
2269	TCAR80x5	S235	48.48	48.48	0.03	8 ULS /1/	0.00	11 SLS /1/	0.02	11 SLS /1/	-	-	-	-
2270	TCAR80x5	S235	48.48	48.48	0.03	8 ULS /1/	0.00	11 SLS /1/	0.02	11 SLS /1/	-	-	-	-
2271	TCAR80x5	S235	48.48	48.48	0.03	8 ULS /1/	0.00	11 SLS /1/	0.02	11 SLS /1/	-	-	-	-
2272	TCAR80x5	S235	48.48	48.48	0.03	8 ULS /1/	0.00	11 SLS /1/	0.02	11 SLS /1/	-	-	-	-
2273	TCAR80x5	S235	48.48	48.48	0.03	8 ULS /1/	0.00	11 SLS /1/	0.02	11 SLS /1/	-	-	-	-
2274	TCAR80x5	S235	48.48	48.48	0.03	8 ULS /1/	0.00	11 SLS /1/	0.02	11 SLS /1/	-	-	-	-
2275	TCAR80x5	S235	48.48	48.48	0.03	23 ACC /8/	0.00	11 SLS /1/	0.02	11 SLS /1/	-	-	-	-
2276	TCAR80x5	S235	48.48	48.48	0.03	8 ULS /1/	0.00	11 SLS /1/	0.02	11 SLS /1/	-	-	-	-
2277	TCAR80x5	S235	48.48	48.48	0.03	8 ULS /1/	0.00	11 SLS /1/	0.02	11 SLS /1/	-	-	-	-
2278	TCAR80x5	S235	48.48	48.48	0.03	23 ACC /8/	0.00	11 SLS /1/	0.02	11 SLS /1/	-	-	-	-
2279	TCAR80x5	S235	48.48	48.48	0.03	23 ACC /8/	0.00	11 SLS /1/	0.02	11 SLS /1/	-	-	-	-
2280	TCAR80x5	S235	48.48	48.48	0.03	8 ULS /1/	0.00	11 SLS /1/	0.01	11 SLS /1/	-	-	-	-
2281	TCAR80x5	S235	48.48	48.48	0.03	8 ULS /1/	0.00	11 SLS /1/	0.01	11 SLS /1/	-	-	-	-
2282	TCAR80x5	S235	48.48	48.48	0.03	8 ULS /1/	0.00	11 SLS /1/	0.01	11 SLS /1/	-	-	-	-
2283	TCAR80x5	S235	48.48	48.48	0.03	8 ULS /1/	0.00	11 SLS /1/	0.01	11 SLS /1/	-	-	-	-
2284	TCAR80x5	S235	48.48	48.48	0.03	8 ULS /1/	0.00	11 SLS /1/	0.01	11 SLS /1/	-	-	-	-
2285	TCAR80x5	S235	48.48	48.48	0.03	8 ULS /1/	0.00	11 SLS /1/	0.01	11 SLS /1/	-	-	-	-
2286	TCAR80x5	S235	48.48	48.48	0.03	8 ULS /1/	0.00	11 SLS /1/	0.01	11 SLS /1/	-	-	-	-
2287	TCAR80x5	S235	48.48	48.48	0.03	8 ULS /1/	0.00	11 SLS /1/	0.01	11 SLS /1/	-	-	-	-
2288	TCAR80x5	S235	48.48	48.48	0.03	8 ULS /1/	0.00	11 SLS /1/	0.01	11 SLS /1/	-	-	-	-
2289	TCAR80x5	S235	48.48	48.48	0.03	8 ULS /1/	0.00	11 SLS /1/	0.01	11 SLS /1/	-	-	-	-
2290	TCAR80x5	S235	48.48	48.48	0.03	23 ACC /14/	0.00	11 SLS /1/	0.01	11 SLS /1/	-	-	-	-
2291	TCAR80x5	S235	48.48	48.48	0.03	23 ACC /14/	0.00	11 SLS /1/	0.01	11 SLS /1/	-	-	-	-

2292	TCAR80x5	S235	48.48	48.48	0.06	23 ACC /8/	0.00	11 SLS /1/	0.02	11 SLS /1/	-	-	-	-
2293	CAE50x5	S 275	112.98	112.98	0.08	23 ACC /10/	-	-	-	-	-	-	-	-
2294	CAE50x5	S 275	112.98	112.98	0.08	23 ACC /1/	-	-	-	-	-	-	-	-
2295	CAE50x5	S 275	144.28	144.28	0.10	23 ACC /10/	-	-	-	-	-	-	-	-
2296	CAE50x5	S 275	144.28	144.28	0.10	23 ACC /1/	-	-	-	-	-	-	-	-
2297	CAE50x5	S 275	128.24	128.24	0.08	23 ACC /10/	-	-	-	-	-	-	-	-
2298	CAE50x5	S 275	128.24	128.24	0.08	23 ACC /1/	-	-	-	-	-	-	-	-
2299	CAE50x5	S 275	115.01	115.01	0.05	23 ACC /10/	-	-	-	-	-	-	-	-
2300	CAE50x5	S 275	115.01	115.01	0.05	23 ACC /1/	-	-	-	-	-	-	-	-
2301	CAE50x5	S 275	133.50	133.50	0.08	23 ACC /10/	-	-	-	-	-	-	-	-
2302	CAE50x5	S 275	133.50	133.50	0.08	23 ACC /1/	-	-	-	-	-	-	-	-
2303	CAE50x5	S 275	120.12	120.12	0.06	23 ACC /10/	-	-	-	-	-	-	-	-
2304	CAE50x5	S 275	120.12	120.12	0.06	23 ACC /1/	-	-	-	-	-	-	-	-
2305	CAE50x5	S 275	109.24	109.24	0.04	23 ACC /10/	-	-	-	-	-	-	-	-
2306	CAE50x5	S 275	109.24	109.24	0.04	23 ACC /1/	-	-	-	-	-	-	-	-
2307	CAE50x5	S 275	138.55	138.55	0.09	23 ACC /10/	-	-	-	-	-	-	-	-
2308	CAE50x5	S 275	138.55	138.55	0.09	23 ACC /1/	-	-	-	-	-	-	-	-
2309	CAE50x5	S 275	125.30	125.30	0.07	23 ACC /10/	-	-	-	-	-	-	-	-
2310	CAE50x5	S 275	125.30	125.30	0.07	23 ACC /1/	-	-	-	-	-	-	-	-
2311	CAE50x5	S 275	114.66	114.66	0.06	23 ACC /10/	-	-	-	-	-	-	-	-
2312	CAE50x5	S 275	114.66	114.66	0.05	23 ACC /1/	-	-	-	-	-	-	-	-
2313	CAE50x5	S 275	133.50	133.50	0.09	23 ACC /10/	-	-	-	-	-	-	-	-
2314	CAE50x5	S 275	133.50	133.50	0.08	23 ACC /1/	-	-	-	-	-	-	-	-
2315	CAE50x5	S 275	121.67	121.67	0.07	23 ACC /10/	-	-	-	-	-	-	-	-
2316	CAE50x5	S 275	121.67	121.67	0.06	23 ACC /1/	-	-	-	-	-	-	-	-
2317	CAE50x5	S 275	111.68	111.68	0.05	23 ACC /10/	-	-	-	-	-	-	-	-
2318	CAE50x5	S 275	111.68	111.68	0.05	23 ACC /1/	-	-	-	-	-	-	-	-
2319	CAE50x5	S 275	104.29	104.29	0.03	23 ACC /10/	-	-	-	-	-	-	-	-
2320	CAE50x5	S 275	104.29	104.29	0.03	23 ACC /1/	-	-	-	-	-	-	-	-
2323	TCAR80x5	S235	48.15	48.15	0.03	8 ULS /1/	0.00	11 SLS /1/	0.01	11 SLS /1/	-	-	-	-
2324	TCAR80x5	S235	48.15	48.15	0.04	8 ULS /1/	0.00	11 SLS /1/	0.02	11 SLS /1/	-	-	-	-
2325	TCAR80x5	S235	48.15	48.15	0.03	8 ULS /1/	0.00	11 SLS /1/	0.02	11 SLS /1/	-	-	-	-
2326	TCAR80x5	S235	48.15	48.15	0.04	8 ULS /1/	0.00	11 SLS /1/	0.02	11 SLS /1/	-	-	-	-
2327	TCAR80x5	S235	48.15	48.15	0.04	8 ULS /1/	0.00	11 SLS /1/	0.02	11 SLS /1/	-	-	-	-
2328	TCAR80x5	S235	48.15	48.15	0.03	23 ACC /8/	0.00	11 SLS /1/	0.02	11 SLS /1/	-	-	-	-
2330	TCAR80x5	S235	48.15	48.15	0.04	8 ULS /1/	0.00	11 SLS /1/	0.02	11 SLS /1/	-	-	-	-
2331	TCAR80x5	S235	48.15	48.15	0.04	8 ULS /1/	0.00	11 SLS /1/	0.02	11 SLS /1/	-	-	-	-
2332	TCAR80x5	S235	48.15	48.15	0.03	23 ACC /8/	0.00	11 SLS /1/	0.02	11 SLS /1/	-	-	-	-
2333	TCAR80x5	S235	48.15	48.15	0.04	8 ULS /1/	0.00	11 SLS /1/	0.02	11 SLS /1/	-	-	-	-
2334	TCAR80x5	S235	48.15	48.15	0.04	8 ULS /1/	0.00	11 SLS /1/	0.02	11 SLS /1/	-	-	-	-
2335	TCAR80x5	S235	48.15	48.15	0.03	23 ACC /8/	0.00	11 SLS /1/	0.02	11 SLS /1/	-	-	-	-
2336	TCAR80x5	S235	48.15	48.15	0.04	8 ULS /1/	0.00	11 SLS /1/	0.02	11 SLS /1/	-	-	-	-
2337	TCAR80x5	S235	48.15	48.15	0.03	23 ACC /14/	0.00	11 SLS /1/	0.02	11 SLS /1/	-	-	-	-
2338	TCAR80x5	S235	48.15	48.15	0.03	23 ACC /14/	0.00	11 SLS /1/	0.02	11 SLS /1/	-	-	-	-
2339	TCAR80x5	S235	48.15	48.15	0.04	8 ULS /1/	0.00	11 SLS /1/	0.02	11 SLS /1/	-	-	-	-
2340	TCAR80x5	S235	48.15	48.15	0.03	8 ULS /1/	0.00	11 SLS /1/	0.02	11 SLS /1/	-	-	-	-
2341	TCAR80x5	S235	48.15	48.15	0.03	8 ULS /1/	0.00	11 SLS /1/	0.02	11 SLS /1/	-	-	-	-
2342	TCAR80x5	S235	48.15	48.15	0.02	23 ACC /8/	0.00	11 SLS /1/	0.02	11 SLS /1/	-	-	-	-
2343	TCAR80x5	S235	48.15	48.15	0.03	8 ULS /1/	0.00	11 SLS /1/	0.02	11 SLS /1/	-	-	-	-
2344	TCAR80x5	S235	48.15	48.15	0.02	23 ACC /8/	0.00	11 SLS /1/	0.02	11 SLS /1/	-	-	-	-
2345	TCAR80x5	S235	48.15	48.15	0.02	8 ULS /1/	0.00	11 SLS /1/	0.02	11 SLS /1/	-	-	-	-
2346	TCAR80x5	S235	48.15	48.15	0.03	8 ULS /1/	0.00	11 SLS /1/	0.02	11 SLS /1/	-	-	-	-
2347	TCAR80x5	S235	48.15	48.15	0.03	8 ULS /1/	0.00	11 SLS /1/	0.02	11 SLS /1/	-	-	-	-
2348	TCAR80x5	S235	48.15	48.15	0.02	23 ACC /8/	0.00	11 SLS /1/	0.02	11 SLS /1/	-	-	-	-
2349	TCAR80x5	S235	48.15	48.15	0.03	23 ACC /8/	0.00	11 SLS /1/	0.02	11 SLS /1/	-	-	-	-
2350	TCAR80x5	S235	48.15	48.15	0.03	23 ACC /8/	0.00	11 SLS /1/	0.02	11 SLS /1/	-	-	-	-
2351	TCAR80x5	S235	48.15	48.15	0.03	23 ACC /16/	0.00	11 SLS /1/	0.02	11 SLS /1/	-	-	-	-
2352	TCAR80x5	S235	48.15	48.15	0.06	23 ACC /14/	0.00	11 SLS /1/	0.02	11 SLS /1/	-	-	-	-
2354	CAE50x5	S 275	103.67	103.67	0.03	23 ACC /10/	-	-	-	-	-	-	-	-
2355	CAE50x5	S 275	103.67	103.67	0.03	23 ACC /1/	-	-	-	-	-	-	-	-

2356	CAE50x5	S 275	111.10	111.10	0.04	23 ACC /10/	-	-	-	-	-	-	-	-
2357	CAE50x5	S 275	111.10	111.10	0.05	23 ACC /1/	-	-	-	-	-	-	-	-
2358	CAE50x5	S 275	121.14	121.14	0.06	23 ACC /10/	-	-	-	-	-	-	-	-
2359	CAE50x5	S 275	121.14	121.14	0.06	23 ACC /1/	-	-	-	-	-	-	-	-
2360	CAE50x5	S 275	133.02	133.02	0.08	23 ACC /10/	-	-	-	-	-	-	-	-
2362	CAE50x5	S 275	133.02	133.02	0.08	23 ACC /1/	-	-	-	-	-	-	-	-
2363	CAE50x5	S 275	114.10	114.10	0.05	23 ACC /10/	-	-	-	-	-	-	-	-
2364	CAE50x5	S 275	114.10	114.10	0.05	23 ACC /1/	-	-	-	-	-	-	-	-
2365	CAE50x5	S 275	124.78	124.78	0.07	23 ACC /10/	-	-	-	-	-	-	-	-
2366	CAE50x5	S 275	124.78	124.78	0.07	23 ACC /1/	-	-	-	-	-	-	-	-
2368	CAE50x5	S 275	138.08	138.08	0.09	23 ACC /10/	-	-	-	-	-	-	-	-
2369	CAE50x5	S 275	138.08	138.08	0.09	23 ACC /1/	-	-	-	-	-	-	-	-
2370	CAE50x5	S 275	108.65	108.65	0.04	23 ACC /10/	-	-	-	-	-	-	-	-
2371	CAE50x5	S 275	108.65	108.65	0.04	23 ACC /1/	-	-	-	-	-	-	-	-
2372	CAE50x5	S 275	119.58	119.58	0.06	23 ACC /10/	-	-	-	-	-	-	-	-
2373	CAE50x5	S 275	119.58	119.58	0.06	23 ACC /1/	-	-	-	-	-	-	-	-
2374	CAE50x5	S 275	133.02	133.02	0.08	23 ACC /10/	-	-	-	-	-	-	-	-
2375	CAE50x5	S 275	133.02	133.02	0.08	23 ACC /1/	-	-	-	-	-	-	-	-
2376	CAE50x5	S 275	114.44	114.44	0.05	23 ACC /10/	-	-	-	-	-	-	-	-
2377	CAE50x5	S 275	114.44	114.44	0.05	23 ACC /1/	-	-	-	-	-	-	-	-
2378	CAE50x5	S 275	127.73	127.73	0.07	23 ACC /10/	-	-	-	-	-	-	-	-
2379	CAE50x5	S 275	127.73	127.73	0.08	23 ACC /1/	-	-	-	-	-	-	-	-
2380	CAE50x5	S 275	143.83	143.83	0.10	23 ACC /10/	-	-	-	-	-	-	-	-
2381	CAE50x5	S 275	143.83	143.83	0.10	23 ACC /1/	-	-	-	-	-	-	-	-
2382	CAE50x5	S 275	112.40	112.40	0.08	23 ACC /10/	-	-	-	-	-	-	-	-
2383	CAE50x5	S 275	112.40	112.40	0.08	23 ACC /1/	-	-	-	-	-	-	-	-
2387	HE100A	S 275	41.92	33.86	0.19	23 ACC /6/	-	-	-	-	0.00	11 SLS /1/	0.01	11 SLS /1/
2389	HE100A	S 275	41.92	33.86	0.05	23 ACC /6/	-	-	-	-	0.00	11 SLS /1/	0.00	11 SLS /1/
2391	HE100A	S 275	41.92	33.86	0.26	23 ACC /16/	-	-	-	-	0.00	11 SLS /1/	0.01	11 SLS /1/
2393	HE100A	S 275	41.92	33.86	0.26	23 ACC /6/	-	-	-	-	0.00	11 SLS /1/	0.01	11 SLS /1/
2395	HE100A	S 275	41.92	33.86	0.05	23 ACC /16/	-	-	-	-	0.00	11 SLS /1/	0.00	11 SLS /1/
2397	HE100A	S 275	41.92	33.86	0.19	23 ACC /16/	-	-	-	-	0.00	11 SLS /1/	0.01	11 SLS /1/
2399	TCAR80x5	S235	48.48	48.48	0.06	23 ACC /16/	0.00	11 SLS /1/	0.03	11 SLS /1/	-	-	-	-
2400	CAE50x5	S 275	112.98	112.98	0.06	23 ACC /12/	-	-	-	-	-	-	-	-
2401	CAE50x5	S 275	112.98	112.98	0.06	23 ACC /4/	-	-	-	-	-	-	-	-
2403	TCAR80x5	S235	48.48	48.48	0.06	23 ACC /16/	0.00	11 SLS /1/	0.02	11 SLS /1/	-	-	-	-
2404	CAE50x5	S 275	112.98	112.98	0.06	23 ACC /12/	-	-	-	-	-	-	-	-
2405	CAE50x5	S 275	112.98	112.98	0.06	23 ACC /4/	-	-	-	-	-	-	-	-
2407	TCAR80x5	S235	48.48	48.48	0.06	23 ACC /16/	0.00	11 SLS /1/	0.02	11 SLS /1/	-	-	-	-
2408	CAE50x5	S 275	112.98	112.98	0.07	23 ACC /12/	-	-	-	-	-	-	-	-
2409	CAE50x5	S 275	112.98	112.98	0.06	23 ACC /4/	-	-	-	-	-	-	-	-
2411	TCAR80x5	S235	48.48	48.48	0.07	23 ACC /6/	0.00	11 SLS /1/	0.02	11 SLS /1/	-	-	-	-
2412	CAE50x5	S 275	112.98	112.98	0.06	23 ACC /10/	-	-	-	-	-	-	-	-
2413	CAE50x5	S 275	112.98	112.98	0.06	23 ACC /4/	-	-	-	-	-	-	-	-
2415	TCAR80x5	S235	48.48	48.48	0.06	23 ACC /6/	0.00	11 SLS /1/	0.02	11 SLS /1/	-	-	-	-
2416	CAE50x5	S 275	112.98	112.98	0.06	23 ACC /10/	-	-	-	-	-	-	-	-
2417	CAE50x5	S 275	112.98	112.98	0.07	23 ACC /1/	-	-	-	-	-	-	-	-
2419	TCAR80x5	S235	48.48	48.48	0.06	23 ACC /6/	0.00	11 SLS /1/	0.02	11 SLS /1/	-	-	-	-
2420	CAE50x5	S 275	112.98	112.98	0.06	23 ACC /10/	-	-	-	-	-	-	-	-
2421	CAE50x5	S 275	112.98	112.98	0.06	23 ACC /1/	-	-	-	-	-	-	-	-
2423	TCAR80x5	S235	48.15	48.15	0.06	23 ACC /6/	0.00	11 SLS /1/	0.03	11 SLS /1/	-	-	-	-
2424	CAE50x5	S 275	112.40	112.40	0.06	23 ACC /10/	-	-	-	-	-	-	-	-
2425	CAE50x5	S 275	112.40	112.40	0.06	23 ACC /1/	-	-	-	-	-	-	-	-
2426	HE100A	S 275	53.02	85.65	0.42	23 ACC /10/	0.00	11 SLS /1/	0.35	11 SLS /1/	-	-	-	-
2427	HE100A	S 275	53.02	85.65	0.32	23 ACC /1/	0.00	11 SLS /1/	0.04	11 SLS /1/	-	-	-	-
2428	HE100A	S 275	53.02	85.65	0.48	23 ACC /10/	0.02	11 SLS /1/	0.45	11 SLS /1/	-	-	-	-
2429	HE100A	S 275	53.02	85.65	0.48	23 ACC /4/	0.02	11 SLS /1/	0.45	11 SLS /1/	-	-	-	-
2430	HE100A	S 275	53.02	85.65	0.32	23 ACC /12/	0.00	11 SLS /1/	0.04	11 SLS /1/	-	-	-	-
2431	HE100A	S 275	53.02	85.65	0.42	23 ACC /4/	0.00	11 SLS /1/	0.35	11 SLS /1/	-	-	-	-
2432	TREC80x40x5	S235	53.79	95.43	0.51	8 ULS /1/	0.00	11 SLS /1/	0.09	11 SLS /1/	-	-	-	-

2433	TREC80x40x5	S235	53.79	95.43	0.51	8 ULS /1/	0.00	11 SLS /1/	0.04	11 SLS /1/	-	-	-	-
2434	TREC80x40x5	S235	53.79	95.43	0.25	8 ULS /1/	0.01	11 SLS /1/	0.21	11 SLS /1/	-	-	-	-
2435	TREC80x40x5	S235	53.79	95.43	0.51	8 ULS /1/	0.00	11 SLS /1/	0.04	11 SLS /1/	-	-	-	-
2436	TREC80x40x5	S235	53.79	95.43	0.51	8 ULS /1/	0.00	11 SLS /1/	0.09	11 SLS /1/	-	-	-	-
2437	TREC80x40x5	S235	53.42	94.78	0.51	8 ULS /1/	0.00	11 SLS /1/	0.09	11 SLS /1/	-	-	-	-
2438	TREC80x40x5	S235	53.79	95.43	0.51	8 ULS /1/	0.00	11 SLS /1/	0.10	11 SLS /1/	-	-	-	-
2455 _BEAM-LT_2455	TREC80x40x5	S235	42.15	74.78	0.11	8 ULS /1/	0.00	11 SLS /1/	0.04	11 SLS /1/	-	-	-	-
2456 _BEAM-LT_2456	TREC80x40x5	S235	42.15	74.78	0.11	8 ULS /1/	0.00	11 SLS /1/	0.01	11 SLS /1/	-	-	-	-
2457 _BEAM-LT_2457	TREC80x40x5	S235	53.79	95.43	0.16	8 ULS /1/	0.00	11 SLS /1/	0.05	11 SLS /1/	-	-	-	-
2458 _BEAM-LT_2458	TREC80x40x5	S235	53.79	95.43	0.15	8 ULS /1/	0.00	11 SLS /1/	0.04	11 SLS /1/	-	-	-	-
2459 _BEAM-LT_2459	TREC80x40x5	S235	53.79	95.43	0.15	8 ULS /1/	0.00	11 SLS /1/	0.04	11 SLS /1/	-	-	-	-
2460 _BEAM-LT_2460	TREC80x40x5	S235	53.79	95.43	0.15	8 ULS /1/	0.00	11 SLS /1/	0.04	11 SLS /1/	-	-	-	-
2461 _BEAM-LT_2461	TREC80x40x5	S235	53.79	95.43	0.15	8 ULS /1/	0.00	11 SLS /1/	0.04	11 SLS /1/	-	-	-	-
2462 _BEAM-LT_2462	TREC80x40x5	S235	53.79	95.43	0.15	8 ULS /1/	0.00	11 SLS /1/	0.04	11 SLS /1/	-	-	-	-
2463 _BEAM-LT_2463	TREC80x40x5	S235	53.42	94.78	0.16	8 ULS /1/	0.00	11 SLS /1/	0.05	11 SLS /1/	-	-	-	-
2464 _BEAM-LT_2464	TREC80x40x5	S235	42.15	74.78	0.11	8 ULS /1/	0.00	11 SLS /1/	0.01	11 SLS /1/	-	-	-	-
2465 _BEAM-LT_2465	TREC80x40x5	S235	42.15	74.78	0.11	8 ULS /1/	0.00	11 SLS /1/	0.04	11 SLS /1/	-	-	-	-
2466 _BEAM-LT_2466	TREC80x40x5	S235	42.15	74.78	0.11	8 ULS /1/	0.00	11 SLS /1/	0.05	11 SLS /1/	-	-	-	-
2467 _BEAM-LT_2467	TREC80x40x5	S235	42.15	74.78	0.11	8 ULS /1/	0.00	11 SLS /1/	0.01	11 SLS /1/	-	-	-	-
2468 _BEAM-LT_2468	TREC80x40x5	S235	53.79	95.43	0.16	8 ULS /1/	0.00	11 SLS /1/	0.05	11 SLS /1/	-	-	-	-
2469 _BEAM-LT_2469	TREC80x40x5	S235	53.79	95.43	0.15	8 ULS /1/	0.00	11 SLS /1/	0.04	11 SLS /1/	-	-	-	-
2470 _BEAM-LT_2470	TREC80x40x5	S235	53.79	95.43	0.15	8 ULS /1/	0.00	11 SLS /1/	0.04	11 SLS /1/	-	-	-	-
2471 _BEAM-LT_2471	TREC80x40x5	S235	53.79	95.43	0.15	8 ULS /1/	0.00	11 SLS /1/	0.04	11 SLS /1/	-	-	-	-
2472 _BEAM-LT_2472	TREC80x40x5	S235	53.79	95.43	0.15	8 ULS /1/	0.00	11 SLS /1/	0.04	11 SLS /1/	-	-	-	-
2473 _BEAM-LT_2473	TREC80x40x5	S235	53.79	95.43	0.15	8 ULS /1/	0.00	11 SLS /1/	0.04	11 SLS /1/	-	-	-	-
2474 _BEAM-LT_2474	TREC80x40x5	S235	53.42	94.78	0.16	8 ULS /1/	0.00	11 SLS /1/	0.05	11 SLS /1/	-	-	-	-
2475 _BEAM-LT_2475	TREC80x40x5	S235	42.15	74.78	0.11	8 ULS /1/	0.00	11 SLS /1/	0.01	11 SLS /1/	-	-	-	-
2476 _BEAM-LT_2476	TREC80x40x5	S235	42.15	74.78	0.11	8 ULS /1/	0.00	11 SLS /1/	0.05	11 SLS /1/	-	-	-	-
2477 _BEAM-LT_2477	TREC80x40x5	S235	42.15	74.78	0.11	8 ULS /1/	0.00	11 SLS /1/	0.05	11 SLS /1/	-	-	-	-
2478 _BEAM-LT_2478	TREC80x40x5	S235	42.15	74.78	0.11	8 ULS /1/	0.00	11 SLS /1/	0.01	11 SLS /1/	-	-	-	-
2479 _BEAM-LT_2479	TREC80x40x5	S235	53.79	95.43	0.16	8 ULS /1/	0.00	11 SLS /1/	0.05	11 SLS /1/	-	-	-	-
2480 _BEAM-LT_2480	TREC80x40x5	S235	53.79	95.43	0.15	8 ULS /1/	0.00	11 SLS /1/	0.04	11 SLS /1/	-	-	-	-
2481 _BEAM-LT_2481	TREC80x40x5	S235	53.79	95.43	0.15	8 ULS /1/	0.00	11 SLS /1/	0.04	11 SLS /1/	-	-	-	-
2482 _BEAM-LT_2482	TREC80x40x5	S235	53.79	95.43	0.15	8 ULS /1/	0.00	11 SLS /1/	0.04	11 SLS /1/	-	-	-	-

2483 _BEAM-LT_2483	TREC80x40x5	S235	53.79	95.43	0.15	8 ULS /1/	0.00	11 SLS /1/	0.04	11 SLS /1/	-	-	-	-
2484 _BEAM-LT_2484	TREC80x40x5	S235	53.79	95.43	0.15	8 ULS /1/	0.00	11 SLS /1/	0.04	11 SLS /1/	-	-	-	-
2485 _BEAM-LT_2485	TREC80x40x5	S235	53.42	94.78	0.16	8 ULS /1/	0.00	11 SLS /1/	0.05	11 SLS /1/	-	-	-	-
2486 _BEAM-LT_2486	TREC80x40x5	S235	42.15	74.78	0.11	8 ULS /1/	0.00	11 SLS /1/	0.01	11 SLS /1/	-	-	-	-
2487 _BEAM-LT_2487	TREC80x40x5	S235	42.15	74.78	0.11	8 ULS /1/	0.00	11 SLS /1/	0.05	11 SLS /1/	-	-	-	-
2488 _BEAM-LT_2488	TREC80x40x5	S235	42.15	74.78	0.11	8 ULS /1/	0.00	11 SLS /1/	0.05	11 SLS /1/	-	-	-	-
2489 _BEAM-LT_2489	TREC80x40x5	S235	42.15	74.78	0.11	8 ULS /1/	0.00	11 SLS /1/	0.01	11 SLS /1/	-	-	-	-
2490 _BEAM-LT_2490	TREC80x40x5	S235	53.79	95.43	0.16	8 ULS /1/	0.00	11 SLS /1/	0.05	11 SLS /1/	-	-	-	-
2491 _BEAM-LT_2491	TREC80x40x5	S235	53.79	95.43	0.15	8 ULS /1/	0.00	11 SLS /1/	0.04	11 SLS /1/	-	-	-	-
2492 _BEAM-LT_2492	TREC80x40x5	S235	53.79	95.43	0.15	8 ULS /1/	0.00	11 SLS /1/	0.04	11 SLS /1/	-	-	-	-
2493 _BEAM-LT_2493	TREC80x40x5	S235	53.79	95.43	0.15	8 ULS /1/	0.00	11 SLS /1/	0.04	11 SLS /1/	-	-	-	-
2494 _BEAM-LT_2494	TREC80x40x5	S235	53.79	95.43	0.15	8 ULS /1/	0.00	11 SLS /1/	0.04	11 SLS /1/	-	-	-	-
2495 _BEAM-LT_2495	TREC80x40x5	S235	53.79	95.43	0.15	8 ULS /1/	0.00	11 SLS /1/	0.04	11 SLS /1/	-	-	-	-
2496 _BEAM-LT_2496	TREC80x40x5	S235	53.42	94.78	0.16	8 ULS /1/	0.00	11 SLS /1/	0.05	11 SLS /1/	-	-	-	-
2497 _BEAM-LT_2497	TREC80x40x5	S235	42.15	74.78	0.11	8 ULS /1/	0.00	11 SLS /1/	0.01	11 SLS /1/	-	-	-	-
2498 _BEAM-LT_2498	TREC80x40x5	S235	42.15	74.78	0.11	8 ULS /1/	0.00	11 SLS /1/	0.05	11 SLS /1/	-	-	-	-
2499 _BEAM-LT_2499	TREC80x40x5	S235	42.15	74.78	0.11	8 ULS /1/	0.00	11 SLS /1/	0.05	11 SLS /1/	-	-	-	-
2500 _BEAM-LT_2500	TREC80x40x5	S235	42.15	74.78	0.11	8 ULS /1/	0.00	11 SLS /1/	0.01	11 SLS /1/	-	-	-	-
2501 _BEAM-LT_2501	TREC80x40x5	S235	53.79	95.43	0.16	8 ULS /1/	0.00	11 SLS /1/	0.05	11 SLS /1/	-	-	-	-
2502 _BEAM-LT_2502	TREC80x40x5	S235	53.79	95.43	0.15	8 ULS /1/	0.00	11 SLS /1/	0.04	11 SLS /1/	-	-	-	-
2503 _BEAM-LT_2503	TREC80x40x5	S235	53.79	95.43	0.15	8 ULS /1/	0.00	11 SLS /1/	0.04	11 SLS /1/	-	-	-	-
2504 _BEAM-LT_2504	TREC80x40x5	S235	53.79	95.43	0.15	8 ULS /1/	0.00	11 SLS /1/	0.04	11 SLS /1/	-	-	-	-
2505 _BEAM-LT_2505	TREC80x40x5	S235	53.79	95.43	0.15	8 ULS /1/	0.00	11 SLS /1/	0.04	11 SLS /1/	-	-	-	-
2506 _BEAM-LT_2506	TREC80x40x5	S235	53.79	95.43	0.15	8 ULS /1/	0.00	11 SLS /1/	0.04	11 SLS /1/	-	-	-	-
2507 _BEAM-LT_2507	TREC80x40x5	S235	53.42	94.78	0.16	8 ULS /1/	0.00	11 SLS /1/	0.05	11 SLS /1/	-	-	-	-
2508 _BEAM-LT_2508	TREC80x40x5	S235	42.15	74.78	0.11	8 ULS /1/	0.00	11 SLS /1/	0.01	11 SLS /1/	-	-	-	-
2509 _BEAM-LT_2509	TREC80x40x5	S235	42.15	74.78	0.11	8 ULS /1/	0.00	11 SLS /1/	0.05	11 SLS /1/	-	-	-	-
2510 _BEAM-LT_2510	TREC80x40x5	S235	42.15	74.78	0.11	8 ULS /1/	0.00	11 SLS /1/	0.05	11 SLS /1/	-	-	-	-
2511 _BEAM-LT_2511	TREC80x40x5	S235	42.15	74.78	0.11	8 ULS /1/	0.00	11 SLS /1/	0.01	11 SLS /1/	-	-	-	-
2512 _BEAM-LT_2512	TREC80x40x5	S235	53.79	95.43	0.16	8 ULS /1/	0.00	11 SLS /1/	0.05	11 SLS /1/	-	-	-	-
2513 _BEAM-LT_2513	TREC80x40x5	S235	53.79	95.43	0.15	8 ULS /1/	0.00	11 SLS /1/	0.04	11 SLS /1/	-	-	-	-
2514 _BEAM-	TREC80x40x5	S235	53.79	95.43	0.15	8 ULS /1/	0.00	11 SLS /1/	0.04	11 SLS /1/	-	-	-	-

LT_2514														
2515 _BEAM-LT_2515	TREC80x40x5	S235	53.79	95.43	0.15	8 ULS /1/	0.00	11 SLS /1/	0.04	11 SLS /1/	-	-	-	-
2516 _BEAM-LT_2516	TREC80x40x5	S235	53.79	95.43	0.15	8 ULS /1/	0.00	11 SLS /1/	0.04	11 SLS /1/	-	-	-	-
2517 _BEAM-LT_2517	TREC80x40x5	S235	53.79	95.43	0.15	8 ULS /1/	0.00	11 SLS /1/	0.04	11 SLS /1/	-	-	-	-
2518 _BEAM-LT_2518	TREC80x40x5	S235	53.42	94.78	0.16	8 ULS /1/	0.00	11 SLS /1/	0.05	11 SLS /1/	-	-	-	-
2519 _BEAM-LT_2519	TREC80x40x5	S235	42.15	74.78	0.11	8 ULS /1/	0.00	11 SLS /1/	0.01	11 SLS /1/	-	-	-	-
2520 _BEAM-LT_2520	TREC80x40x5	S235	42.15	74.78	0.11	8 ULS /1/	0.00	11 SLS /1/	0.05	11 SLS /1/	-	-	-	-
2521 _BEAM-LT_2521	TREC80x40x5	S235	42.15	74.78	0.11	8 ULS /1/	0.00	11 SLS /1/	0.05	11 SLS /1/	-	-	-	-
2522 _BEAM-LT_2522	TREC80x40x5	S235	42.15	74.78	0.11	8 ULS /1/	0.00	11 SLS /1/	0.01	11 SLS /1/	-	-	-	-
2523 _BEAM-LT_2523	TREC80x40x5	S235	53.79	95.43	0.16	8 ULS /1/	0.00	11 SLS /1/	0.05	11 SLS /1/	-	-	-	-
2524 _BEAM-LT_2524	TREC80x40x5	S235	53.79	95.43	0.15	8 ULS /1/	0.00	11 SLS /1/	0.04	11 SLS /1/	-	-	-	-
2525 _BEAM-LT_2525	TREC80x40x5	S235	53.79	95.43	0.15	8 ULS /1/	0.00	11 SLS /1/	0.04	11 SLS /1/	-	-	-	-
2526 _BEAM-LT_2526	TREC80x40x5	S235	53.79	95.43	0.15	8 ULS /1/	0.00	11 SLS /1/	0.04	11 SLS /1/	-	-	-	-
2527 _BEAM-LT_2527	TREC80x40x5	S235	53.79	95.43	0.15	8 ULS /1/	0.00	11 SLS /1/	0.04	11 SLS /1/	-	-	-	-
2528 _BEAM-LT_2528	TREC80x40x5	S235	53.79	95.43	0.15	8 ULS /1/	0.00	11 SLS /1/	0.04	11 SLS /1/	-	-	-	-
2529 _BEAM-LT_2529	TREC80x40x5	S235	53.42	94.78	0.16	8 ULS /1/	0.00	11 SLS /1/	0.05	11 SLS /1/	-	-	-	-
2530 _BEAM-LT_2530	TREC80x40x5	S235	42.15	74.78	0.11	8 ULS /1/	0.00	11 SLS /1/	0.01	11 SLS /1/	-	-	-	-
2531 _BEAM-LT_2531	TREC80x40x5	S235	42.15	74.78	0.11	8 ULS /1/	0.00	11 SLS /1/	0.05	11 SLS /1/	-	-	-	-
2532 _BEAM-LT_2532	TREC80x40x5	S235	42.15	74.78	0.11	8 ULS /1/	0.00	11 SLS /1/	0.05	11 SLS /1/	-	-	-	-
2533 _BEAM-LT_2533	TREC80x40x5	S235	42.15	74.78	0.11	8 ULS /1/	0.00	11 SLS /1/	0.01	11 SLS /1/	-	-	-	-
2534 _BEAM-LT_2534	TREC80x40x5	S235	53.79	95.43	0.16	8 ULS /1/	0.00	11 SLS /1/	0.05	11 SLS /1/	-	-	-	-
2535 _BEAM-LT_2535	TREC80x40x5	S235	53.79	95.43	0.15	8 ULS /1/	0.00	11 SLS /1/	0.04	11 SLS /1/	-	-	-	-
2536 _BEAM-LT_2536	TREC80x40x5	S235	53.79	95.43	0.15	8 ULS /1/	0.00	11 SLS /1/	0.04	11 SLS /1/	-	-	-	-
2537 _BEAM-LT_2537	TREC80x40x5	S235	53.79	95.43	0.15	8 ULS /1/	0.00	11 SLS /1/	0.04	11 SLS /1/	-	-	-	-
2538 _BEAM-LT_2538	TREC80x40x5	S235	53.79	95.43	0.15	8 ULS /1/	0.00	11 SLS /1/	0.04	11 SLS /1/	-	-	-	-
2539 _BEAM-LT_2539	TREC80x40x5	S235	53.79	95.43	0.15	8 ULS /1/	0.00	11 SLS /1/	0.04	11 SLS /1/	-	-	-	-
2540 _BEAM-LT_2540	TREC80x40x5	S235	53.42	94.78	0.16	8 ULS /1/	0.00	11 SLS /1/	0.05	11 SLS /1/	-	-	-	-
2541 _BEAM-LT_2541	TREC80x40x5	S235	42.15	74.78	0.11	8 ULS /1/	0.00	11 SLS /1/	0.01	11 SLS /1/	-	-	-	-
2542 _BEAM-LT_2542	TREC80x40x5	S235	42.15	74.78	0.11	8 ULS /1/	0.00	11 SLS /1/	0.05	11 SLS /1/	-	-	-	-
2543 _BEAM-LT_2543	TREC80x40x5	S235	42.15	74.78	0.11	8 ULS /1/	0.00	11 SLS /1/	0.05	11 SLS /1/	-	-	-	-
2544 _BEAM-LT_2544	TREC80x40x5	S235	42.15	74.78	0.11	8 ULS /1/	0.00	11 SLS /1/	0.01	11 SLS /1/	-	-	-	-
2545 _BEAM-LT_2545	TREC80x40x5	S235	53.79	95.43	0.16	8 ULS /1/	0.00	11 SLS /1/	0.05	11 SLS /1/	-	-	-	-

2546 _BEAM-LT_2546	TREC80x40x5	S235	53.79	95.43	0.15	8 ULS /1/	0.00	11 SLS /1/	0.04	11 SLS /1/	-	-	-	-
2547 _BEAM-LT_2547	TREC80x40x5	S235	53.79	95.43	0.15	8 ULS /1/	0.00	11 SLS /1/	0.04	11 SLS /1/	-	-	-	-
2548 _BEAM-LT_2548	TREC80x40x5	S235	53.79	95.43	0.15	8 ULS /1/	0.00	11 SLS /1/	0.04	11 SLS /1/	-	-	-	-
2549 _BEAM-LT_2549	TREC80x40x5	S235	53.79	95.43	0.15	8 ULS /1/	0.00	11 SLS /1/	0.04	11 SLS /1/	-	-	-	-
2550 _BEAM-LT_2550	TREC80x40x5	S235	53.79	95.43	0.15	8 ULS /1/	0.00	11 SLS /1/	0.04	11 SLS /1/	-	-	-	-
2551 _BEAM-LT_2551	TREC80x40x5	S235	53.42	94.78	0.16	8 ULS /1/	0.00	11 SLS /1/	0.05	11 SLS /1/	-	-	-	-
2552 _BEAM-LT_2552	TREC80x40x5	S235	42.15	74.78	0.11	8 ULS /1/	0.00	11 SLS /1/	0.01	11 SLS /1/	-	-	-	-
2553 _BEAM-LT_2553	TREC80x40x5	S235	42.15	74.78	0.11	8 ULS /1/	0.00	11 SLS /1/	0.05	11 SLS /1/	-	-	-	-
2554 _BEAM-LT_2554	TREC80x40x5	S235	42.15	74.78	0.11	8 ULS /1/	0.00	11 SLS /1/	0.05	11 SLS /1/	-	-	-	-
2555 _BEAM-LT_2555	TREC80x40x5	S235	42.15	74.78	0.11	8 ULS /1/	0.00	11 SLS /1/	0.01	11 SLS /1/	-	-	-	-
2556 _BEAM-LT_2556	TREC80x40x5	S235	53.79	95.43	0.16	8 ULS /1/	0.00	11 SLS /1/	0.05	11 SLS /1/	-	-	-	-
2557 _BEAM-LT_2557	TREC80x40x5	S235	53.79	95.43	0.15	8 ULS /1/	0.00	11 SLS /1/	0.04	11 SLS /1/	-	-	-	-
2558 _BEAM-LT_2558	TREC80x40x5	S235	53.79	95.43	0.15	8 ULS /1/	0.00	11 SLS /1/	0.04	11 SLS /1/	-	-	-	-
2559 _BEAM-LT_2559	TREC80x40x5	S235	53.79	95.43	0.15	8 ULS /1/	0.00	11 SLS /1/	0.04	11 SLS /1/	-	-	-	-
2560 _BEAM-LT_2560	TREC80x40x5	S235	53.79	95.43	0.15	8 ULS /1/	0.00	11 SLS /1/	0.04	11 SLS /1/	-	-	-	-
2561 _BEAM-LT_2561	TREC80x40x5	S235	53.79	95.43	0.15	8 ULS /1/	0.00	11 SLS /1/	0.04	11 SLS /1/	-	-	-	-
2562 _BEAM-LT_2562	TREC80x40x5	S235	53.42	94.78	0.16	8 ULS /1/	0.00	11 SLS /1/	0.05	11 SLS /1/	-	-	-	-
2563 _BEAM-LT_2563	TREC80x40x5	S235	42.15	74.78	0.11	8 ULS /1/	0.00	11 SLS /1/	0.01	11 SLS /1/	-	-	-	-
2564 _BEAM-LT_2564	TREC80x40x5	S235	42.15	74.78	0.11	8 ULS /1/	0.00	11 SLS /1/	0.05	11 SLS /1/	-	-	-	-
2565 _BEAM-LT_2565	TREC80x40x5	S235	42.15	74.78	0.11	8 ULS /1/	0.00	11 SLS /1/	0.05	11 SLS /1/	-	-	-	-
2566 _BEAM-LT_2566	TREC80x40x5	S235	42.15	74.78	0.11	8 ULS /1/	0.00	11 SLS /1/	0.01	11 SLS /1/	-	-	-	-
2567 _BEAM-LT_2567	TREC80x40x5	S235	53.79	95.43	0.16	8 ULS /1/	0.00	11 SLS /1/	0.05	11 SLS /1/	-	-	-	-
2568 _BEAM-LT_2568	TREC80x40x5	S235	53.79	95.43	0.15	8 ULS /1/	0.00	11 SLS /1/	0.04	11 SLS /1/	-	-	-	-
2569 _BEAM-LT_2569	TREC80x40x5	S235	53.79	95.43	0.15	8 ULS /1/	0.00	11 SLS /1/	0.04	11 SLS /1/	-	-	-	-
2570 _BEAM-LT_2570	TREC80x40x5	S235	53.79	95.43	0.15	8 ULS /1/	0.00	11 SLS /1/	0.04	11 SLS /1/	-	-	-	-
2571 _BEAM-LT_2571	TREC80x40x5	S235	53.79	95.43	0.15	8 ULS /1/	0.00	11 SLS /1/	0.04	11 SLS /1/	-	-	-	-
2572 _BEAM-LT_2572	TREC80x40x5	S235	53.79	95.43	0.15	8 ULS /1/	0.00	11 SLS /1/	0.04	11 SLS /1/	-	-	-	-
2573 _BEAM-LT_2573	TREC80x40x5	S235	53.42	94.78	0.16	8 ULS /1/	0.00	11 SLS /1/	0.05	11 SLS /1/	-	-	-	-
2574 _BEAM-LT_2574	TREC80x40x5	S235	42.15	74.78	0.11	8 ULS /1/	0.00	11 SLS /1/	0.01	11 SLS /1/	-	-	-	-
2575 _BEAM-LT_2575	TREC80x40x5	S235	42.15	74.78	0.11	8 ULS /1/	0.00	11 SLS /1/	0.05	11 SLS /1/	-	-	-	-
2576 _BEAM-LT_2576	TREC80x40x5	S235	42.15	74.78	0.11	8 ULS /1/	0.00	11 SLS /1/	0.05	11 SLS /1/	-	-	-	-
2577 _BEAM-	TREC80x40x5	S235	42.15	74.78	0.11	8 ULS /1/	0.00	11 SLS /1/	0.01	11 SLS /1/	-	-	-	-

LT_2577														
2578 _BEAM-LT_2578	TREC80x40x5	S235	53.79	95.43	0.16	8 ULS /1/	0.00	11 SLS /1/	0.05	11 SLS /1/	-	-	-	-
2579 _BEAM-LT_2579	TREC80x40x5	S235	53.79	95.43	0.15	8 ULS /1/	0.00	11 SLS /1/	0.04	11 SLS /1/	-	-	-	-
2580 _BEAM-LT_2580	TREC80x40x5	S235	53.79	95.43	0.15	8 ULS /1/	0.00	11 SLS /1/	0.04	11 SLS /1/	-	-	-	-
2581 _BEAM-LT_2581	TREC80x40x5	S235	53.79	95.43	0.15	8 ULS /1/	0.00	11 SLS /1/	0.04	11 SLS /1/	-	-	-	-
2582 _BEAM-LT_2582	TREC80x40x5	S235	53.79	95.43	0.15	8 ULS /1/	0.00	11 SLS /1/	0.04	11 SLS /1/	-	-	-	-
2583 _BEAM-LT_2583	TREC80x40x5	S235	53.79	95.43	0.15	8 ULS /1/	0.00	11 SLS /1/	0.04	11 SLS /1/	-	-	-	-
2584 _BEAM-LT_2584	TREC80x40x5	S235	53.42	94.78	0.16	8 ULS /1/	0.00	11 SLS /1/	0.05	11 SLS /1/	-	-	-	-
2585 _BEAM-LT_2585	TREC80x40x5	S235	42.15	74.78	0.11	8 ULS /1/	0.00	11 SLS /1/	0.01	11 SLS /1/	-	-	-	-
2586 _BEAM-LT_2586	TREC80x40x5	S235	42.15	74.78	0.11	8 ULS /1/	0.00	11 SLS /1/	0.05	11 SLS /1/	-	-	-	-
2587 _BEAM-LT_2587	TREC80x40x5	S235	42.15	74.78	0.11	8 ULS /1/	0.00	11 SLS /1/	0.05	11 SLS /1/	-	-	-	-
2588 _BEAM-LT_2588	TREC80x40x5	S235	42.15	74.78	0.11	8 ULS /1/	0.00	11 SLS /1/	0.01	11 SLS /1/	-	-	-	-
2589 _BEAM-LT_2589	TREC80x40x5	S235	53.79	95.43	0.16	8 ULS /1/	0.00	11 SLS /1/	0.05	11 SLS /1/	-	-	-	-
2590 _BEAM-LT_2590	TREC80x40x5	S235	53.79	95.43	0.15	8 ULS /1/	0.00	11 SLS /1/	0.04	11 SLS /1/	-	-	-	-
2591 _BEAM-LT_2591	TREC80x40x5	S235	53.79	95.43	0.15	8 ULS /1/	0.00	11 SLS /1/	0.04	11 SLS /1/	-	-	-	-
2592 _BEAM-LT_2592	TREC80x40x5	S235	53.79	95.43	0.15	8 ULS /1/	0.00	11 SLS /1/	0.04	11 SLS /1/	-	-	-	-
2593 _BEAM-LT_2593	TREC80x40x5	S235	53.79	95.43	0.15	8 ULS /1/	0.00	11 SLS /1/	0.04	11 SLS /1/	-	-	-	-
2594 _BEAM-LT_2594	TREC80x40x5	S235	53.79	95.43	0.15	8 ULS /1/	0.00	11 SLS /1/	0.04	11 SLS /1/	-	-	-	-
2595 _BEAM-LT_2595	TREC80x40x5	S235	53.42	94.78	0.16	8 ULS /1/	0.00	11 SLS /1/	0.05	11 SLS /1/	-	-	-	-
2596 _BEAM-LT_2596	TREC80x40x5	S235	42.15	74.78	0.11	8 ULS /1/	0.00	11 SLS /1/	0.01	11 SLS /1/	-	-	-	-
2597 _BEAM-LT_2597	TREC80x40x5	S235	42.15	74.78	0.11	8 ULS /1/	0.00	11 SLS /1/	0.05	11 SLS /1/	-	-	-	-
2598 _BEAM-LT_2598	TREC80x40x5	S235	42.15	74.78	0.11	8 ULS /1/	0.00	11 SLS /1/	0.05	11 SLS /1/	-	-	-	-
2599 _BEAM-LT_2599	TREC80x40x5	S235	42.15	74.78	0.11	8 ULS /1/	0.00	11 SLS /1/	0.01	11 SLS /1/	-	-	-	-
2600 _BEAM-LT_2600	TREC80x40x5	S235	53.79	95.43	0.16	8 ULS /1/	0.00	11 SLS /1/	0.05	11 SLS /1/	-	-	-	-
2601 _BEAM-LT_2601	TREC80x40x5	S235	53.79	95.43	0.15	8 ULS /1/	0.00	11 SLS /1/	0.04	11 SLS /1/	-	-	-	-
2602 _BEAM-LT_2602	TREC80x40x5	S235	53.79	95.43	0.15	8 ULS /1/	0.00	11 SLS /1/	0.04	11 SLS /1/	-	-	-	-
2603 _BEAM-LT_2603	TREC80x40x5	S235	53.79	95.43	0.15	8 ULS /1/	0.00	11 SLS /1/	0.04	11 SLS /1/	-	-	-	-
2604 _BEAM-LT_2604	TREC80x40x5	S235	53.79	95.43	0.15	8 ULS /1/	0.00	11 SLS /1/	0.04	11 SLS /1/	-	-	-	-
2605 _BEAM-LT_2605	TREC80x40x5	S235	53.79	95.43	0.15	8 ULS /1/	0.00	11 SLS /1/	0.04	11 SLS /1/	-	-	-	-
2606 _BEAM-LT_2606	TREC80x40x5	S235	53.42	94.78	0.16	8 ULS /1/	0.00	11 SLS /1/	0.05	11 SLS /1/	-	-	-	-
2607 _BEAM-LT_2607	TREC80x40x5	S235	42.15	74.78	0.11	8 ULS /1/	0.00	11 SLS /1/	0.01	11 SLS /1/	-	-	-	-
2608 _BEAM-LT_2608	TREC80x40x5	S235	42.15	74.78	0.11	8 ULS /1/	0.00	11 SLS /1/	0.05	11 SLS /1/	-	-	-	-

ΤΥΠΙΚΗ ΕΔΡΑΣΗ ΥΠΟΣΤΥΛΩΜΑΤΩΝ HEA100

www.hilti.com

Profis Anchor 2.8.5

Company:		Page:	1
Specifier:		Project:	
Address:		Sub-Project I Pos. No.:	
Phone I Fax:	|	Date:	18/11/2019
E-Mail:			

Specifier's comments:

1 Input data



Anchor type and diameter:	**HIT-HY 200 + HIT-V (8.8) M16**
Seismic/Filling set or any suitable annular gap filling solution	
Effective embedment depth:	$h_{ef,act}$ = 150 mm ($h_{ef,limit}$ = - mm)
Material:	8.8
Evaluation Service Report:	ETA 11/0493
Issued I Valid:	8/7/2019 | -
Proof:	SOFA design method + fib (07/2011) - after ETAG BOND testing
Stand-off installation:	without clamping (anchor); restraint level (anchor plate): 2.00; e_b = 30 mm; t = 15 mm
	Hilti Grout: , multipurpose, $f_{c,Grout}$ = 30.00 N/mm^2
Anchor plate:	l_x x l_y x t = 210 mm x 210 mm x 15 mm; (Recommended plate thickness: not calculated
Profile:	IPBi/HEA, IPBl 120 / HE 120 A; (L x W x T x FT) = 114 mm x 120 mm x 5 mm x 8 mm
Base material:	cracked concrete, C25/30, $f_{c,cyl}$ = 25.00 N/mm^2; h = 250 mm, Temp. short/long: 40/24 °C
Installation:	**hammer drilled hole, Installation condition: Dry**
Reinforcement:	no reinforcement or reinforcement spacing >= 150 mm (any Ø) or >= 100 mm (Ø <= 10 mm)
	no longitudinal edge reinforcement
	Reinforcement to control splitting according to fib (07/2011), 16.1.5 present

R - The anchor calculation is based on a rigid anchor plate assumption.

Geometry [mm] & Loading [kN, kNm]

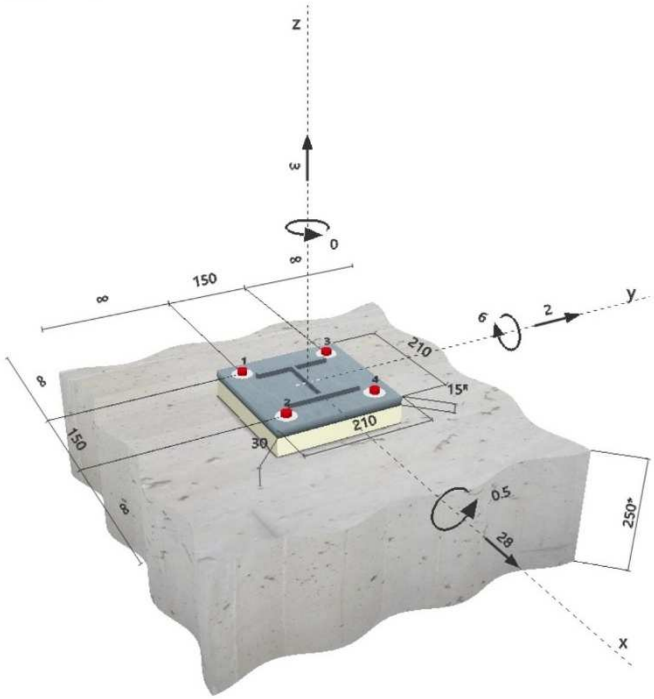

Input data and results must be checked for agreement with the existing conditions and for plausibility!
PROFIS Anchor (c) 2003-2009 Hilti AG, FL-9494 Schaan Hilti is a registered Trademark of Hilti AG, Schaan

1.1 Load combination

Case	Description	Forces [kN] / Moments [kNm]	Seismic	Fire	Max. Util. [%]
1	Combination 1	V_x = 28.000; V_y = 2.000; N = -31.000; M_x = 0.500; M_y = 6.000; M_z = 0.000;	no	no	88
2	**Combination 3**	**V_x = 28.000; V_y = 2.000; N = 3.000; M_x = 0.500; M_y = 6.000; M_z = 0.000;**	**no**	**no**	**99**

2 Load case/Resulting anchor forces

Load case: Design loads

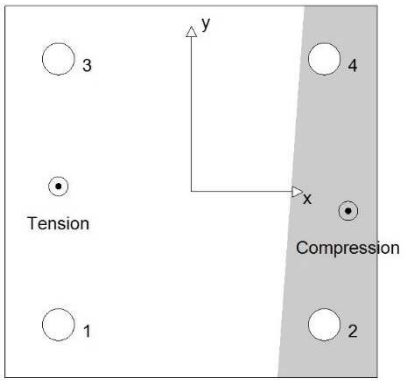

Anchor reactions [kN]
Tension force: (+Tension, -Compression)

Anchor	Tension force	Shear force	Shear force x	Shear force y
1	18.374	7.018	7.000	0.500
2	0.000	7.018	7.000	0.500
3	19.959	7.018	7.000	0.500
4	0.000	7.018	7.000	0.500

max. concrete compressive strain: 0.26 [‰]
max. concrete compressive stress: 7.89 [N/mm²]
resulting tension force in (x/y)=(-75/3): 38.333 [kN]
resulting compression force in (x/y)=(88/-11): 35.333 [kN]

Anchor forces are calculated based on the assumption of a rigid anchor plate.

3 Tension load SOFA (fib (07/2011), section 16.2.1)

	Load [kN]	Capacity [kN]	Utilization β_N [%]	Status
Steel Strength*	19.959	83.733	24	OK
Combined pullout-concrete cone failure**	38.333	58.447	66	OK
Concrete Breakout Strength**	38.333	62.015	62	OK
Splitting failure**	N/A	N/A	N/A	N/A

* anchor having the highest loading **anchor group (anchors in tension)

3.1 Steel Strength

$N_{Rk,s}$ [kN]	$\gamma_{M,s}$	$N_{Rd,s}$ [kN]	N_{Sd} [kN]
125.600	1.500	83.733	19.959

3.2 Combined pullout-concrete cone failure

$A_{p,N}$ [mm²]	$A^0_{p,N}$ [mm²]	$\psi_{A,Np}$	$\tau_{Rk,ucr,25}$ [N/mm²]	$s_{cr,Np}$ [mm]	$c_{cr,Np}$ [mm]	c_{min} [mm]
270,000	202,500	1.333	18.00	450	225	∞

ψ_c	$\tau_{Rk,cr}$ [N/mm²]	max $\tau_{Rk,cr}$ [N/mm²]	$\psi^0_{g,Np}$	$\psi_{g,Np}$
1.020	8.67	9.38	1.046	1.019

$e_{c1,N}$ [mm]	$\psi_{ec1,Np}$	$e_{c2,N}$ [mm]	$\psi_{ec2,Np}$	$\psi_{s,Np}$	$\psi_{re,Np}$
0	1.000	3	0.986	1.000	1.000

$N^0_{Rk,p}$ [kN]	$N_{Rk,p}$ [kN]	$\gamma_{M,p}$	$N_{Rd,p}$ [kN]	N_{Sd} [kN]
65.387	87.670	1.500	58.447	38.333

Input data and results must be checked for agreement with the existing conditions and for plausibility!
PROFIS Anchor (c) 2003-2009 Hilti AG, FL-9494 Schaan Hilti is a registered Trademark of Hilti AG, Schaan

3.3 Concrete Breakout Strength

$A_{c,N}$ [mm²]	$A^0_{c,N}$ [mm²]	$\psi_{A,N}$	$c_{cr,N}$ [mm]	$s_{cr,N}$ [mm]	
270,000	202,500	1.333	225	450	
$e_{c1,N}$ [mm]	$\psi_{ec1,N}$	$e_{c2,N}$ [mm]	$\psi_{ec2,N}$	$\psi_{s,N}$	$\psi_{re,N}$
0	1.000	3	0.986	1.000	1.000
k_1	$N^0_{Rk,c}$ [kN]	$\gamma_{M,c}$	$N_{Rd,c}$ [kN]	N_{Sd} [kN]	
7.700	70.729	1.500	62.015	38.333	

Input data and results must be checked for agreement with the existing conditions and for plausibility!
PROFIS Anchor (c) 2003-2009 Hilti AG, FL-9494 Schaan Hilti is a registered Trademark of Hilti AG, Schaan

Company:
Specifier:
Address:
Phone I Fax: |
E-Mail:

4 Shear load SOFA (fib (07/2011), section 16.2.2)

	Load [kN]	Capacity [kN]	Utilization β_V [%]	Status
Steel Strength (without lever arm)*	7.018	50.240	14	OK
Steel failure (with lever arm)*	7.018	7.135	99	OK
Pryout Strength**	28.071	162.271	18	OK
Concrete edge failure in direction **	N/A	N/A	N/A	N/A

* anchor having the highest loading **anchor group (relevant anchors)

4.1 Steel Strength (without lever arm)

$V_{Rk,s}$ [kN]	$\gamma_{M,s}$	$V_{Rd,s}$ [kN]	V_{Sd} [kN]
62.800	1.250	50.240	7.018

4.2 Steel failure (with lever arm)

l [mm]	α_M
46	2.00

N_{Sd} / $N_{Rd,s}$	1 - N_{Sd} / $N_{Rd,s}$	$M^0_{Rk,s}$ [kNm]	$M_{Rk,s} = M^0_{Rk,s}$ (1 - N_{Sd}/$N_{Rd,s}$) [kNm]
0.238	0.762	0.266	0.203

$V^M_{Rk,s} = \alpha_M * M_{Rk,s}$ / l [kN]	$\gamma_{Ms,b,V}$	$V^M_{Rd,s}$ [kN]	V_{Sd} [kN]
8.919	1.250	7.135	7.018

4.3 Pryout Strength (Bond Strength controls)

$A_{p,N}$ [mm²]	$A^0_{p,N}$ [mm²]	$\psi_{A,Np}$	$\tau_{Rk,ucr,25}$ [N/mm²]	$c_{cr,Np}$ [mm]	$s_{cr,Np}$ [mm]	c_{min} [mm]
360,000	202,500	1.778	18.00	225	450	∞

ψ_c	$\tau_{Rk,cr}$ [N/mm²]	max $\tau_{Rk,cr}$ [N/mm²]	k_4	$\psi^0_{g,Np}$	$\psi_{g,Np}$
1.020	8.67	9.38	2.000	1.111	1.047

$e_{c1,V}$ [mm]	$\psi_{ec1,Np}$	$e_{c2,V}$ [mm]	$\psi_{ec2,Np}$	$\psi_{s,Np}$	$\psi_{re,Np}$
0	1.000	0	1.000	1.000	1.000

$N^0_{Rk,p}$ [kN]	$N_{Rk,p}$ [kN]	$\gamma_{M,c,p}$	$V_{Rd,cp}$ [kN]	V_{Sd} [kN]
65.387	121.703	1.500	162.271	28.071

5 Combined tension and shear loads SOFA (fib (07/2011), section 10.3)

	β_N	β_V	α	Utilization $\beta_{N,V}$ [%]	Status
Steel without lever arm	0.238	0.140	2.000	8	OK
Steel with lever arm	0.234	0.749	1.000	99	OK
concrete	0.656	0.173	1.500	61	OK

$\beta_N^\alpha + \beta_V^\alpha <= 1$

Input data and results must be checked for agreement with the existing conditions and for plausibility!
PROFIS Anchor (c) 2003-2009 Hilti AG, FL-9494 Schaan Hilti is a registered Trademark of Hilti AG, Schaan

6 Displacements (highest loaded anchor)

Short term loading:

N_{Sk}	=	14.785 [kN]	δ_N	=	0.137 [mm]
V_{Sk}	=	5.198 [kN]	δ_V	=	0.208 [mm]
			δ_{NV}	=	0.249 [mm]

Long term loading:

N_{Sk}	=	14.785 [kN]	δ_N	=	0.314 [mm]
V_{Sk}	=	5.198 [kN]	δ_V	=	0.312 [mm]
			δ_{NV}	=	0.442 [mm]

Comments: Tension displacements are valid with half of the required installation torque moment for uncracked concrete! Shear displacements are valid without friction between the concrete and the anchor plate! The gap due to the drilled hole and clearance hole tolerances are not included in this calculation!

The acceptable anchor displacements depend on the fastened construction and must be defined by the designer!

7 Warnings

- The anchor design methods in PROFIS Anchor require rigid anchor plates per current regulations (ETAG 001/Annex C, EOTA TR029, etc.). This means load re-distribution on the anchors due to elastic deformations of the anchor plate are not considered - the anchor plate is assumed to be sufficiently stiff, in order not to be deformed when subjected to the design loading. PROFIS Anchor calculates the minimum required anchor plate thickness with FEM to limit the stress of the anchor plate based on the assumptions explained above. The proof if the rigid anchor plate assumption is valid is not carried out by PROFIS Anchor. Input data and results must be checked for agreement with the existing conditions and for plausibility!
- The accessory list in this report is for the information of the user only. In any case, the instructions for use provided with the product have to be followed to ensure a proper installation.
- Bore hole cleaning must be performed according to instructions for use (blow twice with oil-free compressed air (min. 6 bar), brush twice, blow twice with oil-free compressed air (min. 6 bar)).
- Characteristic bond resistances depend on short- and long-term temperatures.
- Please contact Hilti to check feasibility of HIT-V rod supply.
- The design method fib (07/2011) assumes that no hole clearance between the anchors and the fixture is present. This can be achieved by filling the gap with mortar of sufficient compressive strength (e.g. by using the HILTI Seismic/Filling set) or by other suitable means
- The compliance with current standards (e.g. EC3) is the responsibility of the user
- Checking the transfer of loads into the base material is required in accordance with fib (07/2011)!

Fastening meets the design criteria!

Input data and results must be checked for agreement with the existing conditions and for plausibility!
PROFIS Anchor (c) 2003-2009 Hilti AG, FL-9494 Schaan Hilti is a registered Trademark of Hilti AG, Schaan

8 Installation data

Anchor plate, steel: -
Profile: IPBi/HEA, IPBl 120 / HE 120 A; (L x W x T x FT) = 114 mm x 120 mm x 5 mm x 8 mm
Hole diameter in the fixture: d_f = 18 mm
Plate thickness (input): 15 mm
Recommended plate thickness: not calculated
Drilling method: Hammer drilled
Cleaning: Compressed air cleaning of the drilled hole according to instructions for use is required

Anchor type and diameter: HIT-HY 200 + HIT-V (8.8) M16
Installation torque: 0.080 kNm

Hole diameter in the base material: 18 mm
Hole depth in the base material: 150 mm
Minimum thickness of the base material: 186 mm

8.1 Recommended accessories

Drilling	Cleaning	Setting
• Suitable Rotary Hammer • Properly sized drill bit	• Compressed air with required accessories to blow from the bottom of the hole • Proper diameter wire brush	• Dispenser including cassette and mixer • Seismic/Filling set • Torque wrench

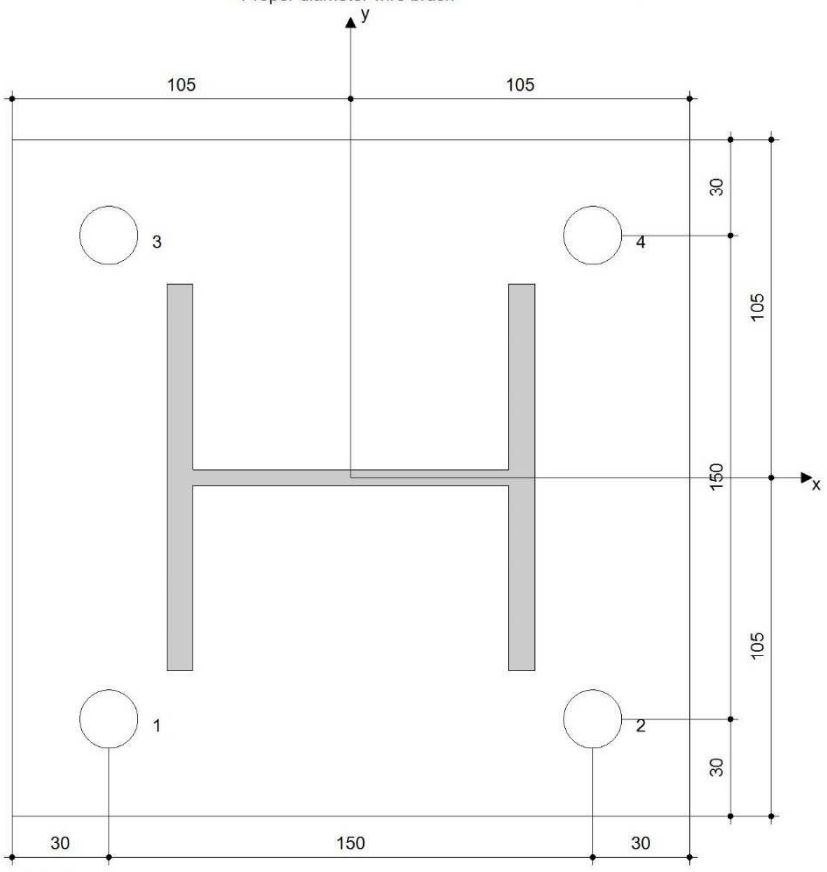

Coordinates Anchor [mm]

Anchor	x	y	c_{-x}	c_{+x}	c_{-y}	c_{+y}
1	-75	-75	-	-	-	-
2	75	-75	-	-	-	-
3	-75	75	-	-	-	-
4	75	75	-	-	-	-

Input data and results must be checked for agreement with the existing conditions and for plausibility!
PROFIS Anchor (c) 2003-2009 Hilti AG, FL-9494 Schaan Hilti is a registered Trademark of Hilti AG, Schaan

9 Remarks; Your Cooperation Duties

- Any and all information and data contained in the Software concern solely the use of Hilti products and are based on the principles, formulas and security regulations in accordance with Hilti's technical directions and operating, mounting and assembly instructions, etc., that must be strictly complied with by the user. All figures contained therein are average figures, and therefore use-specific tests are to be conducted prior to using the relevant Hilti product. The results of the calculations carried out by means of the Software are based essentially on the data you put in. Therefore, you bear the sole responsibility for the absence of errors, the completeness and the relevance of the data to be put in by you. Moreover, you bear sole responsibility for having the results of the calculation checked and cleared by an expert, particularly with regard to compliance with applicable norms and permits, prior to using them for your specific facility. The Software serves only as an aid to interpret norms and permits without any guarantee as to the absence of errors, the correctness and the relevance of the results or suitability for a specific application.
- You must take all necessary and reasonable steps to prevent or limit damage caused by the Software. In particular, you must arrange for the regular backup of programs and data and, if applicable, carry out the updates of the Software offered by Hilti on a regular basis. If you do not use the AutoUpdate function of the Software, you must ensure that you are using the current and thus up-to-date version of the Software in each case by carrying out manual updates via the Hilti Website. Hilti will not be liable for consequences, such as the recovery of lost or damaged data or programs, arising from a culpable breach of duty by you.

Input data and results must be checked for agreement with the existing conditions and for plausibility!
PROFIS Anchor (c) 2003-2009 Hilti AG, FL-9494 Schaan Hilti is a registered Trademark of Hilti AG, Schaan

ΤΥΠΙΚΗ ΕΔΡΑΣΗ ΥΠΟΣΤΥΛΩΜΑΤΩΝ HEA100 (ΘΕΣΗ ΑΝΑΒΑΤΟΡΙΟΥ ΟΡΧΗΣΤΡΑΣ)

www.hilti.com

Profis Anchor 2.8.5

Company:		Page:	1
Specifier:		Project:	
Address:		Sub-Project I Pos. No.:	
Phone I Fax:	|	Date:	18/11/2019
E-Mail:			

Specifier's comments:

1 Input data



Anchor type and diameter:	**HIT-HY 200 + HIT-V (8.8) M16**
Seismic/Filling set or any suitable annular gap filling solution	
Effective embedment depth:	$h_{ef,act}$ = 150 mm ($h_{ef,limit}$ = - mm)
Material:	8.8
Evaluation Service Report:	ETA 11/0493
Issued I Valid:	8/7/2019 | -
Proof:	SOFA design method + fib (07/2011) - after ETAG BOND testing
Stand-off installation:	without clamping (anchor); restraint level (anchor plate): 2.00; e_b = 30 mm; t = 15 mm
	Hilti Grout: , multipurpose, $f_{c,Grout}$ = 30.00 N/mm^2
Anchor plate:	l_x x l_y x t = 210 mm x 210 mm x 15 mm; (Recommended plate thickness: not calculated
Profile:	IPBi/HEA, IPBI 120 / HE 120 A; (L x W x T x FT) = 114 mm x 120 mm x 5 mm x 8 mm
Base material:	cracked concrete, C25/30, $f_{c,cyl}$ = 25.00 N/mm^2; h = 250 mm, Temp. short/long: 40/24 °C
Installation:	**hammer drilled hole, Installation condition: Dry**
Reinforcement:	no reinforcement or reinforcement spacing >= 150 mm (any Ø) or >= 100 mm (Ø <= 10 mm)
	no longitudinal edge reinforcement
	Reinforcement to control splitting according to fib (07/2011), 16.1.5 present

R - The anchor calculation is based on a rigid anchor plate assumption.

Geometry [mm] & Loading [kN, kNm]

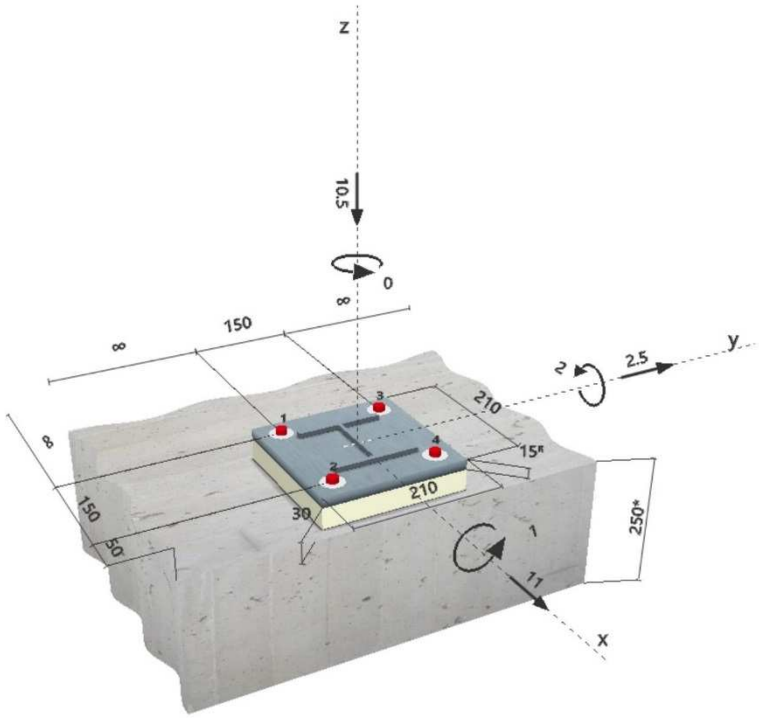

Input data and results must be checked for agreement with the existing conditions and for plausibility!
PROFIS Anchor (c) 2003-2009 Hilti AG, FL-9494 Schaan Hilti is a registered Trademark of Hilti AG, Schaan

Company: Page: 2
Specifier: Project:
Address: Sub-Project I Pos. No.:
Phone I Fax: | Date: 18/11/2019
E-Mail:

2 Load case/Resulting anchor forces

Load case: Design loads

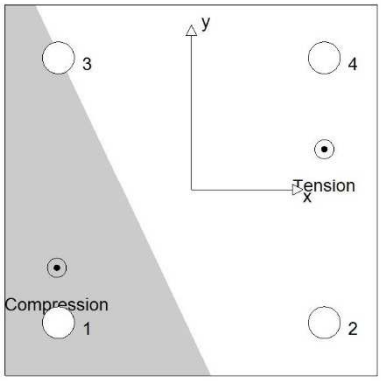

Anchor reactions [kN]
Tension force: (+Tension, -Compression)

Anchor	Tension force	Shear force	Shear force x	Shear force y
1	0.000	2.820	2.750	0.625
2	2.742	2.820	2.750	0.625
3	0.000	2.820	2.750	0.625
4	5.230	2.820	2.750	0.625

max. concrete compressive strain: 0.13 [‰]
max. concrete compressive stress: 3.90 [N/mm²]
resulting tension force in (x/y)=(75/23): 7.972 [kN]
resulting compression force in (x/y)=(-76/-44): 18.472 [kN]

Anchor forces are calculated based on the assumption of a rigid anchor plate.

3 Tension load SOFA (fib (07/2011), section 16.2.1)

	Load [kN]	Capacity [kN]	Utilization β_N [%]	Status
Steel Strength*	5.230	83.733	7	OK
Combined pullout-concrete cone failure**	7.972	25.145	32	OK
Concrete Breakout Strength**	7.972	26.681	30	OK
Splitting failure**	N/A	N/A	N/A	N/A

* anchor having the highest loading **anchor group (anchors in tension)

3.1 Steel Strength

$N_{Rk,s}$ [kN]	$\gamma_{M,s}$	$N_{Rd,s}$ [kN]	N_{Sd} [kN]
125.600	1.500	83.733	5.230

3.2 Combined pullout-concrete cone failure

$A_{p,N}$ [mm²]	$A^0_{p,N}$ [mm²]	$\psi_{A,Np}$	$\tau_{Rk,ucr,25}$ [N/mm²]	$s_{cr,Np}$ [mm]	$c_{cr,Np}$ [mm]	c_{min} [mm]
165,000	202,500	0.815	18.00	450	225	50

ψ_c	$\tau_{Rk,cr}$ [N/mm²]	max $\tau_{Rk,cr}$ [N/mm²]	$\psi^0_{g,Np}$	$\psi_{g,Np}$
1.020	8.67	9.38	1.046	1.019

$e_{c1,N}$ [mm]	$\psi_{ec1,Np}$	$e_{c2,N}$ [mm]	$\psi_{ec2,Np}$	$\psi_{s,Np}$	$\psi_{re,Np}$
0	1.000	23	0.906	0.767	1.000

$N^0_{Rk,p}$ [kN]	$N_{Rk,p}$ [kN]	$\gamma_{M,p}$	$N_{Rd,p}$ [kN]	N_{Sd} [kN]
65.387	37.718	1.500	25.145	7.972

3.3 Concrete Breakout Strength

$A_{c,N}$ [mm²]	$A^0_{c,N}$ [mm²]	$\psi_{A,N}$	$c_{cr,N}$ [mm]	$s_{cr,N}$ [mm]
165,000	202,500	0.815	225	450

$e_{c1,N}$ [mm]	$\psi_{ec1,N}$	$e_{c2,N}$ [mm]	$\psi_{ec2,N}$	$\psi_{s,N}$	$\psi_{re,N}$
0	1.000	23	0.906	0.767	1.000

k_1	$N^0_{Rk,c}$ [kN]	$\gamma_{M,c}$	$N_{Rd,c}$ [kN]	N_{Sd} [kN]
7.700	70.729	1.500	26.681	7.972

Input data and results must be checked for agreement with the existing conditions and for plausibility!
PROFIS Anchor (c) 2003-2009 Hilti AG, FL-9494 Schaan Hilti is a registered Trademark of Hilti AG, Schaan

4 Shear load SOFA (fib (07/2011), section 16.2.2)

	Load [kN]	Capacity [kN]	Utilization β_V [%]	Status
Steel Strength (without lever arm)*	2.820	50.240	6	OK
Steel failure (with lever arm)*	2.820	8.783	33	OK
Pryout Strength**	11.281	88.122	13	OK
Concrete edge failure in direction x+**	5.640	9.835	58	OK

* anchor having the highest loading **anchor group (relevant anchors)

4.1 Steel Strength (without lever arm)

$V_{Rk,s}$ [kN]	$\gamma_{M,s}$	$V_{Rd,s}$ [kN]	V_{Sd} [kN]
62.800	1.250	50.240	2.820

4.2 Steel failure (with lever arm)

l [mm]	α_M
46	2.00

$N_{Sd} / N_{Rd,s}$	$1 - N_{Sd} / N_{Rd,s}$	$M^0_{Rk,s}$ [kNm]	$M_{Rk,s} = M^0_{Rk,s} (1 - N_{Sd}/N_{Rd,s})$ [kNm]
0.062	0.938	0.266	0.250

$V^M_{Rk,s} = \alpha_M * M_{Rk,s} / l$ [kN]	$\gamma_{Ms,b,V}$	$V^M_{Rd,s}$ [kN]	V_{Sd} [kN]
10.978	1.250	8.783	2.820

4.3 Pryout Strength (Bond Strength controls)

$A_{p,N}$ [mm²]	$A^0_{p,N}$ [mm²]	$\psi_{A,Np}$	$\tau_{Rk,ucr,25}$ [N/mm²]	$c_{cr,Np}$ [mm]	$s_{cr,Np}$ [mm]	c_{min} [mm]
255,000	202,500	1.259	18.00	225	450	50

ψ_c	$\tau_{Rk,cr}$ [N/mm²]	max $\tau_{Rk,cr}$ [N/mm²]	k_4	$\psi^0_{g,Np}$	$\psi_{g,Np}$
1.020	8.67	9.38	2.000	1.111	1.047

$e_{c1,V}$ [mm]	$\psi_{ec1,Np}$	$e_{c2,V}$ [mm]	$\psi_{ec2,Np}$	$\psi_{s,Np}$	$\psi_{re,Np}$
0	1.000	0	1.000	0.767	1.000

$N^0_{Rk,p}$ [kN]	$N_{Rk,p}$ [kN]	$\gamma_{M,c,p}$	$V_{Rd,cp}$ [kN]	V_{Sd} [kN]
65.387	66.091	1.500	88.122	11.281

4.4 Concrete edge failure in direction x+

l_f [mm]	d_{nom} [mm]	k_V	α	β
150	16.0	1.700	0.173	0.080

c_1 [mm]	$A_{c,V}$ [mm²]	$A^0_{c,V}$ [mm²]	$\psi_{A,V}$
50	22,500	11,250	2.000

$\psi_{s,V}$	$\psi_{h,V}$	$\psi_{\alpha,V}$	$e_{c,V}$ [mm]	$\psi_{ec,V}$	$\psi_{re,V}$	$\psi_{90°,V}$
1.000	1.000	1.019	0	1.000	1.000	2.000

$V^0_{Rk,c}$ [kN]	$\gamma_{M,c}$	$V_{Rd,c}$ [kN]	V_{Sd} [kN]
7.239	1.500	9.835	5.640

5 Combined tension and shear loads SOFA (fib (07/2011), section 10.3)

	β_N	β_V	α	Utilization $\beta_{N,V}$ [%]	Status
Steel without lever arm	0.062	0.056	2.000	1	OK
Steel with lever arm	0.020	0.301	1.000	33	OK
concrete	0.317	0.573	1.500	62	OK

$\beta_N^{\alpha} + \beta_V^{\alpha} <= 1$

Input data and results must be checked for agreement with the existing conditions and for plausibility!
PROFIS Anchor (c) 2003-2009 Hilti AG, FL-9494 Schaan Hilti is a registered Trademark of Hilti AG, Schaan

6 Displacements (highest loaded anchor)

Short term loading:

N_{Sk}	=	3.874 [kN]	δ_N	=	0.036 [mm]
V_{Sk}	=	4.100 [kN]	δ_V	=	0.164 [mm]
			δ_{NV}	=	0.168 [mm]

Long term loading:

N_{Sk}	=	3.874 [kN]	δ_N	=	0.082 [mm]
V_{Sk}	=	4.100 [kN]	δ_V	=	0.246 [mm]
			δ_{NV}	=	0.259 [mm]

Comments: Tension displacements are valid with half of the required installation torque moment for uncracked concrete! Shear displacements are valid without friction between the concrete and the anchor plate! The gap due to the drilled hole and clearance hole tolerances are not included in this calculation!

The acceptable anchor displacements depend on the fastened construction and must be defined by the designer!

7 Warnings

- The anchor design methods in PROFIS Anchor require rigid anchor plates per current regulations (ETAG 001/Annex C, EOTA TR029, etc.). This means load re-distribution on the anchors due to elastic deformations of the anchor plate are not considered - the anchor plate is assumed to be sufficiently stiff, in order not to be deformed when subjected to the design loading. PROFIS Anchor calculates the minimum required anchor plate thickness with FEM to limit the stress of the anchor plate based on the assumptions explained above. The proof if the rigid anchor plate assumption is valid is not carried out by PROFIS Anchor. Input data and results must be checked for agreement with the existing conditions and for plausibility!
- The accessory list in this report is for the information of the user only. In any case, the instructions for use provided with the product have to be followed to ensure a proper installation.
- Bore hole cleaning must be performed according to instructions for use (blow twice with oil-free compressed air (min. 6 bar), brush twice, blow twice with oil-free compressed air (min. 6 bar)).
- Characteristic bond resistances depend on short- and long-term temperatures.
- Please contact Hilti to check feasibility of HIT-V rod supply.
- The design method fib (07/2011) assumes that no hole clearance between the anchors and the fixture is present. This can be achieved by filling the gap with mortar of sufficient compressive strength (e.g. by using the HILTI Seismic/Filling set) or by other suitable means
- The compliance with current standards (e.g. EC3) is the responsibility of the user
- Checking the transfer of loads into the base material is required in accordance with fib (07/2011)!

Fastening meets the design criteria!

Input data and results must be checked for agreement with the existing conditions and for plausibility!
PROFIS Anchor (c) 2003-2009 Hilti AG, FL-9494 Schaan Hilti is a registered Trademark of Hilti AG, Schaan

8 Installation data

Anchor plate, steel: -
Profile: IPBi/HEA, IPBl 120 / HE 120 A; (L x W x T x FT) = 114 mm x 120 mm x 5 mm x 8 mm
Hole diameter in the fixture: d_f = 18 mm
Plate thickness (input): 15 mm
Recommended plate thickness: not calculated
Drilling method: Hammer drilled
Cleaning: Compressed air cleaning of the drilled hole according to instructions for use is required

Anchor type and diameter: HIT-HY 200 + HIT-V (8.8) M16
Installation torque: 0.080 kNm

Hole diameter in the base material: 18 mm
Hole depth in the base material: 150 mm
Minimum thickness of the base material: 186 mm

8.1 Recommended accessories

Drilling	Cleaning	Setting
• Suitable Rotary Hammer • Properly sized drill bit	• Compressed air with required accessories to blow from the bottom of the hole • Proper diameter wire brush	• Dispenser including cassette and mixer • Seismic/Filling set • Torque wrench

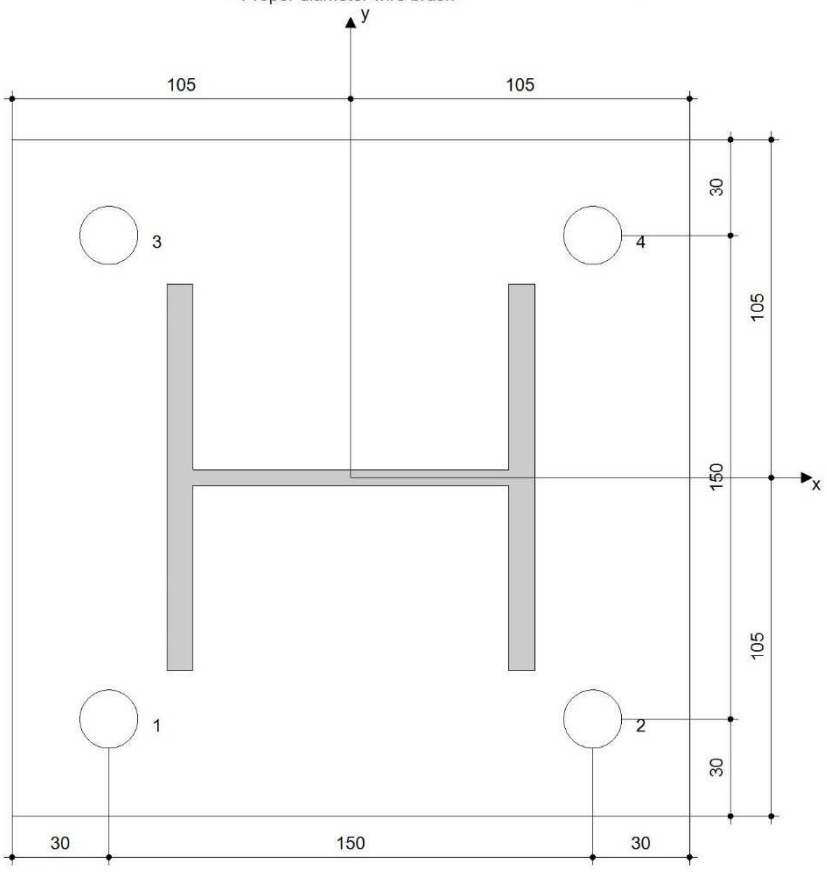

Coordinates Anchor [mm]

Anchor	x	y	c_{-x}	c_{+x}	c_{-y}	c_{+y}
1	-75	-75	-	200	-	-
2	75	-75	-	50	-	-
3	-75	75	-	200	-	-
4	75	75	-	50	-	-

Input data and results must be checked for agreement with the existing conditions and for plausibility!
PROFIS Anchor (c) 2003-2009 Hilti AG, FL-9494 Schaan Hilti is a registered Trademark of Hilti AG, Schaan

9 Remarks; Your Cooperation Duties

- Any and all information and data contained in the Software concern solely the use of Hilti products and are based on the principles, formulas and security regulations in accordance with Hilti's technical directions and operating, mounting and assembly instructions, etc., that must be strictly complied with by the user. All figures contained therein are average figures, and therefore use-specific tests are to be conducted prior to using the relevant Hilti product. The results of the calculations carried out by means of the Software are based essentially on the data you put in. Therefore, you bear the sole responsibility for the absence of errors, the completeness and the relevance of the data to be put in by you. Moreover, you bear sole responsibility for having the results of the calculation checked and cleared by an expert, particularly with regard to compliance with applicable norms and permits, prior to using them for your specific facility. The Software serves only as an aid to interpret norms and permits without any guarantee as to the absence of errors, the correctness and the relevance of the results or suitability for a specific application.
- You must take all necessary and reasonable steps to prevent or limit damage caused by the Software. In particular, you must arrange for the regular backup of programs and data and, if applicable, carry out the updates of the Software offered by Hilti on a regular basis. If you do not use the AutoUpdate function of the Software, you must ensure that you are using the current and thus up-to-date version of the Software in each case by carrying out manual updates via the Hilti Website. Hilti will not be liable for consequences, such as the recovery of lost or damaged data or programs, arising from a culpable breach of duty by you.

Input data and results must be checked for agreement with the existing conditions and for plausibility!
PROFIS Anchor (c) 2003-2009 Hilti AG, FL-9494 Schaan Hilti is a registered Trademark of Hilti AG, Schaan

ΑΡΤΕΜΙΣ ΣΥΜΒΟΥΛΟΙ ΜΗΧΑΝΙΚΟΙ ΕΠΕ
ΕΤΑΙΡΕΙΑ ΣΤΑΤΙΚΩΝ ΜΕΛΕΤΩΝ
ΛΟΥΚΑΡΕΩΣ 57-59 114 75 ΑΘΗΝΑ
ΤΗΛ.: 210 6450349, ΦΑΞ: 210 6450745
ΑΦΜ: 099841348, ΔΟΥ: ΙΘ' ΑΘΗΝΩΝ